Οδηγός χρήσης

Samsung Printer **Pro*Xpress***

M332x series
M382x series
M402x series

ΒΑΣΙΚΌΣ

Αυτός ο οδηγός παρέχει πληροφορίες σχετικά με την εγκατάσταση, τις βασικές λειτουργίες και την αντιμετώπιση προβλημάτων στα windows.

ΓΙΑ ΠΡΟΧΩΡΗΜΈΝΟΥΣ

Αυτός ο οδηγός παρέχει πληροφορίες σχετικά με την εγκατάσταση, τις προηγμένες ρυθμίσεις, τη λειτουργία και την αντιμετώπιση προβλημάτων σε διάφορα λειτουργικά συστήματα.

Ορισμένες δυνατότητες ίσως να μην είναι διαθέσιμες ανάλογα με το μοντέλο ή τη χώρα.

ΒΑΣΙΚΌΣ

1. Εισαγωγή

Βασικά οφέλη 5
Λειτουργίες κατά μοντέλα 8
Χρήσιμο να γνωρίζετε 13
Πληροφορίες για τον οδηγό χρήσης 15
Πληροφορίες ασφαλείας 16
Επισκόπηση του μηχανήματος 23
Επισκόπηση του πίνακα ελέγχου 26
Ενεργοποίηση του μηχανήματος 29
Τοπική εγκατάσταση του προγράμματος οδήγησης 30
Επανεγκατάσταση του προγράμματος οδήγησης 33

2. Επισκόπηση μενού και βασικές ρυθμίσεις

Επισκόπηση μενού 36
Βασικές ρυθμίσεις του μηχανήματος 42
Μέσα εκτύπωσης και δίσκος 44
Βασικες ρυθμισεις εκτυπωσης 58
Χρήση συσκευής μνήμης USB 66

3. Συντήρηση

Παραγγελία αναλωσίμων και αξεσουάρ 71
Διαθέσιμα αναλώσιμα 72
Διαθέσιμα προαιρετικά εξαρτήματα 74
Αποθηκευση της κασετας τονερ 75
Ανακατανομή τόνερ 77
Αντικατάσταση της κασέτας τόνερ 79
Αντικατάσταση της μονάδας απεικόνισης 82
Εγκατάσταση εξαρτημάτων 84
Παρακολούθηση της διάρκειας ζωής αναλωσίμων 88
Ρύθμιση της ειδοποίησης χαμηλής στάθμης τόνερ/μονάδας απεικόνισης 89
Καθαρισμός του μηχανήματος 90
Συμβουλες μετακινησης και αποθηκευσης του μηχανηματος 95

4. Αντιμετώπιση προβλημάτων

Συμβουλές για την αποφυγή εμπλοκών χαρτιού 97

Επίλυση περιπτώσεων εμπλοκής χαρτιού 98
Κατανόηση του LED κατάστασης 110
Επεξήγηση μηνυμάτων οθονης 113



5. Παράρτημα

Τεχνικά χαρακτηριστικά 122
Κανονιστικές πληροφορίες 133
Πνευματικά δικαιώματα 145



1. Εισαγωγή

Αυτό το κεφάλαιο παρέχει πληροφορίες που πρέπει να γνωρίζετε πριν να χρησιμοποιήσετε το μηχάνημα.

- **Βασικά οφέλη 5**
- **Λειτουργίες κατά μοντέλα 8**
- **Χρήσιμο να γνωρίζετε 13**
- **Πληροφορίες για τον οδηγό χρήσης 15**
- **Πληροφορίες ασφαλείας 16**
- **Επισκόπηση του μηχανήματος 23**
- **Επισκόπηση του πίνακα ελέγχου 26**
- **Ενεργοποίηση του μηχανήματος 29**
- **Τοπική εγκατάσταση του προγράμματος οδήγησης 30**
- **Επανεγκατάσταση του προγράμματος οδήγησης 33**

Βασικά οφέλη

Φιλικό προς το περιβάλλον



- Για την εξοικονόμηση τόνερ και χαρτιού, αυτό το μηχάνημα υποστηρίζει τη λειτουργία Eco (βλ. “Οικονομική εκτύπωση” στη σελίδα 61).
- Για να εξοικονομήσετε χαρτί, μπορείτε να εκτυπώσετε πολλές σελίδες σε ένα φύλλο χαρτιού (βλ. “Χρήση προηγμένων λειτουργιών εκτύπωσης” στη σελίδα 243).
- Για να εξοικονομήσετε χαρτί, μπορείτε να εκτυπώσετε και στις δύο πλευρές του χαρτιού (εκτύπωση διπλής όψης) (βλ. “Χρήση προηγμένων λειτουργιών εκτύπωσης” στη σελίδα 243).
- Για την εξοικονόμηση ρεύματος, αυτό το μηχάνημα εξοικονομεί αυτόματα ηλεκτρική ενέργεια μειώνοντας σημαντικά την κατανάλωση ρεύματος, όταν δεν χρησιμοποιείται.
- Συνιστάται η χρήση ανακυκλωμένου χαρτιού για την εξοικονόμηση ενέργειας.

Ταχεία εκτύπωση υψηλής ανάλυσης



- Μπορείτε να εκτυπώσετε με ανάλυση έως και 1.200 x 1.200 dpi πραγματικής ανάλυσης (1200 x 600 x 2 bit).
- Γρήγορη εκτύπωση κατ' απαίτηση.
  - M332x series
    - Για εκτύπωση μιας όψης, 33 σελ/λεπτό (A4) ή 35 σελ/λεπτό (Letter).
  - M382x series
    - Για εκτύπωση μιας όψης, 38 σελ/λεπτό (A4) ή 40 σελ/λεπτό (Letter).
  - M402x series
    - Για εκτύπωση μιας όψης, 40 σελ/λεπτό (A4) ή 42 σελ/λεπτό (Letter).

Βασικά οφέλη

Άνεση



- Μπορείτε να εκτυπώσετε εν κινήσει από το smartphone ή από τον υπολογιστή χρησιμοποιώντας εφαρμογές με δυνατότητα Google Cloud Print™ (βλ. “Google Cloud Print™” στη σελίδα 210).
- Το Easy Capture Manager σας επιτρέπει να κάνετε εύκολα επεξεργασία και εκτύπωση όσων έχετε καταγράψει χρησιμοποιώντας το πλήκτρο Print Screen στο πληκτρολόγιο (βλ. “Easy Capture Manager” στη σελίδα 265).
- Το Samsung Easy Printer Manager και το Κατάσταση εκτύπωσης είναι ένα πρόγραμμα που παρακολουθεί και σας ενημερώνει για την κατάσταση του μηχανήματος και σας επιτρέπει να προσαρμόσετε τις ρυθμίσεις του μηχανήματος (βλ. “Χρήση του Samsung Easy Printer Manager” στη σελίδα 272 ή “Χρήση του Κατάσταση εκτυπωτή Samsung” στη σελίδα 276).
- Το Samsung AnyWeb Print σας επιτρέπει να κάνετε λήψη στην οθόνη, προεπισκόπηση, απόρριψη και εκτύπωση της οθόνης του Windows Internet Explorer με περισσότερη ευκολία σε σχέση με το απλό πρόγραμμα (βλ. “Samsung AnyWeb Print” στη σελίδα 266).
- Το Έξυπνη ενημέρωση σας επιτρέπει να κάνετε έλεγχο για την τελευταία έκδοση λογισμικού και εγκατάστασή της κατά τη διάρκεια της διαδικασίας εγκατάστασης του προγράμματος οδήγησης εκτυπωτή. Αυτή η λειτουργία είναι διαθέσιμη μόνο στα Windows.
- Αν έχετε πρόσβαση στο Internet, μπορείτε να αναζητήσετε βοήθεια, υποστήριξη, προγράμματα οδήγησης μηχανήματος, εγχειρίδια και άλλες πληροφορίες από την τοποθεσία Web της Samsung, www.samsung.com > εύρεση του προϊόντος σας > Υποστήριξη ή λήψεις.

Ευρεία γκάμα λειτουργιών και υποστήριξης εφαρμογών



- Υποστηρίζει διάφορα μεγέθη χαρτιού (βλ. “Προδιαγραφές μέσων εκτύπωσης” στη σελίδα 124).
- Εκτυπώστε υδατογραφήματα: Μπορείτε να προσαρμόσετε τα έγγραφά σας με λέξεις όπως “**CONFIDENTIAL**” (βλ. “Χρήση προηγμένων λειτουργιών εκτύπωσης” στη σελίδα 243).
- Εκτύπωση αφισών: Το κείμενο και οι εικόνες κάθε σελίδας του εγγράφου σας μεγεθύνονται και εκτυπώνονται κατά μήκος των πολλαπλών φύλλων χαρτιού και μπορούν στη συνέχεια να συρραφούν για να δημιουργήσουν μια αφίσα (Βλέπε “Χρήση προηγμένων λειτουργιών εκτύπωσης” στη σελίδα 243).
- Μπορείτε να εκτυπώσετε σε διάφορα λειτουργικά συστήματα (βλ. “Απαιτήσεις συστήματος” στη σελίδα 127).
- Το μηχάνημά σας διαθέτει μια θύρα διασύνδεσης USB και/ή μια θύρα διασύνδεσης δικτύου.

Βασικά οφέλη

Υποστηρίζει διάφορες μέθοδους ρύθμισης ασύρματου δικτύου



- Χρησιμοποιώντας το κουμπί WPS (Wi-Fi Protected Setup™)
  - Μπορείτε να συνδεθείτε εύκολα σε ένα ασύρματο δίκτυο χρησιμοποιώντας το κουμπί WPS στο μηχάνημα και στο σημείο πρόσβασης (έναν ασύρματο δρομολογητή).
- Χρήση του καλωδίου USB ή ενός καλωδίου δικτύου
  - Μπορείτε να συνδεθείτε και να κάνετε διάφορες ρυθμίσεις ασύρματου δικτύου χρησιμοποιώντας ένα καλώδιο USB ή ένα καλώδιο δικτύου.
- Χρήση του Wi-Fi Direct
  - Μπορείτε να εκτυπώσετε με ευκολία από τη φορητή συσκευή σας χρησιμοποιώντας τη λειτουργία Wi-Fi ή Wi-Fi Direct.

Βλέπε “Εισαγωγή στις μεθόδους ρύθμισης ασύρματου δικτύου” στη σελίδα 177.

Υποστήριξη εφαρμογών XOA (μόνο για το M402xNX)

Το μηχάνημα υποστηρίζει προσαρμοσμένες εφαρμογές XOA.

- Σχετικά με τις προσαρμοσμένες εφαρμογές XOA, επικοινωνήστε με τον πάροχο των προσαρμοσμένων εφαρμογών XOA.

Λειτουργίες κατά μοντέλα

Ορισμένες λειτουργίες και προαιρετικά εξαρτήματα ενδέχεται να μην είναι διαθέσιμα, ανάλογα με το μοντέλο ή τη χώρα.

Λειτουργικό σύστημα

Λειτουργικό σύστημα	M332x series	M382x series	M402x series
Windows	●	●	●
Mac	●	●	●
Linux	●	●	●
Unix	●	● (M382xND/M382xDW μόνο)	●

(●: Περιλαμβάνεται, κενό: μη διαθέσιμο)

Λογισμικό

Μπορείτε να εγκαταστήσετε το πρόγραμμα οδήγησης εκτυπωτή και το λογισμικό όταν τοποθετήσετε το CD λογισμικού στη μονάδα CD-ROM. Για χρήστες windows, μπορείτε να επιλέξετε το πρόγραμμα οδήγησης εκτυπωτή και το λογισμικό στο παράθυρο **Επιλογή λογισμικού και βοηθητικών προγραμμάτων προς εγκατάσταση**.

Λειτουργίες κατά μοντέλα

Λογισμικό		M332x series	M382x series	M402x series
Πρόγραμμα οδήγησης εκτύπωσης SPL		•	•	•
Πρόγραμμα οδήγησης εκτύπωσης PCL		•	• (M382xND/M382xDW μόνο)	•
Πρόγραμμα οδήγησης εκτύπωσης PS[a]		•	• (M382xND/M382xDW μόνο)	•
Πρόγραμμα οδήγησης εκτύπωσης XPS[a]		•	•	•
Samsung Easy Printer Manager	Ρυθμίσεις συσκευής	•	•	•
Κατάσταση εκτυπωτή Samsung		•	•	•
Βοηθητικού προγράμματος “Απευθείας εκτύπωση”[a]		•	•	•
Samsung AnyWeb Print[a]		•	•	•
SyncThru™ Web Service		•	• (M382xND/M382xDW μόνο)	•
SyncThru Admin Web Service		•	• (M382xND/M382xDW μόνο)	•

Λειτουργίες κατά μοντέλα

Λογισμικό	M332x series	M382x series	M402x series
Easy Eco Driver	●	●	●
Easy Capture Manager	●	●	●

a. Κάντε λήψη του λογισμικού από τον ιστότοπο της Samsung και στη συνέχεια εγκαταστήστε το: (http://www.samsung.com > εύρεση του προϊόντος σας > υποστήριξη ή λήψεις). Πριν από την εγκατάσταση, ελέγξτε αν το λειτουργικό σύστημα του υπολογιστή σας υποστηρίζει το λογισμικό.

(●: Περιλαμβάνεται, κενό: μη διαθέσιμο)

Λειτουργίες κατά μοντέλα

Λειτουργία ποικιλίας

Λειτουργίες	M332x series	M382x series	M402x series
USB 2.0 υψηλής ταχύτητας	●	●	●
Παράλληλη σύνδεση IEEE 1284B[a]	○	○	○
Διασύνδεση ενσύρματου δικτύου LAN με Ethernet 10/100 Base TX	●	● (M382xND/M382xDW μόνο)	
Διασύνδεση ενσύρματου δικτύου LAN με Ethernet 10/100/1000 Base TX			●
Διασύνδεση δικτύου 802.11b/g/n ασύρματη LAN[b]		● (M382xDW μόνο)	
Οικονομική εκτύπωση	●	●	●
Εκτύπωση διπλής όψης (και στις 2 πλευρές)	●	●	●
Διασύνδεση μνήμης USB			● (M402xNX μόνο)
Μονάδα μνήμης		○ (M382xND/M382xDW μόνο)	○

Λειτουργίες κατά μοντέλα

Λειτουργίες	M332x series	M382x series	M402x series
Προαιρετικός δίσκος (Δίσκος 2)	○	○ (M382xND/M382xDW μόνο)	○
AirPrint	●	●	●
Google Cloud Print™	●	●	●

a. Εάν χρησιμοποιείτε την παράλληλη θύρα, δεν μπορείτε να χρησιμοποιήσετε το καλώδιο USB.
b. Ανάλογα με τη χώρα, ενδέχεται να μην είναι διαθέσιμη κάρτα ασύρματου LAN. Σε ορισμένες χώρες, μπορεί να χρησιμοποιηθεί μόνο δίκτυο 802.11 b/g. Επικοινωνήστε με τον τοπικό αντιπρόσωπο της Samsung ή το κατάστημα από το οποίο αγοράσατε το μηχάνημα.

(●: Περιλαμβάνεται, ○: προαιρετικό, Κενό: μη διαθέσιμο)

Χρήσιμο να γνωρίζετε

Το μηχάνημα δεν εκτυπώνει.

- Ανοίξτε τη λίστα ουράς εκτύπωσης και αφαιρέστε το έγγραφο από τη λίστα (βλ. “Ακύρωση μιας εργασίας εκτύπωσης” στη σελίδα 59).
- Αφαιρέστε το πρόγραμμα οδήγησης και εγκαταστήστε το ξανά (βλ. “Τοπική εγκατάσταση του προγράμματος οδήγησης” στη σελίδα 30).
- Επιλέξτε το μηχάνημά σας ως το προεπιλεγμένο μηχάνημα στα Windows (βλ. “Καθορισμος του μηχανηματος ως προεπιλεγμενου” στη σελίδα 242).

Από που μπορώ να αγοράσω εξαρτήματα ή αναλώσιμα;

- Ρωτήστε ένα διανομέα της Samsung ή το κατάστημα αγοράς.
- Επισκεφτείτε την ιστοσελίδα www.samsung.com/supplies. Επιλέξτε τη χώρα/την περιοχή σας και για να δείτε τις πληροφορίες σέρβις για το προϊόν.

Η λυχνία LED κατάστασης αναβοσβήνει ή παραμένει αναμμένη.

- Απενεργοποιήστε και επανενεργοποιήστε το μηχάνημα.
- Δείτε τη σημασία των ενδείξεων LED σε αυτό το εγχειρίδιο και αντιμετωπίστε αντίστοιχα το πρόβλημα (βλ. “Κατανόηση του LED κατάστασης” στη σελίδα 110).

Υπάρχει εμπλοκή χαρτιού.

- Ανοίξτε και κλείστε τη θύρα (βλ. “Μπροστινή όψη” στη σελίδα 24).
- Δείτε τις οδηγίες για την αφαίρεση της εμπλοκής χαρτιού σε αυτό το εγχειρίδιο και αντιμετωπίστε αντίστοιχα το πρόβλημα (βλ. “Επίλυση περιπτώσεων εμπλοκής χαρτιού” στη σελίδα 98).

Οι εκτυπώσεις είναι θολές.

- Ίσως έχει πέσει η στάθμη του τόνερ ή να είναι ανομοιόμορφο. Ανακινήστε την κασέτα τόνερ (βλέπε “Ανακατανομή τόνερ” στη σελίδα 77).
- Δοκιμάστε άλλη ρύθμιση ανάλυσης εκτύπωσης (βλέπε “Άνοιγμα προτιμήσεων εκτύπωσης” στη σελίδα 59).
- Αντικαταστήστε την κασέτα τόνερ (βλέπε “Αντικατάσταση της κασέτας τόνερ” στη σελίδα 79).

Χρήσιμο να γνωρίζετε

Από που μπορώ να κάνω λήψη του προγράμματος οδήγησης του μηχανήματος;

- Μπορείτε να αναζητήσετε βοήθεια, υποστήριξη, προγράμματα οδήγησης μηχανήματος, εγχειρίδια και άλλες πληροφορίες από την τοποθεσία Web της Samsung, www.samsung.com > εύρεση του προϊόντος σας > Υποστήριξη ή λήψεις.

Πληροφορίες για τον οδηγό χρήσης

Αυτός ο οδηγός χρήσης παρέχει πληροφορίες για τη βασική κατανόηση του μηχανήματος καθώς και αναλυτικές εξηγήσεις για τη χρήση του μηχανήματος.

- Διαβάστε τις πληροφορίες ασφαλείας πριν χρησιμοποιήσετε το μηχάνημα.
- Αν αντιμετωπίσετε κάποιο πρόβλημα στη χρήση του μηχανήματος, ανατρέξτε στο κεφάλαιο αντιμετώπισης προβλημάτων.
- Οι όροι που χρησιμοποιούνται σε αυτόν τον οδηγό χρήστη επεξηγούνται στο κεφάλαιο γλωσσάριου.
- Όλες οι εικόνες σε αυτόν τον οδηγό χρήσης ενδέχεται να διαφέρουν από το μηχάνημά σας, ανάλογα με τις επιλογές ή το μοντέλο που έχετε αγοράσει.
- Όλα τα στιγμιότυπα οθόνης σε αυτόν τον οδηγό χρήσης ενδέχεται να διαφέρουν από το μηχάνημά σας, ανάλογα με την έκδοση υλικολογισμικού/προγράμματος οδήγησης του μηχανήματος.
- Οι διαδικασίες αυτού του οδηγού χρήσης στηρίζονται κυρίως στα Windows 7.

Συμβάσεις

Κάποιοι όροι σε αυτόν τον οδηγό χρησιμοποιούνται ως συνώνυμα, όπως παρακάτω:

- Το έγγραφο είναι συνώνυμο του πρωτοτύπου.
- Το χαρτί είναι συνώνυμο με τα μέσα ή με τα μέσα εκτύπωσης.
- Το μηχάνημα αναφέρεται στον εκτυπωτή ή στον εκτυπωτή πολλαπλών λειτουργιών (MFP).

Γενικά εικονίδια

Εικονίδιο	Κείμενο	Περιγραφή
	**Προσοχή**	Παρέχει στους χρήστες πληροφορίες σχετικά με την προστασία του μηχανήματος από ενδεχόμενη μηχανική βλάβη ή δυσλειτουργία.
	**Σημείωση**	Παρέχει πρόσθετες πληροφορίες ή αναλυτικές προδιαγραφές των λειτουργιών ή των χαρακτηριστικών του μηχανήματος.

Πληροφορίες ασφαλείας

Οι παρούσες προειδοποιήσεις και προφυλάξεις περιλαμβάνονται με σκοπό την αποφυγή του δικού σας τραυματισμού ή άλλων ατόμων καθώς και για την αποφυγή ενδεχόμενης ζημίας στο μηχάνημά σας. Διαβάστε και κατανοήστε οπωσδήποτε όλες αυτές τις πληροφορίες, πριν χρησιμοποιήσετε το μηχάνημα. Αφού διαβάσετε αυτήν την ενότητα, φυλάξτε την σε ασφαλές μέρος για μελλοντική αναφορά.

Σημαντικά σύμβολα ασφάλειας

Επεξήγηση όλων των εικονιδίων και των συμβόλων που χρησιμοποιούνται σε αυτό το κεφάλαιο

	Προειδοποίηση	Κίνδυνοι ή επισφαλείς πρακτικές που ενδέχεται να οδηγήσουν σε σοβαρό τραυματισμό ή θάνατο.
	Προσοχή	Κίνδυνοι ή επισφαλείς πρακτικές που ενδέχεται να οδηγήσουν σε ελαφρύ τραυματισμό ή υλική ζημία.
	Μην επιχειρήσετε.	

Περιβάλλον λειτουργίας

Προειδοποίηση

	Μην χρησιμοποιήσετε το μηχάνημα αν το καλώδιο τροφοδοσίας έχει υποστεί ζημία ή αν η πρίζα ρεύματος δεν είναι γειωμένη. Μπορεί να προκληθεί ηλεκτροπληξία ή πυρκαγιά.
	Μην τοποθετείτε τίποτε πάνω στο μηχάνημα (νερό, μικρά μεταλλικά ή βαριά αντικείμενα, κεριά, αναμμένα τσιγάρα, κ.τ.λ.). Μπορεί να προκληθεί ηλεκτροπληξία ή πυρκαγιά.
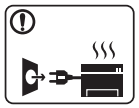	• Αν το μηχάνημα υπερθερμανθεί, απελευθερώνεται καπνός, ακούγονται παράξενοι θόρυβοι ή αναδύεται μια ασυνήθιστη μυρωδιά. Απενεργοποιήστε αμέσως το μηχάνημα και αποσυνδέστε το από το ρεύμα. • Ο χρήστης θα πρέπει να έχει δυνατότητα πρόσβασης στην πρίζα ρεύματος στην περίπτωση ανάγκης κατά την οποία ο χρήστης ίσως χρειαστεί να βγάλει το μηχάνημα από την πρίζα. Μπορεί να προκληθεί ηλεκτροπληξία ή πυρκαγιά.

Πληροφορίες ασφαλείας

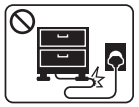	Μην διπλώνετε και μην τοποθετείτε βαριά αντικείμενα πάνω στο καλώδιο τροφοδοσίας. Αν πατήσετε πάνω στο καλώδιο τροφοδοσίας ή αν το καλώδιο τροφοδοσίας συνθλιβεί από βαρύ αντικείμενο, ενδέχεται να προκληθεί ηλεκτροπληξία ή πυρκαγιά.
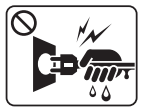	Μην βγάζετε το φις του καλωδίου τροφοδοσίας τραβώντας από το καλώδιο και μην πιάνετε το φις με βρεγμένα χέρια. Μπορεί να προκληθεί ηλεκτροπληξία ή πυρκαγιά.

Προσοχή

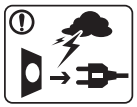	Κατά τη διάρκεια μιας ηλεκτρικής καταιγίδας ή στην περίπτωση που δεν πρόκειται να χρησιμοποιήσετε το μηχάνημα, βγάλτε το φις του καλωδίου τροφοδοσίας από την πρίζα ρεύματος. Μπορεί να προκληθεί ηλεκτροπληξία ή πυρκαγιά.
	Προσέξτε ότι η θερμοκρασία στην περιοχή εξόδου του χαρτιού είναι υψηλή. Μπορεί να προκληθούν εγκαύματα.
	Αν το μηχάνημα πέσει κάτω ή αν το περίβλημα του μηχανήματος παρουσιάζει ίχνη ζημίας, αποσυνδέστε το μηχάνημα από όλες τις συνδέσεις διασύνδεσης και ζητήστε τη βοήθεια εξειδικευμένου προσωπικού σέρβις. Διαφορετικά, μπορεί να προκληθεί ηλεκτροπληξία ή πυρκαγιά.
	Αν το μηχάνημα δεν λειτουργεί σωστά παρά την τήρηση των οδηγιών, αποσυνδέστε το μηχάνημα από όλες τις συνδέσεις διασύνδεσης και ζητήστε τη βοήθεια εξειδικευμένου προσωπικού σέρβις. Διαφορετικά, μπορεί να προκληθεί ηλεκτροπληξία ή πυρκαγιά.
	Αν το φις δεν μπαίνει εύκολα στην πρίζα, μην επιχειρήσετε να το βάλετε στην πρίζα με τη βία. Καλέστε έναν ηλεκτρολόγο για να αλλάξει την πρίζα, διαφορετικά μπορεί να προκληθεί ηλεκτροπληξία.
	Μην αφήνετε κατοικίδια να μασούν τα καλώδια τροφοδοσίας, τηλεφώνου ή διασύνδεσης υπολογιστή. Μπορεί να προκληθεί ηλεκτροπληξία ή πυρκαγιά και/ή τραυματισμός του κατοικίδιου ζώου.

Πληροφορίες ασφαλείας

Μέθοδος χειρισμού

Προσοχή

	Μην τραβάτε με δύναμη προς τα έξω το χαρτί κατά τη διάρκεια της εκτύπωσης. Μπορεί να προκληθεί ζημία στο μηχάνημα.
	Προσέξτε να μην βάλετε το χέρι σας ανάμεσα στο μηχάνημα και το δίσκο χαρτιού. Μπορεί να τραυματιστείτε.
	Να προσέχετε κατά την αντικατάσταση χαρτιού ή την απομάκρυνση μπλοκαρισμένου χαρτιού. Το νέο χαρτί φέρει αιχμηρά άκρα και μπορεί να προκαλέσει επώδυνα κοψίματα.
	Κατά την εκτύπωση μεγάλων ποσοτήτων, ενδέχεται να αυξηθεί σημαντικά η θερμοκρασία στο κάτω μέρος της περιοχής εξόδου του χαρτιού. Να μην επιτρέπετε η επαφή σε παιδιά. Μπορεί να προκληθούν εγκαύματα.
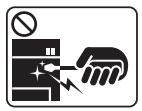	Μην χρησιμοποιείτε τσιμπιδάκι ή αιχμηρά μεταλλικά αντικείμενα για να αφαιρέσετε χαρτί που έχει μπλοκάρει. Ενδέχεται να προκληθεί ζημιά στο μηχάνημα.
	Μην επιτρέπετε να συσσωρεύονται πάρα πολλές σελίδες στο δίσκο εξόδου χαρτιού. Ενδέχεται να προκληθεί ζημιά στο μηχάνημα.
	Μην φράζετε το άνοιγμα εξαερισμού και μην σπρώχνετε αντικείμενα μέσα σε αυτό. Μπορεί να αυξηθεί η θερμοκρασία κάποιων εξαρτημάτων, με ενδεχόμενο αποτέλεσμα να προκληθεί ζημία ή πυρκαγιά.
	Η εφαρμογή ελέγχων ή ρυθμίσεων ή η πραγματοποίηση διαδικασιών πέραν αυτών που καθορίζονται στο παρόν έντυπο ενδέχεται να προκαλέσουν επικίνδυνη έκθεση σε ακτινοβολία.
	Το εξάρτημα τροφοδοσίας του μηχανήματος είναι το καλώδιο τροφοδοσίας. Για να διακόψετε την τροφοδοσία, αποσυνδέστε το καλώδιο τροφοδοσίας από την πρίζα ρεύματος.

Εγκατάσταση/Μετακίνηση

Προειδοποίηση

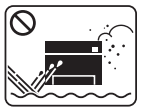	Μην τοποθετείτε το μηχάνημα σε χώρο με σκόνη, υγρασία ή διαρροές νερού. Μπορεί να προκληθεί ηλεκτροπληξία ή πυρκαγιά.

Πληροφορίες ασφαλείας

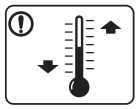	Τοποθετήστε το μηχάνημα σε ένα περιβάλλον που να ικανοποιεί τις προδιαγραφές θερμοκρασίας λειτουργίας και υγρασίας. Αλλιώς μπορεί να προκληθούν προβλήματα στην ποιότητα της εκτύπωσης και να προκληθεί βλάβη στο μηχάνημα (βλ. “Γενικά τεχνικά χαρακτηριστικά” στη σελίδα 122).

Προσοχή

	Προτού μετακινήσετε το μηχάνημα, απενεργοποιήστε το και αποσυνδέσετε όλα τα καλώδια. Οι παρακάτω πληροφορίες αποτελούν μόνο συστάσεις που βασίζονται στο βάρος της μονάδας. Αν έχετε ιατρικούς λόγους που σας αποτρέπουν από το να σηκώνετε βάρη, μην σηκώνετε το μηχάνημα. Ζητήστε βοήθεια και χρησιμοποιείτε πάντα τον κατάλληλο αριθμό ατόμων για να ανασηκώσετε με ασφάλεια τη συσκευή. Έπειτα, σηκώστε το μηχάνημα: • Εάν το μηχάνημα ζυγίζει λιγότερο από 20 κιλά, σηκώστε με τη βοήθεια 1 ατόμου. • Εάν το μηχάνημα ζυγίζει 20 - 40 κιλά, σηκώστε με τη βοήθεια 2 ατόμων. • Εάν το μηχάνημα ζυγίζει περισσότερο από 40 κιλά, σηκώστε με τη βοήθεια 4 ή περισσότερων ατόμων. Το μηχάνημα μπορεί να πέσει με αποτέλεσμα να προκληθεί τραυματισμός ή ζημία στο μηχάνημα.

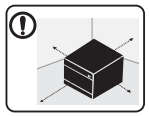	Για να τοποθετήσετε το μηχάνημα επιλέξτε μια επίπεδη επιφάνεια με επαρκή χώρο για εξαερισμό. Επίσης λάβετε υπόψη τον χώρο που απαιτείται για να ανοίγετε το κάλυμμα και τους δίσκους. Η τοποθεσία πρέπει να έχει καλό εξαερισμό και να βρίσκεται μακριά από το άμεσο ηλιακό φως, τη θερμότητα και την υγρασία.
	Αν χρησιμοποιείτε το μηχάνημα για μεγάλη χρονική περίοδο ή εκτυπώνετε μεγάλο αριθμό σελίδων σε χώρο χωρίς εξαερισμό, μπορεί να μολυνθεί ο αέρας και να είναι επιβλαβής για την υγεία σας. Τοποθετήστε το μηχάνημα σε χώρο με καλό εξαερισμό ή ανοίγετε περιοδικά το παράθυρο για να κυκλοφορεί ο αέρας.
	Μην τοποθετείτε το μηχάνημα πάνω σε ασταθή επιφάνεια. Το μηχάνημα μπορεί να πέσει με αποτέλεσμα να προκληθεί τραυματισμός ή ζημία στο μηχάνημα.
	Να χρησιμοποιείτε μόνο καλώδιο AWG Αρ.26[a] ή μεγαλύτερο, καλώδιο τηλεφωνικής γραμμής, αν είναι απαραίτητο. Διαφορετικά, μπορεί να προκληθεί ζημία στο μηχάνημα.
	Συνδέστε οπωσδήποτε το καλώδιο τροφοδοσίας σε γειωμένη πρίζα ρεύματος. Διαφορετικά, μπορεί να προκληθεί ηλεκτροπληξία ή πυρκαγιά.

Πληροφορίες ασφαλείας

	Για να λειτουργεί το μηχάνημα με ασφάλεια, χρησιμοποιήστε το καλώδιο τροφοδοσίας που το συνοδεύει. Αν χρησιμοποιήσετε καλώδιο με μήκος μεγαλύτερο από 2 μέτρα σε μηχάνημα 110V, το AWG θα πρέπει να είναι 16 ή μεγαλύτερο. Διαφορετικά, μπορεί να προκληθεί ζημία στο μηχάνημα ή να προκληθεί ηλεκτροπληξία ή πυρκαγιά.
	Μην καλύπτετε το μηχάνημα και μην το τοποθετείτε σε ερμητικά κλειστό χώρο, π.χ. μέσα σε ντουλάπα. Αν το μηχάνημα δεν αερίζεται καλά, ενδέχεται να προκληθεί πυρκαγιά.
	Δεν πρέπει να υπερφορτώνετε τις πρίζες και τα καλώδια επέκτασης. Μπορεί να μειωθεί η απόδοση και να προκληθεί ηλεκτροπληξία ή πυρκαγιά.
	Το μηχάνημα θα πρέπει να συνδέεται σε πηγή ρεύματος με χαρακτηριστικά ίδια με αυτά που αναγράφονται στην ετικέτα. Αν δεν είστε βέβαιοι και θέλετε να ελέγξετε τα χαρακτηριστικά της πηγής ρεύματος που χρησιμοποιείτε, επικοινωνήστε με τη δημόσια υπηρεσία ηλεκτρισμού.

a. AWG: Αμερικανική μονάδα μέτρησης καλωδίου

Συντήρηση/Έλεγχος

Προσοχή

	Αποσυνδέστε το προϊόν αυτό από την πρίζα πριν καθαρίσετε το εσωτερικό του μηχανήματος. Μην καθαρίζετε το μηχάνημα με βενζόλιο, διαλυτικό ή οινόπνευμα. Μην ψεκάζετε νερό απευθείας μέσα στο μηχάνημα. Μπορεί να προκληθεί ηλεκτροπληξία ή πυρκαγιά.
	Φροντίστε να μην λειτουργεί το μηχάνημα όταν εκτελείτε εργασίες στο εσωτερικό του αντικαθιστώντας τα αναλώσιμα ή καθαρίζοντας το εσωτερικό του μηχανήματος. Μπορεί να τραυματιστείτε.
	Φυλάξτε τα αναλώσιμα προϊόντα καθαρισμού μακριά από παιδιά. Μπορεί να χτυπήσουν.
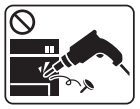	Μην αποσυναρμολογείτε, επισκευάζετε ή επανασυναρμολογείτε μόνοι σας το μηχάνημα. Ενδέχεται να προκληθεί ζημιά στο μηχάνημα. Αν το μηχάνημα χρειαστεί επισκευή, καλέστε πιστοποιημένο τεχνικό.

	Για να καθαρίσετε και να χειριστείτε το μηχάνημα, ακολουθήστε πιστά τις οδηγίες του οδηγού χρήσης που συνοδεύει το μηχάνημα. Διαφορετικά, μπορείτε να προκαλέσετε ζημιά στο μηχάνημα.
	Απομακρύνετε από το καλώδιο τροφοδοσίας και την επιφάνεια επαφής του βύσματος τυχόν σκόνη ή νερό. Διαφορετικά, μπορεί να προκληθεί ηλεκτροπληξία ή πυρκαγιά.
	• Μην αφαιρείτε τα καλύμματα ή τα προστατευτικά που είναι στερεωμένα με βίδες. • Οι μονάδες φούρνου θα πρέπει να επισκευάζεται από εξουσιοδοτημένο τεχνικό σέρβις. Η επιδιόρθωση από μη εξουσιοδοτημένους τεχνικούς μπορεί να οδηγήσει σε πυρκαγιά ή ηλεκτροπληξία. • Το μηχάνημα θα πρέπει να επισκευάζεται από τεχνικό σέρβις της Samsung.

Χρήση αναλώσιμων

Προσοχή

	Μην αποσυναρμολογείτε την κασέτα τόνερ. Η σκόνη τόνερ μπορεί να είναι επιβλαβής σε περίπτωση εισπνοής ή κατάποσης.
	Μην καίτε τα αναλώσιμα, π.χ. την κασέτα τόνερ ή τη μονάδα φούρνου. Αυτό μπορεί να προκαλέσει έκρηξη ή ανεξέλεγκτη πυρκαγιά.
	Φυλάξτε μακριά από τα παιδιά τα αναλώσιμα, π.χ. τις κασέτες τόνερ, όταν τα αποθηκεύετε. Η σκόνη τόνερ μπορεί να είναι επιβλαβής σε περίπτωση εισπνοής ή κατάποσης.
	Η χρήση ανακυκλωμένων αναλώσιμων, π.χ. τόνερ, μπορεί να προξενήσει ζημία στο μηχάνημα. Σε περίπτωση ζημίας εξαιτίας της χρήσης ανακυκλωμένων αναλωσίμων, η επισκευή του μηχανήματος θα επιβαρυνθεί με κάποια χρέωση.

Πληροφορίες ασφαλείας

	Για αναλώσιμα που περιέχουν σκόνη γραφίτη (κασέτα γραφίτη, δοχείο αποβλήτων τόνερ, μονάδα απεικόνισης, κλπ.) ακολουθήστε τις παρακάτω οδηγίες. • Όταν απορρίπτετε τα αναλώσιμα, ακολουθήστε τις οδηγίες απόρριψης. Απευθυνθείτε στον μεταπωλητή για οδηγίες απόθεσης. • Μην καθαρίζετε τα αναλώσιμα. • Για το δοχείο αποβλήτων τόνερ, μην το επαναχρησιμοποιείτε όταν αδειάσει το δοχείο. Αν δεν ακολουθήσετε τις παραπάνω οδηγίες, μπορεί να προκληθεί κακή λειτουργία του μηχανήματος και μόλυνση του περιβάλλοντος. Η εγγύηση δεν καλύπτει ζημιές που προκαλούνται από την απροσεξία του χρήστη.
	Όταν το τόνερ έρθει σε επαφή με τα ρούχα σας, μην κάνετε χρήση ζεστού νερού για τον καθαρισμό του. Με ζεστό νερό, ο γραφίτης στερεοποιείται στο ύφασμα. Χρησιμοποιήστε κρύο νερό.
	Κατά την αλλαγή της κασέτας τόνερ ή της αφαίρεσης μπλοκαρισμένου χαρτιού, προσέξτε να μην φτάσει η σκόνη τόνερ στο σώμα ή τα ρούχα σας. Η σκόνη τόνερ μπορεί να είναι επιβλαβής σε περίπτωση εισπνοής ή κατάποσης.

Επισκόπηση του μηχανήματος

Συστατικά

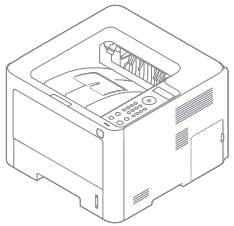	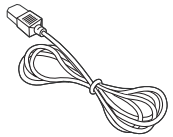	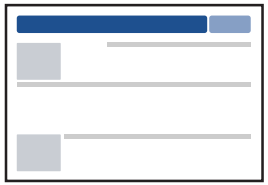
Μηχάνημα	Καλώδιο τροφοδοσίας	Οδηγός γρήγορης εγκατάστασης
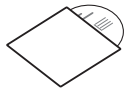	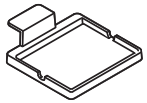	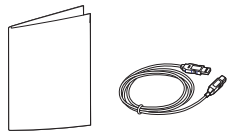
CD λογισμικού[a]	Βάση αναγνώστη καρτών[b]	Διάφορα εξαρτήματα[c]

a. Το CD λογισμικού περιέχει τα προγράμματα οδήγησης του εκτυπωτή, τις οδηγίες χρήσης και τις εφαρμογές λογισμικού.
b. M402xNX μόνο.
c. Μαζί με το μηχάνημά σας περιλαμβάνονται διάφορα εξαρτήματα τα οποία ενδέχεται να διαφέρουν ανάλογα με τη χώρα αγοράς και το συγκεκριμένο μοντέλο.

Επισκόπηση του μηχανήματος

Μπροστινή όψη

- Αυτή η εικόνα ενδέχεται να διαφέρει από το μηχάνημά σας, ανάλογα με το μοντέλο σας. Υπάρχουν διάφοροι τύποι μηχανημάτων.
- Ορισμένες λειτουργίες και προαιρετικά εξαρτήματα ενδέχεται να μην είναι διαθέσιμα, ανάλογα με τα μοντέλα ή τις χώρες (βλ. “Λειτουργίες κατά μοντέλα” στη σελίδα 8).

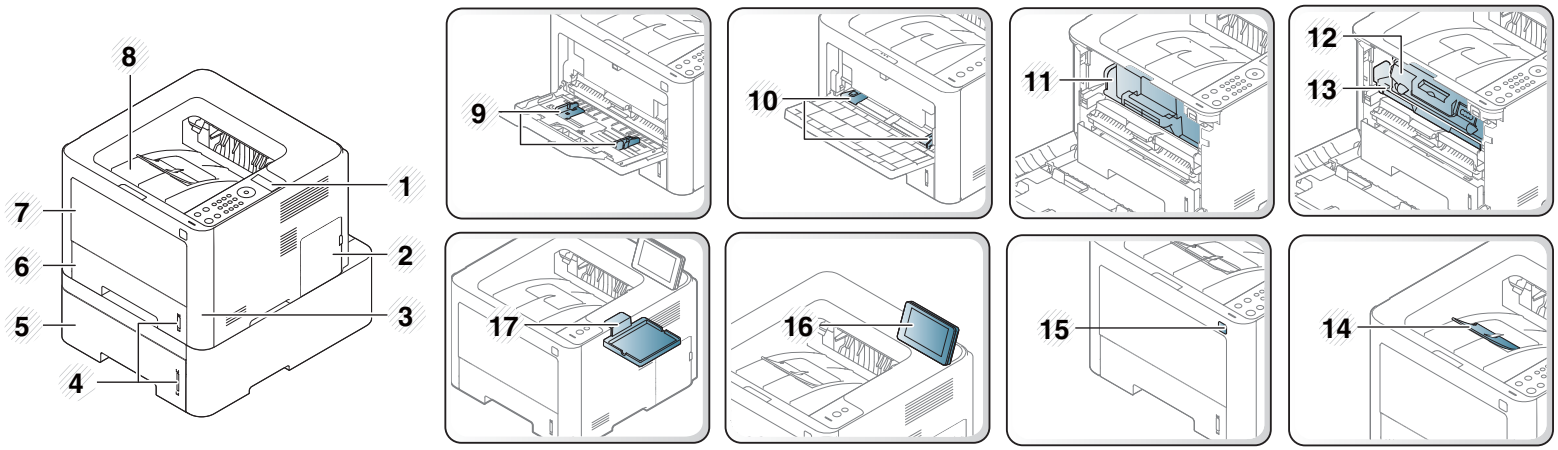

1	Πίνακας ελέγχου	6	Δίσκος 1	11	Κασέτα τόνερ[a]	16	**Οθόνη αφής**[d]
2	Κάλυμμα πλακέτας ελέγχου	7	Δίσκος πολλαπλών χρήσεων (ή μη αυτόματος τροφοδότης)	12	Κασέτα τόνερ[b]	17	Βάση αναγνώστη καρτών[d]
3	Μπροστινό κάλυμμα	8	Δίσκος εξόδου	13	Μονάδα απεικόνισης[b]		
4	Ένδειξη στάθμης χαρτιού	9	Οδηγοί πλάτους χαρτιού σε δίσκο πολλαπλών χρήσεων	14	Στήριγμα εξόδου		
5	Δίσκος 2[c]	10	Οδηγοί πλάτους χαρτιού σε μη αυτόματο τροφοδότη	15	Θύρα μνήμης USB[d]		

a. M3320/M3820/M4020 series μόνο.
b. M3325/M3825/M4025 series μόνο.
c. Προαιρετικός. Δεν διατίθεται για το M382xD.
d. M402xNX μόνο

Επισκόπηση του μηχανήματος

Πίσω όψη

- Αυτή η εικόνα ενδέχεται να διαφέρει από το μηχάνημά σας, ανάλογα με το μοντέλο σας. Υπάρχουν διάφοροι τύποι μηχανημάτων.
- Ορισμένες λειτουργίες και προαιρετικά εξαρτήματα ενδέχεται να μην είναι διαθέσιμα, ανάλογα με τα μοντέλα ή τις χώρες (βλ. “Λειτουργίες κατά μοντέλα” στη σελίδα 8).

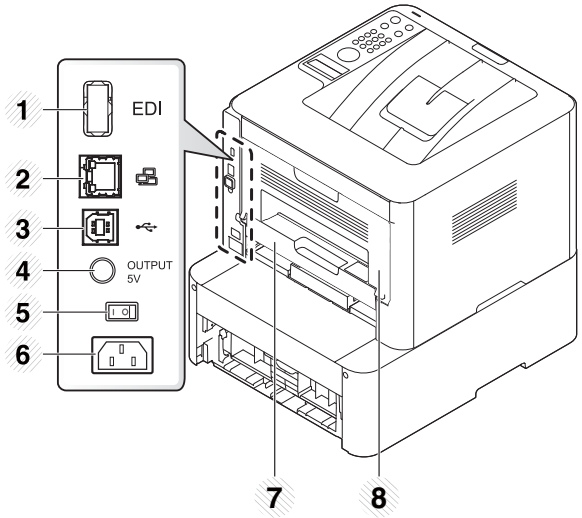

1	Θύρα EDI για αναγνώστη καρτών[a]	4	Θύρα εξόδου 5V για τον παράλληλο ακροδέκτη IEEE 1284B [b]	7	Μονάδα διπλής όψης
2	Θύρα δικτύου[c]	5	Διακόπτης λειτουργίας	8	Πίσω κάλυμμα
3	Θύρα USB	6	Υποδοχή καλωδίου ρεύματος		

a. M402xNX μόνο.
b. Για να χρησιμοποιήσετε τον προαιρετικό παράλληλο ακροδέκτη IEEE 1284B, συνδέστε το στη θύρα USB και στη θύρα εξόδου 5V.
c. Δεν διατίθεται για το M382xD.

Επισκόπηση του πίνακα ελέγχου

- Αυτός ο πίνακας ελέγχου ενδέχεται να διαφέρει από το μηχάνημά σας ανάλογα με το μοντέλο του. Υπάρχουν διάφοροι τύποι πινάκων ελέγχου.
- Ορισμένες λειτουργίες και προαιρετικά εξαρτήματα ενδέχεται να μην είναι διαθέσιμα, ανάλογα με τα μοντέλα ή τις χώρες (βλ. “Λειτουργίες κατά μοντέλα” στη σελίδα 8).

M332xND/M382xD

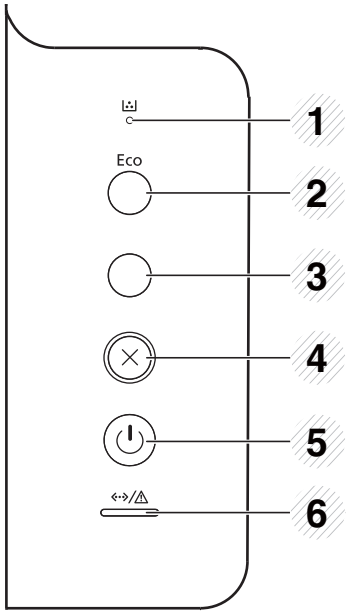

1	**LED τόνερ**		Εμφανίζει την κατάσταση κάθε τόνερ (βλ. “Κατανόηση του LED κατάστασης” στη σελίδα 110).
2	**Eco**		Μετάβαση στην οικονομική λειτουργία eco για τη μείωση της κατανάλωσης τόνερ και της χρήσης χαρτιού (βλ. “Οικονομική εκτύπωση” στη σελίδα 61).
3	**Φύλλο πληροφοριών**		Εκτυπώνει μια σελίδα διαμόρφωσης ρυθμίσεων δικτύου[a] σελίδα πατώντας αυτό το κουμπί.
4	**Άκυρο**		Διακόπτει την τρέχουσα λειτουργία.
5	**Τροφοδοσία**		Με αυτό το κουμπί μπορείτε να ενεργοποιήσετε και να απενεργοποιήσετε την τροφοδοσία. Ή αφύπνιση από τη λειτουργία εξοικονόμησης ενέργειας.
6	**Λυχνία LEDΚατάστασης**		Υποδεικνύει την κατάσταση του μηχανήματος (βλ. “Κατανόηση του LED κατάστασης” στη σελίδα 110).

a. M332xND μόνο.

Επισκόπηση του πίνακα ελέγχου

M382xND/M382xDW/M402xND

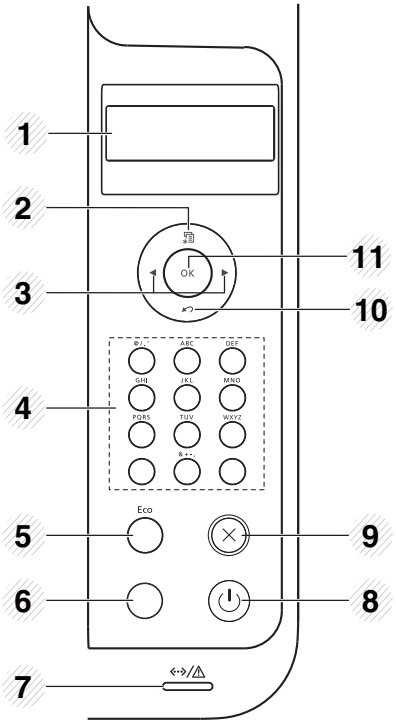

1	**Οθόνη**		Εμφανίζει την τρέχουσα κατάσταση και ερωτήσεις κατά τη διάρκεια μιας εργασίας.
2	**Μενού**		Εισαγωγή στη λειτουργία Μενού και μετακίνηση στα διαθέσιμα μενού (βλ. “Πρόσβαση στο μενού” στη σελίδα 36).
3	**Βέλος**		Με αυτά μπορείτε να περιηγηθείτε στις διαθέσιμες τιμές, μετακινούμενοι στις επόμενες ή τις προηγούμενες επιλογές.
4	**Αριθμητικό πληκτρολόγιο**		Χρησιμοποιήστε το πληκτρολόγιο για να εισάγετε αριθμούς και χαρακτήρες (βλ. “Γράμματα και αριθμοί πληκτρολογίου” στη σελίδα 239).
5	**Eco**		Μετάβαση στην οικονομική λειτουργία eco για τη μείωση της κατανάλωσης τόνερ και της χρήσης χαρτιού (βλ. “Οικονομική εκτύπωση” στη σελίδα 61).
6	**Φύλλο πληροφοριών**[a]		Με το πάτημα αυτού του κουμπιού εκτυπώνεται μια σελίδα διαμόρφωσης ρυθμίσεων δικτύου.
	WPS[b]		Διαμορφώνει εύκολα τη σύνδεση ασύρματου δικτύου, χωρίς υπολογιστή (βλ. “Με χρήση του κουμπιού WPS” στη σελίδα 179).
7	**Λυχνία LEDΚατάστασης**		Υποδεικνύει την κατάσταση του μηχανήματος (βλ. “Κατανόηση του LED κατάστασης” στη σελίδα 110).
8	**Τροφοδοσία**		Με αυτό το κουμπί μπορείτε να ενεργοποιήσετε και να απενεργοποιήσετε την τροφοδοσία. Ή αφύπνιση από τη λειτουργία εξοικονόμησης ενέργειας.
9	**Άκυρο**		Διακόπτει την τρέχουσα λειτουργία.
10	**Πίσω**		Εκτελεί επιστροφή στο ανώτερο επίπεδο μενού.
11	**OK**		Επιβεβαιώνει την επιλογή στην οθόνη.

a. M382xND/M402xND μόνο.
b. M382xDW μόνο.

Επισκόπηση του πίνακα ελέγχου

M402xNX

Όταν χρησιμοποιείτε την οθόνη αφής, χρησιμοποιήστε μόνο το δάκτυλό σας. Τα αιχμηρά αντικείμενα μπορεί να προκαλέσουν ζημιά στην οθόνη.

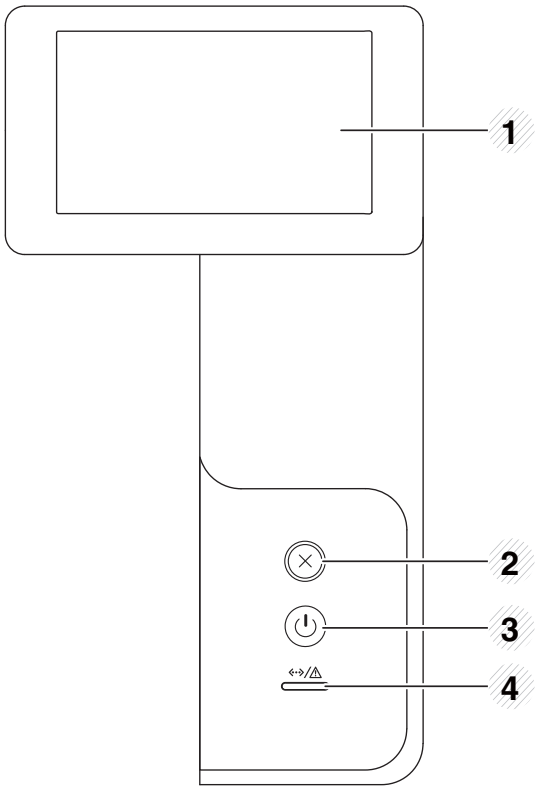

1	**Οθόνη αφής**		Εμφανίζει την τρέχουσα κατάσταση και σας επιτρέπει να αποκτήσετε πρόσβαση στα διαθέσιμα μενού.
2	**Άκυρο**	⊗	Διακόπτει ανά πάσα στιγμή κάποια λειτουργία.
3	**Τροφοδοσία**	⏻	Κάνει ενεργοποίηση, απενεργοποίηση ή αφύπνιση του μηχανήματος από τη λειτουργία εξοικονόμησης ενέργειας.
4	**LED Κατάστασης**	⇢/⚠	Υποδεικνύει την κατάσταση του μηχανήματος (βλ. “Κατανόηση του LED κατάστασης” στη σελίδα 110).

Προσαρμογή στην οθόνη αφής

Μπορείτε να ανεβάσετε ή να κατεβάσετε την οθόνη αφής για τη δική σας ευκολία. Ανατρέξτε στην παρακάτω εικόνα.

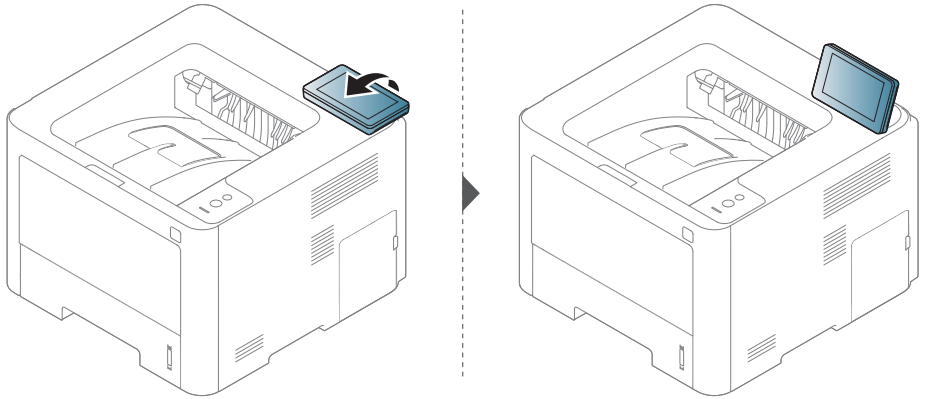

Ενεργοποίηση του μηχανήματος

1 Συνδέστε πρώτα το μηχάνημα στην παροχή τροφοδοσίας.

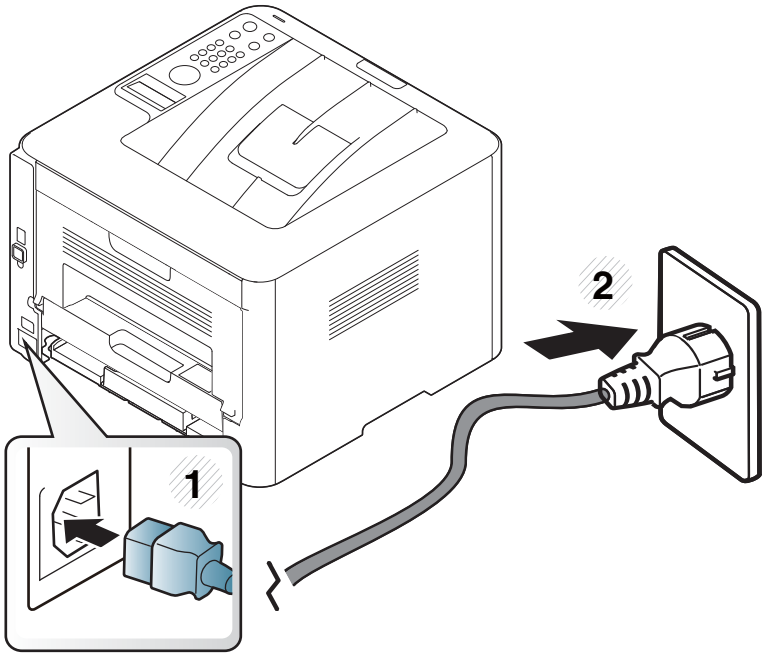

2 Ενεργοποιήστε το μηχάνημα.

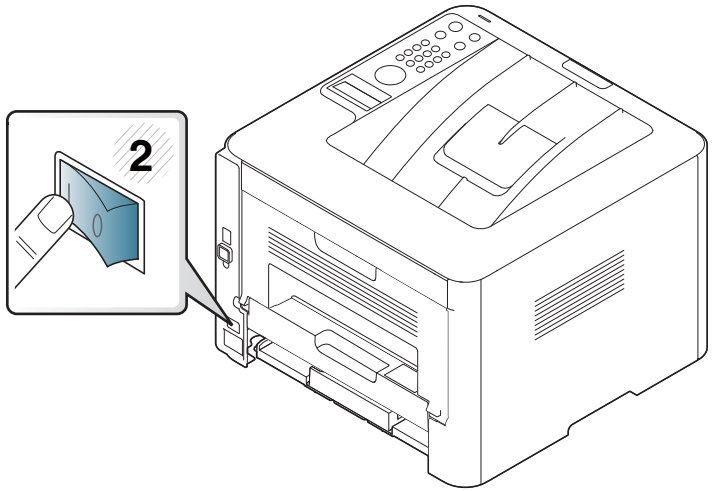

Αν θέλετε να απενεργοποιήσετε το μηχάνημα, πατήστε το κουμπί (**Τροφοδοσία/Αφύπνιση**).

Τοπική εγκατάσταση του προγράμματος οδήγησης

Ένα τοπικά συνδεδεμένο μηχάνημα είναι ένα μηχάνημα που συνδέεται απευθείας στον υπολογιστή σας χρησιμοποιώντας το καλώδιο. Αν το μηχάνημά σας είναι συνδεδεμένο σε δίκτυο, παραλείψτε τα βήματα που ακολουθούν και μεταβείτε στην ενότητα εγκατάστασης του προγράμματος οδήγησης του μηχανήματος συνδεδεμένου μέσω δικτύου (βλέπε “Εγκατάσταση προγράμματος οδήγησης μέσω του δικτύου” στη σελίδα 161).

- Εάν είστε χρήστης λειτουργικού συστήματος Mac, Linux, ή UNIX βλ. “Εγκατάσταση για Mac” στη σελίδα 150, “Εγκατάσταση για Linux” στη σελίδα 152, ή“Εγκατάσταση του πακέτου προγράμματος οδήγησης εκτυπωτή UNIX” στη σελίδα 170.
- Το παράθυρο εγκατάστασης που εμφανίζεται σε αυτόν τον Οδηγός χρήσης ενδέχεται να διαφέρει ανάλογα με το μηχάνημα και το περιβάλλον εργασίας που χρησιμοποιούνται.
- Χρησιμοποιήστε μόνο καλώδιο USB με μήκος μικρότερο από 3 μέτρα.

Τοπική εγκατάσταση του προγράμματος οδήγησης

Windows

1 Βεβαιωθείτε ότι το μηχάνημα είναι συνδεδεμένο με τον υπολογιστή και είναι ενεργοποιημένο.

2 Τοποθετήστε το παρεχόμενο CD λογισμικού στη μονάδα δίσκου CD-ROM.

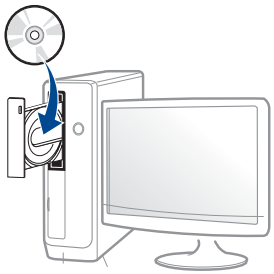

Αν δεν εμφανιστεί το παράθυρο εγκατάστασης, κάντε κλικ στο **Έναρξη** > **Όλα τα προγράμματα** > **Βοηθήματα** > **Εκτέλεση**.

X:**Setup.exe** αντικαθιστώντας το «X» με το αντίστοιχο γράμμα για τη μονάδα δίσκου CD-ROM και κάντε κλικ στο **OK**.

- Για Windows 8,

  Αν δεν εμφανιστεί το παράθυρο εγκατάστασης, από την επιλογή **Charms(Σύμβολα)**, επιλέξτε **Αναζήτηση** > **Apps(Εφαρμογές)**και αναζητήστε την επιλογή **Εκτέλεση**. Πληκτρολογήστε X:\Setup.exe, αντικαθιστώντας το “X” με το γράμμα που αντιστοιχεί στη μονάδα CD-ROM και επιλέξτε **OK**.

  Αν εμφανιστεί το αναδυόμενο παράθυρο “**Πατήστε για να επιλέξετε τι γίνεται με αυτό το δίσκο**.”, κάντε κλικ στο παράθυρο και επιλέξτε **Run Setup.exe**.

3 Διαβάστε και αποδεχτείτε τις συμφωνίες εγκατάστασης στο παράθυρο εγκατάστασης. Στη συνέχεια, κάντε κλικ στην επιλογή **Επόμενο**.

4 Επιλέξτε **Σύνδεση USB** στην οθόνη **Τύπος σύνδεσης εκτυπωτή**. Στη συνέχεια, κάντε κλικ στην επιλογή **Επόμενο**.

5 Ακολουθήστε τις οδηγίες στο παράθυρο εγκατάστασης.

Μπορείτε να επιλέξετε τις εφαρμογές λογισμικού στο παράθυρο **Επιλογή λογισμικού και βοηθητικών προγραμμάτων προς εγκατάσταση**.

Τοπική εγκατάσταση του προγράμματος οδήγησης

Από την οθόνη Έναρξη των Windows 8

- Η εφαρμογή **Samsung Printer Experience** μπορεί να χρησιμοποιηθεί στην οθόνη **Έναρξη** μόνο όταν είναι εγκατεστημένο το πρόγραμμα οδήγησης V4. Το πρόγραμμα οδήγησης V4 λαμβάνεται αυτόματα από το Windows Update αν ο υπολογιστής σας είναι συνδεδεμένος στο Internet. Σε αντίθετη περίπτωση, μπορείτε να κάνετε λήψη του προγράμματος οδήγησης V4 από την τοποθεσία web της Samsung, www.samsung.com > εύρεση του προϊόντος σας > Υποστήριξη ή λήψεις.
- Μπορείτε να κάνετε λήψη της εφαρμογής Samsung Printer Experience από το **Windows Store**. Πρέπει να διαθέτετε λογαριασμό Microsoft για να χρησιμοποιήσετε το Windows **Store(Store)**.
  1. Από την επιλογή **Charms(Σύμβολα)**, επιλέξτε **Αναζήτηση**.
  2. Κάντε κλικ στο **Store(Store)**.
  3. Αναζητήστε και κάντε κλικ στο **Samsung Printer Experience**.
  4. Κάντε κλικ στο **Εγκατάσταση**.
- Αν εγκαταστήσετε το πρόγραμμα οδήγησης από το παρεχόμενο CD λογισμικού, το V4 δεν έχει εγκατασταθεί. Αν θέλετε να χρησιμοποιήσετε το πρόγραμμα οδήγησης V4 στην οθόνη **Επιφάνεια εργασίας**, μπορείτε να κάνετε λήψη από την τοποθεσία web της Samsung, www.samsung.com >εύρεση του προϊόντος σας > Υποστήριξη ή λήψεις.
- Αν θέλετε να εγκαταστήσετε εργαλεία διαχείρισης του εκτυπωτή Samsung, πρέπει να τα εγκαταστήσετε από το παρεχόμενο CD λογισμικού.

1. Βεβαιωθείτε ότι ο υπολογιστής σας είναι συνδεδεμένος στο Internet και ενεργοποιημένος.
2. Βεβαιωθείτε ότι το μηχάνημα είναι ενεργοποιημένο.
3. Συνδέστε τον υπολογιστή και το μηχάνημα με ένα καλώδιο USB.

   Το πρόγραμμα οδήγησης εγκαθίσταται αυτόματα από το **Windows Update**.

Επανεγκατάσταση του προγράμματος οδήγησης

Εάν το πρόγραμμα οδήγησης του εκτυπωτή δεν λειτουργεί σωστά, ακολουθήστε τα παρακάτω βήματα για να επανεγκαταστήσετε το πρόγραμμα οδήγησης.

Windows

1 Βεβαιωθείτε ότι το μηχάνημα είναι συνδεδεμένο με τον υπολογιστή και είναι ενεργοποιημένο.

2 Από το μενού **Έναρξη** επιλέξτε **Προγράμματα** ή **Όλα τα προγράμματα** > **Samsung Printers** > **Κατάργηση εγκατάστασης του λογισμικού εκτυπωτή Samsung**.

- Για Windows 8,
  1. Από τα Σύμβολα, επιλέξτε **Αναζήτηση**, **Apps(Εφαρμογές)**.
  2. Κάντε αναζήτηση και κλικ στον **Πίνακας Ελέγχου**.
  3. Κάντε κλικ στο **Προγράμματα και δυνατότητες**.
  4. Κάντε δεξί κλικ στο πρόγραμμα οδήγησης που θέλετε να καταργήσετε και επιλέξτε **Κατάργηση εγκατάστασης**.

3 Ακολουθήστε τις οδηγίες στο παράθυρο εγκατάστασης.

4 Τοποθετήστε το CD λογισμικού στη μονάδα CD-ROM και εγκαταστήστε ξανά το πρόγραμμα οδήγησης (βλ. “Τοπική εγκατάσταση του προγράμματος οδήγησης” στη σελίδα 30).

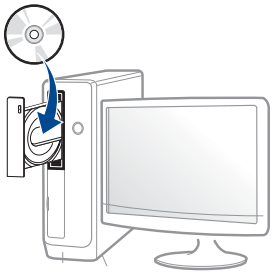

Από την οθόνη Έναρξη των Windows 8

1 Βεβαιωθείτε ότι το μηχάνημα είναι συνδεδεμένο με τον υπολογιστή και είναι ενεργοποιημένο.

2 Κάντε κλικ στο **Κατάργηση εγκατάστασης λογισμικού εκτυπωτή Samsung** στην οθόνη **Έναρξη**.

3 Ακολουθήστε τις οδηγίες στο παράθυρο.

Επανεγκατάσταση του προγράμματος οδήγησης

- Αν δεν μπορείτε να δείτε το τετράγωνο Samsung Printer Software, καταργήστε την εγκατάσταση από τη λειτουργία επιφάνειας εργασίας.
- Αν θέλετε να καταργήσετε την εγκατάσταση των εργαλείων διαχείρισης του εκτυπωτή Samsung, από την οθόνη ΄**Έναρξη**, κάντε δεξί κλικ στην εφαρμογή > **Κατάργηση εγκατάστασης** > κάντε δεξί κλικ στο πρόγραμμα που θέλετε να καταργήσετε > **Κατάργηση εγκατάστασης** και ακολουθήστε τις οδηγίες στο παράθυρο.

2. Επισκόπηση μενού και βασικές ρυθμίσεις

Αυτό το κεφάλαιο παρέχει πληροφορίες σχετικά με τη συνολική δομή του μενού και τις επιλογές βασικών ρυθμίσεων.

- **Επισκόπηση μενού** 36
- **Βασικές ρυθμίσεις του μηχανήματος** 42
- **Μέσα εκτύπωσης και δίσκος** 44
- **Βασικες ρυθμισεις εκτυπωσης** 58
- **Χρήση συσκευής μνήμης USB** 66

Επισκόπηση μενού

Ο πίνακας ελέγχου παρέχει πρόσβαση σε διάφορα μενού, για να ρυθμίσετε το μηχάνημα ή να χρησιμοποιήσετε τις λειτουργίες του μηχανήματος.

- Για τα μοντέλα που δεν έχουν οθόνη ενδείξεων στον πίνακα ελέγχου, δεν υπάρχει αυτή η δυνατότητα.
- Ενδέχεται κάποια μενού να μην εμφανιστούν στην οθόνη ανάλογα με τις επιλογές ή τα μοντέλα. Σε αυτή την περίπτωση, δεν ισχύει για το μηχάνημά σας.
- Ορισμένα ονόματα μενού ενδέχεται να διαφέρουν από το μηχάνημά σας, ανάλογα με τις επιλογές ή τα μοντέλα.
- Τα μενού περιγράφονται στον Οδηγό για προχωρημένους (βλ. “Μενού χρήσιμων ρυθμίσεων” στη σελίδα 213).

M332xND/M382xD/M382xND/M382xDW/M402xND

Πρόσβαση στο μενού

1. Πατήστε το κουμπί (**Μενού**) στον πίνακα ελέγχου.
2. Πατήστε τα βελάκια μέχρι να εμφανιστεί το στοιχείο μενού που θέλετε και πατήστε το **OK**.
3. Αν το στοιχείο ρύθμισης διαθέτει υπομενού, επαναλάβετε το βήμα 2.
4. Πατήστε **OK** για να αποθηκεύσετε την επιλογή.
5. Πατήστε (**Άκυρο**) για να επιστρέψετε στην κατάσταση ετοιμότητας.

Επισκόπηση μενού

Information	Layout	Paper	Graphic	System Setup	
Menu Map	Orientation	Copies	Resolution	Date & Time[d]	Auto Continue
Configuration	Portrait	MP Tray	Standard	Clock Mode[d]	Auto Tray Swi.
Demo Page	Landscape	Paper Size	High Resol.	Language	Paper Substit.
Supplies Info.	Margin	Paper Type	Clear Text	Default Paper	Tray Protect.
Usage Counter	Common Margin	Tray <x>	Off	A4	SkipBlankPages
Account[a]	MP Tray	Paper Size	Minimum	Letter	Maintenance
PCL Font	<Tray X>	Paper Type	Normal	Power Save	CLR Empty Msg.[e]
PS Font	Emulation Mar.	Paper Source	Maximum	Wakeup Event	Supplies Life
EPSON Font	Duplex	Tray 1	Auto CR	Job Timeout	Image Mgr.
KSC5843 Font[b]	Off	Tray 2[c]		Altitude Adj.	TonerLow Alert
KSC5895 Font[b]	Long Edge	MP Tray		Normal	ImgU.Low Alert[f]
KSSM Font[b]	Short Edge	Auto		High 1	RAM Disk
				High 2	Toner Save
				High 3	Eco Settings
				High 4	Auto Power Off

a. Αυτό είναι διαθέσιμο μόνο όταν έχει ενεργοποιηθεί η Αντιστοίχιση εργασίας από το πρόγραμμα SyncThru™ Web Admin Service.
b. Αυτή η επιλογή ενδέχεται να μην είναι διαθέσιμη ανάλογα με τη χώρα που βρίσκεστε.
c. Αυτή επιλογή εμφανίζεται μόνο όταν έχει εγκατασταθεί προαιρετικός δίσκος.
d. M382xDWμόνο.
e. Αυτή η επιλογή εμφανίζεται μόνο όταν απομένει μικρή ποσότητα τόνερ στην κασέτα.
f. M3325/M3825/M4025 series μόνο.

Επισκόπηση μενού

Emulation	Network		Job Management[a]
Emulation Type	TCP/IP (IPv4)	Protocol Mgr.	Active Job
Setup	DHCP	HTTP	Secured Job
	BOOTP	WINS	Stored Job
	Static	SNMPv1/v2	Print
	TCP/IP (IPv6)	UPnP(SSDP)	Delete
	IPv6 Protocol	mDNS	Filing Policy
	DHCPv6 Config	SetIP	Change Name
	Ethernet	SLP	Overwrite
	Ethernet Port	Network Conf.	
	Ethernet Speed	Clear Setting	
	802.1x		
	Wi-Fi[b]		
	Wi-Fi On/Off		
	Wi-Fi Settings		
	WPS		
	Wi-Fi Direct		
	Wi-Fi Signal		
	CLR Wi-Fi Set.		

a. Αυτή η επιλογή είναι διαθέσιμη όταν έχει επιλεγεί η εγκατεστημένη προαιρετική μνήμη ή ο δίσκος RAM.
b. M382xDW μόνο.

Επισκόπηση μενού

M402xNX

Μπορείτε να ρυθμίσετε εύκολα τα μενού με χρήση της οθόνης αφής.

- Η αρχική οθόνη εμφανίζεται στην οθόνη αφής του πίνακα ελέγχου.
- Ορισμένα μενού είναι ανενεργά, ανάλογα με τον προαιρετικό εξοπλισμό ή το μοντέλο.
- Ορισμένα ονόματα μενού ενδέχεται να διαφέρουν από το μηχάνημά σας, ανάλογα με τις επιλογές ή τα μοντέλα.
- Τα μενού περιγράφονται στον Οδηγό για προχωρημένους (βλ. “Μενού χρήσιμων ρυθμίσεων” στη σελίδα 213).

Παρουσίαση της Αρχικής οθόνης



Information		Εκτυπώνει διάφορες πληροφορίες και αναφορές για το μηχάνημα.
Eco		Εμφανίζει τις ρυθμίσεις Eco.
Direct USB		Είσοδος στο μενού USB όταν τοποθετηθεί μνήμη USB στη θύρα μνήμης USB του μηχανήματός σας.
Setup		Μπορείτε να πλοηγηθείτε στις ρυθμίσεις του μηχανήματος ή να αλλάξετε τις τιμές τους.
Job Status		Εμφανίζει τις τρέχουσες εργασίες, τις ολοκληρωμένες ή τις εργασίες στην ουρά.
Counter		Εμφανίζει το συνολικό αριθμό σελίδων που εκτυπώθηκαν.
Help		Εμφανίζει πληροφορίες βοήθειας και αντιμετώπισης προβλημάτων.
Secure Release		Εμφανίζει τη λίστα των εργασιών που είναι αποθηκευμένες στο μηχάνημα. Μπορείτε να διαγράψετε ή να εκτυπώσετε τις αποθηκευμένες εργασίες στη λίστα. Μπορείτε επίσης να καταχωρήσετε μεθόδους ελέγχου ταυτότητας για να εκτυπώσετε αποθηκευμένες εργασίες.
		Εμφανίζει την κατάσταση του τόνερ.
		Επιλέξτε τη φωτεινότητα ή τη γλώσσα της οθόνης αφής.
		Προσαρμόζει τις ρυθμίσεις επιλογών όπως σκουρότητα, τύπος πρωτοτύπου και άλλα.

Επισκόπηση μενού

(Information)	(Eco)	(Direct USB)	(Setup)		
Configuration	Eco-On	Print From	System	Admin Setup[c]	Overwrite Method
Demo Page	Off	(Ρυθμίσεις επιλογών)	Date&Time	User Access Control	Overwrite Times
Help List	On	Copies	Clock Mode	Authentication	Application
Network Configuration	Settings	Auto Fit	Language	Stamp	Application Management
Supplies Information	Default Mode	Duplex	Maintenance	Stamp Activate	Install New Application
Job Reports	On	Paper Source	Default Paper Size	Item	Network
Usage Counter	Off	File Manage	Skip Blank Pages	Opacity	TCP/IP(IPv4)
Account[a]	On-Forced[b]	(Ρυθμίσεις επιλογών)	Power Save	Position	TCP/IP (IPv6)
Font List	Feature Configuration	Delete	Wakeup Event	Secure Release	Ethernet
	Default	Format	Auto Power Off	Max Job Count per User	802.1x
	Custom	Show Space	Altitude Adjustment	Smart Release	Protocol Management
			Job Timeout	Release Mode	HTTP
			File Policy	Change Admin Password	WINS
			Held Job Timeout	Firmware Upgrade	SNMPv1/v2
				Image Overwrite	
				Manual	

a. Αυτό είναι διαθέσιμο μόνο όταν έχει ενεργοποιηθεί η Αντιστοίχιση εργασίας από το SyncThru™ Web Admin Service.

b. Εάν ενεργοποιήσετε την οικονομική λειτουργία με έναν κωδικό πρόσβασης από την υπηρεσία SyncThru™ Web Service (καρτέλα**Settings** > **Machine Settings** > **System** > **Eco Settings**) ή Samsung Easy Printer Manager (**Ρυθμίσεις συσκευής** > **Eco**), εμφανίζεται το μήνυμα **On force**. Πρέπει να εισάγετε τον κωδικό πρόσβασης για να αλλάξετε την κατάσταση της οικονομικής λειτουργίας.

c. Πρέπει να πληκτρολογήσετε έναν κωδικό πρόσβασης για εισαγωγή σε αυτό το μενού. Ο προεπιλεγμένος κωδικός πρόσβασης είναι **sec00000**.

Επισκόπηση μενού

(Setup)		(Job Status)	(Counter)	(Help)	(Secure Release)[a]
UPnP(SSDP)	Tray Behavior	Current Job	Total Printed	Basic Taskflow	Card
mDNS	Auto Continue	Secure Job		TroubleShooting	Card Registration
SetIP	Auto Tray Switch	Stored Job			ID/PW
SLP	Paper Substitution	Complete Job			PIN
Network Configuration	Tray Protection				
Clear Setting	Graphic				
Layout	Resolution				
Orientation	Clear Text				
Margin	Edge Enhance				
Duplex	Auto CR				
Paper	Emulation				
Copies	Emulation Type				
MP Tray/ [Tray<x>]	Setup				
Paper Source					
Tray Confirmation					

a. Μπορείτε να αλλάξετε το προεπιλεγμένο παράθυρο σύνδεσης από το SyncThru™ Web Service.

Βασικές ρυθμίσεις του μηχανήματος

- Για μοντέλα που δεν υποστηρίζουν την οθόνη ενδείξεων στον πίνακα ελέγχου, μπορείτε να διαμορφώσετε τις ρυθμίσεις του μηχανήματος χρησιμοποιώντας την επιλογή **Ρυθμίσεις συσκευής** στο πρόγραμμα Samsung Easy Printer Manager.
  - Για χρήστες Windows και Mac, η ρύθμιση γίνεται από το **Samsung Easy Printer Manager** > **(Μετάβαση στη λειτουργία για προχωρημένους)** > **Ρυθμίσεις συσκευής**, βλ. “Ρυθμίσεις συσκευής” στη σελίδα 274.

Μετά την ολοκλήρωση της εγκατάστασης, ίσως θελήσετε να ορίσετε τις προεπιλεγμένες ρυθμίσεις του μηχανήματος.

Για να αλλάξετε τις προεπιλεγμένες ρυθμίσεις του μηχανήματος, ακολουθήστε τα παρακάτω βήματα:

Μπορεί να χρειαστεί να πατήσετε **OK** για να περιηγηθείτε στα μενού χαμηλού επιπέδου σε ορισμένα μοντέλα.

1 Επιλέξτε (**Μενού**) > **System Setup** στον πίνακα ελέγχου.

Ή

Για το μοντέλο με οθόνη αφής, επιλέξτε (**Setup**) > **System** > **Next** στην οθόνη αφής.

2 Επιλέξτε την επιλογή που θέλετε και πατήστε **OK**.

Ή

Για το μοντέλο με οθόνη αφής, κάντε την επιλογή που θέλετε και πηγαίνετε στο βήμα 5.

- **Language:** Αλλάξτε τη γλώσσα που εμφανίζεται στον πίνακα ελέγχου.
- **Date & Time:** Μπορείτε να ορίσετε την ώρα και την ημερομηνία. Εκτυπώνονται στις αναφορές. Αν όμως δεν είναι σωστές, πρέπει να τις αλλάξετε, ώστε να εμφανίζονται τα σωστά στοιχεία.

Καταχωρίστε τη σωστή ώρα και ημερομηνία χρησιμοποιώντας τα βελάκια ή το αριθμητικό πληκτρολόγιο (βλ. “Γράμματα και αριθμοί πληκτρολογίου” στη σελίδα 239).

- Μήνας = 01 έως 12
- Ημέρα = 01 έως 31
- Έτος = απαιτούνται και τα τέσσερα ψηφία
- Ώρες = 01 έως 12
- Λεπτά = 00 έως 59

- **Clock Mode:** Μπορείτε να ορίσετε το μηχάνημα να εμφανίζει την τρέχουσα ώρα χρησιμοποιώντας είτε τη 12ωρη είτε την 24ωρη μορφή ώρας.
- **Power Save:** Αν δεν πρόκειται να χρησιμοποιήσετε το μηχάνημα για κάποιο χρονικό διάστημα, χρησιμοποιήστε αυτήν τη λειτουργία για να εξοικονομήσετε ενέργεια.

- Όταν πατήσετε το κουμπί τροφοδοσίας ή ξεκινήσει η εκτύπωση το προϊόν θα επανέλθει από τη λειτουργία εξοικονόμησης ενέργειας.
- Όταν πατήσετε οποιοδήποτε κουμπί εκτός απο το κουμπί τροφοδοσίας, το μηχάνημα επανέρχεται από τη λειτουργία εξοικονόμησης ενέργειας. Πατήστε (**Μενού**) > **System Setup** > **Wakeup Event** >**On** στον πίνακα ελέγχου.

- **Altitude Adj.:** Η ποιότητα εκτύπωσης επηρεάζεται από την ατμοσφαιρική πίεση, η οποία καθορίζεται από το υψόμετρο του μηχανήματος σε σχέση με τη στάθμη της θάλασσας. Πριν ορίσετε την τιμή για το υψόμετρο, καθορίστε σε ποιο υψόμετρο βρίσκεστε (βλ. “Ρύθμιση του υψόμετρου” στη σελίδα 238).

3 Επιλέξτε την επιλογή που θέλετε και πατήστε **OK**.

4 Πατήστε **OK** για να αποθηκεύσετε την επιλογή.

5 Πατήστε (**Άκυρο**) ή το εικονίδιο ( ) για να επιστρέψετε στην κατάσταση ετοιμότητας.

Ανατρέξτε στις παρακάτω συνδέσεις για να αλλάξετε άλλες ρυθμίσεις που είναι χρήσιμες για τη χρήση του μηχανήματος.

- Βλέπε “Ρύθμιση μεγέθους και τύπου χαρτιού” στη σελίδα 56.
- Βλέπε “Γράμματα και αριθμοί πληκτρολογίου” στη σελίδα 239.

Μέσα εκτύπωσης και δίσκος

Σε αυτό το κεφάλαιο παρέχονται πληροφορίες σχετικά με τον τρόπο τοποθέτησης των μέσων εκτύπωσης στο μηχάνημά σας.

- Η χρήση μέσων εκτύπωσης που δεν πληρούν τις συγκεκριμένες προδιαγραφές μπορεί να προκαλέσει προβλήματα ή απαιτούν επισκευές. Αυτές οι επισκευές δεν καλύπτονται από τις συμβάσεις εγγύησης ή σέρβις της Samsung.
- Βεβαιωθείτε ότι δεν χρησιμοποιείτε το φωτογραφικό χαρτί inkjet σε αυτό το μηχάνημα. Μπορεί να προκαλέσει βλάβη.
- Η χρήση εύφλεκτων μέσων εκτύπωσης ενδέχεται να προκαλέσει πυρκαγιά.
- Χρησιμοποιείτε τα προβλεπόμενα μέσα εκτύπωσης (βλέπε “Προδιαγραφές μέσων εκτύπωσης” στη σελίδα 124).
- Βεβαιωθείτε ότι δεν χρησιμοποιείτε το φωτογραφικό χαρτί inkjet σε αυτό το μηχάνημα. Μπορεί να προκαλέσει βλάβη.

Η χρήση εύφλεκτων μέσων ή ύπαρξη ξένων υλικών στον εκτυπωτή ενδέχεται να έχουν ως αποτέλεσμα την υπερθέρμανση της μονάδας και σε σπάνιες περιπτώσεις μπορεί να προκαλέσουν πυρκαγιά.

Επισκόπηση δίσκου

Εάν δεν προσαρμόσετε τον οδηγό, μπορεί να προκληθεί καταχώρηση χαρτιού, στρέβλωση εικόνας ή εμπλοκή του χαρτιού.

Για να αλλάξετε το μέγεθος, πρέπει να προσαρμόσετε τους οδηγούς χαρτιού.

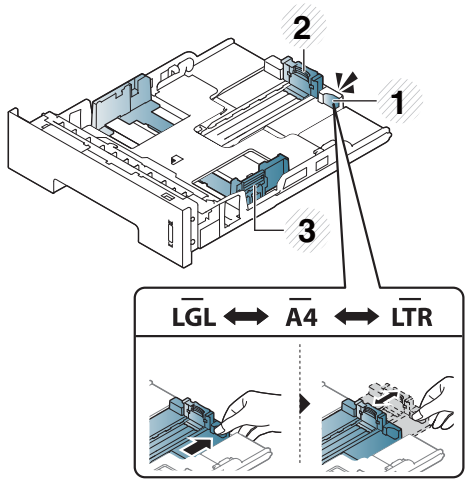

1 Οδηγός επέκτασης δίσκου
2 Οδηγός μήκους χαρτιού
3 Οδηγός πλάτους χαρτιού

Μέσα εκτύπωσης και δίσκος

Η μονάδα εκτύπωσης διπλής όψης είναι προρυθμισμένη για χαρτί μεγέθους Letter/LGL ή A4, ανάλογα με τη χώρα. Για να αλλάξετε το μέγεθος του χαρτιού, προσαρμόστε τους οδηγούς όπως φαίνεται παρακάτω.

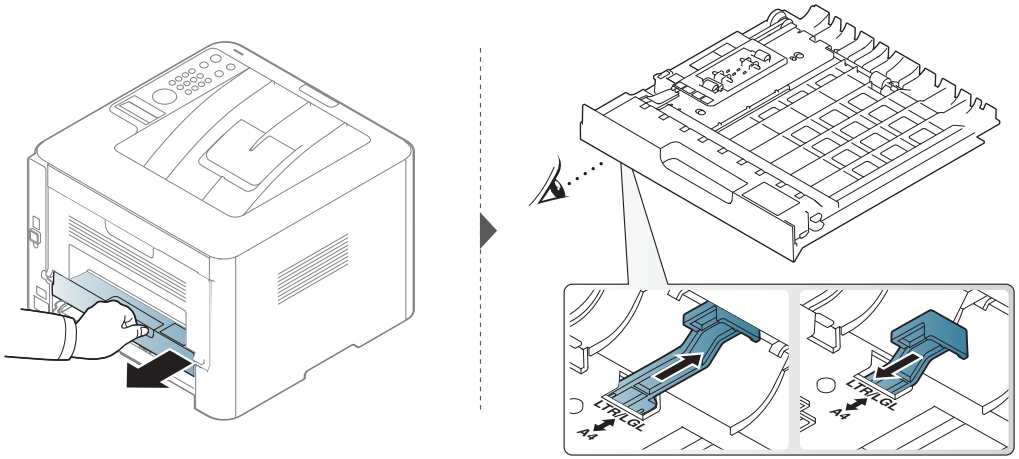

Η ένδειξη ποσότητας χαρτιού δείχνει την ποσότητα του χαρτιού στο δίσκο.

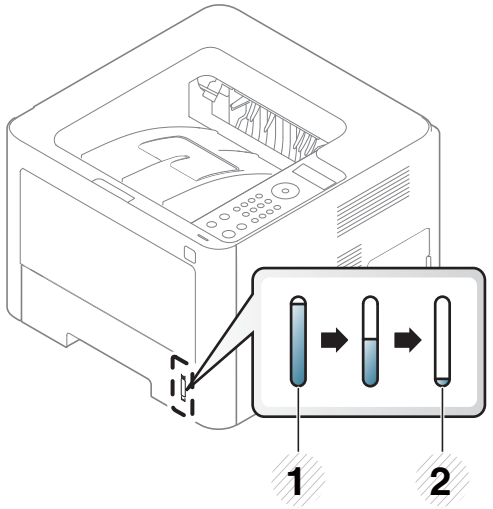

1 Γεμάτος
2 Άδειος

Τοποθέτηση χαρτιού στο δίσκο

Οι εικόνες σε αυτόν τον οδηγό χρήσης ενδέχεται να διαφέρουν από το μηχάνημά σας, ανάλογα με τις επιλογές ή τα μοντέλα. Ελέγξτε τον τύπο του μηχανήματός σας (βλ. “Μπροστινή όψη” στη σελίδα 24).

Μέσα εκτύπωσης και δίσκος

Δίσκος 1 / προαιρετικός δίσκος

1 Τραβήξτε προς τα έξω το δίσκο χαρτιού.

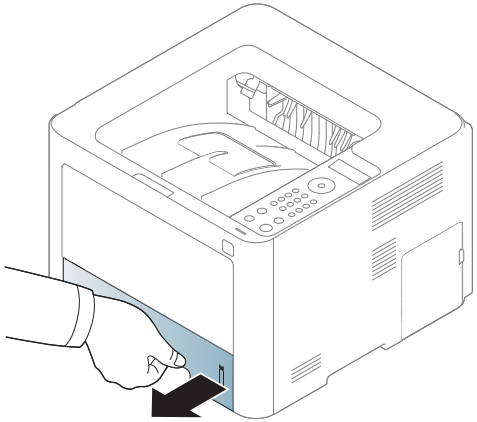

2 Μετακινήστε τον οδηγό πλάτους χαρτιού και το μοχλό μήκους χαρτιού για να τους φέρετε στη σωστή θέση μεγέθους χαρτιού που επισημαίνεται στο κάτω μέρος του δίσκου ώστε να αλλάξετε το μέγεθος (βλ. “Επισκόπηση δίσκου” στη σελίδα 44).

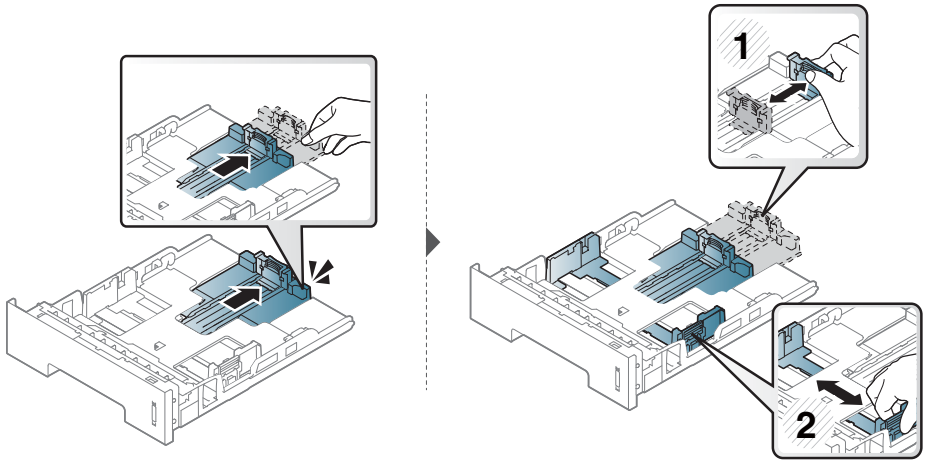

3 Λυγίστε ή ξεφυλλίστε την άκρη της δεσμίδας χαρτιού για να ξεχωρίσετε τα χαρτιά πριν τα τοποθετήσετε.

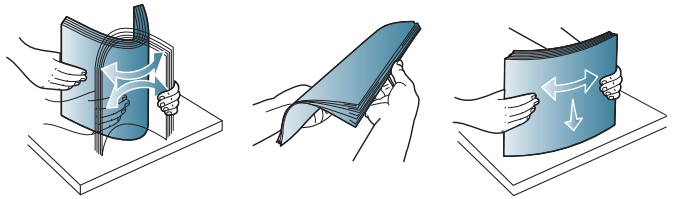

4 Αφού εισάγετε χαρτί στο δίσκο, επαναφέρετε τους οδηγούς πλάτους και μήκους χαρτιού.

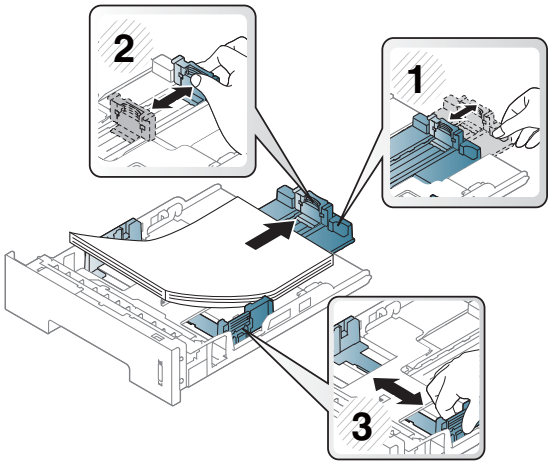

- Μην σπρώχνετε υπερβολικά τον οδηγό πλάτους χαρτιού, γιατί θα παραμορφωθεί το μέσο εκτύπωσης.
- Αν δεν ρυθμίσετε τον οδηγό πλάτους χαρτιού, μπορεί να μπλοκάρει το χαρτί.

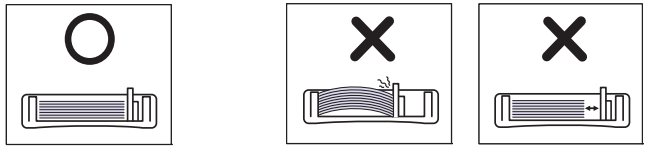

- Μην χρησιμοποιήσετε χαρτί με κύρτωση στο μπροστινό άκρο γιατί μπορεί να προκληθεί εμπλοκή χαρτιού ή να τσαλακωθεί το χαρτί.

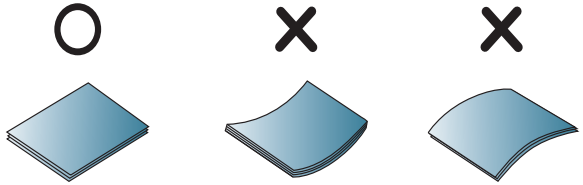

5 Εισαγάγετε και πάλι το δίσκο στο μηχάνημα.

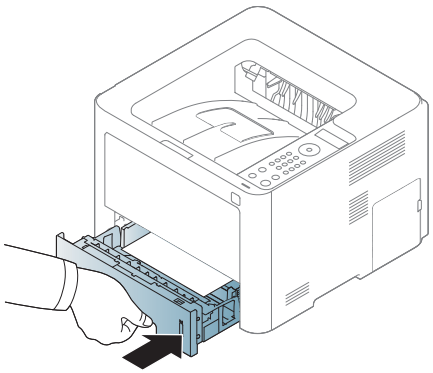

6 Όταν εκτυπώνετε ένα έγγραφο, ρυθμίστε τον τύπο χαρτιού και το μέγεθος για το δίσκο (βλ. “Ρύθμιση μεγέθους και τύπου χαρτιού” στη σελίδα 56).

Δίσκος πολλαπλών χρήσεων (ή μη αυτόματος τροφοδότης)

Οι εικόνες σε αυτόν τον οδηγό χρήσης ενδέχεται να διαφέρουν από το μηχάνημά σας, ανάλογα με τις επιλογές ή τα μοντέλα. Ελέγξτε τον τύπο του μηχανήματός σας (βλ. “Μπροστινή όψη” στη σελίδα 24).

Ο δίσκος πολλαπλών χρήσεων (ή μη αυτόματος τροφοδότης) μπορεί να χωρέσει ειδικά μεγέθη και τύπους υλικών εκτύπωσης, όπως ταχυδρομικές κάρτες, κάρτες σημειώσεων και φακέλους (βλέπε “Προδιαγραφές μέσων εκτύπωσης” στη σελίδα 124).

Συμβουλές για τη χρήση του δίσκου πολλαπλών χρήσεων (ή μη αυτόματου τροφοδότη)

- Τοποθετείτε κάθε φορά μόνο έναν τύπο μέσου εκτύπωσης, του ίδιου μεγέθους και βάρους, στο δίσκο πολλαπλών χρήσεων (ή μη αυτόματο τροφοδότη).
- Για να αποφύγετε τις εμπλοκές, μην προσθέτετε χαρτί κατά τη διάρκεια της εκτύπωσης, αν υπάρχει ακόμα χαρτί στο δίσκο πολλαπλών χρήσεων (ή μη αυτόματο τροφοδότη). Αυτό ισχύει και για τους άλλους τύπους μέσων εκτύπωσης.
- Τοποθετείτε πάντοτε μόνο τα προβλεπόμενα μέσα εκτύπωσης, έτσι ώστε να αποφεύγονται τα μπλοκαρίσματα χαρτιού και τα προβλήματα με την ποιότητα της εκτύπωσης (βλ. “Προδιαγραφές μέσων εκτύπωσης” στη σελίδα 124).
- Ισιώστε οποιαδήποτε καμπύλη υπάρχει σε ταχυδρομικές κάρτες, φακέλους και ετικέτες πριν την τοποθέτησή τους στο δίσκο πολλαπλών χρήσεων (ή μη αυτόματο τροφοδότη).

1 Τραβήξτε το δίσκο χαρτιού για μη αυτόματη τροφοδοσία.

Ή

Πατήστε το κουμπί απελευθέρωσης του δίσκου πολλαπλών χρήσεων (ή μη αυτόματου τροφοδότη) για να ανοίξει.

- M332xND/M382xD series

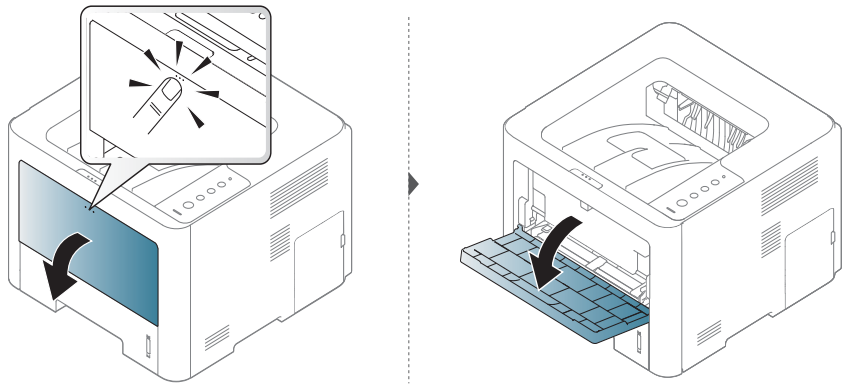

Μέσα εκτύπωσης και δίσκος

- M382xND/M382xDW/M402x series

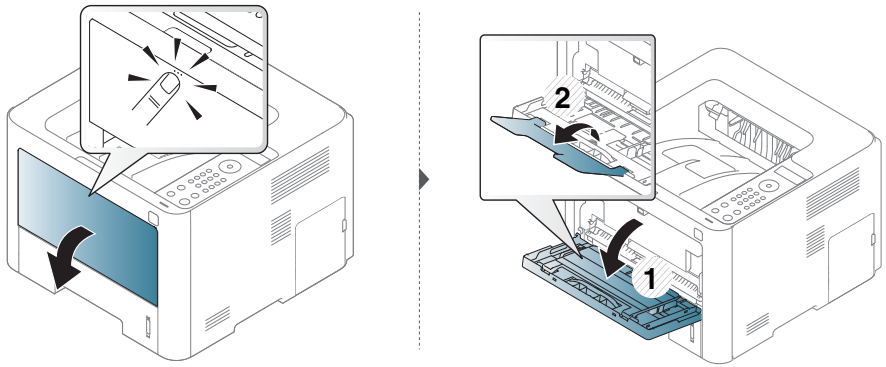

2 Τοποθετήστε το χαρτί.

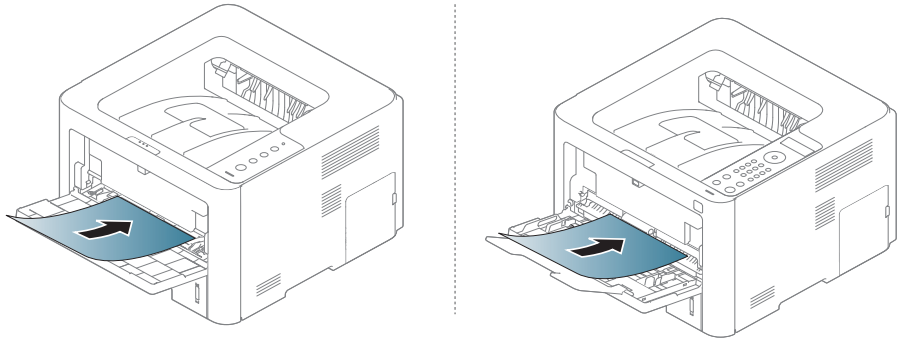

3 Πιέστε τους οδηγούς μήκους χαρτιού στο δίσκο πολλαπλών χρήσεων (ή μη αυτόματο τροφοδότη) και προσαρμόστε τους στο πλάτος του χαρτιού. Μην τους πιέζετε υπερβολικά, γιατί θα λυγίσει το χαρτί, με αποτέλεσμα να προκληθεί εμπλοκή ή παραμόρφωση του χαρτιού.

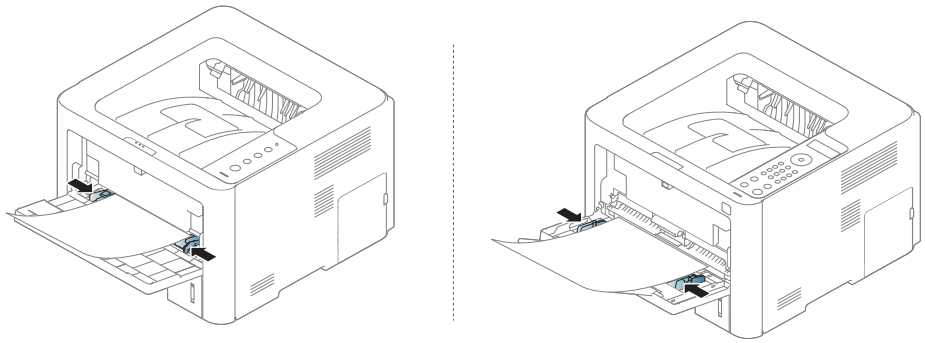

- Κατά την εκτύπωση σε ειδικά μέσα εκτύπωσης, πρέπει να ακολουθήσετε τις γενικές οδηγίες τοποθέτησης (Βλ. “Εκτύπωση σε ειδικά μέσα” στη σελίδα 50).
- Όταν τα χαρτιά επικαλύπτονται κατά την εκτύπωση με χρήση του δίσκου πολλαπλών χρήσεων (ή μη αυτόματου τροφοδότη), ανοίξτε το δίσκο 1, αφαιρέστε τα χαρτιά που επικαλύπτονται και δοκιμάστε να εκτυπώσετε ξανά.

4 Όταν εκτυπώνετε ένα έγγραφο, ρυθμίστε τον τύπο χαρτιού και το μέγεθος για το δίσκο πολλαπλών χρήσεων (ή μη αυτόματο τροφοδότη) (βλ. “Ρύθμιση μεγέθους και τύπου χαρτιού” στη σελίδα 56).

Μέσα εκτύπωσης και δίσκος

Εκτύπωση σε ειδικά μέσα

Ο παρακάτω πίνακας παραθέτει τα διαθέσιμα ειδικά μέσα στο δίσκο.

Οι ρυθμίσεις χαρτιού στο μηχάνημα και στο πρόγραμμα οδήγησης πρέπει να ταιριάζουν ώστε να μην παρουσιαστεί σφάλμα ασυμφωνίας χαρτιού.

Για να αλλάξετε τη ρύθμιση χαρτιού στο μηχάνημα, από το **Samsung Easy Printer Manager** επιλέξτε **(Μετάβαση στη λειτουργία για προχωρημένους)** > **Ρυθμίσεις συσκευής**.

Ή αν το μηχάνημά σας υποστηρίζει οθόνη ενδείξεων ή οθόνη αφής, μπορείτε να το ρυθμίσετε από τον πίνακα ελέγχου.

Στη συνέχεια, ορίστε τον τύπο χαρτιού από το παράθυρο **Προτιμήσεις εκτύπωσης** > καρτέλα**Χαρτί** > **Τύπος χαρτιού** (βλ.“Άνοιγμα προτιμήσεων εκτύπωσης” στη σελίδα 59).

- Όταν χρησιμοποιείτε κάποιο ειδικό μέσο, σας συνιστούμε να τοποθετείτε ένα φύλλο τη φορά (βλ. “Προδιαγραφές μέσων εκτύπωσης” στη σελίδα 124).
- Οι εικόνες σε αυτόν τον οδηγό χρήσης ενδέχεται να διαφέρουν από το μηχάνημά σας, ανάλογα με τις επιλογές ή τα μοντέλα. Ελέγξτε τον τύπο του μηχανήματός σας (βλ. “Μπροστινή όψη” στη σελίδα 24).

Για να δείτε τα βάρη χαρτιού για κάθε φύλλο, βλ. “Προδιαγραφές μέσων εκτύπωσης” στη σελίδα 124.

Τύποι	Δίσκος 1	Προαιρετικός δίσκος[a]	Δίσκος πολλαπλών χρήσεων (ή μη αυτόματος τροφοδότης)
Απλό χαρτί	•	•	•
Χοντρό χαρτί	•	•	•
Πιο χοντρό			•
Λεπτό χαρτί	•	•	•
Ανθεκτικό χαρτί Bond	•	•	•
Χρώμα			•
Χαρτόνι	•	•	•
Ετικέτες			•
Διαφάνεια			•
Φάκελος			•
Προεκτυπωμένο			•
Βαμβάκι			•
Ανακυκλωμένο χαρτί	•	•	•
Χαρτί Archive	•	•	•

a. Αυτή η λειτουργία είναι διαθέσιμη όταν εγκαθιστάτε προαιρετικό δίσκο (βλ. “Λειτουργία ποικιλίας” στη σελίδα 11).

(●: Υποστηρίζεται, Κενό: δεν υποστηρίζεται)

Μέσα εκτύπωσης και δίσκος

Φάκελος

Η επιτυχημένη εκτύπωση σε φακέλους εξαρτάται από την ποιότητα των φακέλων.

Για να εκτυπώσετε σε έναν φάκελο, τοποθετήστε τον όπως φαίνεται στην παρακάτω εικόνα.

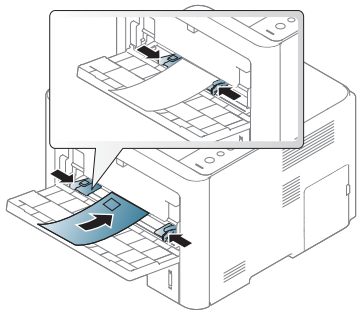

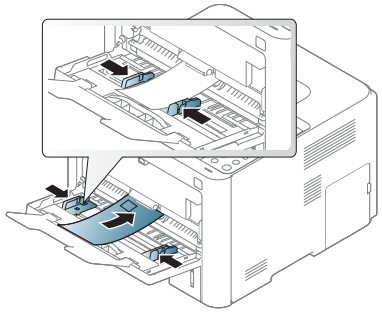

Μέσα εκτύπωσης και δίσκος

- Αν οι εκτυπωμένοι φάκελοι είναι τσαλακωμένοι ή παρουσιάζουν πτυχώσεις ή έντονες μαύρες γραμμές, ανοίξτε το πίσω κάλυμμα και τραβήξτε προς τα κάτω το μοχλό πίεσης στη δεξιά πλευρά και προσπαθήστε να εκτυπώσετε ξανά. Το πίσω κάλυμμα πρέπει να παραμένει ανοικτό κατά την εκτύπωση.

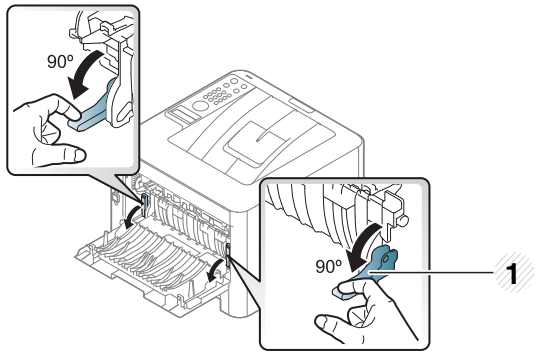

1 Μοχλός πίεσης

- Όταν εκτυπώνετε σε φάκελο, κλείστε το στήριγμα εξόδου. Αλλιώς μπορεί να συμβεί εμπλοκή χαρτιού.

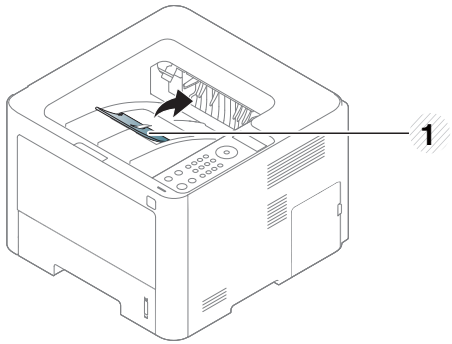

1 Στήριγμα εξόδου

- Όταν επιλέγετε φακέλους να λαμβάνετε υπόψη σας τους εξής παράγοντες:
  - **Βάρος:** δεν θα πρέπει να υπερβαίνει τα 90 g/m^2, διαφορετικά μπορεί να παρουσιαστεί εμπλοκή χαρτιού.
  - **Κατασκευή:** θα πρέπει να κάθεται επίπεδα με κατσάρωμα μικρότερο από 6 mm και δεν θα πρέπει να περιέχει αέρα.
  - **Κατάσταση:** δεν πρέπει να είναι τσαλακωμένοι, κομμένοι ή να έχουν φθορές.
  - **Θερμοκρασία:** θα πρέπει να αντιστέκεται στη θερμότητα και την πίεση του μηχανήματος κατά τη λειτουργία.
- Να χρησιμοποιείτε μόνο καλοφτιαγμένους φακέλους με καλά διπλωμένες πτυχώσεις.
- Μην χρησιμοποιείτε φακέλους με γραμματόσημα.
- Μην χρησιμοποιείτε φακέλους με συνδετήρες, κουμπώματα, παραθυράκια, επιστρώσεις, αυτοκόλλητες ταινίες ή άλλα συνθετικά υλικά.
- Μην χρησιμοποιείτε φθαρμένους ή χαμηλής ποιότητας φακέλους.
- Βεβαιωθείτε ότι η ραφή και στις δύο ακμές του φακέλου εκτείνεται μέχρι τη γωνία του φακέλου.

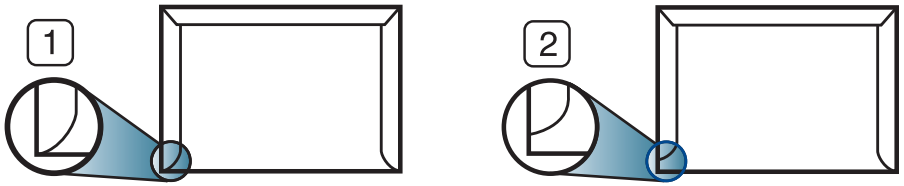

1 Αποδεκτό
2 Μη αποδεκτό

Μέσα εκτύπωσης και δίσκος

- Φάκελοι με αποσπώμενη αυτοκόλλητη ταινία ή με περισσότερες από μία γλώσσες που αναδιπλώνονται για να σφραγίσουν το φάκελο πρέπει να χρησιμοποιούν κόλλες συμβατές με τη θερμοκρασία της μονάδας φούρνου του μηχανήματος, περίπου 170 °C, για 0,1 του δευτερολέπτου. Οι πρόσθετες γλώσσες και ταινίες μπορεί να προκαλέσουν τσαλακώματα, πτυχώσεις ή μπλοκαρίσματα, ενώ μπορεί επίσης να προκαλέσουν ζημιά στη μονάδα φούρνου.
- Για βέλτιστη ποιότητα εκτύπωσης, μην τοποθετείτε τα περιθώρια σε απόσταση μικρότερη από 15 mm από τις ακμές του φακέλου.
- Να αποφεύγετε την εκτύπωση πάνω από το σημείο στο οποίο ενώνονται οι ραφές του φακέλου.

Διαφάνεια

Για την αποφυγή πρόκλησης ζημιάς στο μηχάνημα, χρησιμοποιείτε μόνο διαφάνειες που έχουν σχεδιαστεί για χρήση σε εκτυπωτές λέιζερ.

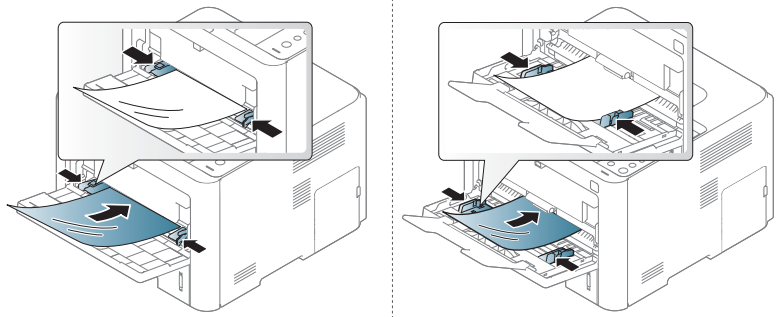

- Θα πρέπει να αντέχει στη θερμοκρασία φούρνου του μηχανήματος.
- Τοποθετήστε τις σε επίπεδη επιφάνεια, αφού τις αφαιρέσετε από το μηχάνημα.
- Μην αφήνετε αχρησιμοποίητες διαφάνειες στο δίσκο χαρτιού για μεγάλο χρονικό διάστημα. Μπορεί να συσσωρευτεί σκόνη και βρομιά, που αφήνουν κηλίδες στην εκτύπωση.
- Να χειρίζεστε τις διαφάνειες με προσοχή, για να αποφύγετε τυχόν κηλίδες από δαχτυλιές.
- Για να μην ξεθωριάσουν οι διαφάνειες, να αποφεύγετε την παρατεταμένη έκθεσή τους στο φως του ήλιου.
- Βεβαιωθείτε ότι οι διαφάνειες δεν είναι τσαλακωμένες ή ζαρωμένες και ότι δεν έχουν σχιστεί οι άκρες τους.

- Μην χρησιμοποιείτε διαφάνειες που έχουν αποχωριστεί από το οπισθόφυλλο.
- Για να μην κολλήσουν οι διαφάνειες μεταξύ τους, μην αφήνετε τα εκτυπωμένα φύλλα να στοιβάζονται καθώς εκτυπώνονται.

Ετικέτες

Για την αποφυγή πρόκλησης ζημιάς στο μηχάνημα, χρησιμοποιείτε μόνο ετικέτες που έχουν σχεδιαστεί για χρήση σε εκτυπωτές λέιζερ.

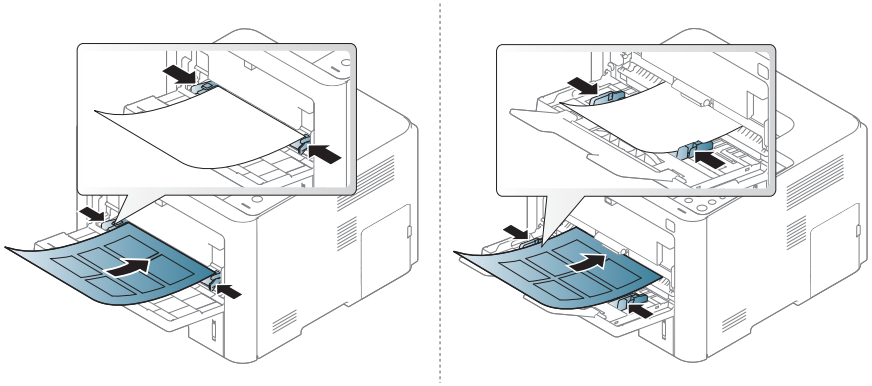

- Όταν επιλέγετε ετικέτες να λαμβάνετε υπόψη σας τους εξής παράγοντες:
  - **Κόλλες:** Πρέπει να μπορούν να αντέχουν τη θερμοκρασία της μονάδας φούρνου του μηχανήματος στους 170°C περίπου.
  - **Διευθέτηση:** Χρησιμοποιήστε μόνο φύλλα ετικετών όπου δεν υπάρχουν περιοχές με γυμνό οπισθόφυλλο μεταξύ των ετικετών. Οι ετικέτες μπορεί να ξεκολλήσουν από φύλλα με κενά ανάμεσα στις ετικέτες και να προκαλέσουν σοβαρά μπλοκαρίσματα στο μηχάνημα.
  - **Καμπύλωση:** Πρέπει να κάθονται επίπεδες με κατσάρωμα μικρότερο από 13 σε κάθε κατεύθυνση.
  - **Κατάσταση:** Μην χρησιμοποιήσετε ετικέτες τσαλακωμένες, με φυσαλίδες ή ετικέτες που φαίνεται να έχουν αποκολληθεί.
- Βεβαιωθείτε ότι δεν υπάρχει ακάλυπτη κολλητική ουσία ανάμεσα στις ετικέτες. Πιθανά ακάλυπτα σημεία ενδέχεται να προκαλέσουν αποκόλληση των ετικετών κατά τη διάρκεια της εκτύπωσης, άρα και ενδεχόμενα μπλοκαρίσματα χαρτιού. Η ακάλυπτη κόλλα μπορεί επίσης να προκαλέσει ζημιά στα εξαρτήματα του μηχανήματος.
- Μην περνάτε το φύλλο ετικετών μέσα από το μηχάνημα πάνω από μία φορά. Το οπισθόφυλλο του αυτοκόλλητου είναι σχεδιασμένο για ένα μόνο πέρασμα από το μηχάνημα.
- Μην χρησιμοποιείτε ετικέτες που έχουν αρχίσει να ξεκολλούν από το οπισθόφυλλο ή που είναι τσαλακωμένες, έχουν φυσαλίδες ή έχουν υποστεί άλλου είδους φθορά.

Μέσα εκτύπωσης και δίσκος

Χαρτόνι/Χαρτί εξειδικευμένου μεγέθους

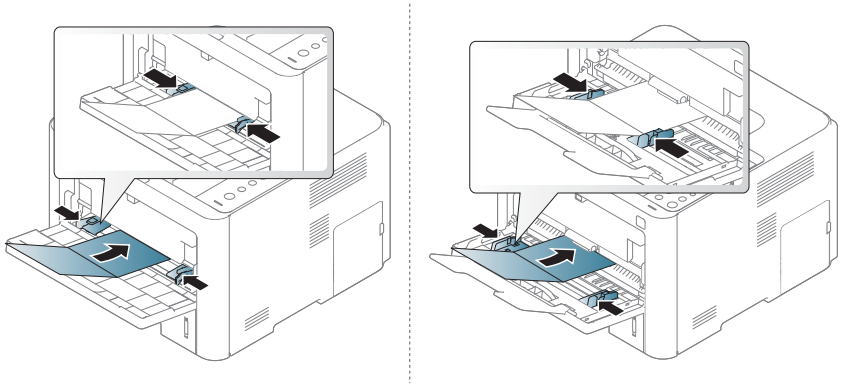

- Στην εφαρμογή λογισμικού, ορίστε τα περιθώρια σε απόσταση τουλάχιστον 6,4 mm από τα άκρα του υλικού.

Προτυπωμένο χαρτί

Όταν τοποθετείτε προτυπωμένο χαρτί, η τυπωμένη πλευρά θα πρέπει να είναι με την όψη προς τα πάνω, με ένα μη καμπυλωμένο άκρο στο μπροστινό μέρος. Αν αντιμετωπίσετε προβλήματα με την τροφοδοσία χαρτιού, γυρίστε το χαρτί από την άλλη όψη. Λάβετε υπόψη σας ότι η ποιότητα εκτύπωσης δεν είναι εγγυημένη.

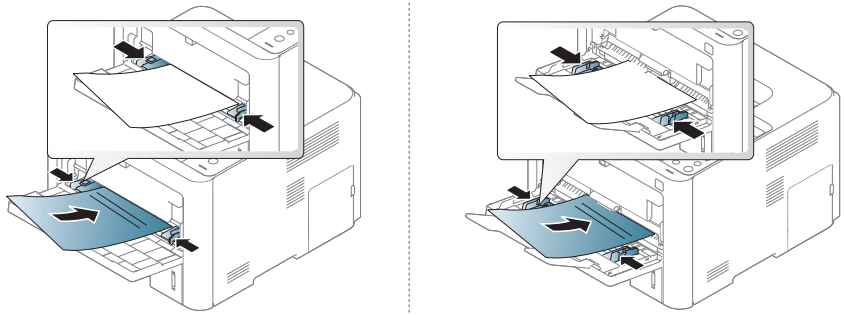

- Πρέπει να εκτυπώνεται με ανθεκτικά στη θερμοκρασία μελάνια που δεν ξεθωριάζουν, δεν εξατμίζονται ή δεν απελευθερώνουν επικίνδυνες εκπομπές, όταν εκτίθενται στη θερμοκρασία της μονάδας φούρνου του μηχανήματος για 0,1 του δευτερολέπτου (περίπου 170 °C).
- Το μελάνι στο προτυπωμένο χαρτί πρέπει να είναι άφλεκτο, και δεν θα πρέπει να επηρεάζει δυσμενώς κανέναν κύλινδρο του μηχανήματος.
- Πριν από την τοποθέτηση του προτυπωμένου χαρτιού, βεβαιωθείτε ότι το μελάνι επάνω στο χαρτί είναι στεγνό. Κατά την επεξεργασία στη μονάδα φούρνου μπορεί να τρέξει υγρό μελάνι από το προτυπωμένο χαρτί, με συνέπεια να μειωθεί η ποιότητα της εκτύπωσης.

Μέσα εκτύπωσης και δίσκος

Γυαλιστερό φωτογραφικό

- Συνιστώμενα μέσα: Γυαλιστερό χαρτί (Letter) για αυτό το μηχάνημα από την **HP Brochure Paper** (Προϊόν: Q6611A) μόνο.
- Συνιστώμενα μέσα: Γυαλιστερό χαρτί (A4) για αυτό το μηχάνημα από την **HP Superior Paper 160 glossy** (Προϊόν: Q6616A).

Ρύθμιση μεγέθους και τύπου χαρτιού

Μετά την τοποθέτηση χαρτιού στο δίσκο χαρτιού, ρυθμίστε το μέγεθος και τον τύπο χαρτιού χρησιμοποιώντας τα κουμπιά του πίνακα ελέγχου.

Οι ρυθμίσεις χαρτιού στο μηχάνημα και στο πρόγραμμα οδήγησης πρέπει να ταιριάζουν ώστε να μην παρουσιαστεί σφάλμα ασυμφωνίας χαρτιού.

Για να αλλάξετε τη ρύθμιση χαρτιού στο μηχάνημα, από το **Samsung Easy Printer Manager** επιλέξτε **(Μετάβαση στη λειτουργία για προχωρημένους)** > **Ρυθμίσεις συσκευής**.

Ή αν το μηχάνημά σας υποστηρίζει οθόνη ενδείξεων ή οθόνη αφής, μπορείτε να το ρυθμίσετε από τον πίνακα ελέγχου.

Στη συνέχεια, ορίστε τον τύπο χαρτιού από το παράθυρο **Προτιμήσεις εκτύπωσης** > καρτέλα**Χαρτί** > **Τύπος χαρτιού** (βλ.“Άνοιγμα προτιμήσεων εκτύπωσης” στη σελίδα 59).

Ίσως είναι απαραίτητο να πατήσετε **OK** για να περιηγηθείτε στα μενού χαμηλού επιπέδου σε ορισμένα μοντέλα.

1. Επιλέξτε (**Μενού**) > Χαρτί > **Paper Size** or **Paper Type**στον πίνακα ελέγχου.

   Ή

   Για το μοντέλο με οθόνη αφής, επιλέξτε (**Setup**) > **Paper** > **Next** > επιλέξτε ένα δίσκο > **Paper Size** ή **Paper Type** στην οθόνη αφής.

2. Πραγματοποιήστε την επιλογή που θέλετε.

   Για το μοντέλο με οθόνη αφής, κάντε την επιλογή που θέλετε και πηγαίνετε στο βήμα 4.

3. Πατήστε **OK** για να αποθηκεύσετε την επιλογή.

4. Πατήστε (**Άκυρο**) ή το εικονίδιο ( ) για να επιστρέψετε στην κατάσταση ετοιμότητας.

Αν θέλετε να χρησιμοποιήσετε χαρτί ειδικού μεγέθους, όπως χαρτί τιμολόγησης, επιλέξτε την καρτέλα **Χαρτί** > **Μέγεθος** > **Επεξεργασία...** και ρυθμίστε την επιλογή **Ρυθμίσεις προσαρμοσμένου μεγέθους χαρτιού** στο στοιχείο **Προτιμήσεις εκτύπωσης** (βλέπε “Άνοιγμα προτιμήσεων εκτύπωσης” στη σελίδα 59).

Μέσα εκτύπωσης και δίσκος

Χρήση του στηρίγματος εξόδου

Η επιφάνεια του δίσκου εξόδου μπορεί αν ζεσταθεί εάν εκτυπώσετε συνεχόμενα ένα μεγάλο αριθμό σελίδων. Βεβαιωθείτε ότι δεν αγγίζετε την επιφάνεια και μην επιτρέπετε σε παιδιά να την πλησιάσουν.

Οι εκτυπωμένες σελίδες στοιβάζονται στο στήριγμα εξόδου και το στήριγμα εξόδου βοηθάει την ευθυγράμμιση των εκτυπωμένων σελίδων. Ξεδιπλώστε το στήριγμα εξόδου.

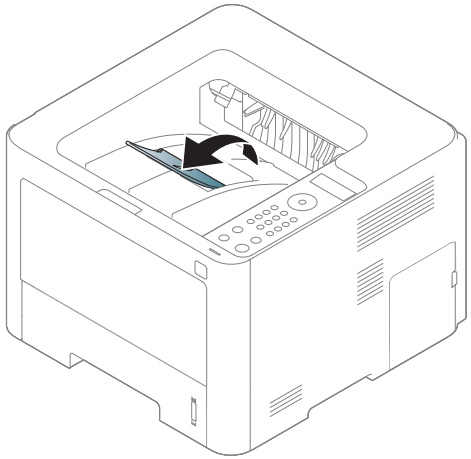

- Οι εικόνες σε αυτόν τον οδηγό χρήσης ενδέχεται να διαφέρουν από το μηχάνημά σας, ανάλογα με τις επιλογές ή τα μοντέλα. Ελέγξτε τον τύπο του μηχανήματός σας (βλ. “Μπροστινή όψη” στη σελίδα 24).
- Αν στο δίσκο εξόδου έχουν συσσωρευτεί περισσότερες από 50 σελίδες (μίας όψης) χαρτιού τύπου Legal, το χαρτί μπορεί να μην ευθυγραμμίζεται ή να συμβούν εμπλοκές. Μην αφήνετε το χαρτί να συσσωρεύεται στο δίσκο εξόδου.
- Όταν εκτυπώνετε σε χοντρό χαρτί, το χαρτί μπορεί να μην ευθυγραμμίζεται σωστά στο στήριγμα της εξόδου. Κλείστε το στήριγμα εξόδου ή γυρίστε ανάποδα το χαρτί στο δίσκο πριν εκτυπώσετε.

Βασικες ρυθμισεις εκτυπωσης

Για ειδικές δυνατότητες εκτύπωσης, ανατρέξτε στον Οδηγό για προχωρημένους (βλ. “Χρήση προηγμένων λειτουργιών εκτύπωσης” στη σελίδα 243).

Εκτύπωση

- Εάν είστε χρήστης λειτουργικού συστήματος Mac ή Linux, βλ. τον Οδηγός Για Προχωρημένους (βλ. “Εκτύπωση σε Mac” στη σελίδα 254, “Εκτυπωση σε Linux” στη σελίδα 256 ή “Εκτύπωση σε Unix” στη σελίδα 258).
- Για χρήστες Windows 8, βλ. “Βασικές ρυθμίσεις εκτύπωσης” στη σελίδα 280.

Το παρακάτω παράθυρο **Προτιμήσεις εκτύπωσης** αφορά στο Σημειωματάριο των Windows 7.

1 Ανοίξτε το έγγραφο που θέλετε να εκτυπώσετε.

2 Επιλέξτε **Εκτύπωση** από το μενού **Αρχείο**.

3 Επιλέξτε το μηχάνημά σας από τη λίστα **Επιλογή εκτυπωτή**.

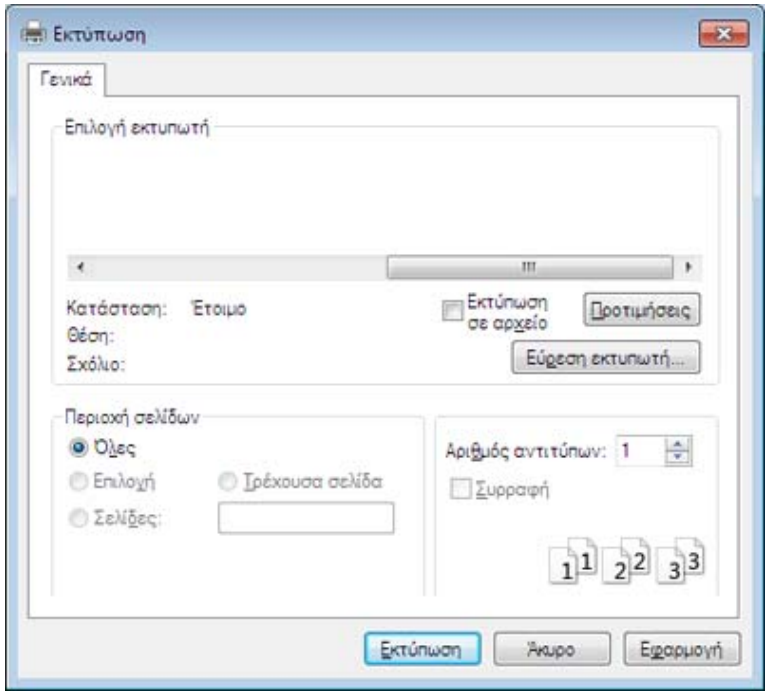

4 Οι βασικές ρυθμίσεις εκτύπωσης, που περιλαμβάνουν τον αριθμό αντιγράφων και την περιοχή εκτύπωσης, επιλέγονται στο παράθυρο **Εκτύπωση**.

Για να εκμεταλλευτείτε τις προηγμένες δυνατότητες εκτύπωσης, κάντε κλικ στο **Ιδιότητες** ή στο **Προτιμήσεις** στο παράθυρο **Εκτύπωση** (βλ. “Άνοιγμα προτιμήσεων εκτύπωσης” στη σελίδα 59).

5 Για να ξεκινήσει η εκτύπωση, κάντε κλικ στο **OK** ή στο **Εκτύπωση** στο παράθυρο **Εκτύπωση**.

Βασικες ρυθμισεις εκτυπωσης

Ακύρωση μιας εργασίας εκτύπωσης

Εάν η εργασία εκτύπωσης είναι σε αναμονή σε ουρά εκτυπώσεων ή σε ετεροχρονιστή εκτυπώσεων, μπορείτε να ακυρώσετε την εργασία ως εξής:

- Μπορείτε να ανοίξετε αυτό το παράθυρο κάνοντας διπλό κλικ στο εικονίδιο του μηχανήματος () στη γραμμή εργασιών των Windows.
- Μπορείτε επίσης να ακυρώσετε την τρέχουσα εργασία πατώντας (**Άκυρο**) στον πίνακα ελέγχου.

Άνοιγμα προτιμήσεων εκτύπωσης

- Το παράθυρο **Προτιμήσεις εκτύπωσης** που εμφανίζεται σε αυτόν τον οδηγό χρήσης μπορεί να διαφέρει ανάλογα με το μηχάνημα που χρησιμοποιείτε.
- Όταν ενεργοποιήσετε κάποια επιλογή στο **Προτιμήσεις εκτύπωσης**, ενδέχεται να δείτε ένα προειδοποιητικό σύμβολο ή το σύμβολο . Το θαυμαστικό ( ) σημαίνει ότι μπορείτε να πραγματοποιήσετε τη συγκεκριμένη επιλογή, αλλά δεν συνιστάται, και το σύμβολο σημαίνει ότι δεν μπορείτε να πραγματοποιήσετε αυτήν την επιλογή λόγω των ρυθμίσεων ή του περιβάλλοντος του μηχανήματος.
- Για χρήστες Windows 8, βλ. “Άνοιγμα περισσότερων ρυθμίσεων” στη σελίδα 281.

1. Ανοίξτε το έγγραφο που θέλετε να εκτυπώσετε.
2. Επιλέξτε **Εκτύπωση** από το μενού “Αρχείο”. Εμφανίζεται το παράθυρο **Εκτύπωση**.
3. Επιλέξτε το μηχάνημά σας από το **Επιλογή εκτυπωτή**.
4. Κάντε κλικ στο **Ιδιότητες** ή στο **Προτιμήσεις**.

Το στιγμιότυπο οθόνης ενδέχεται να διαφέρει ανάλογα με το μοντέλο.

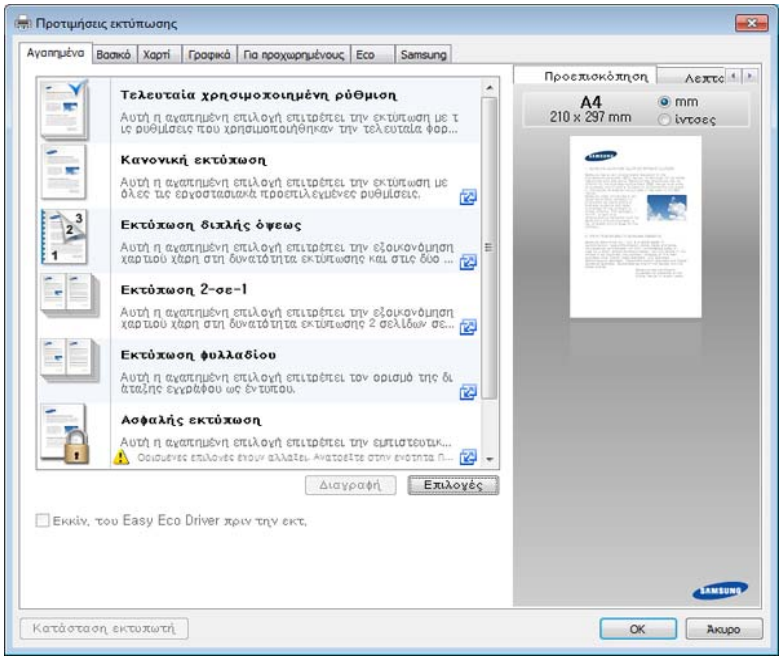

- Μπορείτε να χρησιμοποιήσετε τη λειτουργία **Eco** για να εξοικονομήσετε χαρτί και τόνερ πριν από την εκτύπωση (βλ. “Easy Eco Driver” στη σελίδα 267).
- Μπορείτε να ελέγξετε την τρέχουσα κατάσταση του μηχανήματος πατώντας το κουμπί **Κατάσταση εκτυπωτή** (βλ. “Χρήση του Κατάσταση εκτυπωτή Samsung” στη σελίδα 276).

Χρήση αγαπημένης ρύθμισης

Η επιλογή **Αγαπημένα**, η οποία εμφανίζεται σε κάθε καρτέλα του παραθύρου Προτιμήσεις εκτυπώσεων, εκτός της καρτέλας **Samsung**, σας επιτρέπει να αποθηκεύσετε τις τρέχουσες προτιμήσεις για μελλοντική χρήση.

Για να αποθηκεύσετε ένα στοιχείο στα **Αγαπημένα**, ακολουθήστε τα παρακάτω βήματα:

1. Αλλάξτε τις ρυθμίσεις όπως απαιτείται σε κάθε καρτέλα.
2. Εισαγάγετε ένα όνομα για το στοιχείο στο πλαίσιο εισαγωγής **Αγαπημένα**.

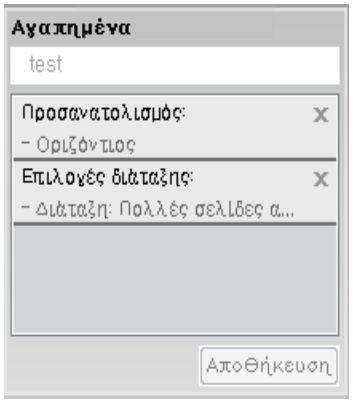

3. Κάντε κλικ στο **Αποθήκευση**.
4. Πληκτρολογήστε όνομα και περιγραφή και επιλέξτε το εικονίδιο που επιθυμείτε.

5 Κάντε κλικ στο **OK**. Όταν αποθηκεύετε τα **Αγαπημένα**, αποθηκεύονται όλες οι τρέχουσες ρυθμίσεις του προγράμματος οδήγησης.

Για να χρησιμοποιήσετε μια αποθηκευμένη ρύθμιση, επιλέξτε την από την καρτέλα **Αγαπημένα**. Το μηχάνημα έχει τώρα ρυθμιστεί ώστε να εκτυπώνει σύμφωνα με τις ρυθμίσεις που έχετε επιλέξει. Για να διαγράψετε τις ρυθμίσεις που έχετε αποθηκεύσει, επιλέξτε τις από την καρτέλα **Αγαπημένα** και κάντε κλικ στο **Διαγραφή**.

Χρήση της βοήθειας

Κάντε κλικ στην επιλογή που θέλετε να μάθετε στο παράθυρο **Προτιμήσεις εκτύπωσης** και πατήστε το **F1** στο πληκτρολόγιό σας.

Οικονομική εκτύπωση

Η λειτουργία **Eco** μειώνει την κατανάλωση τόνερ και τη χρήση χαρτιού. Η λειτουργία **Eco** σας επιτρέπει να εξοικονομήσετε πόρους εκτύπωσης και σας προσφέρει οικολογική εκτύπωση.

Εάν πατήσετε το κουμπί **Eco** από τον πίνακα ελέγχου, ενεργοποιείται η οικονομική λειτουργία. Η προεπιλεγμένη ρύθμιση της οικονομικής λειτουργίας είναι εκτύπωση διπλής όψης (μεγαλύτερη πλευρά), πολλές σελίδες ανά πλευρά (2-up), παράλειψη κενών σελίδων και εξοικονόμηση τόνερ. Ορισμένες δυνατότητες ίσως να μην είναι διαθέσιμες ανάλογα με το μοντέλο.

- Η εκτύπωση σε δύο όψεις (μεγαλύτερη πλευρά) είναι διαθέσιμη μόνο για μοντέλα με δυνατότητα εκτύπωσης σε δύο όψεις (βλ. “Λειτουργία ποικιλίας” στη σελίδα 11).
- Ανάλογα με το πρόγραμμα οδήγησης εκτυπωτή που χρησιμοποιείτε, ίσως να μην λειτουργήσει σωστά η λειτουργία παράβλεψης κενών σελίδων. Εάν η λειτουργία παράβλεψης κενών σελίδων δεν λειτουργήσει σωστά, ρυθμίστε την από το πρόγραμμα Easy Eco Driver (βλ. “Easy Eco Driver” στη σελίδα 267).

Βασικες ρυθμισεις εκτυπωσης

Ρύθμιση της οικονομικής λειτουργίας στον πίνακα ελέγχου

- Για τα μοντέλα που δεν έχουν οθόνη ενδείξεων στον πίνακα ελέγχου, δεν υπάρχει αυτή η δυνατότητα.
- Ίσως είναι απαραίτητο να πατήσετε **OK** για να περιηγηθείτε στα μενού χαμηλού επιπέδου σε ορισμένα μοντέλα.

1 Επιλέξτε (**Μενού**) > **System Setup** > **Eco Setup** στον πίνακα ελέγχου.

Ή

Για το μοντέλο με οθόνη αφής, επιλέξτε (**Eco**) > **Settings** > **Next** στην οθόνη αφής.

2 Κάντε την επιλογή που θέλετε και πατήστε **OK**.

Για το μοντέλο με οθόνη αφής, κάντε την επιλογή που θέλετε και πηγαίνετε στο βήμα 4.

- **Default Mode:** Ενεργοποίηστε αυτήν την επιλογή για ενεργοποίηση ή απενεργοποίηση της οικονομικής λειτουργίας.
  - **Off**: Απενεργοποίηση της οικονομικής λειτουργίας.
  - **On**: Ενεργοποίηση της οικονομικής λειτουργίας.

Εάν ενεργοποιήσετε την οικονομική λειτουργία με έναν κωδικό πρόσβασης από την υπηρεσία SyncThru™ Web Service (καρτέλα**Settings** > **Machine Settings** > **System** > **Eco Settings**) ή Samsung Easy Printer Manager (**Ρυθμίσεις συσκευής** > **Eco**), εμφανίζεται το μήνυμα **On force**. Πρέπει να εισάγετε τον κωδικό πρόσβασης για να αλλάξετε την κατάσταση της οικονομικής λειτουργίας.

- **Change Temp.:** Ακολουθήστε τις ρυθμίσεις από την υπηρεσία Syncthru™ Web Service ή το Samsung Easy Printer Manager. Πριν να επιλέξετε αυτό το στοιχείο, θα πρέπει να ρυθμίσετε την οικονομική λειτουργία στο SyncThru™ Web Service (καρτέλα**Settings** > **Machine Settings** > **System** > **Eco Settings**) ή Samsung Easy Printer Manager (**Ρυθμίσεις συσκευής** > **Eco**).
  - **Default Settings**: Το μηχάνημα ρυθμίζεται στη λειτουργία **Default Eco**.
  - **Custom Settings**: Αλλάξτε όσες τιμές χρειάζεται.

3 Πατήστε **OK** για να αποθηκεύσετε την επιλογή.

4 Πατήστε (**Άκυρο**) ή το εικονίδιο ( ) για να επιστρέψετε στην κατάσταση ετοιμότητας.

Βασικες ρυθμισεις εκτυπωσης

Ρύθμιση της οικονομικής λειτουργίας στο πρόγραμμα οδήγησης

Για να εκμεταλλευτείτε τις προηγμένες δυνατότητες εκτύπωσης, κάντε κλικ στο **Ιδιότητες** ή στο **Προτιμήσεις** στο παράθυρο **Εκτύπωση**(βλ. “Άνοιγμα προτιμήσεων εκτύπωσης” στη σελίδα 59).

Ανοίξτε την καρτέλα **Eco** για να ρυθμίσετε την οικονομική λειτουργία. Όταν δείτε την εικόνα eco ( ), αυτό σημαίνει πως είναι ενεργοποιημένη η οικονομική λειτουργία.

Επιλογές Eco

- **Προεπιλογή εκτυπωτή:** Ακολουθεί τις ρυθμίσεις από τον πίνακα ελέγχου του μηχανήματος.
- **Κανένα:** Απενεργοποιεί την οικονομική λειτουργία.
- **Εκτύπωση Eco:** Ενεργοποιεί την οικονομική λειτουργία. Ενεργοποιήστε τα διάφορα στοιχεία της οικονομικής λειτουργίας τα οποία θέλετε να χρησιμοποιήσετε.
- **Κωδικός πρόσβασης:** Εάν ο διαχειριστής έχει ορίσει την ενεργοποίηση της οικονομικής λειτουργίας, θα πρέπει να εισάγετε τον κωδικό πρόσβασης για να αλλάξετε την κατάσταση.

Κουμπί **Κωδικός πρόσβασης**: Μπορείτε να ορίσετε από SyncThru™ Web Service (καρτέλα **Settings** > **Machine Settings** > **System** > **Eco Settings**) ήSamsung Easy Printer Manager (**Ρυθμίσεις συσκευής** > **Eco**) και ενεργοποιείται το κουμπί κωδικού πρόσβασης. Για να αλλάξετε τις ρυθμίσεις εκτύπωσης, κάντε κλικ σε αυτό το κουμπί, πληκτρολογήστε τον κωδικό πρόσβασης ή αν χρειαστεί επικοινωνήστε με το διαχειριστή συστήματος.

Προσομοίωση αποτελεσμάτων

Ο **Εξομοιωτής αποτελεσμάτων** εμφανίζει τα αποτελέσματα της μειωμένης εκπομπής διοξειδίου του άνθρακα, της χρήσης ηλεκτρικού και την ποσότητα του χαρτιού που έχετε εξοικονομήσει ανάλογα με τις ρυθμίσεις που έχετε επιλέξει.

- Τα αποτελέσματα υπολογίζονται θεωρώντας πως ο συνολικός αριθμός εκτυπωμένου χαρτιού είναι εκατό χωρίς κενή σελίδα όταν είναι απενεργοποιημένη η οικονομική λειτουργία.
- Αναφέρεται στον υπολογισμό συντελεστή σχετικά με το CO2, το ρεύμα και το χαρτί από το **IEA**, το δείκτη του Υπουργείου Εσωτερικών και Επικοινωνίας της Ιαπωνίας και στην ιστοσελίδα www.remanufacturing.org.uk. Κάθε μοντέλο έχει διαφορετικό δείκτη.
- Η κατανάλωση ενέργειας στη λειτουργία εκτύπωσης αναφέρεται στη μέση κατανάλωση ενέργειας κατά την εκτύπωση για αυτό το μηχάνημα.

- Η πραγματική ποσότητα που εμφανίζεται είναι μόνο μια εκτίμηση καθώς η πραγματική ποσότητα ενδέχεται να διαφέρει ανάλογα με το λειτουργικό σύστημα που χρησιμοποιείται, την απόδοση του υπολογιστή, το λογισμικό, τη μέθοδο σύνδεσης, τον τύπο μέσων [πάχος], το μέγεθος μέσων, την πολυπλοκότητα της εργασίας, κλπ.

Ασφαλής εκτύπωση

- Αυτή η λειτουργία δεν υποστηρίζεται στο M332xND/M382xD.
- Ενδέχεται κάποια μενού να μην εμφανιστούν στην οθόνη ανάλογα με τις επιλογές ή τα μοντέλα. Σε αυτή την περίπτωση, δεν ισχύει για το μηχάνημά σας.
- Ενδέχεται να μην μπορείτε να εκτυπώσετε ένα σύνθετο έγγραφο με χρήση του δίσκου RAM. Εγκαταστήστε μια προαιρετική μνήμη για να εκτυπώσετε ένα σύνθετο έγγραφο.

Όταν χρησιμοποιείτε μια συσκευή εκτύπωσης σε ένα γραφείο, σχολείο ή άλλο δημόσιο χώρο, μπορείτε να προστατεύσετε τα προσωπικά σας έγγραφα ή τις εμπιστευτικές σας πληροφορίες χρησιμοποιώντας τη λειτουργία ασφαλούς εκτύπωσης.

Εκκίνηση ασφαλούς εκτύπωσης από το SyncThru™ Web Service

1. Χρησιμοποιήστε ένα πρόγραμμα περιήγησης του Web, όπως τον Internet Explorer των Windows.

   Πληκτρολογήστε τη διεύθυνση IP του εκτυπωτή σας (http://xxx.xxx.xxx.xxx) στο πεδίο διευθύνσεων και πατήστε το πλήκτρο Enter ή κάντε κλικ στο **Μετάβαση**.

2. Κάντε κλικ επάνω δεξιά στην τοποθεσία Web του SyncThru™ Web Service.

3. **Settings** > **Machine Settings** > **System** > **Ram Disk**.

4. Ενεργοποιήστε την επιλογή **Ram Disk**.

Ενδέχεται κάποιες λειτουργίες να μην εμφανιστούν στην οθόνη ανάλογα με τις επιλογές ή τα μοντέλα. Σε αυτή την περίπτωση, δεν ισχύει για το μηχάνημά σας.

Ασφαλής εκτύπωση εγγράφων από τον πίνακα ελέγχου

1 Επιλέξτε (**Μενού**) > **Job Management** > **Stored Job** στον πίνακα ελέγχου του εκτυπωτή.

Ή

Για το μοντέλο με οθόνη αφής, επιλέξτε (**Job Status**) > **Stored Jobs** > **Next** στην οθόνη αφής.

2 Επιλέξτε το έγγραφο που θα εκτυπώσετε.

3 Πληκτρολογήστε τον κωδικό πρόσβασης που έχετε ορίσει στο πρόγραμμα οδήγησης εκτύπωσης.

4 Εκτυπώστε το έγγραφο.

5 Πατήστε (**Άκυρο**) ή το εικονίδιο ( ) για να επιστρέψετε στην κατάσταση ετοιμότητας.

Χρήση συσκευής μνήμης USB

Αυτή η λειτουργία είναι διαθέσιμη μόνο για το M402xNX (βλ. “Λειτουργία ποικιλίας” στη σελίδα 11).

Σε αυτό το κεφάλαιο επεξηγείται ο τρόπος χρήσης μιας συσκευής μνήμης USB με το μηχάνημά σας.

Πληροφορίες για τη μνήμη USB

Οι συσκευές μνήμης USB διατίθενται με διάφορες χωρητικότητες, προσφέροντας περισσότερο χώρο για αποθήκευση εγγράφων, παρουσιάσεων, μουσικής και βίντεο που έχουν ληφθεί, φωτογραφιών υψηλής ανάλυσης ή οποιωνδήποτε άλλων αρχείων θέλετε να αποθηκεύσετε ή να μετακινήσετε.

Χρησιμοποιώντας μια συσκευή μνήμης USB έχετε τις ακόλουθες δυνατότητες στο μηχάνημά σας.

- Να εκτυπώσετε δεδομένα που έχουν αποθηκευτεί σε συσκευή μνήμης USB
- Να επαναφέρετε τα αρχεία των αντιγράφων ασφαλείας στη μνήμη του μηχανήματος
- Να διαμορφώσετε τη συσκευή μνήμης USB
- Να ελέγξετε το διαθέσιμο χώρο στη μνήμη

Σύνδεση συσκευής μνήμης USB

Η θύρα μνήμης USB στο μπροστινό μέρος του μηχανήματός σας έχει σχεδιαστεί για συσκευές μνήμης USB V1.1 και USB V2.0. Το μηχάνημά σας υποστηρίζει συσκευές μνήμης USB με FAT16/FAT32 και μέγεθος τομέα 512 byte.

Ρωτήστε για το σύστημα αρχείων της συσκευής μνήμης USB που διαθέτετε στο κατάστημα που την αγοράσατε.

Πρέπει να χρησιμοποιήσετε μόνο κάποια εξουσιοδοτημένη συσκευή μνήμης USB με βύσμα σύνδεσης τύπου A.

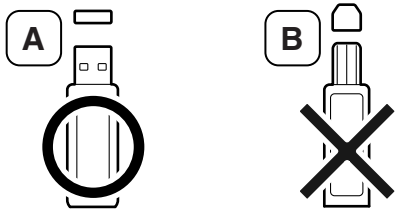

Χρησιμοποιήστε μόνο συσκευή μνήμης USB με μεταλλική θωράκιση.

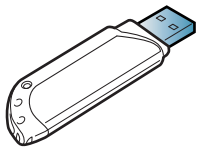

Χρησιμοποιήστε μόνο μια συσκευή μνήμης USB που έχει λάβει πιστοποίηση συμβατότητας. Διαφορετικά, το μηχάνημα ίσως να μην την αναγνωρίσει.

Χρήση συσκευής μνήμης USB

- Μην αποσυνδέσετε τη συσκευή μνήμης USB ενόσω το μηχάνημα βρίσκεται σε λειτουργία ή σε φάση εγγραφής ή ανάγνωσης από τη μνήμη USB. Η εγγύηση του μηχανήματος δεν καλύπτει ζημιές που προκλήθηκαν από εσφαλμένο χειρισμό του χρήστη.
- Αν η συσκευή μνήμης USB διαθέτει συγκεκριμένες λειτουργίες, όπως ρυθμίσεις ασφάλειας και ρυθμίσεις κωδικού πρόσβασης, το μηχάνημά σας ενδέχεται να μην τις ανιχνεύσει αυτόματα. Για λεπτομέρειες σχετικά με αυτές τις λειτουργίες, ανατρέξτε στον οδηγό χρήσης της συσκευής μνήμης USB.

Εκτύπωση από συσκευή μνήμης USB

Μπορείτε να εκτυπώσετε απευθείας αρχεία που είναι αποθηκευμένα σε μια συσκευή μνήμης USB.

Τύποι αρχείων που υποστηρίζουν την επιλογή απευθείας εκτύπωσης.

- PRN: Μόνο τα αρχεία που δημιουργήθηκαν από το πρόγραμμα οδήγησης που παρέχεται με το μηχάνημά σας είναι συμβατά.

Αν εκτυπώσετε αρχεία PRN που δημιουργήθηκαν από άλλο μηχάνημα, η εκτύπωση θα είναι διαφορετική.

- TIFF: TIFF 6.0 Baseline
- JPEG: JPEG Baseline
- PDF: PDF 1.7 ή παλαιότερη έκδοση.

Για να εκτυπώσετε κάποιο έγγραφο από μια συσκευή μνήμης USB

1 Εισαγάγετε τη συσκευή μνήμης USB στη θύρα μνήμης USB του μηχανήματός σας.

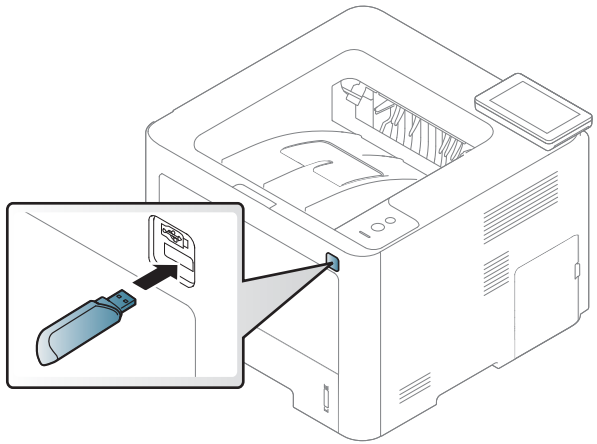

2 Πατήστε (**Direct USB**) > **Print From** > **Next** στην οθόνη αφής

3 Επιλέξτε το φάκελο ή το αρχείο που θέλετε και πατήστε **OK**.

Αν υπάρχει ένα [+] ή [D] μπροστά από το όνομα κάποιου φακέλου, υπάρχουν ένα ή περισσότερα αρχεία ή φάκελοι στον επιλεγμένο φάκελο.

4 Επιλέξτε τον αριθμό αντιγράφων που θα εκτυπωθούν ή πληκτρολογήστε έναν αριθμό.

5 Πατήστε **Print** για να εκκινήσετε την εκτύπωση του επιλεγμένου αρχείου.

Αφού εκτυπώσετε το αρχείο, η οθόνη ρωτάει αν θέλετε να εκτυπώσετε άλλη εργασία.

6 Πατήστε (**Άκυρο**) ή το εικονίδιο ( ) για να επιστρέψετε στην κατάσταση ετοιμότητας.

Διαχείριση μνήμης USB

Μπορείτε να διαγράψετε τα αρχεία εικόνας, που είναι αποθηκευμένα σε μια συσκευή μνήμης USB, ένα προς ένα ή όλα μαζί διαμορφώνοντας εκ νέου τη συσκευή.

Αν υπάρχει ένα [+] ή [D] μπροστά από το όνομα κάποιου φακέλου, υπάρχουν ένα ή περισσότερα αρχεία ή φάκελοι στον επιλεγμένο φάκελο.

Μετά τη διαγραφή των αρχείων ή την εκ νέου διαμόρφωση της συσκευής μνήμης USB, η αποθήκευση των αρχείων δεν είναι δυνατή. Για το λόγο αυτόν, επιβεβαιώστε ότι δεν χρειάζεστε πλέον τα δεδομένα, προτού τα διαγράψετε.

Διαγραφή/μορφοποίηση ενός αρχείου εικόνας

1 Εισαγάγετε τη συσκευή μνήμης USB στη θύρα μνήμης USB του μηχανήματός σας.

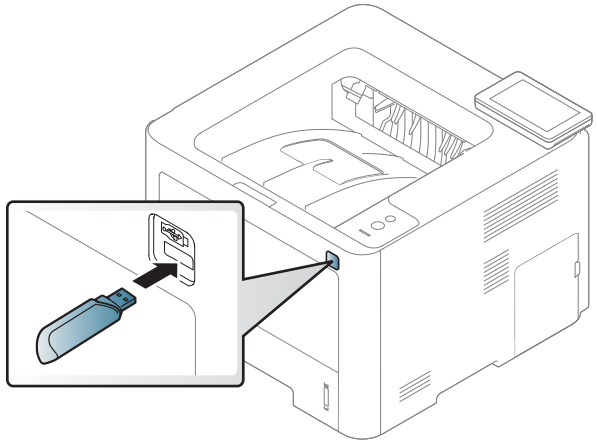

2 Πατήστε (**Direct USB**) > **File Manage** > **Next** στην οθόνη αφής

3 Επιλέξτε το φάκελο/αρχείο που θέλετε να διαγράψετε και πατήστε .

4 Πατήστε **Delete** ή **Format**.

Χρήση συσκευής μνήμης USB

5 Πατήστε **Yes**.

6 Πατήστε (**Άκυρο**) ή το εικονίδιο ( ) για να επιστρέψετε στην κατάσταση ετοιμότητας.

Προβολή της κατάστασης της μνήμης USB

Μπορείτε να ελέγξετε το ποσοστό του χώρου μνήμης που είναι διαθέσιμος για σάρωση και αποθήκευση εγγράφων.

1 Εισαγάγετε τη συσκευή μνήμης USB στη θύρα μνήμης USB του μηχανήματός σας.

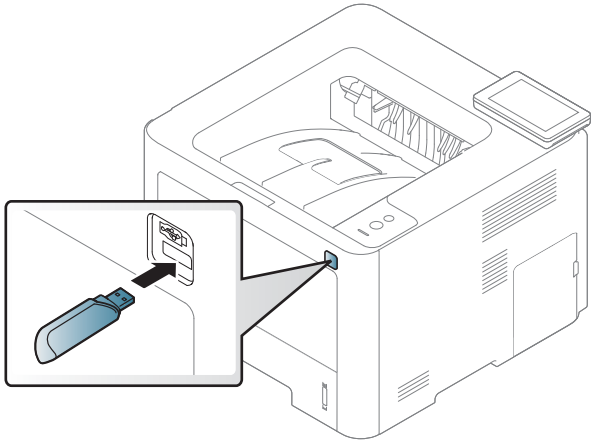

2 Πατήστε (**Direct USB**) > **Show Space** > **Next** στην οθόνη αφής

3 Ο διαθέσιμος χώρος μνήμης εμφανίζεται στην οθόνη.

4 Πατήστε (**Άκυρο**) ή το εικονίδιο ( ) για να επιστρέψετε στην κατάσταση ετοιμότητας.



3. Συντήρηση

Σε αυτό το κεφάλαιο δίνονται πληροφορίες για την αγορά αναλωσίμων, προαιρετικών εξαρτημάτων και ανταλλακτικών που διατίθενται για το μηχάνημά σας.

- Παραγγελία αναλωσίμων και αξεσουάρ 71
- Διαθέσιμα αναλώσιμα 72
- Διαθέσιμα προαιρετικά εξαρτήματα 74
- Αποθηκευση της κασετας τονερ 75
- Ανακατανομή τόνερ 77
- Αντικατάσταση της κασέτας τόνερ 79
- Αντικατάσταση της μονάδας απεικόνισης 82
- Εγκατάσταση εξαρτημάτων 84
- Παρακολούθηση της διάρκειας ζωής αναλωσίμων 88
- Ρύθμιση της ειδοποίησης χαμηλής στάθμης τόνερ/μονάδας απεικόνισης 89
- Καθαρισμός του μηχανήματος 90
- Συμβουλες μετακινησης και αποθηκευσης του μηχανηματος 95

Παραγγελία αναλωσίμων και αξεσουάρ

Τα διαθέσιμα προαιρετικά εξαρτήματα μπορεί να διαφέρουν από χώρα σε χώρα. Επικοινωνήστε με τους αντιπροσώπους πωλήσεων για να λάβετε τη λίστα διαθέσιμων αναλωσίμων και ανταλλακτικών (βλ. “Διαθέσιμα αναλώσιμα” στη σελίδα 72,“Διαθέσιμα προαιρετικά εξαρτήματα” στη σελίδα 74).

Για να παραγγείλετε αναλώσιμα, προαιρετικά εξαρτήματα και ανταλλακτικά εγκεκριμένα από τη Samsung, επικοινωνήστε με τον αντιπρόσωπο της Samsung ή το κατάστημα από όπου αγοράσατε το μηχάνημα. Μπορείτε επίσης να επισκεφτείτε τη διεύθυνση **www.samsung.com/supplies** και να επιλέξετε τη χώρα/περιοχή σας για να λάβετε τα στοιχεία επικοινωνίας του σέρβις.

Διαθέσιμα αναλώσιμα

Όταν τα αναλώσιμα φτάσουν στο τέλος του κύκλου ζωής τους, μπορείτε να παραγγείλετε τους παρακάτω τύπους αναλωσίμων για το μηχάνημά σας:

Τύπος	Απόδοση (κατά μέσο όρο)[a]	Όνομα εξαρτήματος
Κασέτα τόνερ	Περίπου 3.000 σελίδες	• **M3320/M3820/M4020 series:** MLT-D203S • **M3325 M3825 M4025 series:** MLT-D204S
	Περίπου 5.000 σελίδες	• **M3320 M3820 M4020 series:** MLT-D203L • **M3325 M3825 M4025 series:** MLT-D204L
	Περίπου 10.000 σελίδες	• **M3820 M4020 series:** MLT-D203E • **M3825 M4025 series:** MLT-D204E
	Περίπου 15.000 σελίδες	• **M4020 series:** MLT-D203U • **M4025 series:** MLT-D204U
μονάδας απεικόνισης	Περίπου 30.000 σελίδες (Βασίζεται σε 3 σελίδες μέσου μεγέθους letter/A4 για εργασία εκτύπωσης)	• **M3325 M3825 M4025 series:** MLT-R204

a. Δηλωθείσα τιμή απόδοσης σύμφωνα με το πρότυπο ISO/IEC 19752.

Ανάλογα με τις επιλογές, το ποσοστό κάλυψης της εικόνας και την κατάσταση εργασίας που χρησιμοποιείται, η διάρκεια ζωής της κασέτας τόνερ μπορεί να διαφέρει.

Διαθέσιμα αναλώσιμα

Όταν αγοράζετε καινούργιες κασέτες τόνερ ή άλλα αναλώσιμα, πρέπει να τα αγοράζετε στην ίδια χώρα από την οποία αγοράσατε το μηχάνημα. Διαφορετικά, οι καινούργιες κασέτες τόνερ ή άλλα αναλώσιμα δεν θα είναι συμβατά με το μηχάνημά σας εξαιτίας της διαφορετικής διαμόρφωσης των κασετών τόνερ ή των αναλωσίμων ανάλογα με τις συνθήκες της συγκεκριμένης χώρας.

Η Samsung δεν συνιστά τη χρήση μη γνήσιας κασέτας τόνερ Samsung π.χ. επαναγομωμένης ή ανακατασκευασμένης κασέτας τόνερ. Η Samsung δεν μπορεί να εγγυηθεί την ποιότητα κασετών τόνερ που δεν είναι γνήσια προϊόντα της Samsung. Αν απαιτηθεί σέρβις ή επιδιόρθωση εξαιτίας της χρήσης μη γνήσιων κασετών τόνερ Samsung, οι εργασίες δεν καλύπτονται από την εγγύηση για το μηχάνημα.

Διαθέσιμα προαιρετικά εξαρτήματα

Μπορείτε να αγοράσετε και να τοποθετήσετε προαιρετικά εξαρτήματα για να αυξήσετε την απόδοση και τη χωρητικότητα του μηχανήματος.

Ορισμένες λειτουργίες και προαιρετικά εξαρτήματα ενδέχεται να μην είναι διαθέσιμα, ανάλογα με τα μοντέλα ή τις χώρες (βλ. “Λειτουργίες κατά μοντέλα” στη σελίδα 8).

Προαιρετικό εξάρτημα	Λειτουργία	Όνομα εξαρτήματος
Μονάδα μνήμης[a]	Επεκτείνει τη χωρητικότητα της μνήμης του μηχανήματός σας.	ML-MEM370 : 512 MB
Προαιρετικός δίσκος[b]	Αν αντιμετωπίζετε προβλήματα τροφοδοσίας χαρτιού συχνά, μπορείτε να προσθέσετε κι άλλον ένα δίσκο 520 [c].	• SL-SCF3800[d] • SL-SCF3805[e]
Παράλληλη σύνδεση IEEE 1284B[f]	Σας επιτρέπει να χρησιμοποιήσετε διάφορες διασυνδέσεις. • Κατά την εγκατάσταση του προγράμματος οδήγησης εκτυπωτή με παράλληλη σύνδεση IEEE1284B, ίσως να μην εντοπιστεί το μηχάνημα και, μετά την εγκατάσταση του προγράμματος οδήγησης εκτυπωτή, να είναι διαθέσιμες μόνο δυνατότητες βασικής εκτύπωσης. • Εάν θέλετε να ελέγξετε την κατάσταση του μηχανήματος ή να αλλάξετε τις ρυθμίσεις, συνδέστε το μηχάνημα σε υπολογιστή με καλώδιο USB ή μέσω δικτύου. • Εάν χρησιμοποιείτε την παράλληλη σύνδεση IEEE 1284B, δεν μπορείτε να χρησιμοποιήσετε το καλώδιο USB.	ML-PAR100

a. Δεν διατίθεται για το M332xND/382xD
b. Δεν διατίθεται για το M382xD
c. Απλό χαρτί 80 g/m2.
d. Για M3320ND/M3820ND/M3820DW/M4020ND.
e. Για M3325ND/M3825ND/M3825DW/M4025ND.
f. Για να χρησιμοποιήσετε τον προαιρετικό παράλληλο ακροδέκτη IEEE 1284B, συνδέστε το στη θύρα USB και στη θύρα εξόδου 5V.

Αποθηκευση της κασετας τονερ

Οι κασέτες τόνερ περιέχουν στοιχεία που είναι ευαίσθητα στο φως, τη θερμοκρασία και την υγρασία. Η Samsung συνιστά στους χρήστες να τηρούν τις συστάσεις, ώστε να διασφαλιστεί η βέλτιστη απόδοση, η καλύτερη δυνατή ποιότητα και η διάρκεια ζωής της νέας κασέτας τόνερ Samsung.

Αποθηκεύστε την κασέτα στο ίδιο περιβάλλον που θα χρησιμοποιηθεί ο εκτυπωτής. Θα πρέπει να βρίσκεται σε ελεγχόμενες συνθήκες θερμοκρασίας και υγρασίας. Η κασέτα τόνερ πρέπει να παραμείνει στην αρχική, μη ανοιγμένη συσκευασία μέχρι την τοποθέτηση. Αν δεν είναι διαθέσιμη η αρχική συσκευασία, καλύψτε το πάνω άνοιγμα της κασέτας με χαρτί και φυλάξτε την σε σκοτεινό ντουλάπι.

Αν ανοίξετε τη συσκευασία της κασέτας πριν από τη χρήση, η ωφέλιμη και λειτουργική ζωή της θα μειωθεί σημαντικά. Μην την αποθηκεύετε στο δάπεδο. Αν η κασέτα τόνερ έχει αφαιρεθεί από τον εκτυπωτή, αποθηκεύστε την σωστά σύμφωνα με τις ακόλουθες οδηγίες:

- Αποθηκεύστε την κασέτα μέσα σε σακούλα προστασίας της αρχικής συσκευασίας.
- Αποθηκεύστε σε επίπεδη θέση (και όχι στην άκρη) με την ίδια πλευρά προς τα επάνω, όπως ακριβώς και όταν τοποθετείται στο μηχάνημα.
- Να μην αποθηκεύετε τα αναλώσιμα σε οποιεσδήποτε από τις ακόλουθες συνθήκες:
  - Θερμοκρασία άνω των 40 °C.
  - Υγρασία κάτω του 20% ή μεγαλύτερη του 80%.
  - Περιβάλλον με ακραίες μεταβολές της υγρασίας ή της θερμοκρασίας.
  - Άμεσο ηλιακό φως ή φως δωματίου.
  - Σκονισμένους χώρους.
  - Όχημα για μεγάλο χρονικό διάστημα.
  - Περιβάλλον όπου υπάρχουν διαβρωτικά αέρια.
  - Περιβάλλον με αέρα που περιέχει αλάτι.

Οδηγίες χειρισμού

- Μην αγγίζετε την επιφάνεια του φωτοαγώγιμου τυμπάνου μέσα στην κασέτα.
- Μην εκθέτετε την κασέτα σε άσκοπους κραδασμούς ή χτυπήματα.
- Μην περιστρέφετε ποτέ το τύμπανο με το χέρι, ειδικά με την αντίστροφη φορά. Μπορεί να προκληθεί εσωτερική ζημιά και να χυθεί τόνερ.

Χρήση κασέτας τόνερ

Η Samsung Electronics δεν συνιστά ούτε εγκρίνει τη χρήση κασετών τόνερ που δεν είναι μάρκας Samsung στον εκτυπωτή σας, συμπεριλαμβανομένων των κασετών απομίμησης, κασετών με την επωνυμία καταστήματος, αναπληρωμένων ή ανακατασκευασμένων κασετών.

Αποθηκευση της κασετας τονερ

Η εγγύηση του εκτυπωτή Samsung δεν καλύπτει τυχόν ζημία στο μηχάνημα που προκαλείται από τη χρήση αναγομωμένης, ανακατασκευασμένης κασέτας τόνερ ή κασέτας τόνερ άλλου κατασκευαστή.

Εκτιμώμενη διάρκεια ζωής κασέτας

Η εκτιμώμενη διάρκεια ζωής της κασέτας (η ζωή της απόδοσης της κασέτας τόνερ) εξαρτάται από την ποσότητα τόνερ που απαιτείται για τις εργασίες εκτύπωσης. Η πραγματική απόδοση εκτύπωσης ποικίλλει ανάλογα με την πυκνότητα εκτύπωσης των σελίδων στις οποίες εκτυπώνετε, το ποσοστό της περιοχής της εικόνας, το διάστημα εκτύπωσης, τον τύπο ή/και το μέγεθος του μέσου. Για παράδειγμα, αν εκτυπώνετε πολλά γραφικά, η κατανάλωση του τόνερ είναι υψηλότερη και ίσως χρειαστεί να αλλάζετε συχνότερα την κασέτα.

Ανακατανομή τόνερ

Όταν η κασέτα τόνερ πλησιάζει στο τέλος της διάρκειας ζωής της:

- Παρουσιάζονται λευκές λωρίδες ή αχνές εκτυπώσεις και/ή παραλλαγές πυκνότητας από πλευρά σε πλευρά.
- Το LED **Κατάστασης** αναβοσβήνει με κόκκινο χρώμα. Μπορεί να εμφανιστεί ένα μήνυμα σχετικά με τον τόνερ που να αναφέρει ότι το επίπεδο τόνερ είναι χαμηλό.

Εάν συμβεί κάτι τέτοιο, μπορείτε προσωρινά να βελτιώσετε την ποιότητα της εκτύπωσης ανακατανέμοντας το τόνερ που έχει απομείνει στην κασέτα. Ορισμένες φορές, ακόμα και μετά την ανακατανομή τόνερ, συνεχίζουν να εμφανίζονται λευκές λωρίδες ή οι εκτυπώσεις συνεχίζουν να είναι πολύ αχνές. Αντικαταστήστε την κασέτα τόνερ (βλέπε “Διαθέσιμα αναλώσιμα” στη σελίδα 72).

Οι εικόνες σε αυτόν τον οδηγό χρήσης ενδέχεται να διαφέρουν από το μηχάνημά σας, ανάλογα με τις επιλογές ή τα μοντέλα.

- Για να μην προκληθεί ζημιά στην κασέτα τόνερ, μην την εκθέτετε στο φως παρά μόνο για μερικά λεπτά. Εάν χρειάζεται, καλύψτε τη με ένα κομμάτι χαρτιού.
- Μην αγγίζετε το πράσινο μέρος της κασέτας τόνερ. Χρησιμοποιήστε τη χειρολαβή της κασέτας για να αποφύγετε την επαφή με τη συγκεκριμένη περιοχή.
- Να μην χρησιμοποιείτε αιχμηρά αντικείμενα, όπως μαχαίρια ή ψαλίδια, για να ανοίξετε τη συσκευασία των κασετών γραφίτη. Μπορεί να χαράξουν το τύμπανο της κασέτας.
- Εάν πέσει τόνερ στα ρούχα σας, σκουπίστε το με ένα στεγνό πανί και πλύντε τα ρούχα με κρύο νερό. Με ζεστό νερό, ο γραφίτης στερεοποιείται στο ύφασμα.

Ανακατανομή τόνερ

M3320/M3820/M4020 series

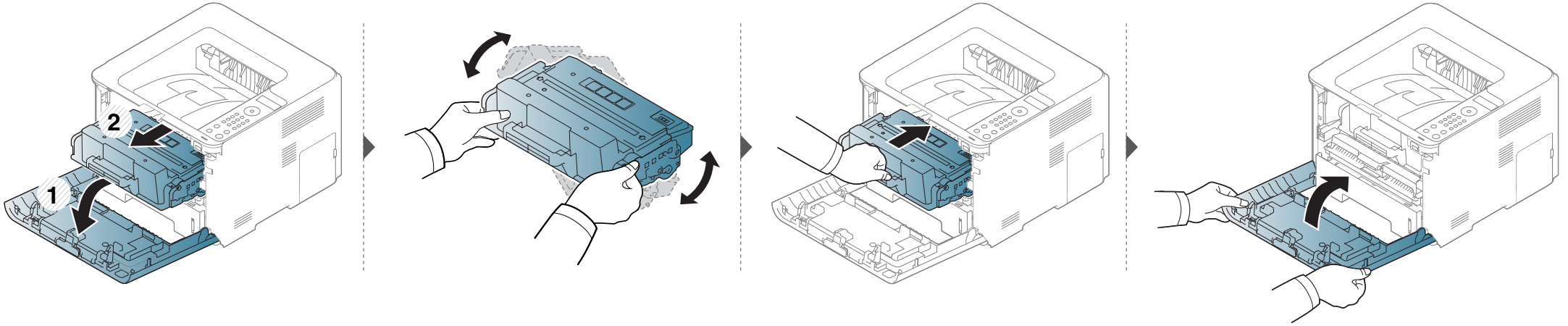

M3325/M3825/M4025 series

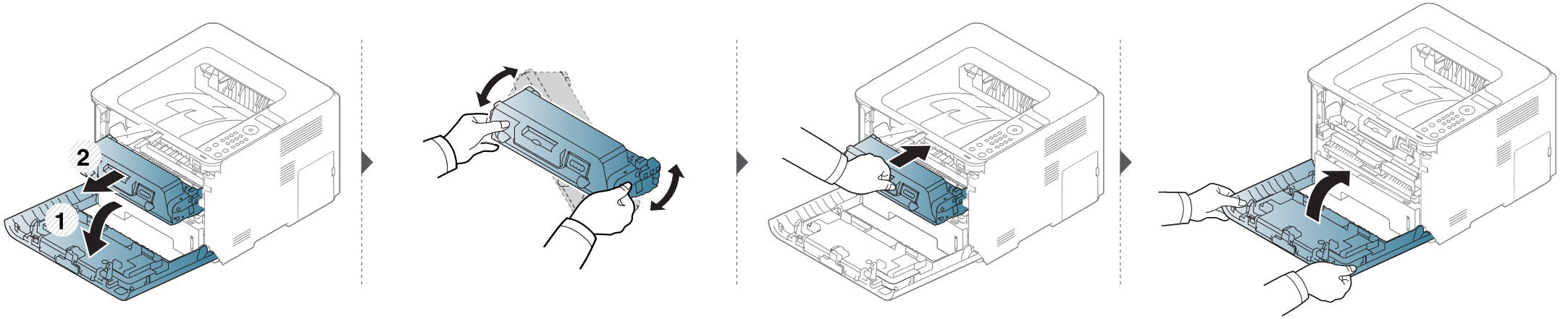

Αντικατάσταση της κασέτας τόνερ

Μια κασέτα τόνερ έχει σχεδόν συμπληρώσει την εκτιμώμενη διάρκεια ζωής της:

- Η ενδεικτική λυχνία και το μήνυμα σχετικά με το τόνερ στην οθόνη υποδεικνύουν πότε πρέπει να αντικατασταθεί η κασέτα τόνερ.
- Το παράθυρο του προγράμματος Κατάσταση Εκτυπωτή Samsung εμφανίζεται στην οθόνη του υπολογιστή υποδεικνύοντας την κασέτα τόνερ που είναι άδεια (βλ. “Χρήση του Κατάσταση εκτυπωτή Samsung” στη σελίδα 276).

- Ανακινήστε καλά την κασέτα τόνερ, θα αυξήσει την ποιότητα των αρχικών εκτυπώσεων.
- Οι εικόνες σε αυτόν τον οδηγό χρήσης ενδέχεται να διαφέρουν από το μηχάνημά σας, ανάλογα με τις επιλογές ή τα μοντέλα. Ελέγξτε τον τύπο του μηχανήματός σας (βλ. “Μπροστινή όψη” στη σελίδα 24).

- Για να μην προκληθεί ζημιά στην κασέτα τόνερ, μην την εκθέτετε στο φως παρά μόνο για μερικά λεπτά. Εάν χρειάζεται, καλύψτε τη με ένα κομμάτι χαρτιού.
- Μην αγγίζετε το πράσινο μέρος της κασέτας τόνερ. Χρησιμοποιήστε τη χειρολαβή της κασέτας για να αποφύγετε την επαφή με τη συγκεκριμένη περιοχή.
- Να μην χρησιμοποιείτε αιχμηρά αντικείμενα, όπως μαχαίρια ή ψαλίδια, για να ανοίξετε τη συσκευασία των κασετών γραφίτη. Μπορεί να χαράξουν το τύμπανο της κασέτας.
- Εάν πέσει τόνερ στα ρούχα σας, σκουπίστε το με ένα στεγνό πανί και πλύντε τα ρούχα με κρύο νερό. Με ζεστό νερό, ο γραφίτης στερεοποιείται στο ύφασμα.

Κασέτα τόνερ

Όταν μια κασέτα τόνερ φτάσει στο τέλος του κύκλου ζωής του, το μηχάνημα θα σταματήσει να εκτυπώνει.

Αντικατάσταση της κασέτας τόνερ

M3320 M3820 M4020 series

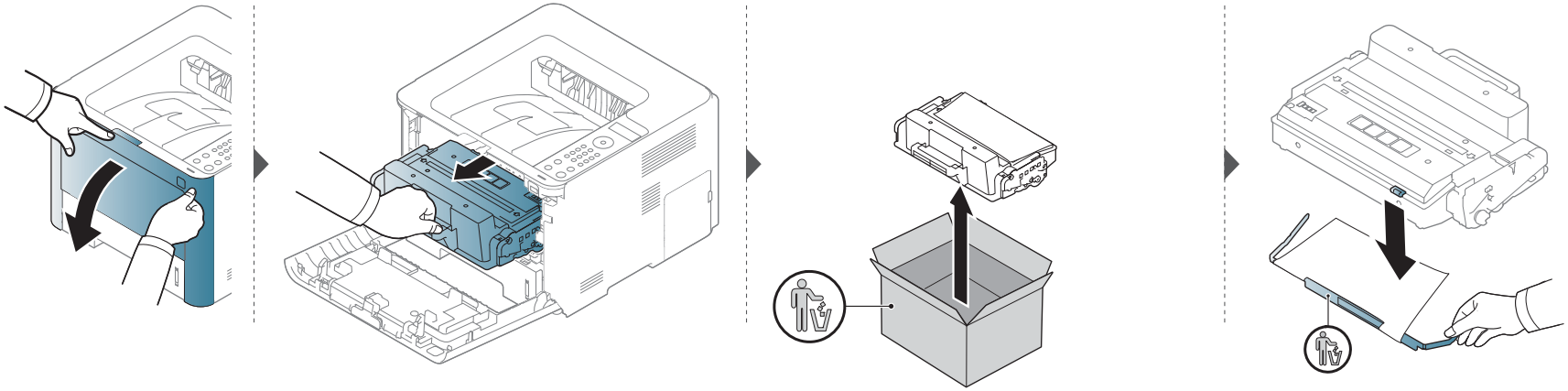

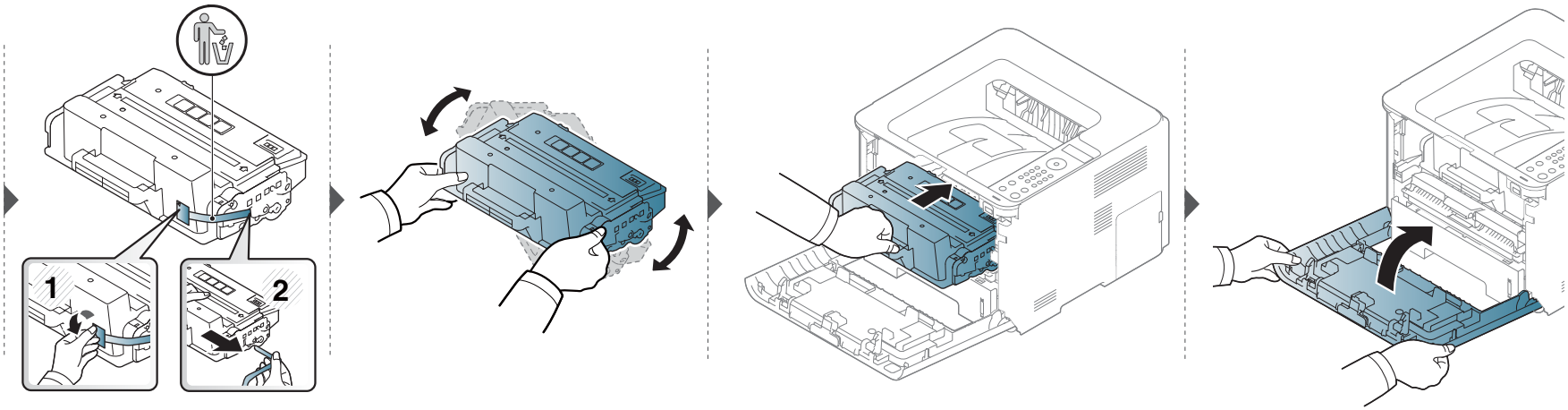

Αντικατάσταση της κασέτας τόνερ

M3325 M3825 M4025 series

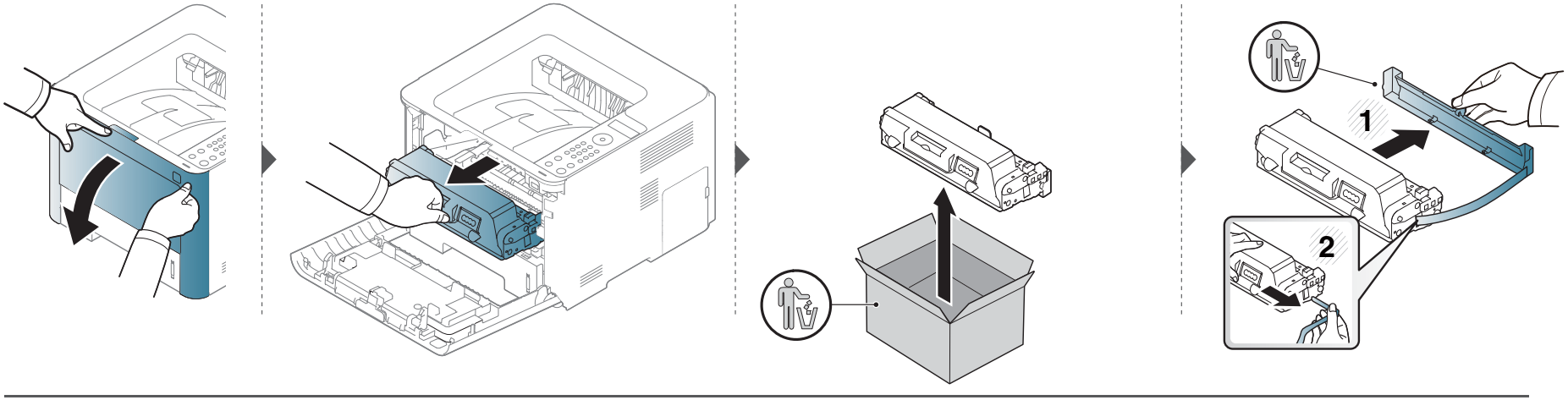

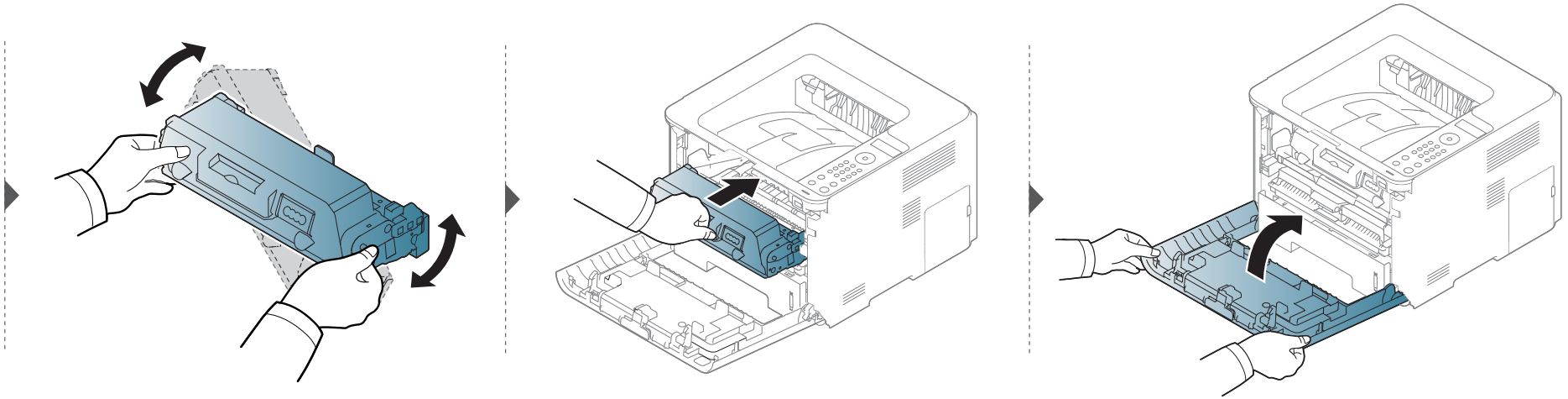

Αντικατάσταση της μονάδας απεικόνισης

Όταν μια μονάδα απεικόνισης φτάσει στο τέλος του κύκλου ζωής του, το μηχάνημα θα σταματήσει να εκτυπώνει.

- Να μην χρησιμοποιείτε αιχμηρά αντικείμενα, όπως μαχαίρια ή ψαλίδια, για να ανοίξετε τη συσκευασία των κασετών γραφίτη. Μπορεί να χαράξουν το τύμπανο της κασέτας.
- Εάν πέσει τόνερ στα ρούχα σας, σκουπίστε το με ένα στεγνό πανί και πλύντε τα ρούχα με κρύο νερό. Με ζεστό νερό, ο γραφίτης στερεοποιείται στο ύφασμα.

Αντικατάσταση της μονάδας απεικόνισης

μονάδας απεικόνισης

M3325/M3825/M4025 series

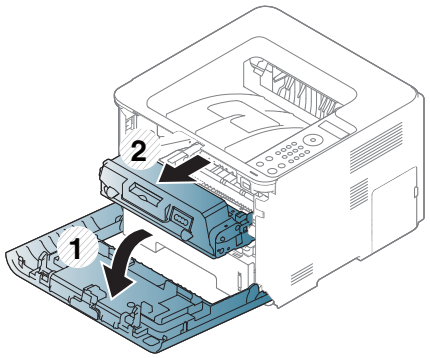

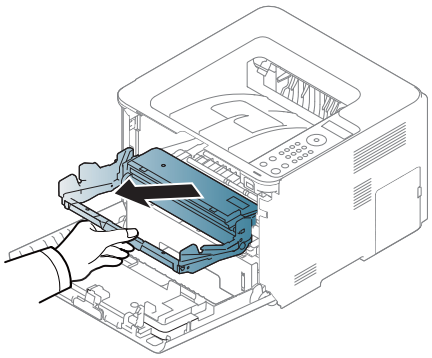

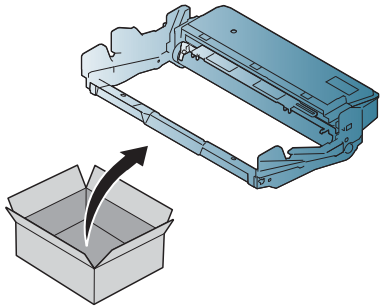

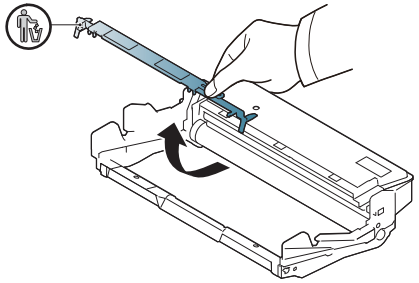

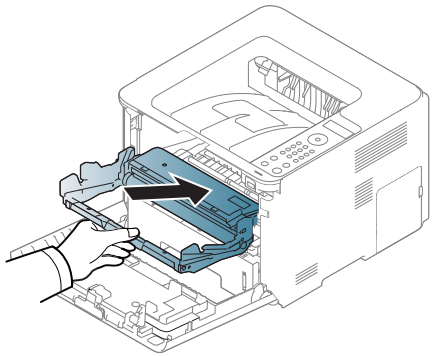

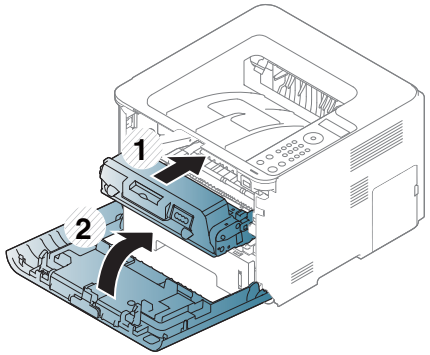

Εγκατάσταση εξαρτημάτων

Προφυλάξεις

- Αποσυνδέστε το καλώδιο τροφοδοσίας

  Μην αφαιρείτε ποτέ το κάλυμμα πλακέτας ελέγχου όταν η τροφοδοσία ρεύματος είναι ενεργή.

  Για να αποφύγετε την πιθανότητα ηλεκτροπληξίας, αποσυνδέετε πάντα το καλώδιο τροφοδοσίας όταν εγκαθιστάτε ή αφαιρείτε ΟΠΟΙΟΔΗΠΟΤΕ εσωτερικό ή εξωτερικό εξάρτημα.

- Ηλεκτροστατική εκκένωση

  Η πλακέτα ελέγχου και τα εσωτερικά εξαρτήματα (κάρτα διασύνδεσης δικτύου ή στοιχείο μνήμης) είναι ευαίσθητα στο στατικό ηλεκτρισμό. Πριν εγκαταστήσετε ή αφαιρέσετε οποιοδήποτε εσωτερικό εξάρτημα, εκκενώστε το στατικό ηλεκτρισμό από το σώμα σας αγγίζοντας κάτι μεταλλικό, όπως τη μεταλλική πίσω πλάκα οποιασδήποτε συσκευής που είναι συνδεδεμένη σε γειωμένη πηγή τροφοδοσίας. Αν περπατήσετε πριν ολοκληρώσετε την εγκατάσταση, επαναλάβετε αυτή τη διαδικασία για να εκκενώσετε ξανά το στατικό ηλεκτρισμό.

Όταν εγκαθιστάτε εξαρτήματα, η μπαταρία στο εσωτερικό του μηχανήματος είναι ένα στοιχείο του σέρβις. Μην την αλλάξετε μόνος σας. Υπάρχει κίνδυνος έκρηξης αν η μπαταρία αντικατασταθεί με εσφαλμένο τύπο. Αποθέτετε τις χρησιμοποιημένες μπαταρίες σύμφωνα με τις οδηγίες.

Ρύθμιση Επιλογές συσκευής

Όταν εγκαθιστάτε τις προαιρετικές συσκευές όπως προαιρετικό δίσκο, μνήμη, κλπ., αυτό το μηχάνημα ανιχνεύει αυτόματα και ρυθμίζει τις προαιρετικές συσκευές. Αν δεν μπορείτε να χρησιμοποιήσετε τις προαιρετικές συσκευές που που εγκαταστήσατε, πρέπει να ρυθμίσετε τις προαιρετικές συσκευές στο **Επιλογές συσκευής**.

1. Κάντε κλικ στο μενού Έναρξη των Windows.
   - Για Windows 8, από την επιλογή **Charms(Σύμβολα)**, επιλέξτε **Αναζήτηση** > **Ρυθμίσεις**.
2. Στα Windows XP/2003 επιλέξτε **Εκτυπωτές και Φαξ**.
   - Στα Windows 2008/Vista, επιλέξτε **Πίνακας Ελέγχου** > **Υλικό και Ήχος** > **Εκτυπωτές**.
   - Στα Windows 7, επιλέξτε **Πίνακας Ελέγχου** > **Υλικό και Ήχος** > **Συσκευές και εκτυπωτές**.
   - Για τα Windows 8, κάντε αναζήτηση για **Συσκευές και εκτυπωτές**.
   - Στα Windows Server 2008 R2, επιλέξτε **Πίνακας Ελέγχου** > **Υλικό** > **Συσκευές και εκτυπωτές**.
3. Κάντε δεξί κλικ στο μηχάνημα που διαθέτετε.

4 Στα Windows XP/2003/2008/Vista, επιλέξτε **Ιδιότητες**.

Στα Windows 7, Windows 8 και Windows Server 2008 R2, από τα μενού περιβάλλοντος, επιλέξτε **Ιδιότητες εκτυπωτή**.

Αν το στοιχείο **Ιδιότητες εκτυπωτή** φέρει το σήμα ►, μπορείτε να επιλέξετε άλλα προγράμματα οδήγησης εκτύπωσης συνδεδεμένα με τον επιλεγμένο εκτυπωτή.

5 Επιλέξτε **Επιλογές συσκευής**.

Το παράθυρο **Ιδιότητες** ενδέχεται να διαφέρει ανάλογα με το πρόγραμμα οδήγησης ή το λειτουργικό σύστημα που χρησιμοποιείτε.

6 Κάντε την κατάλληλη επιλογή.

Μερικά μενού ενδέχεται να μην εμφανίζονται στην οθόνη ανάλογα με τις επιλογές ή τα μοντέλα. Σε αυτή την περίπτωση δεν ισχύει για το μηχάνημά σας.

- **Επιλογές δίσκων:** Επιλέξτε τον προαιρετικό δίσκο που εγκαταστήσατε. Μπορείτε να επιλέξετε το δίσκο.
- **Επιλογές αποθήκευσης:** Επιλέξτε την προαιρετική μνήμη που εγκαταστήσατε. Αν έχει επιλεγεί αυτή η λειτουργία, μπορείτε να επιλέξετε τη **Λειτουργία εκτύπωσης**.
- **Ρύθμιση εκτυπωτή:** Επιλέξτε τη γλώσσα εκτυπωτή για την εργασία εκτύπωσης.
- **Ρυθμίσεις διαχειριστή:** Μπορείτε να επιλέξετε την **Κατάσταση εκτυπωτή** και την **Ουρά EMF**.
- **Διαχείρ.αντιστ. Εργασίας:** Σας επιτρέπει να συσχετίζετε πληροφορίες χρήστη και ταυτοποίησης λογαριασμού με κάθε έγγραφο που εκτυπώνετε.
  - **Δικαίωμα χρήστη:** Αν κάνετε αυτή την επιλογή, μόνο χρήστες με δικαιώματα χρήστη μπορούν να εκκινήσουν μια εργασία εκτύπωσης.
  - **Δικαίωμα ομάδας:** Αν κάνετε αυτή την επιλογή μόνο ομάδες με δικαιώματα ομάδας μπορούν να εκκινήσουν μια εργασία εκτύπωσης.

Αν θέλετε να κρυπτογραφήσετε τον κωδικό πρόσβασης αντιστοίχισης εργασίας, επιλέξτε **Κρυπτ. αντιστ. εργασ. με κωδ. πρόσβασης**.

- **Ρυθμίσεις προσαρμοσμένου μεγέθους χαρτιού:** Μπορείτε να ορίσετε προσαρμοσμένες ρυθμίσεις μεγέθους χαρτιού.

7 Κάντε κλικ στο **OK** μέχρι την έξοδο από το παράθυρο **Ιδιότητες** ή **Ιδιότητες εκτυπωτή**.

Εγκατάσταση εξαρτημάτων

Αναβάθμιση μιας μονάδας μνήμης

Το μηχάνημά σας διαθέτει διπλή ενσωματωμένη μονάδα μνήμης (DIMM). Χρησιμοποιήστε την υποδοχή αυτής της μονάδας μνήμης για να τοποθετήσετε επιπλέον μνήμη. Συνιστάται να χρησιμοποιείτε μόνο αυθεντικές μονάδες μνήμης (DIMM) της Samsung. Ενδέχεται να ακυρωθεί η εγγύησή σας αν βρεθεί ότι το πρόβλημα του μηχανήματός σας οφείλεται σε μονάδες μνήμης (DIMM) τρίτων κατασκευαστών

Παρέχονται πληροφορίες για την παραγγελία προαιρετικών εξαρτημάτων (βλ. “Διαθέσιμα προαιρετικά εξαρτήματα” στη σελίδα 74).

- Αφού εγκαταστήσετε την προαιρετική μνήμη, μπορείτε να χρησιμοποιήσετε προηγμένες λειτουργίες εκτύπωσης, όπως να δημιουργήσετε δοκίμια μιας εργασίας και να ορίσετε μια εργασία ως ασφαλή στο παράθυρο με τις ιδιότητες εκτύπωσης. Μπορείτε να ελέγξετε την ενεργή ουρά εκτύπωσης στο μενού **Job Management** (βλ. “Χρήση προαιρετικών λειτουργιών συσκευής” στη σελίδα 261).
- Δεν υποστηρίζεται για το M332xND/M3825D.

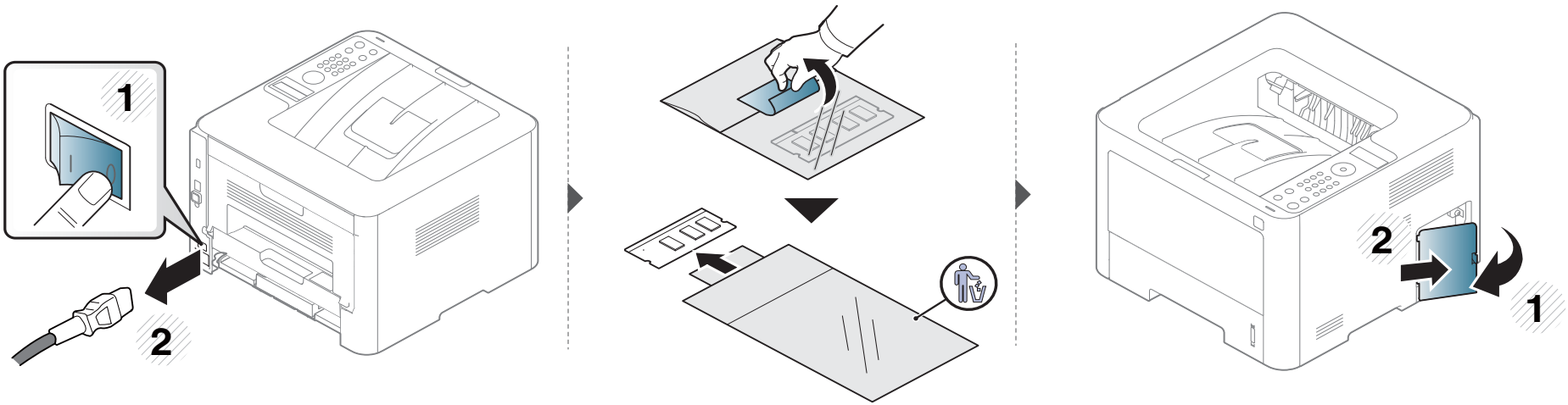

Εγκατάσταση εξαρτημάτων

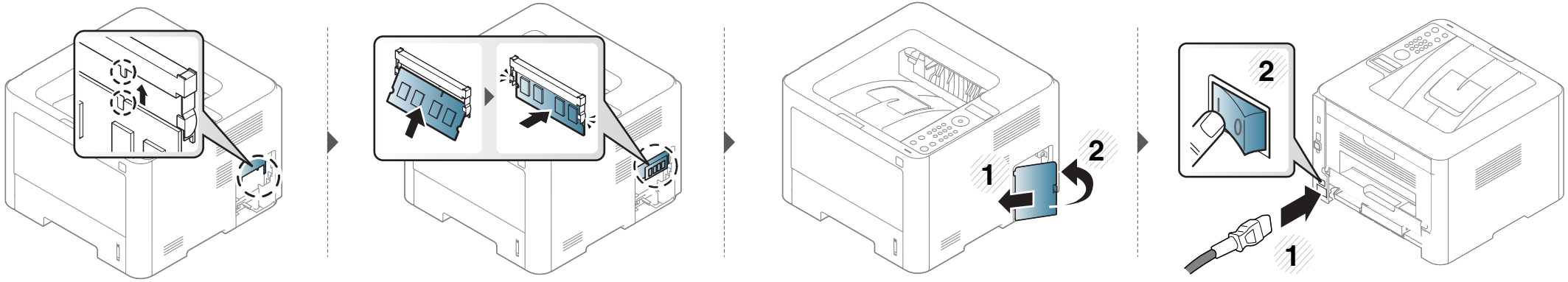

Παρακολούθηση της διάρκειας ζωής αναλωσίμων

Αν αντιμετωπίζετε συχνές εμπλοκές χαρτιού ή προβλήματα εκτύπωσης, ελέγξτε τον αριθμό σελίδων που έχει εκτυπώσει ή σαρώσει το μηχάνημα. Αντικαταστήστε τα αντίστοιχα αναλώσιμα, αν χρειάζεται.

- Για μοντέλα που δεν υποστηρίζουν την οθόνη ενδείξεων: Στην κατάσταση ετοιμότητας, πατήστε και κρατήστε πατημένο το κουμπί (**Άκυρο**) για 6 δευτερόλεπτα περίπου και αφήστε το. Εκτυπώνεται η ενημερωτική σελίδα αναλωσίμων.
- Ίσως είναι απαραίτητο να πατήσετε **OK** για να περιηγηθείτε στα μενού χαμηλού επιπέδου σε ορισμένα μοντέλα.

1 Επιλέξτε (**Μενού**) > **System Setup** > **Maintenance** > **Supplies Life** στον πίνακα ελέγχου.

Ή

Για το μοντέλο με οθόνη αφής, επιλέξτε (**Setup**) > **System** > **Next** > **Maintenance** > **Supplies Info.**

2 Κάντε την επιλογή που θέλετε και πατήστε **OK**.

Για το μοντέλο με οθόνη αφής, κάντε την επιλογή που θέλετε με τα βέλη.

3 Πατήστε (**Άκυρο**) ή το εικονίδιο ( ) για να επιστρέψετε στην κατάσταση ετοιμότητας.

Ρύθμιση της ειδοποίησης χαμηλής στάθμης τόνερ/μονάδας απεικόνισης

Εάν έχει σχεδόν εξαντληθεί το τόνερ στην κασέτα, εμφανίζεται ένα μήνυμα ή μια ένδειξη LED που ενημερώνει το χρήστη να αλλάξει την κασέτα τόνερ. Μπορείτε να ρυθμίσετε εάν θα εμφανίζεται ή όχι αυτό το μήνυμα ή η ένδειξη LED.

Για μοντέλα που δεν υποστηρίζουν την οθόνη ενδείξεων στον πίνακα ελέγχου, μπορείτε να διαμορφώσετε τις ρυθμίσεις του μηχανήματος χρησιμοποιώντας την επιλογή **Ρυθμίσεις συσκευής** στο πρόγραμμα Samsung Easy Printer Manager.

- Για χρήστες Windows και Mac, η ρύθμιση γίνεται από το **Samsung Easy Printer Manager** > **(Μετάβαση στη λειτουργία για προχωρημένους)** > **Ρυθμίσεις συσκευής**, βλ. “Ρυθμίσεις συσκευής” στη σελίδα 274.

1 Επιλέξτε (**Μενού**) > **System Setup** > **Maintenance** > **TonerLow Alert** or **ImgU.Low Alert** στον πίνακα ελέγχου.

Για το μοντέλο με οθόνη αφής, επιλέξτε (**Setup**) > **System** > **Next** > **Maintenance** > **TonerLow Alert** or **Imaging Unit Low Alert** στην οθόνη αφής.

2 Κάντε την επιλογή που θέλετε και πατήστε **OK** για να αποθηκεύσετε την επιλογή.

Για το μοντέλο με οθόνη αφής, κάντε την επιλογή που θέλετε.

3 Πατήστε (**Άκυρο**) ή το εικονίδιο ( ) για να επιστρέψετε στην κατάσταση ετοιμότητας.

Καθαρισμός του μηχανήματος

Αν προκύψουν προβλήματα ποιότητας εκτύπωσης ή αν χρησιμοποιείτε το μηχάνημα σε περιβάλλον με πολλή σκόνη, το μηχάνημα πρέπει να καθαρίζεται ώστε να το διατηρήσετε στην καλύτερη δυνατή κατάσταση εκτύπωσης και να παραταθεί η διάρκεια ζωής του μηχανήματος.

- Ο καθαρισμός του περιβλήματος του μηχανήματος με υλικά καθαρισμού που περιέχουν μεγάλες ποσότητες οινοπνεύματος, διαλύτη ή άλλων ισχυρών ουσιών μπορεί να προκαλέσει αποχρωματισμό ή παραμόρφωση του περιβλήματος.
- Εάν το μηχάνημά σας ή το περιβάλλον του μολυνθεί με τόνερ, συνιστάται η χρήση υγρού υφάσματος ή χαρτομάντιλου για τον καθαρισμό του. Αν χρησιμοποιήσετε ηλεκτρική σκούπα, το τόνερ διασκορπίζεται στον αέρα και μπορεί να αποβεί επιβλαβές για εσάς.

Καθαρισμός της εξωτερικής επιφάνειας

Καθαρίστε το περίβλημα του μηχανήματος με μαλακό ύφασμα χωρίς χνούδια. Υγράνετε ελαφρώς το πανί με νερό, αλλά προσέξτε να μην τρέξει νερό πάνω ή μέσα στο μηχάνημα.

Καθαρισμός του μηχανήματος

Καθαρισμός του εσωτερικού

Κατά τη διάρκεια της εκτύπωσης, στο εσωτερικό του μηχανήματος μπορεί να συγκεντρωθούν σκόνη, κομμάτια χαρτί και τόνερ. Η συσσώρευση αυτών των σωματιδίων μπορεί να προκαλέσει προβλήματα στην ποιότητα της εκτύπωσης, όπως στίγματα ή λεκέδες από τόνερ. Με τον καθαρισμό του εσωτερικού του μηχανήματος διορθώνονται και μειώνονται τα προβλήματα αυτά.

- Για να μην προκληθεί ζημιά στην κασέτα τόνερ, μην την εκθέτετε στο φως παρά μόνο για μερικά λεπτά. Εάν χρειάζεται, καλύψτε τη με ένα κομμάτι χαρτιού.
- Μην αγγίζετε το πράσινο μέρος της κασέτας τόνερ. Χρησιμοποιήστε τη χειρολαβή της κασέτας για να αποφύγετε την επαφή με τη συγκεκριμένη περιοχή.
- Χρησιμοποιήστε ένα στεγνό πανί που δεν αφήνει χνούδια για τον εσωτερικό καθαρισμό του μηχανήματος και προσέξτε να μην προξενήσετε βλάβη στον κύλινδρο μεταφοράς ή σε άλλα εσωτερικά εξαρτήματα του μηχανήματος. Μην χρησιμοποιείτε διαλυτικά όπως βενζόλιο ή αραιωτικό. Μπορεί να προκληθούν προβλήματα στην ποιότητα της εκτύπωσης και να προκληθεί βλάβη στο μηχάνημα.

- Χρησιμοποιήστε ένα στεγνό πανί που δεν αφήνει χνούδια για τον καθαρισμό του μηχανήματος.
- Απενεργοποιήστε το μηχάνημα και αποσυνδέστε το καλώδιο τροφοδοσίας. Περιμένετε να κρυώσει το μηχάνημα. Εάν το μηχάνημά σας διαθέτει διακόπτη τροφοδοσίας, κλείστε το διακόπτη πριν να καθαρίσετε το μηχάνημα.
- Οι εικόνες σε αυτόν τον οδηγό χρήσης ενδέχεται να διαφέρουν από το μηχάνημά σας, ανάλογα με τις επιλογές ή τα μοντέλα. Ελέγξτε τον τύπο του μηχανήματός σας (βλ. “Μπροστινή όψη” στη σελίδα 24).

Καθαρισμός του μηχανήματος

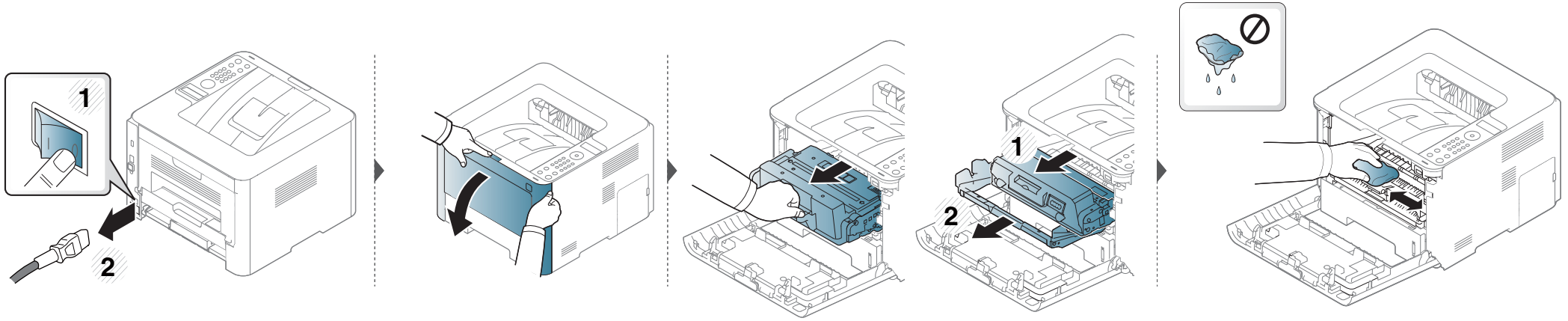

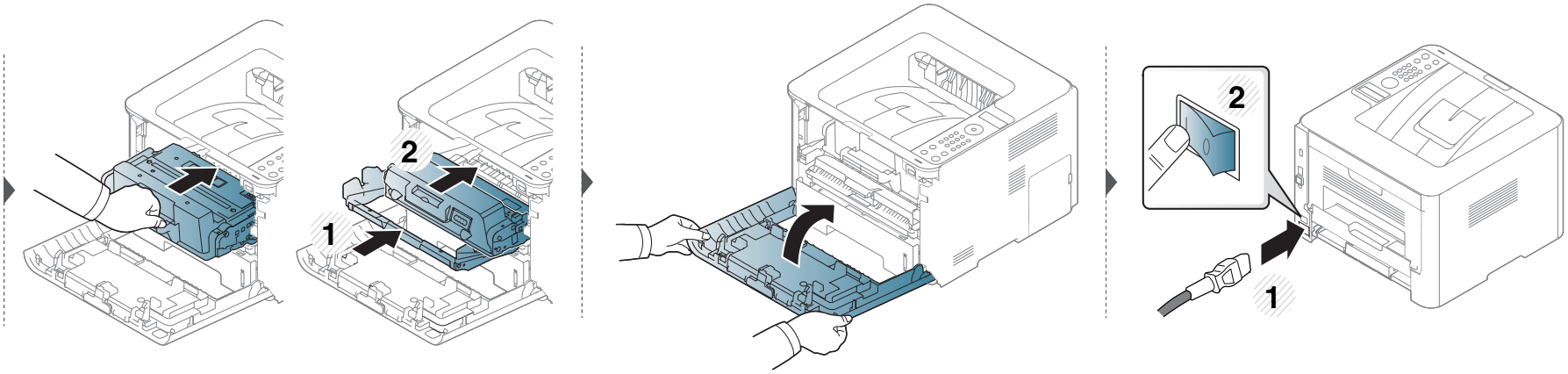

Καθαρισμός του μηχανήματος

Καθαρισμός του κυλίνδρου συλλέκτη

- Απενεργοποιήστε το μηχάνημα και αποσυνδέστε το καλώδιο τροφοδοσίας. Περιμένετε να κρυώσει το μηχάνημα. Εάν το μηχάνημά σας διαθέτει διακόπτη τροφοδοσίας, κλείστε το διακόπτη πριν να καθαρίσετε το μηχάνημα.
- Οι εικόνες σε αυτόν τον οδηγό χρήσης ενδέχεται να διαφέρουν από το μηχάνημά σας, ανάλογα με τις επιλογές ή τα μοντέλα. Ελέγξτε τον τύπο του μηχανήματός σας (βλ. “Μπροστινή όψη” στη σελίδα 24).

Καθαρισμός του μηχανήματος

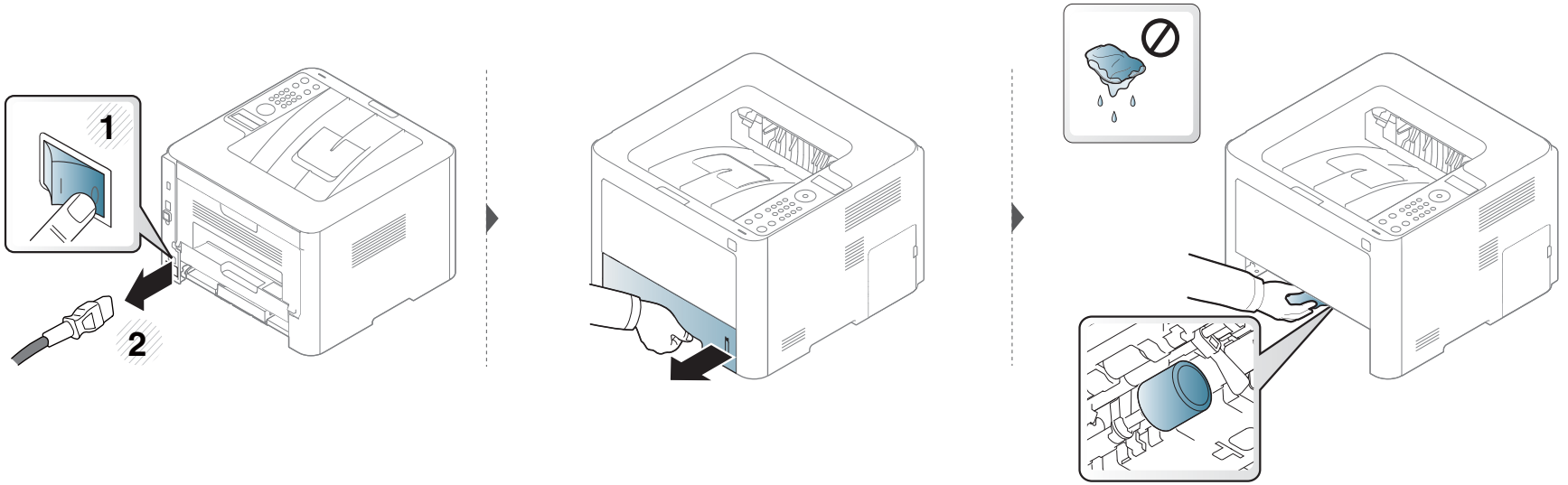

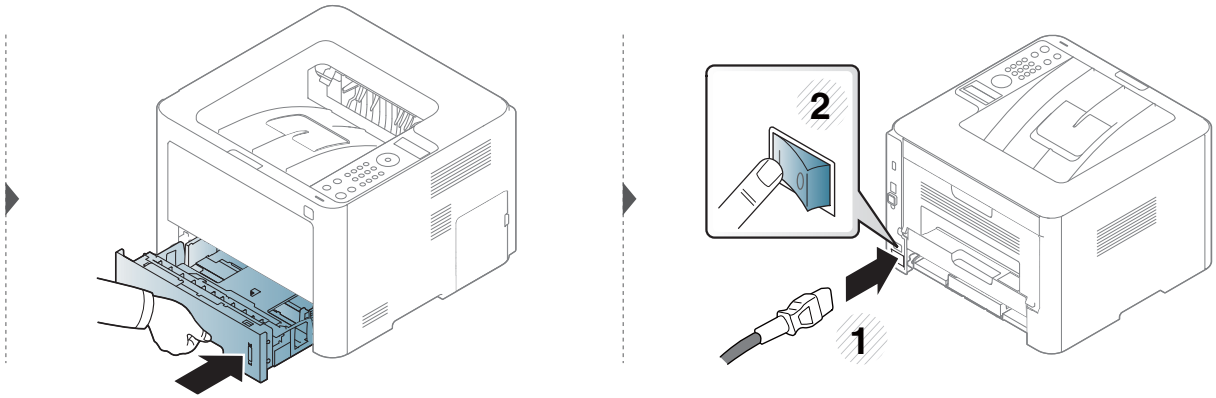

Συμβουλες μετακινησης και αποθηκευσης του μηχανηματος

- Όταν μετακινείτε το μηχάνημα, μην το περιστρέφετε ή το αναποδογυρίζετε. Διαφορετικά, το εσωτερικό του μηχανήματος ενδέχεται να λερωθεί με τόνερ, γεγονός που μπορεί να προκαλέσει ζημιά στο μηχάνημα ή να έχει ως αποτέλεσμα τη μείωση της ποιότητας εκτύπωσης.
- Όταν μετακινείτε το μηχάνημα, βεβαιωθείτε ότι το κρατούν σταθερά τουλάχιστον δύο άτομα.



4. Αντιμετώπιση προβλημάτων

Το κεφάλαιο αυτό σας δίνει χρήσιμες πληροφορίες σχετικά με το τι πρέπει να κάνετε σε περίπτωση που αντιμετωπίσετε κάποιο πρόβλημα.

- **Συμβουλές για την αποφυγή εμπλοκών χαρτιού 97**
- **Επίλυση περιπτώσεων εμπλοκής χαρτιού 98**
- **Κατανόηση του LED κατάστασης 110**
- **Επεξήγηση μηνυματων οθονης 113**

Το κεφάλαιο αυτό σας δίνει χρήσιμες πληροφορίες σχετικά με το τι πρέπει να κάνετε σε περίπτωση που αντιμετωπίσετε κάποιο πρόβλημα. Εάν το μηχάνημά σας διαθέτει οθόνη ενδείξεων, δείτε πρώτα το μήνυμα στην οθόνη ενδείξεων για να λύσετε το πρόβλημα. Εάν δεν μπορείτε να βρείτε μια λύση στο πρόβλημά σας σε αυτό το κεφάλαιο, ανατρέξτε στο κεφάλαιο **Αντιμετώπιση προβλημάτων** στον Οδηγός Για Προχωρημένους (βλ. “Αντιμετώπιση προβλημάτων” στη σελίδα 289). Εάν δεν μπορείτε να βρείτε λύση στον Οδηγός χρήσης ή εάν το πρόβλημα επιμένει, καλέστε το σέρβις.

Συμβουλές για την αποφυγή εμπλοκών χαρτιού

Οι περισσότερες εμπλοκές χαρτιού μπορούν να αποφευχθούν, εάν επιλέξετε τους σωστούς τύπους μέσων. Για να αποφύγετε τις εμπλοκές χαρτιού, ανατρέξτε στις παρακάτω οδηγίες:

- Βεβαιωθείτε ότι οι ρυθμιζόμενοι οδηγοί έχουν τοποθετηθεί σωστά (Βλέπε “Επισκόπηση δίσκου” στη σελίδα 44).
- Μην αφαιρείτε το χαρτί από το δίσκο την ώρα που το μηχάνημα εκτυπώνει.
- Λυγίστε, ξεφυλλίστε και ευθυγραμμίστε το χαρτί πριν το τοποθετήσετε.
- Μην χρησιμοποιείτε τσακισμένο, νωπό ή πολύ τσαλακωμένο χαρτί.
- Μην ανακατεύετε διαφορετικούς τύπους χαρτιού στο δίσκο.
- Χρησιμοποιείτε μόνο τα ενδεδειγμένα μέσα εκτύπωσης. (Βλέπε “Προδιαγραφές μέσων εκτύπωσης” στη σελίδα 124).

Επίλυση περιπτώσεων εμπλοκής χαρτιού

Για να αποφύγετε το σχίσιμο του χαρτιού, τραβήξτε το μπλοκαρισμένο χαρτί προς τα έξω αργά και προσεκτικά.

Στο δίσκο 1

Οι εικόνες σε αυτόν τον οδηγό χρήσης ενδέχεται να διαφέρουν από το μηχάνημά σας, ανάλογα με τις επιλογές ή τα μοντέλα. Ελέγξτε τον τύπο του μηχανήματός σας (βλ. “Μπροστινή όψη” στη σελίδα 24).

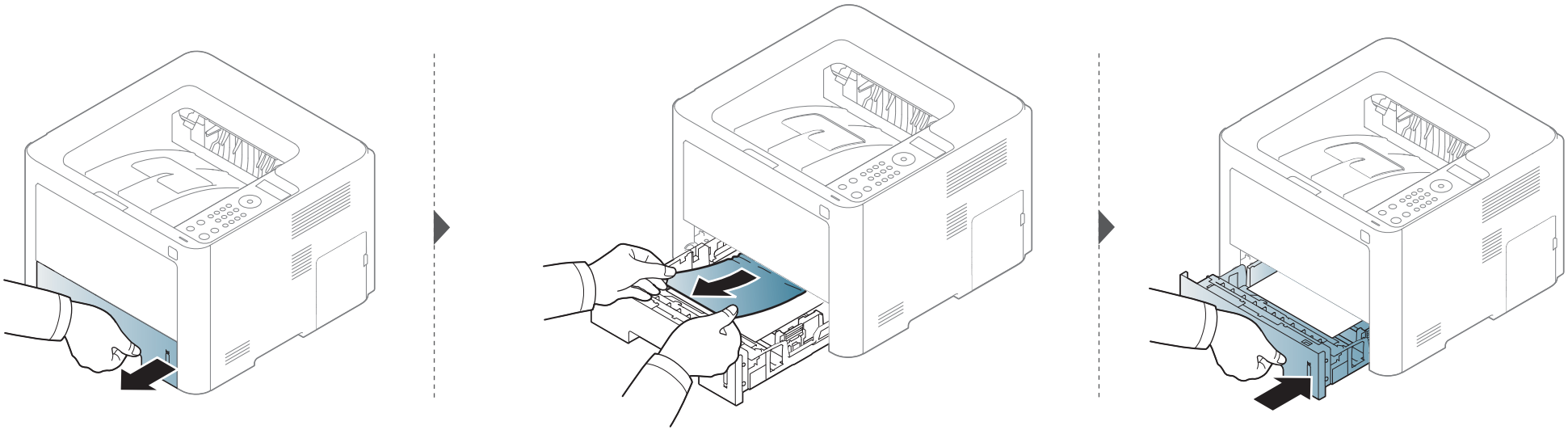

Επίλυση περιπτώσεων εμπλοκής χαρτιού

Στον προαιρετικό δίσκο

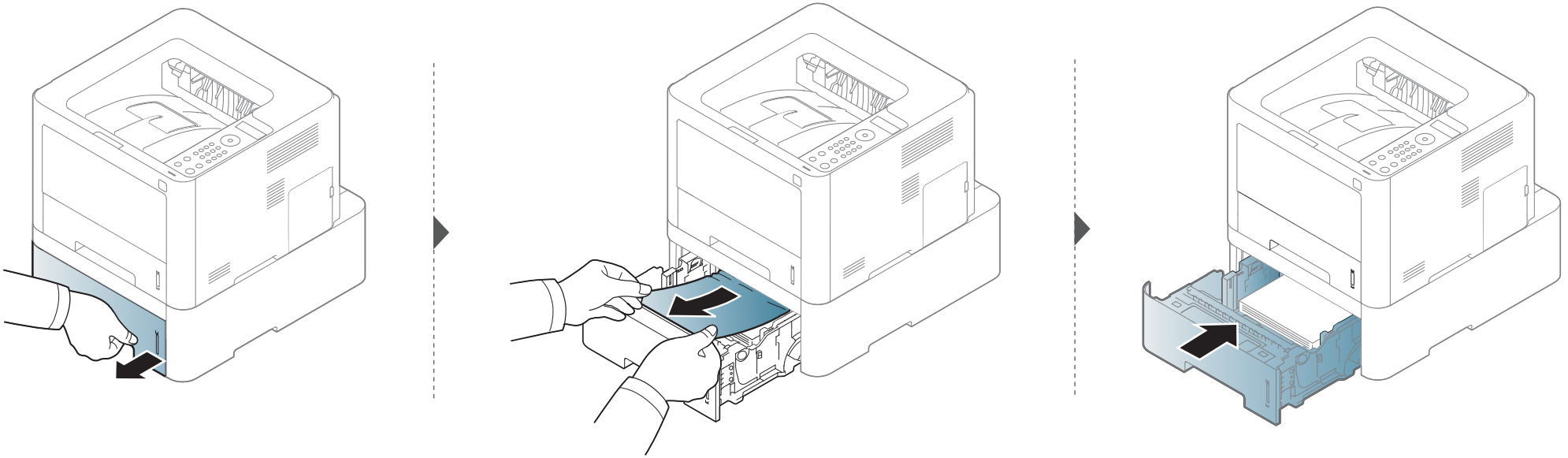

Επίλυση περιπτώσεων εμπλοκής χαρτιού

Εάν δεν βλέπετε χαρτί σε αυτήν την περιοχή, σταματήστε και μεταβείτε στο επόμενο βήμα:

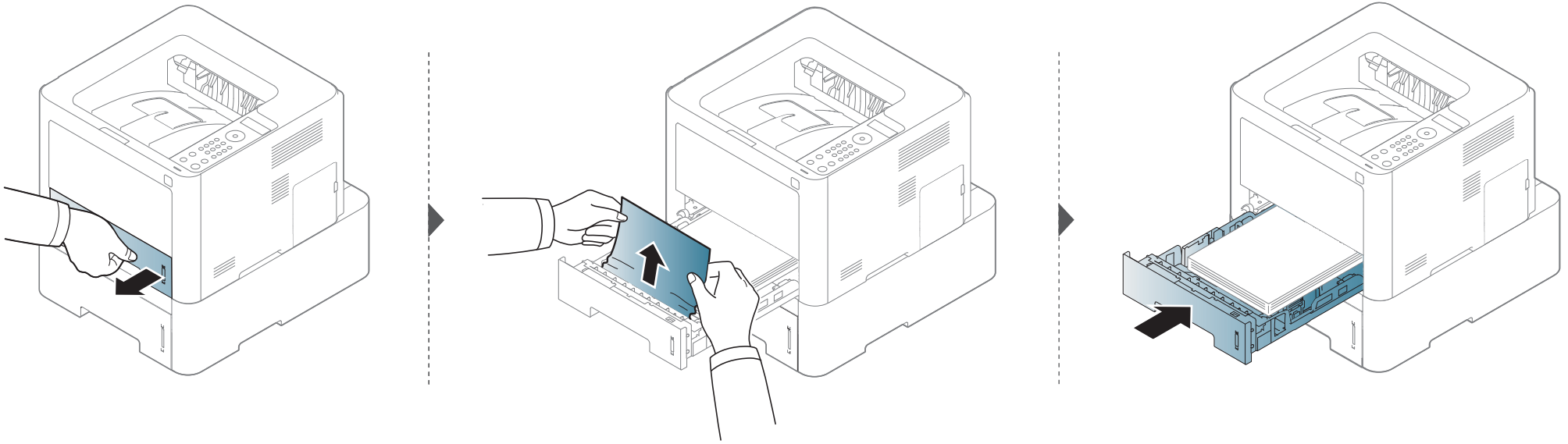

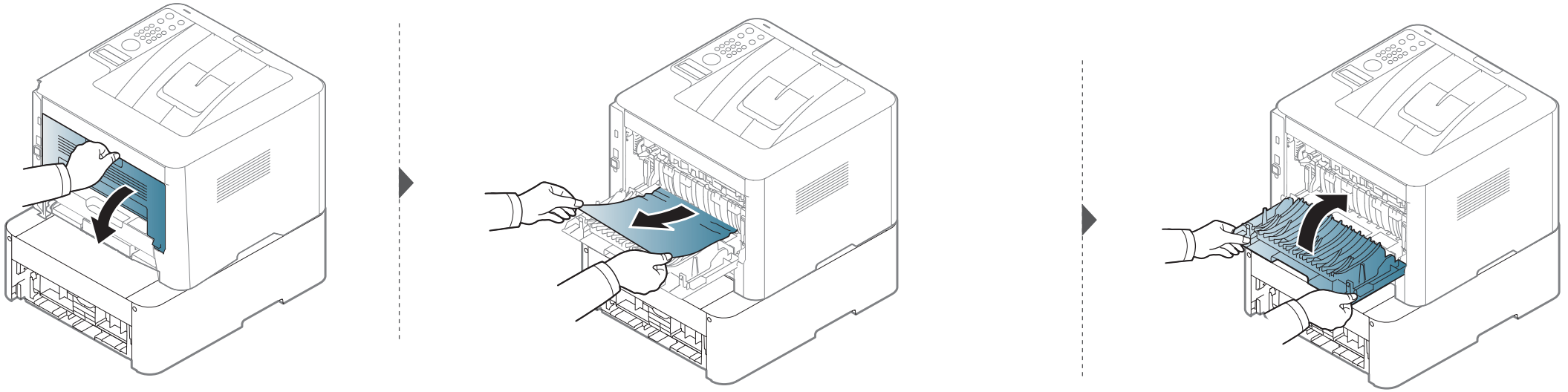

Επίλυση περιπτώσεων εμπλοκής χαρτιού

Στο μη αυτόματο τροφοδότη/δίσκο πολλαπλών χρήσεων

M332xND/M382xD series

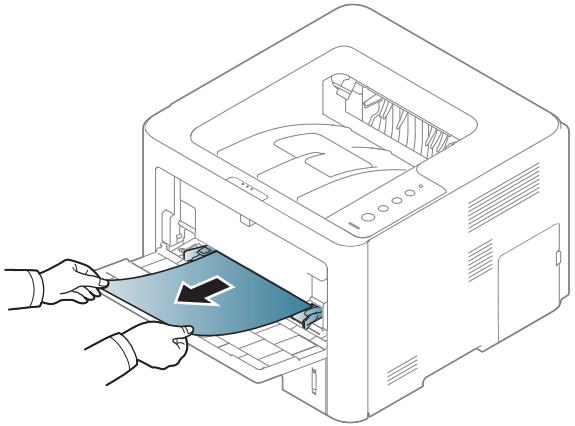

Επίλυση περιπτώσεων εμπλοκής χαρτιού

M382xND/M382xDW/M402xND series

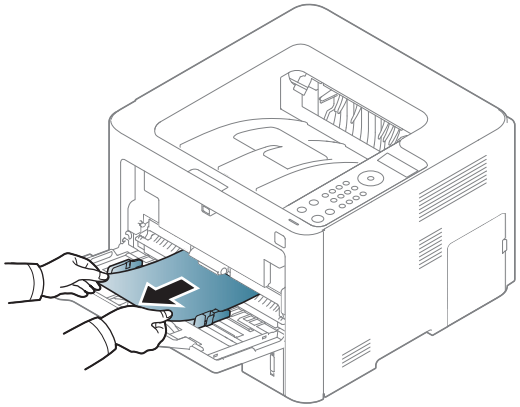

Επίλυση περιπτώσεων εμπλοκής χαρτιού

Στο εσωτερικό του μηχανήματος

Η περιοχή της μονάδας φούρνου είναι θερμή. Αφαιρέστε το χαρτί από το μηχάνημα με προσοχή.

Επίλυση περιπτώσεων εμπλοκής χαρτιού

M3320/M3820/M4020 series

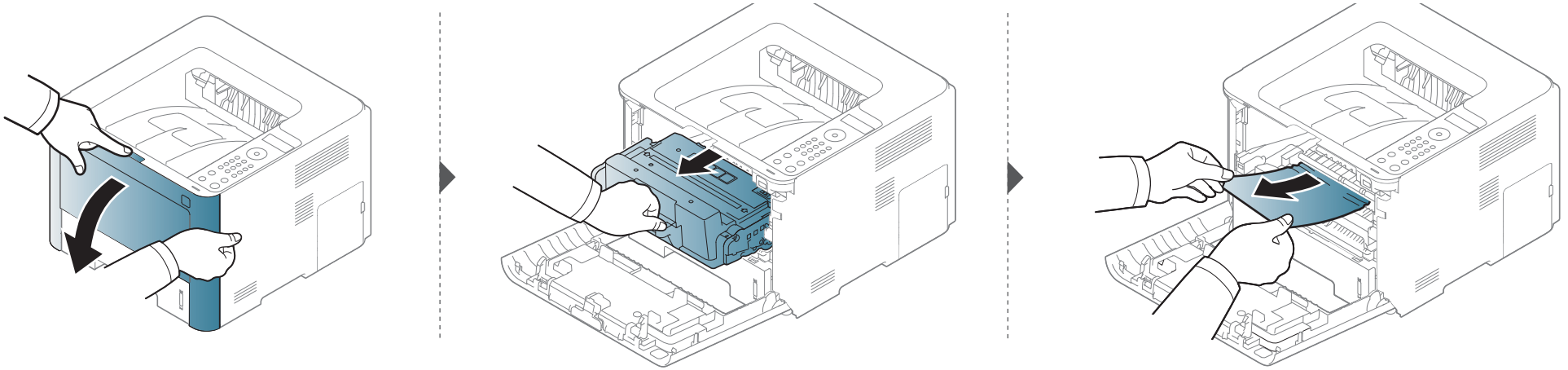

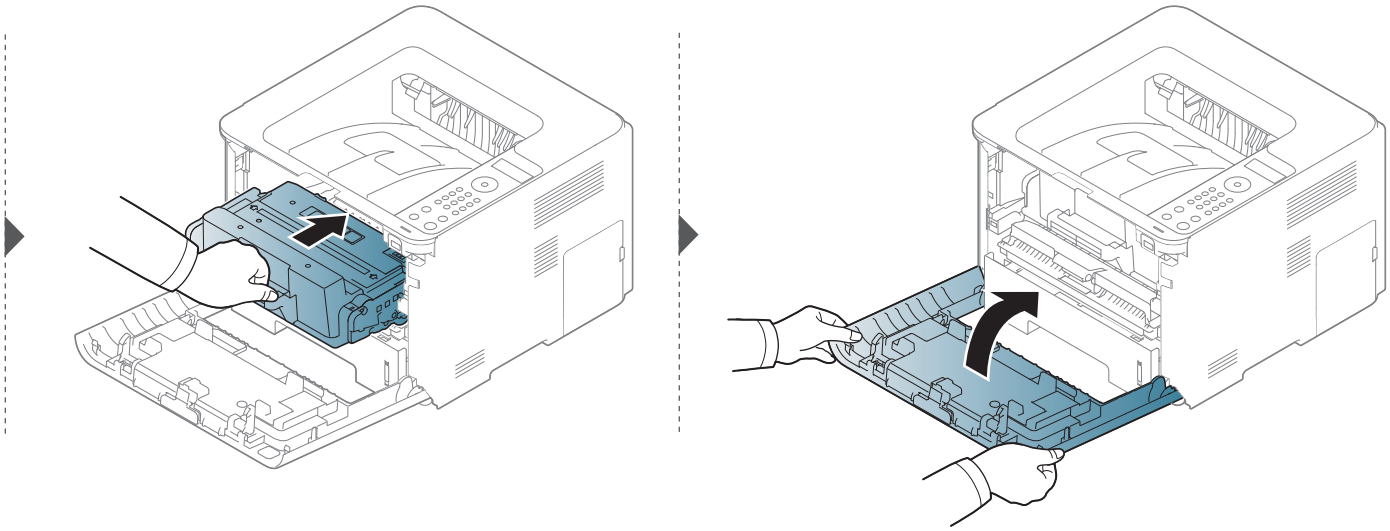

Επίλυση περιπτώσεων εμπλοκής χαρτιού

M3325/M3825/M4025 series

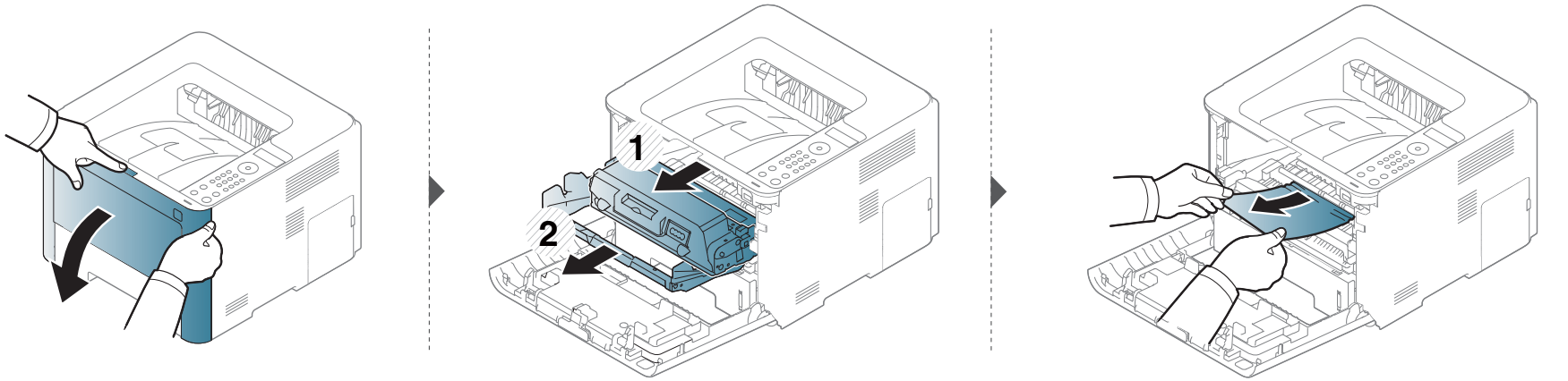

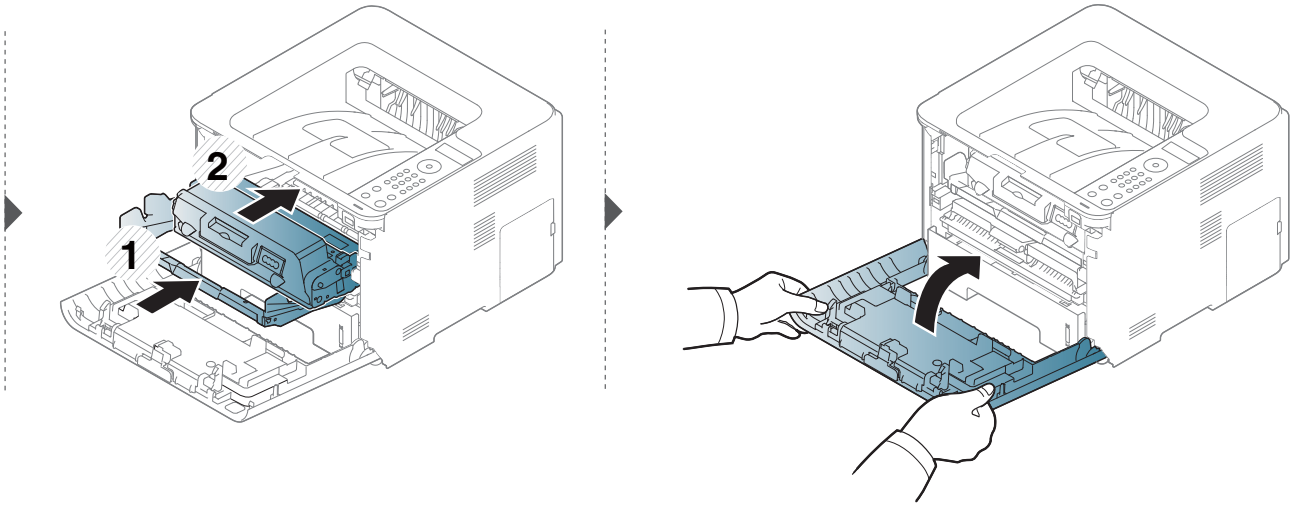

Επίλυση περιπτώσεων εμπλοκής χαρτιού

Στην περιοχή εξόδου

Η περιοχή της μονάδας φούρνου είναι θερμή. Αφαιρέστε το χαρτί από το μηχάνημα με προσοχή.

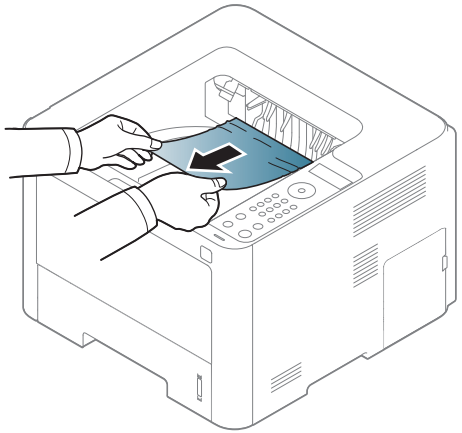

Επίλυση περιπτώσεων εμπλοκής χαρτιού

Εάν δεν βλέπετε χαρτί σε αυτήν την περιοχή, σταματήστε και μεταβείτε στο επόμενο βήμα:

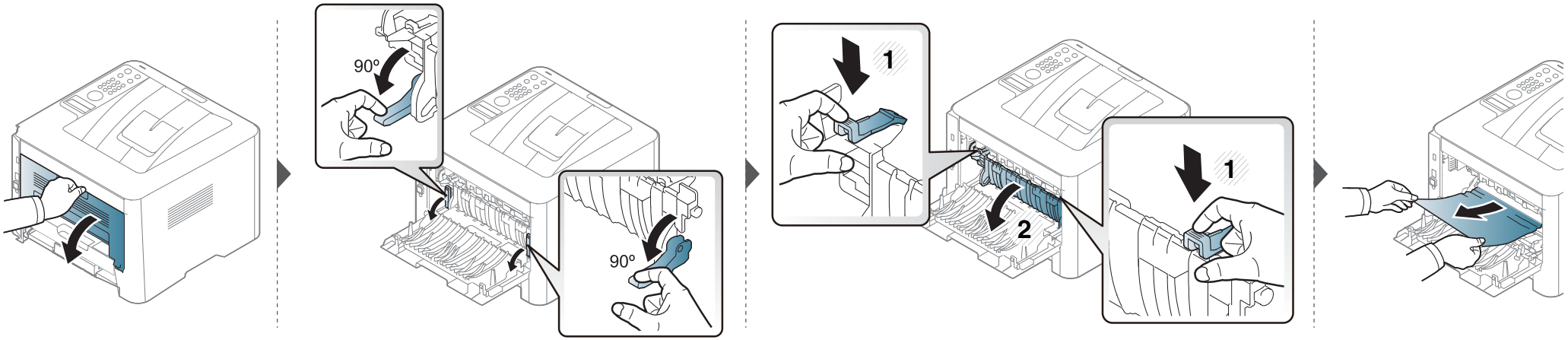

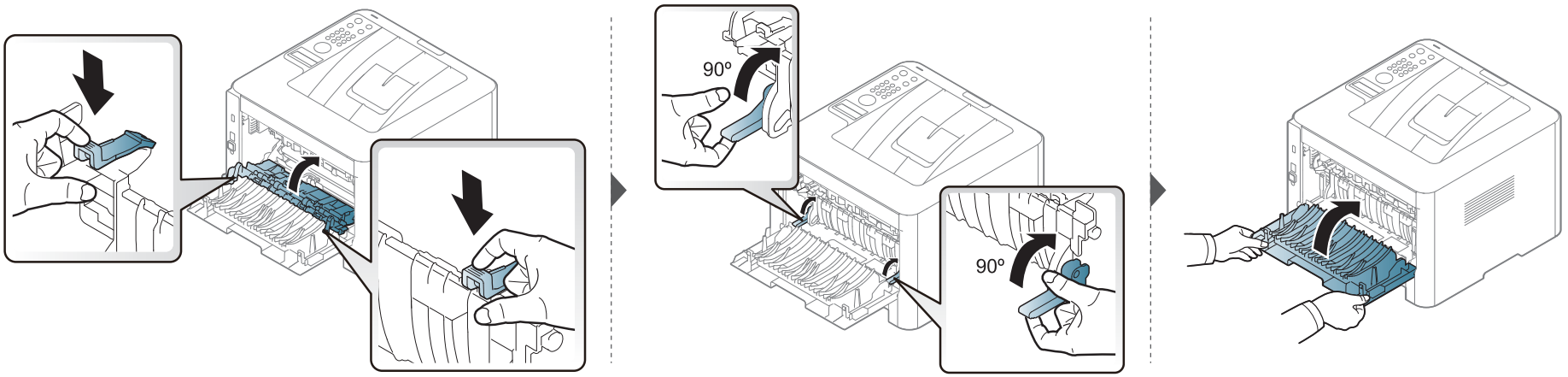

Επίλυση περιπτώσεων εμπλοκής χαρτιού

Στην περιοχή της μονάδας εκτύπωσης διπλής όψης

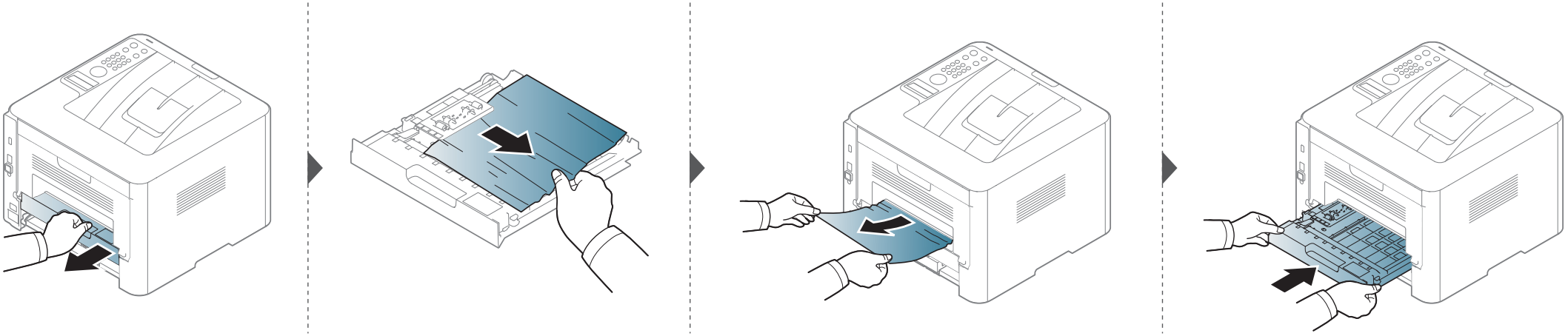

Επίλυση περιπτώσεων εμπλοκής χαρτιού

Εάν δεν βλέπετε χαρτί σε αυτήν την περιοχή, σταματήστε και μεταβείτε στο επόμενο βήμα:

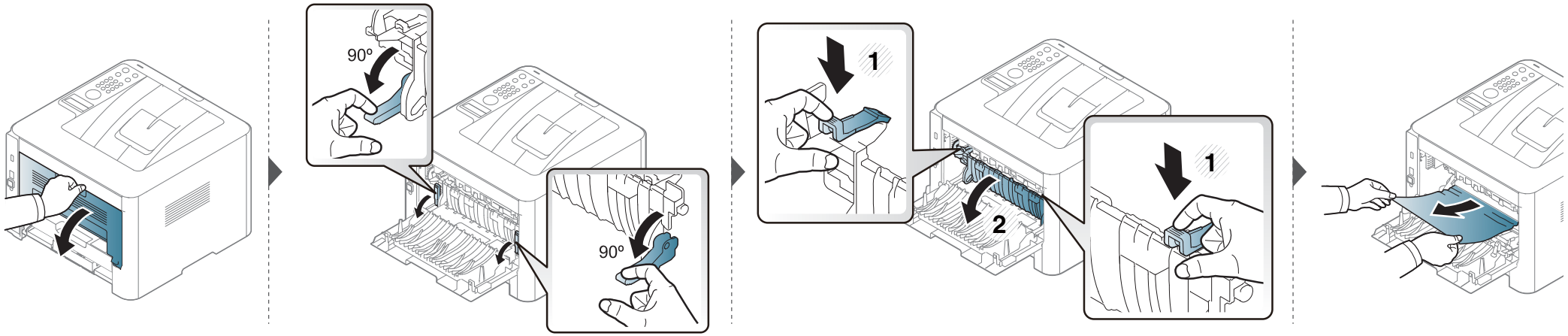

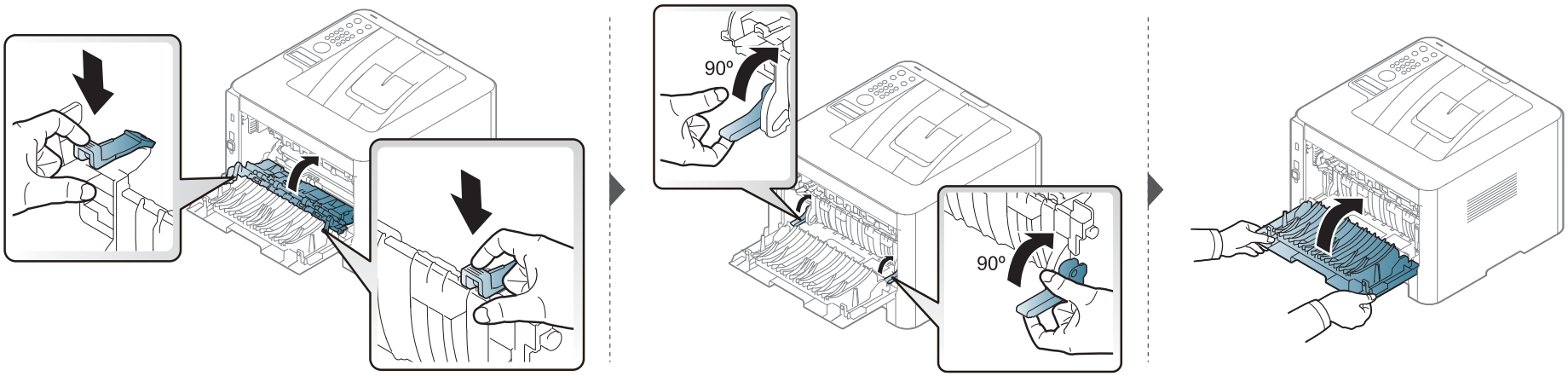

Κατανόηση του LED κατάστασης

Το χρώμα της λυχνίας LED επισημαίνει την τρέχουσα κατάσταση του μηχανήματος.

- Ορισμένες λυχνίες LED ίσως να μην είναι διαθέσιμες ανάλογα με το μοντέλο ή τη χώρα (βλ. “Επισκόπηση του πίνακα ελέγχου” στη σελίδα 26).
- Για να λύσετε το πρόβλημα, δείτε το μήνυμα σφάλματος και τις οδηγίες του στην ενότητα αντιμετώπισης προβλημάτων (βλ. “Επεξήγηση μηνυμάτων οθονης” στη σελίδα 113).
- Μπορείτε επίσης να επιλύσετε το πρόβλημα με τις οδηγίες από το παράθυρο του προγράμματος Κατάσταση εκτυπωτή Samsung στον υπολογιστή (βλ. “Χρήση του Κατάσταση εκτυπωτή Samsung” στη σελίδα 276).
- Αν το πρόβλημα επιμένει, καλέστε εκπρόσωπο του σέρβις.

Κατανόηση του LED κατάστασης

LED	Κατάσταση		Περιγραφή
(↔/⚠) Κατάστασης	Απενεργοποιημένο		Το μηχάνημα είναι offline.
	Πράσινο	Αναβοσβήνει	Όταν το φωτάκι επιστροφής αναβοσβήνει, το μηχάνημα λαμβάνει ή εκτυπώνει δεδομένα.
		Ενεργοποίηση	• Το μηχάνημα είναι online και μπορεί να χρησιμοποιηθεί.
	Κόκκινο	Αναβοσβήνει	• Παρουσιάστηκε ένα μικρό σφάλμα και το μηχάνημα αναμένει τη διόρθωση του σφάλματος. Σε μοντέλα που υποστηρίζεται η οθόνη ενδείξεων στον πίνακα ελέγχου, ελέγξτε το μήνυμα. Όταν επιλυθεί το πρόβλημα, το μηχάνημα ξαναρχίζει την εκτύπωση. • Στην κασέτα απομένει μικρή ποσότητα τόνερ. Η εκτιμώμενη διάρκεια ζωής της κασέτας[a] της κασέτας τόνερ έχει σχεδόν συμπληρωθεί. Προετοιμάστε νέα κασέτα για αντικατάσταση. Μπορείτε να βελτιώσετε προσωρινά την ποιότητα εκτύπωσης ανακατανέμοντας το τόνερ (Βλέπε “Ανακατανομή τόνερ” στη σελίδα 77).[b]
		Ενεργοποίηση	• Μια κασέτα τόνερ έχει σχεδόν συμπληρώσει την εκτιμώμενη διάρκεια ζωής της[a]. Συνιστάται η αντικατάσταση της κασέτας τόνερ (βλ. “Αντικατάσταση της κασέτας τόνερ” στη σελίδα 79). • Το κάλυμμα είναι ανοικτό. Κλείστε το κάλυμμα. • Δεν υπάρχει χαρτί στο δίσκο κατά τη λήψη ή εκτύπωση δεδομένων. Βάλτε χαρτί στο δίσκο. • Το μηχάνημα διέκοψε τη λειτουργία του εξαιτίας κάποιου σοβαρού σφάλματος. Ελέγξτε το μήνυμα στην οθόνη. (Βλέπε “Επεξηγηση μηνυματων οθονης” στη σελίδα 113). • Σημειώθηκε εμπλοκή χαρτιού (Βλέπε “Επίλυση περιπτώσεων εμπλοκής χαρτιού” στη σελίδα 98). • Μια μονάδα απεικόνισης έχει σχεδόν συμπληρώσει την εκτιμώμενη διάρκεια ζωής της[c]. Συνιστάται να αντικαταστήσετε την κασέτα τόνερ.

Κατανόηση του LED κατάστασης

LED	Κατάσταση		Περιγραφή
(( )) WPS[b]	Μπλε	Αναβοσβήνει	Το μηχάνημα προσπαθεί να συνδεθεί σε ένα ασύρματο δίκτυο.
		Ενεργοποίηση	Το μηχάνημα έχει συνδεθεί σε ένα ασύρματο δίκτυο (βλ. “Ρύθμιση ασύρματου δικτύου” στη σελίδα 176).
		Απενεργοποιημένο	Το μηχάνημα έχει αποσυνδεθεί από ένα ασύρματο δίκτυο.
( )Τροφοδοσία	Μπλε	Ενεργοποίηση	Το μηχάνημα βρίσκεται στη λειτουργία εξοικονόμησης ενέργειας.
		Απενεργοποιημένο	Το μηχάνημα είναι σε λειτουργία ετοιμότητας ή είναι απενεργοποιημένο.
Eco	Πράσινο	Ενεργοποίηση	Η λειτουργία Eco είναι ενεργοποιημένη (βλ. “Οικονομική εκτύπωση” στη σελίδα 61).
		Απενεργοποιημένο	Η λειτουργία Eco είναι απενεργοποιημένη.

a. Η εκτιμώμενη διάρκεια ζωής κασέτας είναι η αναμενόμενη ή η εκτιμώμενη διάρκεια ζωής της κασέτας τόνερ, που επισημαίνει πόσες εκτυπώσεις μπορείτε να πραγματοποιήσετε κατά μέσο όρο και που έχει σχεδιαστεί σύμφωνα με το ISO/IEC 19798. Ο αριθμός των σελίδων μπορεί να επηρεαστεί από το περιβάλλον λειτουργίας, το ποσοστό της περιοχής εικόνας, το διάστημα εκτύπωσης, τα γραφικά, τον τύπο και το μέγεθος του μέσου εκτύπωσης. Στην κασέτα μπορεί να απομείνει ποσότητα γραφίτη, ακόμα και αν είναι αναμμένη η κόκκινη ενδεικτική λυχνία και ο εκτυπωτής διακόψει τη λειτουργία εκτύπωσης.

b. Ορισμένες λυχνίες LED ίσως να μην είναι διαθέσιμες ανάλογα με το μοντέλο ή τη χώρα (βλ. “Επισκόπηση του πίνακα ελέγχου” στη σελίδα 26).

c. Όταν μια μονάδα απεικόνισης φτάσει στο τέλος του κύκλου ζωής της, το μηχάνημα θα σταματήσει να εκτυπώνει. Σε αυτή την περίπτωση μπορείτε να επιλέξετε να διακόψετε ή να συνεχίσετε την εκτύπωση από το SyncThru™Web Service (**Settings** > **Machine Settings** > **System** > **Setup** > **Supplies Management**> **Imaging Unit Stop**) or Samsung Easy Printer Manager (**Ρυθμίσεις συσκευής** > **Σύστημα** > **Διαχείριση αναλώσιμων** > **Διακοπή μονάδας απεικόνισης**). Η απενεργοποίηση αυτής της επιλογής και η συνέχιση της εκτύπωσης μπορεί να προκαλέσει βλάβη στο σύστημα του μηχανήματος.

Επεξηγηση μηνυματων οθονης

Στην οθόνη του πίνακα ελέγχου εμφανίζονται μηνύματα που υποδεικνύουν την κατάσταση του μηχανήματος ή τυχόν σφάλματα. Ανατρέξτε στους παρακάτω πίνακες για να κατανοήσετε τα μηνύματα και τη σημασία τους και να διορθώσετε το πρόβλημα, αν χρειάζεται.

- Μπορείτε επίσης να επιλύσετε το πρόβλημα με τις οδηγίες από το παράθυρο του προγράμματος Κατάσταση εκτύπωσης στον υπολογιστή (βλ. “Χρήση του Κατάσταση εκτυπωτή Samsung” στη σελίδα 276).
- Αν κάποιο μήνυμα δεν βρίσκεται στον πίνακα, απενεργοποιήστε και επανενεργοποιήστε το μηχάνημα και δοκιμάστε την εργασία εκτύπωσης ξανά. Αν το πρόβλημα επιμένει, καλέστε εκπρόσωπο του σέρβις.
- Όταν καλέσετε για σέρβις, αναφέρατε στον εκπρόσωπο του σέρβις το περιεχόμενο του μηνύματος της οθόνης.
- Ενδέχεται κάποια μηνύματα να μην εμφανιστούν στην οθόνη ανάλογα με τις επιλογές ή τα μοντέλα.
- Το [αριθμός σφάλματος] υποδηλώνει τον αριθμό σφάλματος.
- Το [τύπος δίσκου] επισημαίνει τον αριθμό του δίσκου.
- Ο [τύπος μέσου] υποδεικνύει τον τύπο του μέσου.
- Το [μέγεθος μέσου] υποδεικνύει το μέγεθος του μέσου.

Μηνύματα που σχετίζονται με εμπλοκές χαρτιού

Μήνυμα	Σημασία	Προτεινόμενες λύσεις
Paper jam in exit area	Παρουσιάστηκε εμπλοκή χαρτιού στην περιοχή εξόδου.	Διορθώστε την εμπλοκή (βλ. “Στην περιοχή εξόδου” στη σελίδα 106).
Paper jam inside of duplex	Παρουσιάστηκε εμπλοκή χαρτιού κατά τη διάρκεια της εκτύπωσης διπλής όψης. Αυτό ισχύει μόνο σε μηχανήματα με αυτή τη δυνατότητα.	Διορθώστε την εμπλοκή (βλ. “Στην περιοχή της μονάδας εκτύπωσης διπλής όψης” στη σελίδα 108).
Paper jam inside machine	Παρουσιάστηκε εμπλοκή χαρτιού στο εσωτερικό του μηχανήματος.	Διορθώστε την εμπλοκή (βλ. “Στο εσωτερικό του μηχανήματος” στη σελίδα 103).
Paper jam in tray1	Παρουσιάστηκε εμπλοκή χαρτιού στο δίσκο.	Διορθώστε την εμπλοκή (βλ. “Στο δίσκο 1” στη σελίδα 98).

Επεξηγηση μηνυματων οθονης

Μήνυμα	Σημασία	Προτεινόμενες λύσεις
Paper jam in tray 2	Παρουσιάστηκε εμπλοκή χαρτιού στον προαιρετικό δίσκο.	Διορθώστε την εμπλοκή (βλ. “Στον προαιρετικό δίσκο” στη σελίδα 99).
Paper jam in MP tray	Παρουσιάστηκε εμπλοκή χαρτιού στο δίσκο πολλαπλών χρήσεων.	Διορθώστε την εμπλοκή (βλ. “Στο μη αυτόματο τροφοδότη/ δίσκο πολλαπλών χρήσεων” στη σελίδα 101).

Επεξηγηση μηνυματων οθονης

Μηνύματα σχετικά με το τόνερ

Μήνυμα	Σημασία	Προτεινόμενες λύσεις
Install toner	Η κασέτα γραφίτη δεν έχει τοποθετηθεί.	Εγκαταστήστε ξανά την κασέτα γραφίτη.
	Δεν ανιχνεύτηκε κασέτα γραφίτη	Εγκαταστήστε ξανά την κασέτα γραφίτη δύο ή τρεις φορές για να επιβεβαιώσετε ότι είναι σωστά τοποθετημένη. Αν το πρόβλημα επιμένει, επικοινωνήστε με κάποιον αντιπρόσωπο επισκευών.
	Μην αφαιρείτε την προστατευτική ταινία από το τόνερ.	Αφαιρέστε την προστατευτική ταινία από το τόνερ.
Not Compatible Toner cartridge	Η κασέτα τόνερ που υποδεικνύεται δεν είναι κατάλληλη για το μηχάνημά σας.	Εγκαταστήστε την αντίστοιχη κασέτα τόνερ με αυθεντική ανταλλακτική κασέτα Samsung (βλ. “Αντικατάσταση της κασέτας τόνερ” στη σελίδα 79).
Prepare new cartridge	Στην κασέτα που υποδεικνύεται απομένει μικρή ποσότητα τόνερ. Η εκτιμώμενη διάρκεια ζωής της κασέτας[a] της κασέτας τόνερ έχει σχεδόν συμπληρωθεί.	Προετοιμάστε νέα κασέτα για αντικατάσταση. Μπορείτε να βελτιώσετε προσωρινά την ποιότητα εκτύπωσης ανακατανέμοντας το τόνερ (Βλέπε “Ανακατανομή τόνερ” στη σελίδα 77).
Replace new cartridge	Μια κασέτα τόνερ πλησιάζει σχεδόν στο τέλος της εκτιμώμενης ζωής[a].	• Μπορείτε να επιλέξετε μεταξύ **Stop** ή **Continue**, όπως φαίνεται στον πίνακα ελέγχου. Αν επιλέξετε **Stop**, ο εκτυπωτής διακόπτει την εκτύπωση. Αν επιλέξετε **Continue**, το μηχάνημα συνεχίζει να εκτυπώνει, αλλά δεν παρέχεται εγγύηση για την ποιότητα εκτύπωσης. • Αντικαταστήστε την κασέτα τόνερ για να έχετε την καλύτερη δυνατή ποιότητα εκτύπωσης, όταν εμφανιστεί αυτό το μήνυμα. Η χρήση της κασέτας πέραν αυτού του σταδίου ενδέχεται να υποβαθμίσει την ποιότητα της εκτύπωσης (Βλέπε “Αντικατάσταση της κασέτας τόνερ” στη σελίδα 79).

Επεξηγηση μηνυματων οθονης

a. Η εκτιμώμενη διάρκεια ζωής κασέτας είναι η αναμενόμενη ή η εκτιμώμενη διάρκεια ζωής της κασέτας τόνερ, που επισημαίνει πόσες εκτυπώσεις μπορείτε να πραγματοποιήσετε κατά μέσο όρο και που έχει σχεδιαστεί σύμφωνα με το ISO/OEC 19798. (Βλέπε “Διαθέσιμα αναλώσιμα” στη σελίδα 72). Ο αριθμός των σελίδων ενδέχεται να επηρεάζεται από το περιβάλλον λειτουργίας, το ποσοστό της περιοχής εικόνας, το διάστημα εκτύπωσης, τον τύπο μέσου και το μέγεθος του μέσου. Κάποια ποσότητα τόνερ ενδέχεται να παραμείνει μέσα στην κασέτα, ακόμα και εάν εμφανιστεί το μήνυμα τοποθέτησης νέας κασέτας και το μηχάνημα σταματάει την εκτύπωση.

Η Samsung δεν συνιστά τη χρήση μη γνήσιας κασέτας τόνερ Samsung π.χ. επαναγομωμένης ή ανακατασκευασμένης. Η Samsung δεν μπορεί να εγγυηθεί την ποιότητα μη γνήσιων κασετών τόνερ Samsung. Αν απαιτηθεί σέρβις ή επιδιόρθωση εξαιτίας της χρήσης μη γνήσιων κασετών τόνερ Samsung, οι εργασίες δεν καλύπτονται από την εγγύηση του μηχανήματος.

Επεξηγηση μηνυματων οθονης

Μηνύματα σχετικά με τη μονάδα

Μήνυμα	Σημασία	Προτεινόμενες λύσεις
Not Installed Imaging unit	Η μονάδα απεικόνισης δεν έχει εγκατασταθεί.	Εγκαταστήστε ξανά τη μονάδα απεικόνισης
	Η μονάδα απεικόνισης δεν έχει εντοπιστεί.	Εγκαταστήστε ξανά τη μονάδα απεικόνισης δύο ή τρεις φορές για να επιβεβαιώσετε ότι είναι σωστά τοποθετημένη. Αν το πρόβλημα επιμένει, επικοινωνήστε με κάποιον αντιπρόσωπο επισκευών.
	Μην αφαιρείτε την προστατευτική ταινία από το τόνερ.	Αφαιρέστε την προστατευτική ταινία από το τόνερ.
Not compatible Imaging unit	Η μονάδα απεικόνισης δεν είναι κατάλληλη για το μηχάνημά σας.	Εγκαταστήστε την αντίστοιχη κασέτα τόνερ με αυθεντική ανταλλακτική κασέτα Samsung (βλ. “Αντικατάσταση της μονάδας απεικόνισης” στη σελίδα 82).
Prepare new Image unit	Στην μονάδα απεικόνισης απομένει μικρή ποσότητα τόνερ. Η εκτιμώμενη διάρκεια ζωής της κασέτας τόνερ πλησιάζει στο τέλος της.	Προετοιμάστε μια νέα μονάδα απεικόνισης για αντικατάσταση.

Επεξηγηση μηνυματων οθονης

Μήνυμα	Σημασία	Προτεινόμενες λύσεις
Replace new Image unit	Η μονάδα απεικόνισης έχει σχεδόν συμπληρώσει την εκτιμώμενη διάρκεια ζωής της.	• Μπορείτε να επιλέξετε μεταξύ **Stop** ή **Continue**, όπως φαίνεται στον πίνακα ελέγχου. Αν επιλέξετε **Stop**, ο εκτυπωτής διακόπτει την εκτύπωση. Αν επιλέξετε **Continue**, το μηχάνημα συνεχίζει να εκτυπώνει, αλλά δεν παρέχεται εγγύηση για την ποιότητα εκτύπωσης. • Αντικαταστήστε τη μονάδα απεικόνισης για να έχετε την καλύτερη δυνατή ποιότητα εκτύπωσης, όταν εμφανιστεί αυτό το μήνυμα. Η χρήση της κασέτας πέραν αυτού του σταδίου ενδέχεται να υποβαθμίσει την ποιότητα της εκτύπωσης (Βλέπε “Αντικατάσταση της μονάδας απεικόνισης” στη σελίδα 82). • Αν το μηχάνημα διακόψει την εκτύπωση, αντικαταστήστε τη μονάδα απεικόνισης (βλέπε “Αντικατάσταση της μονάδας απεικόνισης” στη σελίδα 82).

Η Samsung δεν συνιστά τη χρήση μη γνήσιας κασέτας τόνερ Samsung π.χ. επαναγομωμένης ή ανακατασκευασμένης. Η Samsung δεν μπορεί να εγγυηθεί την ποιότητα μη γνήσιων κασετών τόνερ Samsung. Αν απαιτηθεί σέρβις ή επιδιόρθωση εξαιτίας της χρήσης μη γνήσιων κασετών τόνερ Samsung, οι εργασίες δεν καλύπτονται από την εγγύηση του μηχανήματος.

Μηνύματα σχετικά με το δίσκο

Μήνυμα	Σημασία	Προτεινόμενες λύσεις
Paper Empty in [αριθμός δίσκου]	Δεν υπάρχει χαρτί στο δίσκο που υποδεικνύεται.	Τοποθετήστε χαρτί στο δίσκο (βλ. “Τοποθέτηση χαρτιού στο δίσκο” στη σελίδα 45).

Μηνύματα σχετικά με το δίκτυο

Μήνυμα	Σημασία	Προτεινόμενες λύσεις
Network Problem: IP Conflict	Η διεύθυνση IP χρησιμοποιείται αλλού.	Ελέγξτε τη διεύθυνση IP ή λάβετε μια νέα διεύθυνση IP.

Επεξηγηση μηνυματων οθονης

Μήνυμα	Σημασία	Προτεινόμενες λύσεις
802.1x **Network Error**	Αποτυχία ελέγχου ταυτότητας.	Ελέγξτε το πρωτόκολλο ελέγχου ταυτότητας δικτύου. Αν το πρόβλημα συνεχιστεί, επικοινωνήστε με το διαχειριστή του δικτύου.

Διάφορα μηνύματα

Μήνυμα	Σημασία	Προτεινόμενες λύσεις
Door Open **Close it**	Το κάλυμμα δεν έχει ασφαλίσει καλά.	Κλείστε το κάλυμμα μέχρι να ασφαλίσει στη θέση του.
Error [αριθμός σφάλματος] **Install toner**	Η κασέτα τόνερ δεν έχει εγκατασταθεί σωστά ή ο σύνδεσμος έχει ρυπανθεί.	Εγκαταστήστε ξανά την αυθεντική κασέτα γραφίτη Samsung δύο ή τρεις φορές για να επιβεβαιώσετε ότι είναι σωστά τοποθετημένη. Αν το πρόβλημα παραμένει, καλέστε για σέρβις.

Μήνυμα	Σημασία	Προτεινόμενες λύσεις
Error [αριθμός σφάλματος] **Turn off then on**	Δεν είναι δυνατός ο έλεγχος της μονάδας μηχανήματος.	Επανεκκινήστε την τροφοδοσία και προσπαθήστε να εκτυπώσετε ξανά την εργασία. Αν το πρόβλημα παραμένει, καλέστε για σέρβις.
Error [αριθμός σφάλματος] **Call for service**		
Not proper room temp. Move set	Το μηχάνημα βρίσκεται σε ένα δωμάτιο με ακατάλληλη θερμοκρασία δωματίου.	Μετακινήστε το μηχάνημα σε ένα δωμάτιο με σωστή θερμοκρασία.
Output bin Full **Remove paper**	Ο δίσκος εξόδου είναι γεμάτος.	Αφαιρέστε τα χαρτιά από το δίσκο εξόδου και ο εκτυπωτής θα συνεχίσει την εκτύπωση. Αν το πρόβλημα παραμένει, καλέστε για σέρβις.
Replace **Fuser Soon**	Η διάρκεια ζωής της μονάδας φούρνου θα λήξει σύντομα.	Αντικαταστήστε τη μονάδα φούρνου με μια καινούργια. Αν το πρόβλημα παραμένει, καλέστε για σέρβις.
Replace new **Fuser unit**	Η διάρκεια ζωής της μονάδας φούρνου θα λήξει.	

Επεξηγηση μηνυματων οθονης

Μήνυμα	Σημασία	Προτεινόμενες λύσεις
• **Replace new Tray1 roller** • **Replace new Tray2 roller**	Η διάρκεια ζωής κυλίνδρου συλλέκτη του δίσκου θα λήξει σύντομα.	Αντικαταστήστε τον κύλινδρο συλλέκτη του δίσκου με έναν καινούργιο. Αν το πρόβλημα παραμένει, καλέστε για σέρβις.
	Η διάρκεια ζωής κυλίνδρου συλλέκτη του δίσκου θα λήξει.	

5. Παράρτημα

Αυτό το κεφάλαιο αναφέρει τα τεχνικά χαρακτηριστικά του προϊόντος και πληροφορίες σχετικά με τους ισχύοντες κανονισμούς.

- **Τεχνικά χαρακτηριστικά** **122**
- **Κανονιστικές πληροφορίες** **133**
- **Πνευματικά δικαιώματα** **145**

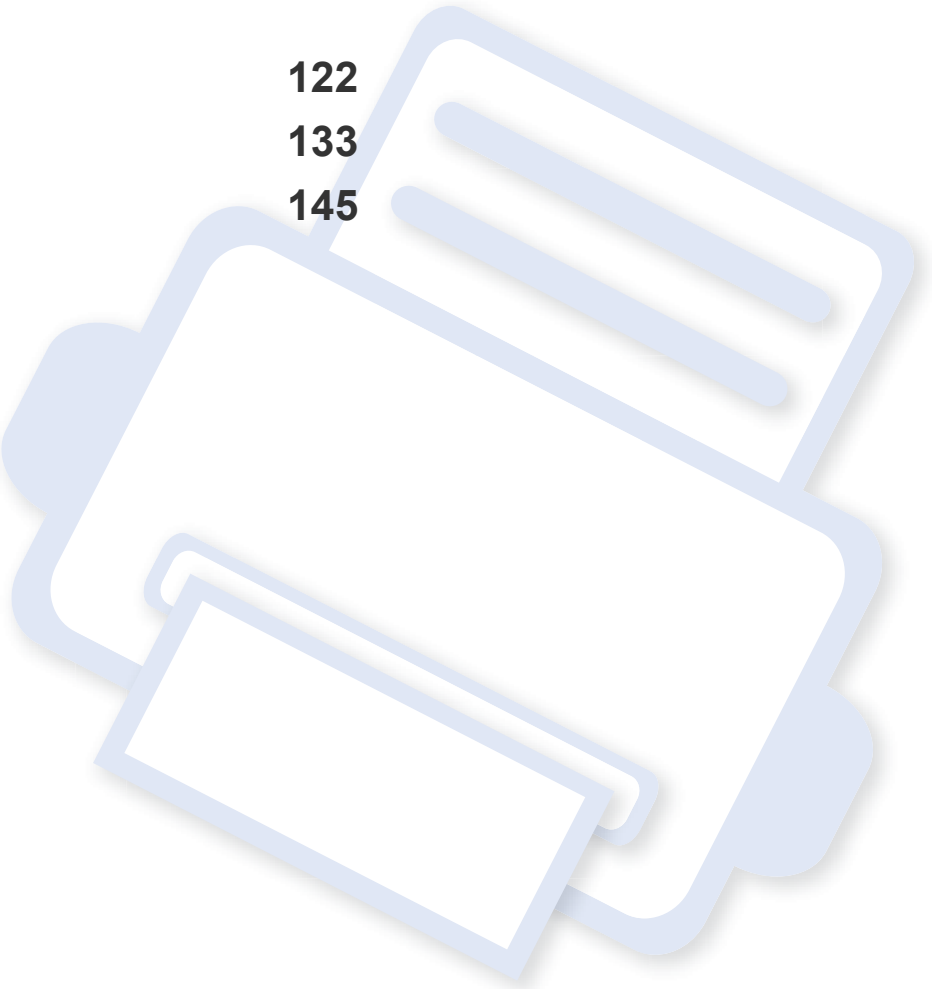

Τεχνικά χαρακτηριστικά

Γενικά τεχνικά χαρακτηριστικά

Οι τιμές των τεχνικών χαρακτηριστικών που αναφέρονται παρακάτω μπορεί να αλλάξουν χωρίς προειδοποίηση. Βλέπε **www.samsung.com** για πιθανές αλλαγές στις πληροφορίες.

Στοιχεία		Περιγραφή
Διάσταση	**Πλάτος x Μήκος x Ύψος**	• **M332x/M382x/M402xND series:** 366 x 365,6 x 262,5 mm (14,4 x 14,39 x 10,33 ίντσες) • **M402xNX series:** 366 x 365,6 x 281,2 mm (14,4 x 14,39 x 11,07 ίντσες)
Βάρος	**Μηχάνημα μαζί με αναλώσιμα**	• **M332xND/M382xD series:** 9,86 kg • **M382xND/M382xDW/M402xND series:** 10,18 kg • **M402xNX series:** 10,35 kg
Επίπεδο θορύβου[a]	**Κατάσταση ετοιμότητας**	Κάτω των 26 dB(A)
	Λειτουργία εκτύπωσης	• **M332x series:** Κάτω των 55 dB(A) • **M382x/M402x series:** Κάτω των 57 dB(A)
Θερμοκρασία	**Λειτουργία**	10 έως 30 °C
	Αποθήκευση (στη συσκευασία)	-20 έως 40 ?
Υγρασία	**Λειτουργία**	20 έως 80% σχετική υγρασία
	Αποθήκευση (στη συσκευασία)	10 έως 90% σχετική υγρασία

Τεχνικά χαρακτηριστικά

Στοιχεία		Περιγραφή
Χαρακτηριστικά ρεύματος[b]	**Μοντέλα 110 Volt**	AC 110 – 127 V
	Μοντέλα 220 Volt	AC 220 – 240 V
Κατανάλωση ισχύος	**Μέση σε κατάσταση λειτουργίας**	Λιγότερο από 700 W
	Κατάσταση ετοιμότητας	• **M332x/M382x/M402xND series:** Λιγότερο από 10 W • **M402xNX series:** Λιγότερο από 15 W
	Λειτουργία εξοικονόμησης ενέργειας[c]	• **M332x/M382x/M402xND series:** Λιγότερο από 1,1 W (Ενεργοποίηση Wi-Fi Direct: Λιγότερο από 2,8 W[d]) • **M402xNX series:** Λιγότερο από 3,5 W
	Λειτουργία απενεργοποίησης[e]	Λιγότερο από 0,1 W
Ασύρματο δίκτυο[f]	**Μονάδα**	SPW-B4319U

a. Επίπεδο πίεσης θορύβου, ISO 7779, κατόπιν ελέγχου με τις εξής παραμέτρους: βασική εγκατάσταση μηχανήματος, χαρτί A4, εκτύπωση μίας όψης.
b. Ανατρέξτε στην ετικέτα χαρακτηριστικών του μηχανήματος για τις σωστές τιμές τάσης (V), συχνότητας (hertz) και ρεύματος (A) για το μηχάνημά σας.
c. Η κατανάλωση ενέργειας της λειτουργίας εξοικονόμησης ενέργειας μπορεί να επηρεαστεί από την κατάσταση του μηχανήματος, τις συνθήκες ρύθμισης, το περιβάλλον λειτουργίας.
d. Μόνο για το μοντέλο με ασύρματο δίκτυο (βλ. “Λειτουργίες κατά μοντέλα” στη σελίδα 8).
e. Η κατανάλωση ενέργειας μπορεί να αποφευχθεί πλήρως μόνο όταν δεν είναι συνδεδεμένο το καλώδιο ρεύματος.
f. Μόνο για μοντέλα με ασύρματο δίκτυο (βλ. “Λειτουργίες κατά μοντέλα” στη σελίδα 8).

Τεχνικά χαρακτηριστικά

Προδιαγραφές μέσων εκτύπωσης

Τύπος	Μέγεθος	Διαστάσεις	Βάρος/χωρητικότητα μέσου εκτύπωσης[a]		
			Δίσκος 1/Προαιρετικός δίσκος	Δίσκος πολλαπλών χρήσεων	Μη αυτόματος τροφοδότης[b] [c]
Απλό χαρτί	Letter	216 x 279 mm	70 έως 85 g/m^2 • 250 φύλλα 80 g/m^2	70 έως 85 g/m^2 • 50 φύλλα 80 g/m^2	70 έως 85 g/m^2 • 1 φύλλο 80 γρ./μ^2
	Legal	216 x 356 mm			
	US Folio	216 x 330 mm			
	A4	210 × 297 mm			
	Oficio	216 x 343 mm			
	JIS B5	182 × 257 mm			
	ISO B5	176 x 250 mm			
	Executive	184 x 267 mm			
	A5	148 × 210 mm			
	A6	105 × 148 mm	• 150 φύλλα 75 g/m^2		

Τεχνικά χαρακτηριστικά

Τύπος	Μέγεθος	Διαστάσεις	Βάρος/χωρητικότητα μέσου εκτύπωσης[a]		
			Δίσκος1/Προαιρετικός δίσκος	Δίσκος πολλαπλών χρήσεων	Μη αυτόματος τροφοδότης[b] [c]
Φάκελος	**Φάκελος Monarch**	98 x 191 mm	Δεν διατίθεται για το δίσκο 1 / τον προαιρετικό δίσκο.	75 έως 90 g/m^2	75 έως 90 g/m^2
	Φάκελος Αρ.10	105 x 241 mm			
	Φάκελος DL	110 x 220 mm			
	Φάκελος C5	162 × 229 mm			
	Φάκελος C6	114 × 162 mm			
Χοντρό χαρτί	**Ανατρέξτε στην ενότητα "Απλό χαρτί"**	Ανατρέξτε στην ενότητα "Απλό χαρτί"	86 έως 105 g/m^2	86 έως 105 g/m^2	86 έως 105 g/m^2
Πιο χοντρό χαρτί	**Ανατρέξτε στην ενότητα "Απλό χαρτί"**	Ανατρέξτε στην ενότητα "Απλό χαρτί"	Δεν διατίθεται για το δίσκο 1 / τον προαιρετικό δίσκο.	164 έως 220 g/m^2	164 έως 220 g/m^2
Λεπτό χαρτί	**Ανατρέξτε στην ενότητα "Απλό χαρτί"**	Ανατρέξτε στην ενότητα "Απλό χαρτί"	60 έως 70 g/m^2	60 έως 70 g/m^2	60 έως 70 g/m^2
Διαφάνεια	**Letter, A4**	Ανατρέξτε στην ενότητα "Απλό χαρτί"	Δεν διατίθεται για το δίσκο 1 / τον προαιρετικό δίσκο.	138 έως 146 g/m^2	138 έως 146 g/m^2

Τεχνικά χαρακτηριστικά

Τύπος	Μέγεθος	Διαστάσεις	Βάρος/χωρητικότητα μέσου εκτύπωσης[a]		
			Δίσκος 1/Προαιρετικός δίσκος	Δίσκος πολλαπλών χρήσεων	Μη αυτόματος τροφοδότης[b c]
Ετικέτες[d]	**Letter, Legal, US Folio, A4, JIS B5, ISO B5, Executive, A5**	Ανατρέξτε στην ενότητα “Απλό χαρτί”	Δεν διατίθεται για το δίσκο 1 / τον προαιρετικό δίσκο.	120 έως 150 g/m^2	120 έως 150 g/m^2
Χαρτόνι	**Letter, Legal, US Folio, A4, JIS B5, ISO B5, Executive, A5**	Ανατρέξτε στην ενότητα “Απλό χαρτί”	121 έως 163 g/m^2	121 έως 163 g/m^2	121 έως 163 g/m^2
Χαρτί τύπου bond	**Ανατρέξτε στην ενότητα “Απλό χαρτί”**	Ανατρέξτε στην ενότητα “Απλό χαρτί”	106 έως 120 g/m^2	106 έως 120 g/m^2	106 έως 120 g/m^2
Ελάχιστο μέγεθος (προσαρμοσμένο)[e, f]		• **Δίσκος πολλαπλών χρήσεων (ή μη αυτόματος τροφοδότης):** 76 × 127 mm • **Δίσκος 1:** 105 × 148,5 mm	60 έως 163 g/m^2 Μη διαθέσιμο για προαιρετικό δίσκο.		
Μέγιστο μέγεθος (προσαρμοσμένο)		216 x 356 mm			

a. Η μέγιστη χωρητικότητα μπορεί να διαφέρει ανάλογα με το βάρος των μέσων, το πάχος και τις συνθήκες του περιβάλλοντος.
b. M332xND/M382xD series μόνο.
c. 1 φύλλο για μη αυτόματη τροφοδοσία.
d. Η ομαλότητα των ετικετών που χρησιμοποιούνται σε αυτό το μηχάνημα είναι 100 έως 250 (sheffield). Αυτό σημαίνει την αριθμητική τιμή ομαλότητας.
e. Διαθέσιμοι τύποι χαρτιού στο δίσκο τροφοδότησης διαφορετικών μεγεθών: Απλό, Παχύ, Παχύτερο, Λεπτό, Βαμβακερό, Έγχρωμο, Προεκτυπωμένο, Ανακυκλωμένο, Φάκελος, Διαφάνεια, Ετικέτες, Χαρτόνι, Bond, τύπου Archive
f. Διαθέσιμοι τύποι χαρτιού στο δίσκο 1: Απλό, Χοντρό, Λεπτό, Ανακυκλωμένο, Χαρτόνι, Bond, τύπου Archive

Τεχνικά χαρακτηριστικά

Απαιτήσεις συστήματος

Microsoft® Windows®

Λειτουργικό σύστημα	Απαιτησεις (συνιστωμενες)		
	CPU	RAM	Ελευθερος χωρος στο σκληρο δισκο
Windows® XP	Intel® Pentium® III 933 MHz (Pentium IV 1 GHz)	128 MB (256 MB)	1,5 GB
Windows Server® 2003	Intel® Pentium® III 933 MHz (Pentium IV 1 GHz)	128 MB (512 MB)	1,25 GB έως 2 GB
Windows Server® 2008	Intel® Pentium® IV 1 GHz (Pentium IV 2 GHz)	512 MB (2 GB)	10 GB
Windows Vista®	Intel® Pentium® IV 3 GHz	512 MB (1 GB)	15 GB
Windows® 7	Επεξεργαστής Intel® Pentium® IV 1 GHz 32-bit ή 64-bit ή ισχυρότερος	1 GB (2 GB)	16 GB
	• Υποστήριξη για γραφικά DirectX® 9 με μνήμη 128 MB (για ενεργοποίηση του θέματος Aero). • Μονάδα DVD-R/W		
Windows Server® 2008 R2	Επεξεργαστές Intel® Pentium® IV 1 GHz (x86) ή 1,4 GHz (x64) (2 GHz ή ταχύτεροι)	512 MB (2 GB)	10 GB
Windows® 8	Επεξεργαστής Intel® Pentium® IV 1 GHz 32-bit ή 64-bit ή ισχυρότερος	1 GB (2 GB)	16 GB

Τεχνικά χαρακτηριστικά

- Ο Internet Explorer 6.0 ή νεότερη έκδοση είναι η ελάχιστη απαίτηση για όλα τα λειτουργικά συστήματα Windows.
- Οι χρήστες που έχουν δικαίωμα διαχειριστή μπορούν να εγκαταστήσουν το λογισμικό.
- Το **Windows Terminal Services** είναι συμβατό με το μηχάνημά σας.

Mac

Λειτουργικό σύστημα	Απαιτήσεις (Συνιστώμενες)		
	CPU	RAM	Ελεύθερος χώρος στο σκληρό δίσκο
Mac OS X 10.5	• Επεξεργαστές Intel® • Power PC G4/G5 867 MHz ή ταχύτερος	512 MB (1 GB)	1 GB
Mac OS X 10.6	• Επεξεργαστές Intel®	1 GB (2 GB)	1 GB
Mac OS X 10.7 - 10.8	• Επεξεργαστές Intel®	2 GB	4 GB

Τεχνικά χαρακτηριστικά

Linux

Στοιχεία	Απαιτήσεις
Λειτουργικό σύστημα	RedHat® Enterprise Linux WS 4, 5, 6 (32/ 64 bit) Fedora 5 ~ 15 (32/64 bit) OpenSuSE® 10.2, 10.3, 11.0, 11.1, 11.2, 11.3, 11.4 (32/ 64 bit) Mandriva 2007, 2008, 2009, 2009.1, 2010 (32/64 bit) Ubuntu 6.06, 6.10, 7.04, 7.10, 8.04, 8.10, 9.04, 9.10, 10.04, 10.10, 11.04 (32/ 64 bit) SuSE Linux Enterprise Desktop 10, 11 (32/64 bit) Debian 4.0, 5.0, 6.0 (32/64 bit)
CPU	Pentium IV 2.4GHz (Intel Core™2)
RAM	512 MB (1 GB)
Ελεύθερος χώρος στο σκληρό δίσκο	1 GB (2 GB)

Τεχνικά χαρακτηριστικά

Unix

Στοιχεία	Απαιτήσεις
Λειτουργικό σύστημα	Sun Solaris 9, 10, 11 (x86, SPARC) HP-UX 11.0, 11i v1, 11i v2, 11i v3 (PA-RISC, Itanium) IBM AIX 5.1, 5.2, 5.3, 5.4, 6.1, 7.1 (Power PC)
Ελεύθερος χώρος στο σκληρό δίσκο	Έως 100 MB

Τεχνικά χαρακτηριστικά

Περιβαλλον δικτυου

Μόνο για το μοντέλο με δίκτυο και ασύρματο δίκτυο (βλ. “Λειτουργίες κατά μοντέλα” στη σελίδα 8).

Χρειάζεται να ρυθμίσετε τα πρωτόκολλα δικτύου στο μηχάνημα, για να το χρησιμοποιήσετε ως μηχάνημα δικτύου. Στον ακόλουθο πίνακα αναφέρονται τα περιβάλλοντα δικτύου που υποστηρίζονται από το μηχάνημα.

Στοιχεία	Τεχνικά χαρακτηριστικά
Διασύνδεση δικτύου	• Ενσύρματο τοπικό δίκτυο Ethernet 10/100/1000 Base-TX • 802.11b/g/n Ασύρματη LAN
Λειτουργικό σύστημα δικτύου	• Windows® XP, Windows Server® 2003, Windows Vista®, Windows® 7, Windows® 8,Windows Server® 2008 R2 • Διάφορα λειτουργικά συστήματα Linux • Mac OS X 10.5-10.8 • UNIX OS
Πρωτόκολλα δικτύου	• TCP/IPv4 • DHCP, BOOTP • DNS, WINS, Bonjour, SLP, UPnP • Τυπική εκτύπωση TCP/IP (RAW), LPR, IPP, WSD, AirPrint, Google Cloud Print, ThinPrint • SNMPv 1/2/3, HTTP, IPSec • TCP/IPv6 (DHCP, DNS, Τυπική εκτύπωση TCP/IP (RAW), LPR, SNMPv 1/2/3, HTTP, IPSec)

Τεχνικά χαρακτηριστικά

Στοιχεία	Τεχνικά χαρακτηριστικά
Ασύρματη ασφάλεια	• Έλεγχος ταυτότητας: Αν. σύστημα, Κοιν.κλειδ, WPA Personal, WPA2 Personal (PSK) • Κρυπτογράφηση: WEP64, WEP128, TKIP, AES

Κανονιστικές πληροφορίες

Το μηχάνημα αυτό έχει σχεδιαστεί με γνώμονα ένα υγιές εργασιακό περιβάλλον και πιστοποιηθεί με διάφορες κανονιστικές δηλώσεις.

Δήλωση ασφάλειας λέιζερ

Ο εκτυπωτής έχει πιστοποιηθεί στις Η.Π.Α. ότι πληροί τις απαιτήσεις DHHS 21 CFR, κεφάλαιο 1 υποκεφάλαιο J για προϊόντα λέιζερ κατηγορίας I (1), ενώ αλλού έχει πιστοποιηθεί ως προϊόν λέιζερ κατηγορίας I που πληροί τις απαιτήσεις IEC 60825-1 : 2007.

Τα προϊόντα λέιζερ κλάσης I δεν θεωρούνται επικίνδυνα. Το σύστημα λέιζερ και ο εκτυπωτής έχουν σχεδιαστεί έτσι ώστε να μην είναι ποτέ δυνατή η έκθεση ανθρώπου σε ακτινοβολία λέιζερ πάνω από το επίπεδο της κλάσης 1 κατά τη διάρκεια της κανονικής λειτουργίας, της συντήρησης από το χρήστη ή της συνιστώμενης περίπτωσης επισκευής.

Προειδοποίηση

Ποτέ μην λειτουργείτε ή επισκευάζετε τον εκτυπωτή έχοντας αφαιρέσει το προστατευτικό κάλυμμα από το τμήμα λέιζερ/σαρωτή. Η αντανακλώμενη ακτίνα, αν και αόρατη, μπορεί να προκαλέσει βλάβη στα μάτια σας.

Όταν χρησιμοποιείτε αυτό το προϊόν, πρέπει να ακολουθείτε πάντα τις παρακάτω βασικές προφυλάξεις για να μειώσετε τον κίνδυνο πρόκλησης πυρκαγιάς, ηλεκτροπληξίας και τραυματισμού:



CAUTION - CLASS 3B. INVISIBLE LASER RADIATION WHEN OPEN. AVOID EXPOSURE TO THE BEAM.

DANGER - INVISIBLE LASER RADIATION WHEN OPEN. AVOID DIRECT EXPOSURE TO BEAM.

DANGER - KLASSE 3B. UNSICHTBARE LASERSTRAHLUNG, WENN OFFEN. STRAHLENAUSSETZUNG VERMEIDEN.

VORSICHT - UNSICHTBARE LASERSTRAHLUNG KLASSE 3 B, WENN ABDECKUNG GEÖFFNET. NICHT DEM STRAHL AUSSETZEN.

ATTENZIONE - CLASSE 3B. RADIZIONI LASER INVISBILI CON IL DISPOSITIVO APERTO. EVITARE L'ESPOSIZIONE AL RAGGIO.

PRECAUCIÓN - RADIACIÓN LÁSER INVISIBLE DE CLASE 3B PRESENTE AL ABRIR. EVITE LA EXPOSICIÓN AL HAZ.

PERIGO - CLASSE 3B. RADIAÇÃO LASER INVISÍVEL AO ABRIR. EVITE EXPOSIÇÃO DIRECTA AO FEIXE.

GEVAAR - KLASSE 3B. ONZICHTBARE LASERSTRALING INDIEN GEOPEND. VERMIJD BLOOTSTELLING AAN DE STRAAL.

ADVARSEL - KLASSE 3B. USYNLIG LASERSTRÅLING VED ÅBNING. UNDGÅ UDSÆTTELSE FOR STRÅLING.

ADVARSEL. - KLASSE 3B. USYNLIG LASERSTRÅLING NÅR DEKSEL ÅPNES. UNNGÅ EKSPONERING FOR STRÅLEN.

VARNING - KLASS 3B OSYNLIG LASERSTRÅLNING NÄR DENNA DEL ÄR ÖPPNAD. STRÅLEN ÄR FARLIG.

VAROITUS - LUOKAN 3B NÄKYMÄTTÖMÄLLE LASER-SÄTEILYÄ AVATTUNA. VÄLTÄ ALTISTUMISTA SÄTEELLE.

注 意 - CLASS 3B。严禁打开，以免被不可见激光辐射泄漏灼伤

주 의 - 열리면 등급 3B 비가시 레이저 방사선 이 방출됩니다. 광선에 노출을 피하십시오.

Κανονιστικές πληροφορίες

Πληροφορίες για την ασφάλεια σχετικά με το όζον

Ο ρυθμός εκπομπών όζοντος του προϊόντος είναι μικρότερος από 0,1 ppm. Επειδή το όζον είναι βαρύτερο από τον αέρα, το προϊόν πρέπει να φυλάσσεται σε χώρο με καλό αερισμό.

εξοικονόμηση ενέργειας

Ο συγκεκριμένος εκτυπωτής διαθέτει προηγμένη τεχνολογία εξοικονόμησης ενέργειας που μειώνει την κατανάλωση ρεύματος όταν το μηχάνημα δεν χρησιμοποιείται ενεργά.

Όταν ο εκτυπωτής δεν λαμβάνει δεδομένα για παρατεταμένη χρονική περίοδο, η κατανάλωση ρεύματος μειώνεται αυτόματα.

Η ονομασία ENERGY STAR και το σήμα ENERGY STAR είναι κατατεθέντα σήματα στις ΗΠΑ.

Για περισσότερες πληροφορίες σχετικά με το πρόγραμμα ENERGY STAR, επισκεφθείτε τη διεύθυνση http://www.energystar.gov

Στα μοντέλα με πιστοποίηση ENERGY STAR, η ετικέτα ENERGY STAR θα βρίσκεται επάνω στο μηχάνημά σας. Ελέγξτε εάν το μηχάνημά σας έχει πιστοποίηση ENERGY STAR.

Ανακύκλωση

Να ανακυκλώνετε ή να απορρίπτετε τα υλικά συσκευασίας του παρόντος προϊόντος με τρόπο φιλικό προς το περιβάλλον.

Μόνο για την Κίνα

回收和再循环

为了保护环境，我公司已经为废弃的产品建立了回收和再循环系统。
我们会为您无偿提供回收同类废旧产品的服务。
当您要废弃您正在使用的产品时，请您及时与授权耗材更换中心取得联系，
我们会及时为您提供服务。

中国能效标识

型号	能效等级	典型能耗 (kW·h)
ProXpress M3325ND	1	1.57
ProXpress M3825ND ProXpress M3825D	1	1.81
ProXpress M4025ND	1	1.95
ProXpress M4025NX	2	2.56

依据国家标准 GB 25956-2010

Κανονιστικές πληροφορίες

Σωστή απόρριψη αυτού του προϊόντος (Απόβλητα ηλεκτρικού & ηλεκτρονικού εξοπλισμού)

(Ισχύει σε χώρες με ξεχωριστά συστήματα περισυλλογής)



Αυτή η σήμανση πάνω στην μπαταρία, στα προαιρετικά εξαρτήματα ή στην τεκμηρίωση υποδεικνύει ότι το προϊόν και τα ηλεκτρονικά προαιρετικά εξαρτήματα (π.χ. φορτιστής, ακουστικά, καλώδιο USB) δεν θα πρέπει να απορρίπτονται μαζί με άλλα οικιακά απορρίμματα στο τέλος του κύκλου ζωής τους. Για να αποφευχθεί πιθανή πρόκλησης ζημιάς στο περιβάλλον ή στην ανθρώπινη υγεία από την ανεξέλεγκτη διάθεση των απορριμμάτων, διαχωρίστε αυτά τα είδη από άλλους τύπους απορριμμάτων και ανακυκλώστε τα υπεύθυνα, ώστε να υποστηρίξετε τη βιώσιμη επαναχρησιμοποίηση των υλικών.

Οι οικιακοί χρήστες θα πρέπει να έλθουν σε επικοινωνία είτε με το κατάστημα απ' όπου αγόρασαν αυτό το προϊόν, είτε με τις κατά τόπους υπηρεσίες, προκειμένου να πληροφορηθούν τις λεπτομέρειες σχετικά με τον τόπο και τον τρόπο με τον οποίο μπορούν να δώσουν αυτά τα προϊόντα για ασφαλή προς το περιβάλλον ανακύκλωση.

Οι επαγγελματίες χρήστες θα πρέπει να έλθουν σε επαφή με τον προμηθευτή τους και να ελέγξουν τους όρους και τις προϋποθέσεις του συμβολαίου αγοράς. Αυτό το προϊόν και τα ηλεκτρονικά προαιρετικά του εξαρτήματά δεν θα πρέπει να απορρίπτονται μαζί με άλλα εμπορικά απορρίμματα.

(Μόνο για τις Ηνωμένες Πολιτείες της Αμερικής)

Απορρίψτε τις ηλεκτρονικές συσκευές μέσω εγκεκριμένου κέντρου ανακύκλωσης. Για να βρείτε το πλησιέστερο κέντρο ανακύκλωσης, επισκεφτείτε την ιστοσελίδα μας: www.samsung.com/recyclingdirect Ή καλέστε στο (877) 278 - 0799

Προειδοποίηση πρότασης 65 της Πολιτείας της Καλιφόρνιας (Μόνο για τις ΗΠΑ)

The California Safe Drinking Water and Toxic Enforcement Act requires the Governor of California to publish a list of chemicals known to the State of California to cause cancer or reproductive toxicity and requires businesses to warn of potential exposure to such chemicals.

WARNING: This product contains chemicals known to the State of California to cause cancer, birth defects or other reproductive harm.
This appliance can cause low-level exposure to the chemicals, which can be minimized by operating the appliance in a well ventilated area.

Κανονιστικές πληροφορίες

Εκπομπές ραδιοσυχνοτήτων

Πληροφορίες της Ομοσπονδιακής Επιτροπής Επικοινωνιών (FCC) προς το χρήστη

Η συγκεκριμένη συσκευή συμμορφώνεται με το Μέρος 15 των κανόνων της FCC. Η λειτουργία υπόκειται στις εξής δύο προϋποθέσεις:

- Η παρούσα συσκευή δεν προκαλεί επιβλαβείς παρεμβολές.
- Η παρούσα συσκευή πρέπει να δέχεται οποιαδήποτε παρεμβολή λαμβάνει, συμπεριλαμβανομένων των παρεμβολών που ενδέχεται να προκαλέσουν ανεπιθύμητη λειτουργία.

Ο παρών εξοπλισμός ελέγχθηκε και βρέθηκε ότι συμμορφώνεται με τα όρια ψηφιακών συσκευών Κλάσης Β, σύμφωνα με το Μέρος 15 των κανόνων της FCC. Τα όρια αυτά έχουν σχεδιαστεί για να παρέχουν εύλογη προστασία έναντι επιβλαβούς παρεμβολής σε οικιακή εγκατάσταση. Ο παρών εξοπλισμός δημιουργεί, χρησιμοποιεί και μπορεί να εκπέμψει ενέργεια ραδιοσυχνοτήτων και, αν η εγκατάσταση και η χρήση του δεν γίνουν σύμφωνα με τις οδηγίες, ενδέχεται να προκαλέσει επιβλαβείς παρεμβολές στις ραδιοεπικοινωνίες. Ωστόσο, δεν υπάρχει εγγύηση ότι δεν πρόκειται να εμφανιστούν παρεμβολές σε κάποια συγκεκριμένη εγκατάσταση. Αν, όντως, ο παρών εξοπλισμός προκαλέσει επιβλαβή παρεμβολή σε ραδιοφωνική ή τηλεοπτική λήψη, γεγονός που μπορεί να διαπιστωθεί με ενεργοποίηση και απενεργοποίηση του εξοπλισμού, καλό θα ήταν ο χρήστης να προσπαθήσει να διορθώσει την παρεμβολή λαμβάνοντας ένα ή περισσότερα από τα παρακάτω μέτρα:

- Να αλλάξει τον προσανατολισμό ή τη θέση της κεραίας λήψης.
- Να αυξήσει την απόσταση ανάμεσα στον εξοπλισμό και το δέκτη.
- Να συνδέσει τον εξοπλισμό σε πρίζα διαφορετικού κυκλώματος από αυτό στο οποίο είναι συνδεδεμένος ο δέκτης.
- Να συμβουλευτεί τον αντιπρόσωπο ή έναν έμπειρο τεχνικό τηλεοράσεων για βοήθεια.



Τυχόν αλλαγές ή τροποποιήσεις που δεν επιτρέπονται ρητά από τον υπεύθυνο για τη συμμόρφωση κατασκευαστή μπορούν να ακυρώσουν την άδεια του χρήστη να χρησιμοποιεί τον εξοπλισμό.

Κανονιστικές πληροφορίες

Κανονισμοί Καναδά για τη ραδιοηλεκτρική παρεμβολή

Η παρούσα ψηφιακή συσκευή δεν υπερβαίνει τα όρια της κλάσης B περί εκπομπών ραδιοφωνικού θορύβου από ψηφιακή συσκευή, όπως ορίζονται στο πρότυπο εξοπλισμού που προκαλεί παρεμβολές με τίτλο «Digital Apparatus» («Ψηφιακή συσκευή») ICES-003 του Υπουργείου Βιομηχανίας και Επιστημών του Καναδά.

Cet appareil numérique respecte les limites de bruits radioélectriques applicables aux appareils numériques de Classe B prescrites dans la norme sur le matériel brouilleur : « Appareils Numériques », ICES-003 édictée par l'Industrie et Sciences Canada.

Ηνωμένες Πολιτείες Αμερικής

Ομοσπονδιακή Επιτροπή Επικοινωνιών (FCC)

Σκόπιμες εκπομπές σύμφωνα με το άρθρο 15 της FCC

Στο σύστημα του εκτυπωτή σας μπορεί να συμπεριλαμβάνονται (να έχουν ενσωματωθεί) συσκευές χαμηλής κατανάλωσης ρεύματος, συσκευές τύπου Radio LAN (συσκευές ασύρματης επικοινωνίας ραδιοσυχνοτήτων (RF)), οι οποίες λειτουργούν στη ζώνη των 2,4/5 GHz. Η παρούσα ενότητα ισχύει μόνο αν υπάρχουν τέτοιου είδους συσκευές. Ανατρέξτε στην ετικέτα του συστήματος για να επιβεβαιώσετε την παρουσία ασύρματων συσκευών.

Οι ασύρματες συσκευές που ενδεχομένως να υπάρχουν στο σύστημά σας έχουν καθοριστεί για χρήση στις Ηνωμένες Πολιτείες της Αμερικής αν στην ετικέτα του συστήματος υπάρχει αναγνωριστικός αριθμός FCC.

Η FCC έχει ορίσει μια γενική οδηγία όπου καθορίζεται απόσταση 20 εκατοστών μεταξύ της συσκευής και του σώματος, για χρήση ασύρματης συσκευής κοντά στο σώμα. Η συσκευή αυτή θα πρέπει να χρησιμοποιείται σε απόσταση μεγαλύτερη των 20 εκατοστών από το σώμα όταν οι ασύρματες συσκευές είναι ενεργοποιημένες. Η έξοδος τροφοδοσίας της ασύρματης συσκευής (ή συσκευών), η οποία μπορεί να είναι ενσωματωμένη στον εκτυπωτή σας, είναι κάτω από τα όρια έκθεσης ραδιοσυχνοτήτων όπως ορίζονται από την FCC.

Κανονιστικές πληροφορίες

Η παρούσα συσκευή δεν πρέπει να τοποθετείται κοντά ή να λειτουργεί σε συνδυασμό με οποιαδήποτε άλλη κεραία ή συσκευή εκπομπής.

Η λειτουργία αυτής της συσκευής υπόκειται στις εξής δύο προϋποθέσεις: (1) Αυτή η συσκευή δεν επιτρέπεται να προκαλέσει επιβλαβείς παρεμβολές και (2) αυτή η συσκευή πρέπει να δέχεται οποιαδήποτε παρεμβολή, συμπεριλαμβανομένων των παρεμβολών που ενδέχεται να επιφέρουν ανεπιθύμητα αποτελέσματα.

Οι ασύρματες συσκευές δεν είναι δυνατό να επισκευαστούν από το χρήστη. Μην τις τροποποιείτε με οποιονδήποτε τρόπο. Τυχόν τροποποιήσεις των ασύρματων συσκευών μπορεί να ακυρώσουν την εξουσιοδότηση του χρήστη να χρησιμοποιήσει τη συσκευή. Επικοινωνήστε με τον κατασκευαστή για επισκευή.

Δήλωση FCC για χρήση ασύρματου LAN

Κατά την τοποθέτηση και λειτουργία αυτού του συνδυασμού συσκευής εκπομπής και κεραίας, ενδέχεται να σημειωθεί υπέρβαση του ορίου έκθεσης 1 mW/cm² σε ραδιοσυχνότητες, σε κοντινές αποστάσεις από την κεραία. Συνεπώς, ανά πάσα στιγμή ο χρήστης πρέπει να διατηρεί απόσταση τουλάχιστον 20 εκατοστών από την κεραία. Αυτή η συσκευή δεν μπορεί να τοποθετηθεί μαζί με άλλη συσκευή εκπομπής και κεραία εκπομπής.

Μόνο για τη Ρωσία

AB57

Μόνο για Γερμανία

Das Gerät ist nicht für die Benutzung am Bildschirmarbeitsplatz gemäß BildscharbV vorgesehen.

Μόνο για Τουρκία

- RoHS
  EEE Yönetmeliğine Uygundur.
  This EEE is compliant with RoHS.
- Bu ürünün ortalama yaşam süresi 7 yıl, garanti suresi 2 yildir.

Μόνο για Ταϋλάνδη

This telecommunication equipment conforms to NTC technical requirement.

Αντικατάσταση του τοποθετημένου φις (μόνο για το H.B.)

ΣΗΜΑΝΤΙΚΟ

Το καλώδιο παροχής ρεύματος για το παρόν μηχάνημα είναι συνδεδεμένο με ένα βασικό φις (BS 1363) 13 A και έχει ασφάλεια 13 A. Όταν αλλάζετε ή ελέγχετε την ασφάλεια, θα πρέπει να προσαρμόσετε ξανά τη σωστή ασφάλεια 13 A. Στη συνέχεια, πρέπει να επανατοποθετήσετε το κάλυμμα της ασφάλειας. Αν έχετε χάσει το κάλυμμα της ασφάλειας, μην χρησιμοποιήσετε το φις μέχρι να τοποθετήσετε άλλο κάλυμμα της ασφάλειας.

Επικοινωνήστε με το κατάστημα αγοράς του μηχανήματος.

Το φις 13 A είναι ο πιο διαδεδομένος τύπος φις στο H.B. και θα πρέπει να είναι κατάλληλο. Ωστόσο, ορισμένα κτήρια (κυρίως παλαιότερης κατασκευής) δεν διαθέτουν τις συνηθισμένες πρίζες 13 A. Πρέπει να αγοράσετε τον κατάλληλο προσαρμογέα φις. Μην αφαιρείτε το ενσωματωμένο φις.

Αν κόψατε το ενσωματωμένο φις, πετάξτε το αμέσως. Δεν μπορείτε να επαναχρησιμοποιήσετε το φις, και μπορεί να πάθετε ηλεκτροπληξία αν το βάλετε σε πρίζα.

Σημαντική προειδοποίηση:

Πρέπει να γειώσετε το μηχάνημα.

Τα σύρματα στο καλώδιο παροχής ρεύματος έχουν τον παρακάτω κωδικό χρώματος:

- **Πράσινο και Κίτρινο:** Γείωση
- **Μπλε:** Ουδέτερο
- **Καφέ:** Φάση

Αν τα σύρματα στο καλώδιο παροχής ρεύματος δεν ταιριάζουν με τα χρώματα που είναι σημειωμένα στο φις, κάντε τα εξής:

Πρέπει να συνδέσετε το πράσινο και κίτρινο σύρμα στην ακίδα που φέρει το γράμμα “E” ή το “σύμβολο γείωσης” ή έχει χρώμα πράσινο και κίτρινο ή πράσινο.

Πρέπει να συνδέσετε το μπλε σύρμα στην ακίδα που φέρει το γράμμα “N” ή έχει χρώμα μαύρο.

Πρέπει να συνδέσετε το μπλε σύρμα στην ακίδα που φέρει το γράμμα “N” ή έχει χρώμα μαύρο.

Πρέπει να έχετε ασφάλεια 13 A στο φις, στον προσαρμογέα ή στον πίνακα διανομής.

Κανονιστικές πληροφορίες

Δήλωση συμμόρφωσης (Ευρωπαϊκές χώρες)

Εγκρίσεις και πιστοποιήσεις

Με την παρούσα, η Samsung Electronics, δηλώνει πως το παρόν προϊόν [ProXpress M332xND, ProXpress M382xD, ProXpress M382xND, ProXpress M402xND] συμμορφώνεται με τις βασικές απαιτήσεις και τις άλλες σχετικές διατάξεις της Οδηγίας χαμηλής τάσης (2006/95/EC), Οδηγία Ηλεκτρομαγνητικής Συμβατότητας (2004/108/EC).

CE

Δια του παρόντος, η Samsung Electronics δηλώνει ότι αυτό το προϊόν [ProXpress M382xDW] συμμορφώνεται με τις βασικές απαιτήσεις και άλλες σχετικές διατάξεις της Οδηγίας R&TTE 1999/5/ΕΚ.

Μπορείτε να ανατρέξτε στη δήλωση συμμόρφωσης στη διεύθυνση **www.samsung.com**. Απλώς, μεταβείτε στην ενότητα Υποστήριξη > Download center και εισαγάγετε το όνομα του εκτυπωτή σας (MFP) για να περιηγηθείτε στο EuDoC.

1 Ιανουαρίου, 1995: Οδηγία 2006/95/EC του Συμβουλίου, προσέγγιση των νομοθεσιών των κρατών μελών σχετικά με τον εξοπλισμό χαμηλής τάσης.

1 Ιανουαρίου, 1996: Οδηγία 2004/108/EC του Συμβουλίου περί προσέγγισης των νομοθεσιών των κρατών-μελών σχετικά με την ηλεκτρομαγνητική συμβατότητα.

9 Μαρτίου, 1999: Οδηγία αρ. 1999/5/EC του Συμβουλίου σχετικά με τον ραδιοηλεκτρικό εξοπλισμό και τον τηλεπικοινωνιακό τερματικό εξοπλισμό και την αμοιβαία αναγνώριση της συμμόρφωσής τους. Μπορείτε να προμηθευτείτε την πλήρη δήλωση, στην οποία προσδιορίζονται οι σχετικές Οδηγίες και τα αναφερόμενα πρότυπα, από τον αντιπρόσωπο της Samsung Electronics Co., Ltd.

Πιστοποίηση EC

Πιστοποίηση κατά 1999/5/EC σχετικά με τον ραδιοηλεκτρικό εξοπλισμό και τον τηλεπικοινωνιακό τερματικό εξοπλισμό (φαξ)

Το παρόν προϊόν της Samsung έχει πιστοποιηθεί από την ίδια τη Samsung για πανευρωπαϊκή σύνδεση μοναδικού τερματικού στο αναλογικό δημόσιο τηλεφωνικό δίκτυο μεταγωγής (PSTN) σύμφωνα με την Οδηγία 1999/5/EC. Το προϊόν έχει σχεδιαστεί ώστε να λειτουργεί με τα εθνικά PSTN και τα συμβατά PBX των ευρωπαϊκών χωρών:

Στην περίπτωση προβλημάτων, θα πρέπει να επικοινωνήσετε με το εργαστήριο Euro QA Lab της Samsung Electronics Co., Ltd. με την πρώτη ευκαιρία.

Κανονιστικές πληροφορίες

Το προϊόν έχει δοκιμαστεί με τα TBR21. Για να βοηθήσει στη χρήση και εφαρμογή τερματικού εξοπλισμού που συμμορφώνεται με αυτό το πρότυπο, το Ευρωπαϊκό Ινστιτούτο Τηλεπικοινωνιακών Προτύπων (European Telecommunication Standards Institute - ETSI) έχει εκδόσει ένα συμβουλευτικό έγγραφο (EG 201 121) το οποίο περιέχει σημειώσεις και επιπλέον απαιτήσεις για τη διασφάλιση της συμβατότητας δικτύων των τερματικών TBR21. Το προϊόν έχει σχεδιαστεί σύμφωνα, και συμμορφώνεται πλήρως με, όλες τις σχετικές συμβουλευτικές σημειώσεις που περιέχονται στο εν λόγω έγγραφο.

Πληροφορίες έγκρισης εκπομπής ραδιοσυχνοτήτων στην ΕΕ (για προϊόντα συνδεδεμένα με συσκευές εκπομπής ραδιοσυχνοτήτων εγκεκριμένες από την ΕΕ)

Στο σύστημα εκτύπωσης που προορίζεται για οικιακή εγκατάσταση μπορεί να συμπεριλαμβάνονται (ενσωματωμένες) συσκευές χαμηλής κατανάλωσης ρεύματος, τύπου Radio LAN (συσκευές ασύρματης επικοινωνίας ραδιοσυχνοτήτων (RF)), οι οποίες λειτουργούν στη ζώνη των 2,4/5 GHz. Η παρούσα ενότητα ισχύει μόνο αν υπάρχουν τέτοιου είδους συσκευές. Ανατρέξτε στην ετικέτα του συστήματος για να επιβεβαιώσετε την παρουσία ασύρματων συσκευών.

CE

Οι ασύρματες συσκευές που ενδεχομένως να υπάρχουν στο σύστημά σας έχουν καθοριστεί για χρήση στην Ευρωπαϊκή Ένωση ή σε συνεργαζόμενες με αυτήν περιοχές αν στην ετικέτα του συστήματος υπάρχει αναγνωριστικό σήμα CE.

Η έξοδος τροφοδοσίας της ασύρματης συσκευής ή συσκευών, η οποία μπορεί να είναι ενσωματωμένη στον εκτυπωτή σας, είναι αρκετά κάτω από τα όρια έκθεσης ραδιοσυχνοτήτων που ορίζονται από την Ευρωπαϊκή Επιτροπή στην οδηγία R&TTE.

Ευρωπαϊκά κράτη που υπόκεινται στις προδιαγραφές χρήσης ασύρματων επικοινωνιών:

Χώρες της ΕΕ

Ευρωπαϊκά κράτη όπου ισχύουν περιορισμοί στη χρήση:

EU

Χώρες EEA/EFTA

Χωρίς περιορισμούς επί του παρόντος.

Κανονιστικές πληροφορίες

Μόνο για το Ισραήλ

מס׳ אישור אלחוטי של משרד התקשורת הוא 51-30319
אסור להחליף את האנטנה המקורית של המכשיר,
ולא לעשות בו כל שינוי טכני אחר.

Δηλώσεις συμβατότητας

Οδηγίες ασύρματων συσκευών

Στο σύστημα του εκτυπωτή σας μπορεί να συμπεριλαμβάνονται (να έχουν ενσωματωθεί) συσκευές χαμηλής κατανάλωσης ρεύματος, συσκευές τύπου Radio LAN (συσκευές ασύρματης επικοινωνίας ραδιοσυχνοτήτων (RF)), οι οποίες λειτουργούν στη ζώνη των 2,4/5 GHz. Η παρακάτω ενότητα παρέχει μια γενική επισκόπηση για τα σημεία που πρέπει να λαμβάνονται υπόψη κατά τη λειτουργία μιας ασύρματης συσκευής.

Πρόσθετοι περιορισμοί, προφυλάξεις και θέματα για συγκεκριμένες χώρες περιέχονται στις ενότητες που αφορούν τη συγκεκριμένη χώρα (ή ενότητες ομάδων χωρών). Οι ασύρματες συσκευές που ενδεχομένως να υπάρχουν στο σύστημά σας προορίζονται για χρήση στις χώρες που προσδιορίζονται από τις ενδείξεις έγκρισης ραδιοσυχνοτήτων στην ετικέτα του συστήματος. Αν η χώρα στην οποία θα χρησιμοποιήσετε την ασύρματη συσκευή δεν περιλαμβάνεται στη λίστα, επικοινωνήστε με τις τοπικές αρχές έγκρισης εκπομπών ραδιοσυχνοτήτων για τις προδιαγραφές. Οι ασύρματες συσκευές υπόκεινται σε αυστηρές ρυθμίσεις και ενδέχεται να μην επιτρέπεται η χρήση τους.

Η έξοδος τροφοδοσίας της ασύρματης συσκευής ή συσκευών, η οποία μπορεί να είναι ενσωματωμένη στον εκτυπωτή σας, είναι αρκετά κάτω από τα όρια έκθεσης ραδιοσυχνοτήτων όπως ορίζονται αυτή τη στιγμή. Επειδή οι ασύρματες συσκευές (που ενδέχεται να είναι ενσωματωμένες στον εκτυπωτή σας) εκπέμπουν λιγότερη ενέργεια από την επιτρεπόμενη, όπως ορίζεται στα πρότυπα και τις συστάσεις περί ασφάλειας ραδιοσυχνοτήτων, ο κατασκευαστής θεωρεί ότι η χρήση αυτών των συσκευών είναι ασφαλής. Ανεξάρτητα από τα επίπεδα ισχύος, θα πρέπει να υπάρξει μέριμνα για ελαχιστοποίηση της πιθανότητας ανθρώπινης επαφής κατά τη διάρκεια κανονικής λειτουργίας.

Μια γενική οδηγία είναι να τηρείται μια απόσταση 20 εκατοστών (8 ίντσες) ανάμεσα στην ασύρματη συσκευή και το σώμα, για χρήση της ασύρματης συσκευής κοντά στο σώμα (αυτό δεν περιλαμβάνει ακραίες ενέργειες). Αυτή η συσκευή θα πρέπει να χρησιμοποιείται σε απόσταση μεγαλύτερη των 20 εκατοστών από το σώμα, όταν υπάρχουν ενεργοποιημένες ασύρματες συσκευές και εκπέμπουν.

Κανονιστικές πληροφορίες

Η παρούσα συσκευή δεν πρέπει να τοποθετείται κοντά ή να λειτουργεί σε συνδυασμό με οποιαδήποτε άλλη κεραία ή συσκευή εκπομπής.

Συγκεκριμένες περιστάσεις επιβάλλουν περιορισμούς στις ασύρματες συσκευές. Μερικά παραδείγματα συνηθισμένων περιορισμών αναφέρονται παρακάτω:

Η ασύρματη επικοινωνία με χρήση ραδιοσυχνοτήτων μπορεί να επηρεάσει τον εξοπλισμό αεροπλάνων. Οι ισχύοντες κανονισμοί της αεροπορίας απαιτούν οι ασύρματες συσκευές να απενεργοποιούνται κατά τη διάρκεια της πτήσης. IEEE 802.11 (επίσης γνωστό και ως ασύρματο Ethernet) και συσκευές επικοινωνίας Bluetooth είναι παραδείγματα συσκευών που παρέχουν ασύρματη επικοινωνία.

Σε περιβάλλοντα όπου οι παρεμβολές σε άλλες συσκευές ή υπηρεσίες είναι επικίνδυνες ή θεωρούνται επιβλαβείς, η επιλογή χρήσης ασύρματων συσκευών πρέπει να περιορίζεται ή να απαγορεύεται. Τα αεροδρόμια, τα νοσοκομεία και οι περιοχές που είναι βεβαρημένες με οξυγόνο ή εύφλεκτα αέρια είναι ενδεικτικά παραδείγματα των περιπτώσεων όπου η χρήση ασύρματων συσκευών πρέπει να περιορίζεται ή να απαγορεύεται. Όταν βρίσκεστε σε περιβάλλον όπου δεν είστε βέβαιοι για τους περιορισμούς χρήσης ασύρματων συσκευών, πριν την χρησιμοποιήσετε ή την ενεργοποιήσετε, ζητήστε από την αρμόδια αρχή σχετική άδεια.

Σε κάθε χώρα ισχύουν διαφορετικοί περιορισμοί ως προς τη χρήση ασύρματων συσκευών. Εφόσον το σύστημά σας είναι εξοπλισμένο με ασύρματη συσκευή, όταν μεταβείτε σε άλλη χώρα με το σύστημά σας, απευθυνθείτε στις τοπικές αρχές έγκρισης εκπομπών ραδιοσυχνοτήτων πριν από οποιαδήποτε μετακίνηση ή ταξίδι, ώστε να ενημερωθείτε για τυχόν περιορισμούς σχετικά με τη χρήση ασύρματων συσκευών στη χώρα προορισμού.

Αν το σύστημά σας ήταν εξοπλισμένο με εσωτερική, ενσωματωμένη ασύρματη συσκευή, χρησιμοποιείτε την ασύρματη συσκευή μόνο εφόσον όλα τα καλύμματα βρίσκονται στη θέση τους και το σύστημα είναι πλήρως συναρμολογημένο.

Οι ασύρματες συσκευές δεν είναι δυνατό να επισκευαστούν από το χρήστη. Μην τις τροποποιείτε με οποιονδήποτε τρόπο. Τυχόν τροποποιήσεις των ασύρματων συσκευών μπορεί να ακυρώσουν την εξουσιοδότηση του χρήστη να χρησιμοποιήσει τη συσκευή. Επικοινωνήστε με τον κατασκευαστή για επισκευή.

Χρησιμοποιείτε μόνο προγράμματα οδήγησης εγκεκριμένα για τη χώρα στην οποία θα χρησιμοποιηθεί η συσκευή. Ανατρέξτε στο κιτ επαναφοράς συστήματος ή επικοινωνήστε με την υπηρεσία τεχνικής υποστήριξης του κατασκευαστή για πρόσθετες πληροφορίες.

Μόνο για την Κίνα

产品中有毒有害物质或元素的名称及含量

部件名称	有毒有害物质或元素					
	铅 (Pb)	汞 (Hg)	镉 (Cd)	六价铬 (Cr^{6+})	多溴联苯 (PBB)	多溴联苯醚 (PBDE)
塑料	O	O	O	O	O	O
金属 (机箱)	X	O	O	O	O	O
印刷电路部件 (PCA)	X	O	O	O	O	O
电缆 / 连接器	X	O	O	O	O	O
电源设备	X	O	O	O	O	O
电源线	X	O	O	O	O	O
机械部件	X	O	O	O	O	O
卡盒部件	X	O	O	O	O	O
定影部件	X	O	O	O	O	O
扫描仪部件 - CCD (如果有)	X	X	O	O	O	O
扫描仪部件 - 其它 (如果有)	X	O	O	O	O	O
印刷电路板部件 (PBA)	X	O	O	O	O	O
墨粉	O	O	O	O	O	O
滚筒	O	O	O	O	O	O

○：表示该有毒有害物质在该部件所有均质材料中的含量均在 SJ/T 11363-2006 标准规定的限量要求以下。

×：表示该有毒有害物质至少在该部件的某一均质材料中的含量超出 SJ/T 11363-2006 标准规定的限量要求。

以上表为目前本产品含有有毒有害物质的信息。本信息由本公司的配套厂家提供，经本公司审核后而做成，本产品的部分部件含有有毒有害物质，这些部件是在现有科学技术水平下暂时无可替代物质，但三星电子将会一直为满足 SJ/T 11363-2006 标准而做不懈的努力。

Πνευματικά δικαιώματα

© 2013 Samsung Electronics Co., Ltd. Με την επιφύλαξη παντός δικαιώματος.

Αυτός ο οδηγός χρήσης διατίθεται μόνο για ενημερωτικούς σκοπούς. Όλες οι πληροφορίες που περιλαμβάνονται στο παρόν υπόκεινται σε αλλαγές χωρίς προειδοποίηση.

Η Samsung Electronics δεν ευθύνεται για οποιεσδήποτε άμεσες ή έμμεσες ζημιές οι οποίες προκύπτουν από ή σχετίζονται με τη χρήση του παρόντος οδηγού χρήσης.

- Η ονομασία Samsung και το λογότυπο Samsung είναι εμπορικά σήματα της Samsung Electronics Co., Ltd.
- Οι ονομασίες Microsoft, Windows, Windows Vista, Windows 7, Windows 8 και Windows Server 2008 R2 είναι σήματα κατατεθέντα ή εμπορικά σήματα της Microsoft Corporation.
- Google, Picasa, Google Docs, Android και Gmail είναι είτε εμπορικά σήματα κατατεθέντα είτε εμπορικά σήματα της Google Inc.
- Το Google Cloud Print είναι εμπορικό σήμα της Google Inc.
- iPad, iPhone, iPod touch, Mac και Mac OS είναι εμπορικά σήματα της Apple Inc., κατατεθέντα στις Η.Π.Α. και σε άλλες χώρες. AirPrint και το λογότυπο AirPrint logo είναι εμπορικά σήματα της Apple Inc.
- Όλες οι άλλες εμπορικές ονομασίες ή ονομασίες προϊόντων είναι εμπορικά σήματα των αντίστοιχων εταιρειών ή οργανισμών.

Ανατρέξτε στο αρχείο «**LICENSE.txt**» που υπάρχει στο CD-ROM για πληροφορίες σχετικά με την άδεια χρήσης ανοικτού κώδικα.

REV.2.03

Οδηγός χρήσης

Samsung Printer **Pro*Xpress***

M332x series
M382x series
M402x series

ΓΙΑ ΠΡΟΧΩΡΗΜΈΝΟΥΣ

Αυτός ο οδηγός παρέχει πληροφορίες σχετικά με την εγκατάσταση, τις προηγμένες ρυθμίσεις, τη λειτουργία και την αντιμετώπιση προβλημάτων σε διάφορα λειτουργικά συστήματα.

Ορισμένες δυνατότητες ίσως να μην είναι διαθέσιμες ανάλογα με το μοντέλο ή τη χώρα.

ΒΑΣΙΚΌΣ

Αυτός ο οδηγός παρέχει πληροφορίες σχετικά με την εγκατάσταση, τις βασικές λειτουργίες και την αντιμετώπιση προβλημάτων στα windows.

ΓΙΑ ΠΡΟΧΩΡΗΜΈΝΟΥΣ

1. Εγκατάσταση λογισμικού

Εγκατάσταση για Mac 150
Επανεγκατάσταση για Mac 151
Εγκατάσταση για Linux 152
Επανεγκατάσταση για Linux 153

2. Χρήση ενός μηχανήματος που είναι συνδεδεμένο στο δίκτυο

Χρήσιμα προγράμματα δικτύου 155
Ρυθμίσεις ενσύρματου δικτύου 157
Εγκατάσταση προγράμματος οδήγησης μέσω του δικτύου 161
Ρύθμιση παραμέτρων IPv6 172
Ρύθμιση ασύρματου δικτύου 176
Samsung Mobile Print 207
AirPrint 208
Google Cloud Print™ 210

3. Μενού χρήσιμων ρυθμίσεων

Πριν ξεκινήσετε να διαβάζετε ένα κεφάλαιο 214
Information 215
Layout 216
Paper 217
Graphic 218
System Setup 219
Emulation 223
Network 224
Job Management 227
Admin setup 228
Eco 231
Direct USB 232
Job Status 233
μετρητής 234
Help 235
Secure Release 236

4. Ειδικές λειτουργίες

Ρύθμιση του υψόμετρου 238

Εισαγωγή διάφορων χαρακτήρων 239
Λειτουργίες εκτύπωσης 242
Χρήση προαιρετικών λειτουργιών συσκευής 261



5. Χρήσιμα εργαλεία διαχείρισης

Πρόσβαση σε εργαλεία διαχείρισης 264
Easy Capture Manager 265
Samsung AnyWeb Print 266
Easy Eco Driver 267
Χρήση του SyncThru™ Web Service 268
Χρήση του Samsung Easy Printer Manager 272
Χρήση του Κατάσταση εκτυπωτή Samsung 276
Χρήση του Samsung Printer Experience 278
Χρήση του Linux Unified Driver Configurator 285



6. Αντιμετώπιση προβλημάτων

Προβλήματα με την τροφοδότηση χαρτιού 290
Προβλήματα τροφοδοσίας και σύνδεσης καλωδίων 291
Προβλήματα εκτύπωσης 292
Προβλήματα ποιότητας εκτύπωσης 297
Προβλήματα με το λειτουργικό σύστημα 305



1. Εγκατάσταση λογισμικού

Αυτό το κεφάλαιο παρέχει οδηγίες για την εγκατάσταση απαραίτητου και χρήσιμου λογισμικού για χρήση σε περιβάλλοντα στα οποία το μηχάνημα συνδέεται μέσω καλωδίου. Ένα τοπικά συνδεδεμένο μηχάνημα είναι ένα μηχάνημα που συνδέεται απευθείας στον υπολογιστή σας χρησιμοποιώντας το καλώδιο. Αν το μηχάνημά σας είναι συνδεδεμένο σε δίκτυο, παραλείψτε τα βήματα που ακολουθούν και μεταβείτε στην ενότητα εγκατάστασης του προγράμματος οδήγησης του μηχανήματος συνδεδεμένου μέσω δικτύου (βλέπε “Εγκατάσταση προγράμματος οδήγησης μέσω του δικτύου” στη σελίδα 161).

- **Εγκατάσταση για Mac** **150**
- **Επανεγκατάσταση για Mac** **151**
- **Εγκατάσταση για Linux** **152**
- **Επανεγκατάσταση για Linux** **153**

- Εάν είστε χρήστης λειτουργικού συστήματος Windows, ανατρέξτε στο Βασικό οδηγό για την εγκατάσταση του προγράμματος οδήγησης του μηχανήματος (βλ. “Τοπική εγκατάσταση του προγράμματος οδήγησης” στη σελίδα 30).
- Χρησιμοποιήστε μόνο καλώδιο USB με μήκος μικρότερο από 3 μέτρα.

Εγκατάσταση για Mac

1 Βεβαιωθείτε ότι το μηχάνημα είναι συνδεδεμένο με τον υπολογιστή και είναι ενεργοποιημένο.

2 Τοποθετήστε το παρεχόμενο CD λογισμικού στη μονάδα δίσκου CD-ROM.

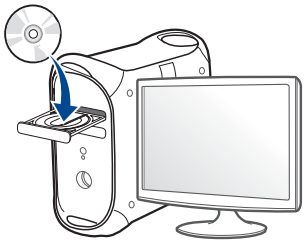

3 Κάντε διπλό κλικ στο εικονίδιο CD-ROM που εμφανίζεται στην επιφάνεια εργασίας του Mac.

•Για Mac OS X 10.8, κάντε διπλό κλικ στο CD-ROM που εμφανίζεται στο πρόγραμμα **Εύρεση**.

4 Κάντε διπλό κλικ στο φάκελο **MAC_Installer** > εικονίδιο **Installer OS X**.

5 Κάντε κλικ στο **Continue**.

6 Διαβάστε την άδεια χρήσης και κάντε κλικ στο κουμπί **Continue**.

7 Κάντε κλικ στην επιλογή **Agree** για να αποδεχθείτε τους όρους της άδειας χρήσης.

8 Πατήστε **Install**. Θα εγκατασταθούν όλα τα συστατικά στοιχεία που είναι απαραίτητα για τις λειτουργίες του μηχανήματος.

Αν κάνετε κλικ στο **Customize**, μπορείτε να επιλέξετε μεμονωμένα στοιχεία για εγκατάσταση.

9 Πληκτρολογήστε τον κωδικό πρόσβασης και κάντε κλικ στο **OK**.

10 Επιλέξτε **USB Connected Printer** στην οθόνη **Printer Connection Type** και κάντε κλικ στο **Continue**.

11 Κάντε κλικ στο κουμπί **Add Printer** για να επιλέξετε τον εκτυπωτή και προσθέστε τον στη λίστα εκτυπωτών.

12 Αφού ολοκληρωθεί η εγκατάσταση, κάντε κλικ στο **Close**.

Επανεγκατάσταση για Mac

Σε περίπτωση που το πρόγραμμα οδήγησης εκτυπωτή δεν λειτουργεί σωστά, απεγκαταστήστε το και μετά επανεγκαταστήστε το.

1. Ανοίξτε το φάκελο **Applications** > **Samsung** > **Printer Software Uninstaller**.
2. Για να καταργήσετε την εγκατάσταση του λογισμικού εκτυπωτή, κάντε κλικ στο **Continue**.
3. Επιλέξτε το πρόγραμμα που θέλετε να διαγράψετε και πατήστε **Uninstall**.
4. Πληκτρολογήστε τον κωδικό πρόσβασης και κάντε κλικ στο **OK**.
5. Αφού ολοκληρωθεί η κατάργηση της εγκατάστασης, κάντε κλικ στο **Close**.

Εάν έχει ήδη προστεθεί ένα μηχάνημα, διαγράψτε το από το **Print Setup Utility** ή το **Print & Fax**.

Εγκατάσταση για Linux

Πρέπει να πραγματοποιήσετε λήψη πακέτων πακέτου λογισμικού Linux από την τοποθεσία Web της Samsung για να εγκαταστήσετε το λογισμικό του εκτυπωτή (http://www.samsung.com > εύρεση του προϊόντος σας > Υποστήριξη ή Λήψεις).

Εγκατάσταση του Unified Linux Driver

1 Βεβαιωθείτε ότι το μηχάνημα είναι συνδεδεμένο με τον υπολογιστή και είναι ενεργοποιημένο.

2 Όταν εμφανιστεί το παράθυρο **Administrator Login**, πληκτρολογήστε “root” στο πεδίο **Login** και στη συνέχεια τον κωδικό πρόσβασης του συστήματος.

Πρέπει να συνδεθείτε ως super user (root) για να εγκαταστήσετε το λογισμικό του μηχανήματος. Εάν δεν είστε super user, συμβουλευτείτε τον διαχειριστή συστήματος.

3 Κατεβάστε από την τοποθεσία Web της Samsung το πακέτο Unified Linux Driver στον υπολογιστή σας.

4 Κάντε δεξί κλικ στο πακέτο **Unified Linux Driver** και αποσυμπιέστε το πακέτο.

5 Κάντε διπλό κλικ στο **cdroot** > **autorun**.

6 Όταν εμφανιστεί η οθόνη υποδοχής, κάντε κλικ στο **Next**.

7 Όταν ολοκληρωθεί η εγκατάσταση, κάντε κλικ στο **Finish**.

Το πρόγραμμα εγκατάστασης έχει προσθέσει το εικονίδιο του Unified Driver Configurator στην επιφάνεια εργασίας και Unified Driver group στο μενού συστήματος για δική σας ευκολία. Αν αντιμετωπίζετε δυσκολίες, ανατρέξτε στη βοήθεια στο μενού του συστήματος ή στις εφαρμογές Windows του πακέτου προγραμμάτων οδήγησης, όπως το **Unified Driver Configurator** ή το **Image Manager**.

Επανεγκατάσταση για Linux

Σε περίπτωση που το πρόγραμμα οδήγησης εκτυπωτή δεν λειτουργεί σωστά, απεγκαταστήστε το και μετά επανεγκαταστήστε το.

1. Βεβαιωθείτε ότι το μηχάνημα είναι συνδεδεμένο με τον υπολογιστή και είναι ενεργοποιημένο.
2. Όταν εμφανιστεί το παράθυρο **Administrator Login**, πληκτρολογήστε “root” στο πεδίο **Login** και στη συνέχεια τον κωδικό πρόσβασης του συστήματος.

   Πρέπει να συνδεθείτε ως super user (root) για να απεγκαταστήσετε το πρόγραμμα οδήγησης εκτυπωτή. Εάν δεν είστε super user, συμβουλευτείτε τον διαχειριστή συστήματος.
3. Ανοίξτε το Terminal Program. Όταν εμφανιστεί η οθόνη “Terminal”, πληκτρολογήστε τα εξής.

   [root@localhost root]#cd /opt/Samsung/mfp/uninstall/

   [root@localhost uninstall]#./uninstall.sh
4. Κάντε κλικ στο κουμπί **Next**.
5. Κάντε κλικ στο **Finish**.



2. Χρήση ενός μηχανήματος που είναι συνδεδεμένο στο δίκτυο

Στο κεφάλαιο αυτό σας δίδονται οδηγίες βήμα-βήμα για τη ρύθμιση του μηχανήματος που συνδέεται μέσω δικτύου και του λογισμικού.

- **Χρήσιμα προγράμματα δικτύου** 155
- **Ρυθμίσεις ενσύρματου δικτύου** 157
- **Εγκατάσταση προγράμματος οδήγησης μέσω του δικτύου** 161
- **Ρύθμιση παραμέτρων IPv6** 172
- **Ρύθμιση ασύρματου δικτύου** 176
- **Samsung Mobile Print** 207
- **AirPrint** 208
- **Google Cloud Print™** 210

Οι υποστηριζόμενες προαιρετικές συσκευές και τα χαρακτηριστικά μπορεί να διαφέρουν ανάλογα με το μοντέλο (βλ. “Λειτουργίες κατά μοντέλα” στη σελίδα 8).

Χρήσιμα προγράμματα δικτύου

Υπάρχουν διαθέσιμα διάφορα προγράμματα για τον εύκολο καθορισμό των ρυθμίσεων δικτύου σε περιβάλλον δικτύου. Ειδικά για το διαχειριστή του δικτύου, είναι εφικτή η διαχείριση πολλών μηχανημάτων στο δίκτυο.

- Πριν χρησιμοποιήσετε τα παρακάτω προγράμματα, ρυθμίστε πρώτα τη διεύθυνση IP.
- Ορισμένες λειτουργίες και προαιρετικά εξαρτήματα ενδέχεται να μην είναι διαθέσιμα, ανάλογα με τα μοντέλα ή τις χώρες (βλ. “Λειτουργίες κατά μοντέλα” στη σελίδα 8).

SyncThru™ Web Service

Ο διακομιστής Web ενσωματωμένος στο μηχάνημα δικτύου σας δίνει τη δυνατότητα να εκτελέσετε τις ακόλουθες εργασίες (βλ. “Χρήση του SyncThru™ Web Service” στη σελίδα 268).

- Ελέγξτε τις πληροφορίες και την κατάσταση αναλωσίμων.
- Να προσαρμόσετε τις ρυθμίσεις του μηχανήματος.
- Ρυθμίστε την επιλογή ειδοποίησης email. Όταν ενεργοποιήσετε αυτήν την επιλογή, η κατάσταση του μηχανήματος (έλλειψη στην κασέτα τόνερ ή σφάλμα μηχανήματος) αποστέλλεται αυτόματα στην ηλεκτρονική διεύθυνση συγκεκριμένου ατόμου.
- Να ρυθμίσετε τις απαραίτητες παραμέτρους δικτύου για το μηχάνημα, έτσι ώστε να συνδέεται σε διάφορα περιβάλλοντα δικτύου.

SyncThru™ Web Admin Service

Σύστημα διαχείρισης μηχανημάτων στο Web για διαχειριστές δικτύου. Το SyncThru™ Web Admin Service σας προσφέρει έναν αποτελεσματικό τρόπο διαχείρισης των συσκευών δικτύου και σας επιτρέπει να παρακολουθείτε από απόσταση και να αντιμετωπίζετε προβλήματα μηχανημάτων δικτύου από οποιοδήποτε σημείο υπάρχει εταιρική πρόσβαση στο Internet.

- Πραγματοποιήστε λήψη αυτού του προγράμματος από την τοποθεσία http://solution.samsungprinter.com.

SetIP ρυθμίσεις ενσύρματου δικτύου

Αυτό το βοηθητικό πρόγραμμα σας επιτρέπει να επιλέξετε μια διασύνδεση δικτύου και να ρυθμίσετε μη αυτόματα τις διευθύνσεις IP που θα χρησιμοποιηθούν με το πρωτόκολλο TCP/IP.

- Βλέπε “Διαμόρφωση διεύθυνσης IPv4 με τη χρήση του προγράμματος SetIP (Windows)” στη σελίδα 158.
- Βλέπε “Διαμόρφωση ρύθμισης IPv4 με χρήση του SetIP (Mac)” στη σελίδα 159.
- Βλέπε “Διαμόρφωση διεύθυνσης IPv4 με τη χρήση του προγράμματος SetIP (Linux)” στη σελίδα 160.

Χρήσιμα προγράμματα δικτύου

- Το μηχάνημα που δεν υποστηρίζει τη θύρα δικτύου, δεν θα μπορέσει να χρησιμοποιήσει αυτήν τη λειτουργία (βλ. “Πίσω όψη” στη σελίδα 25).
- Το TCP/IPv6 δεν υποστηρίζεται από αυτό το πρόγραμμα.

Ρυθμίσεις ενσύρματου δικτύου

Εκτύπωση αναφοράς ρύθμισης παραμέτρων δικτύου

Μπορείτε να εκτυπώσετε την **αναφορά ρύθμισης παραμέτρων δικτύου** από τον πίνακα ελέγχου του μηχανήματος στην οποία θα αναφέρονται οι τρέχουσες ρυθμίσεις δικτύου του εκτυπωτή. Έτσι, θα μπορείτε να ρυθμίσετε το δίκτυο.

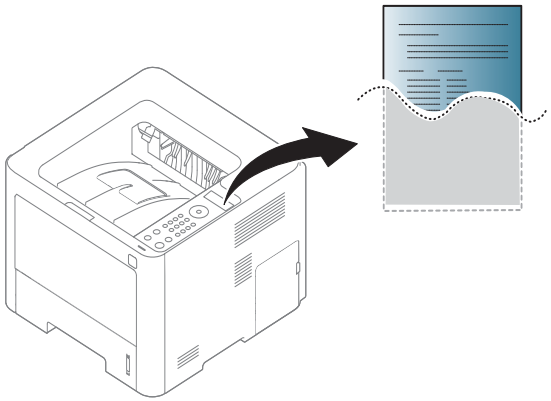

- Η πρόσβαση στα μενού μπορεί να διαφέρει ανάλογα με το μοντέλο (βλ. “M332xND/M382xD/M382xND/M382xDW/M402xND” στη σελίδα 36).
- Ίσως είναι απαραίτητο να πατήσετε **OK** για να περιηγηθείτε στα μενού χαμηλού επιπέδου σε ορισμένα μοντέλα.

- **Το μηχάνημα έχει οθόνη ενδείξεων:** Πατήστε το κουμπί (**Μενού**) στον πίνακα ελέγχου και επιλέξτε **Network** > **Network Conf**.
- **Το μηχάνημα δεν έχει οθόνη ενδείξεων:** Πατήστε το κουμπί (**Άκυρο**) στον πίνακα ελέγχου για περισσότερο από πέντε δευτερόλεπτα.
- **Το μηχάνημα έχει οθόνη αφής:** Πατήστε το (**Setup**) στην οθόνη αφής και επιλέξτε **Network** > **Network Configuration**.

Μέσα από την **αναφορά παραμέτρων δικτύου**, μπορείτε να εντοπίσετε τις διευθύνσεις MAC και IP του υπολογιστή σας.

Για παράδειγμα:

- Διεύθυνση MAC: 00:15:99:41:A2:78
- Διεύθυνση IP: 169.254.192.192

Ρυθμίσεις ενσύρματου δικτύου

Ρύθμιση διεύθυνσης IP

- Το μηχάνημα που δεν υποστηρίζει τη διασύνδεση δικτύου, δεν θα μπορέσει να χρησιμοποιήσει αυτήν τη λειτουργία (βλ. “Πίσω όψη” στη σελίδα 25).
- Το TCP/IPv6 δεν υποστηρίζεται από αυτό το πρόγραμμα.

Πρώτα πρέπει να ρυθμίσετε μια διεύθυνση IP για την εκτύπωση και τις εργασίες διαχείρισης στο δίκτυο. Στις περισσότερες περιπτώσεις, μια νέα διεύθυνση IP αντιστοιχίζεται αυτόματα από ένα διακομιστή DHCP (Πρωτόκολλο δυναμικής διαμόρφωσης κεντρικού υπολογιστή) που υπάρχει στο δίκτυο.

Διαμόρφωση διεύθυνσης IPv4 με τη χρήση του προγράμματος SetIP (Windows)

Πριν από τη χρήση του προγράμματος SetIP, απενεργοποιήστε το τείχος προστασίας του υπολογιστή από το στοιχείο **Πίνακας Ελέγχου** > **Κέντρο ασφαλείας** > **Τείχος προστασίας των Windows**.

1. Κάντε λήψη του λογισμικού από τον ιστότοπο της Samsung και στη συνέχεια αποσυμπιέστε και εγκαταστήστε το: (http://www.samsung.com > εύρεση του προϊόντος σας > υποστήριξη ή λήψεις).
2. Ακολουθήστε τις οδηγίες στο παράθυρο εγκατάστασης.
3. Συνδέστε το μηχάνημά σας στο δίκτυο με καλώδιο δικτύου.
4. Ενεργοποιήστε το μηχάνημα.
5. Από το μενού **Έναρξη** των Windows, επιλέξτε **Όλα τα προγράμματα** > **Samsung Printers** > **SetIP** > **SetIP**.
6. Κάντε κλικ στο εικονίδιο στο παράθυρο SetIP για να ανοίξει το παράθυρο ρύθμισης παραμέτρων TCP/IP.
7. Εισαγάγετε τα νέα στοιχεία του μηχανήματος στο παράθυρο ρύθμισης παραμέτρων. Σε εταιρικό intranet, ενδέχεται να χρειαστεί να σας δοθούν αυτές οι πληροφορίες από το διαχειριστή δικτύου, πριν προχωρήσετε.

Εντοπίστε τη διεύθυνση MAC στην **αναφορά παραμέτρων δικτύου** (βλ. “Εκτύπωση αναφοράς ρύθμισης παραμέτρων δικτύου” στη σελίδα 157) και πληκτρολογήστε την χωρίς το σύμβολο άνω και κάτω τελείας. Για παράδειγμα, η διεύθυνση 00:15:99:29:51:A8 γίνεται 0015992951A8.

8 Κάντε κλικ στο **Εφαρμογή** και στη συνέχεια στο κουμπί **OK**. Το μηχάνημα θα εκτυπώσει αυτόματα την **Αναφορά παραμέτρων δικτύου**. Βεβαιωθείτε ότι όλες οι ρυθμίσεις είναι σωστές.

Διαμόρφωση ρύθμισης IPv4 με χρήση του SetIP (Mac)

Πριν από τη χρήση του προγράμματος SetIP, απενεργοποιήστε το τείχος προστασίας του υπολογιστή από το στοιχείο **System Preferences** > **Security** > **Firewall**.

Οι παρακάτω οδηγίες ενδέχεται να αποκλίνουν από το μοντέλο σας.

1 Συνδέστε το μηχάνημά σας στο δίκτυο με καλώδιο δικτύου.

2 Τοποθετήστε το παρεχόμενο CD λογισμικού στη μονάδα δίσκου CD-ROM.

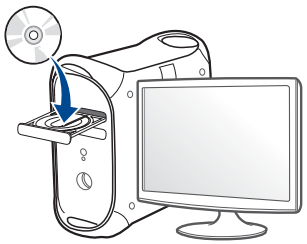

3 Κάντε διπλό κλικ στο εικονίδιο CD-ROM που εμφανίζεται στην επιφάνεια εργασίας του Mac.

•Για Mac OS X 10.8, κάντε διπλό κλικ στο CD-ROM που εμφανίζεται στο πρόγραμμα εύρεσης (Finder).

4 Κάντε διπλό κλικ στο φάκελο **MAC_Installer** > εικονίδιο **Installer OS X**.

5 Κάντε κλικ στο **Continue**.

6 Διαβάστε την άδεια χρήσης και κάντε κλικ στο κουμπί **Continue**.

7 Κάντε κλικ στην επιλογή **Agree** για να αποδεχθείτε τους όρους της άδειας χρήσης.

8 Πατήστε **Install**. Θα εγκατασταθούν όλα τα συστατικά στοιχεία που είναι απαραίτητα για τις λειτουργίες του μηχανήματος.

Αν κάνετε κλικ στο **Customize**, μπορείτε να επιλέξετε μεμονωμένα στοιχεία για εγκατάσταση.

9 Πληκτρολογήστε τον κωδικό πρόσβασης και κάντε κλικ στο **OK**.

10 Όταν εμφανιστεί το μήνυμα που σας προειδοποιεί ότι όλες οι εφαρμογές του υπολογιστή σας θα κλείσουν, κάντε κλικ στο **Continue**.

11 Επιλέξτε **Network Connected Printer (Wired or Wireless)** στο **Printer Connection Type** και κάντε κλικ στο κουμπί **Set IP Address**.

12 Κάντε κλικ στο εικονίδιο στο παράθυρο SetIP για να ανοίξει το παράθυρο ρύθμισης παραμέτρων TCP/IP.

13 Εισαγάγετε τα νέα στοιχεία του μηχανήματος στο παράθυρο ρύθμισης παραμέτρων. Σε εταιρικό intranet, ενδέχεται να χρειαστεί να σας δοθούν αυτές οι πληροφορίες από το διαχειριστή δικτύου, πριν προχωρήσετε.

Εντοπίστε τη διεύθυνση MAC στην **αναφορά παραμέτρων δικτύου** (βλ. “Εκτύπωση αναφοράς ρύθμισης παραμέτρων δικτύου” στη σελίδα 157) και πληκτρολογήστε την χωρίς το σύμβολο άνω και κάτω τελείας. Για παράδειγμα, η διεύθυνση 00:15:99:29:51:A8 γίνεται 0015992951A8.

14 Κάντε κλικ στο **Apply** και στη συνέχεια στο κουμπί **OK**. Το μηχάνημα θα εκτυπώσει αυτόματα την **Αναφορά παραμέτρων δικτύου**. Βεβαιωθείτε ότι όλες οι ρυθμίσεις είναι σωστές.

Διαμόρφωση διεύθυνσης IPv4 με τη χρήση του προγράμματος SetIP (Linux)

Πριν από τη χρήση του προγράμματος SetIP, απενεργοποιήστε το τείχος προστασίας του υπολογιστή από το στοιχείο **System Preferences** ή **Administrator**.

Οι παρακάτω οδηγίες ενδέχεται να διαφέρουν από το δικό σας μοντέλο ή λειτουργικό σύστημα.

1 Ανοίξτε το **/opt/Samsung/mfp/share/utils/**.

2 Κάντε διπλό κλικ στο αρχείο **SetIPApplet.html**.

3 Κάντε κλικ για να ανοίξει το παράθυρο παραμέτρων TCP/IP.

4 Εισαγάγετε τα νέα στοιχεία του μηχανήματος στο παράθυρο ρύθμισης παραμέτρων. Σε εταιρικό intranet, ενδέχεται να χρειαστεί να σας δοθούν αυτές οι πληροφορίες από το διαχειριστή δικτύου, πριν προχωρήσετε.

Εντοπίστε τη διεύθυνση MAC στην **αναφορά παραμέτρων δικτύου** (βλ. “Εκτύπωση αναφοράς ρύθμισης παραμέτρων δικτύου” στη σελίδα 157) και πληκτρολογήστε την χωρίς το σύμβολο άνω και κάτω τελείας. Για παράδειγμα, η διεύθυνση 00:15:99:29:51:A8 γίνεται 0015992951A8.

5 Το μηχάνημα θα εκτυπώσει αυτόματα την **Αναφορά παραμέτρων δικτύου**.

Εγκατάσταση προγράμματος οδήγησης μέσω του δικτύου

- Ορισμένες λειτουργίες και προαιρετικά εξαρτήματα ενδέχεται να μην είναι διαθέσιμα, ανάλογα με τα μοντέλα ή τις χώρες (βλ. “Λειτουργίες κατά μοντέλα” στη σελίδα 8).
- Το μηχάνημα που δεν υποστηρίζει τη διασύνδεση δικτύου, δεν θα μπορέσει να χρησιμοποιήσει αυτήν τη λειτουργία (βλ. “Πίσω όψη” στη σελίδα 25).
- Μπορείτε να εγκαταστήσετε το πρόγραμμα οδήγησης εκτυπωτή και το λογισμικό όταν τοποθετήσετε το CD λογισμικού στη μονάδα CD-ROM. Για περιβάλλον windows, επιλέξτε το πρόγραμμα οδήγησης εκτυπωτή και το λογισμικό στο παράθυρο **Επιλογή λογισμικού και βοηθητικών προγραμμάτων προς εγκατάσταση**.

Εγκατάσταση προγράμματος οδήγησης μέσω του δικτύου

Windows

1 Βεβαιωθείτε ότι το μηχάνημα είναι συνδεδεμένο με το δίκτυο και ότι είναι ενεργοποιημένο. Επίσης, θα πρέπει να έχει οριστεί η διεύθυνση IP του μηχανήματος (βλ. “Ρύθμιση διεύθυνσης IP” στη σελίδα 158).

2 Τοποθετήστε το παρεχόμενο CD λογισμικού στη μονάδα δίσκου CD-ROM.

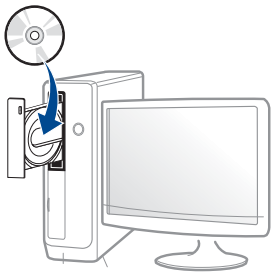

Αν δεν εμφανιστεί το παράθυρο εγκατάστασης, κάντε κλικ στο **Έναρξη** > **Όλα τα προγράμματα** > **Βοηθήματα** > **Εκτέλεση**.

X:**Setup.exe** αντικαθιστώντας το «X» με το αντίστοιχο γράμμα για τη μονάδα δίσκου CD-ROM και κάντε κλικ στο **OK**.

•Για Windows 8,

Αν δεν εμφανιστεί το παράθυρο εγκατάστασης, από την επιλογή **Charms(Σύμβολα)**, επιλέξτε **Αναζήτηση** > **Apps(Εφαρμογές)**και αναζητήστε την επιλογή **Εκτέλεση**. Πληκτρολογήστε X:\Setup.exe, αντικαθιστώντας το “X” με το γράμμα που αντιστοιχεί στη μονάδα CD-ROM και επιλέξτε **OK**.

Αν εμφανιστεί το αναδυόμενο παράθυρο “**Πατήστε για να επιλέξετε τι γίνεται με αυτό το δίσκο**.”, κάντε κλικ στο παράθυρο και επιλέξτε **Run Setup.exe**.

3 Διαβάστε και αποδεχτείτε τις συμφωνίες εγκατάστασης στο παράθυρο εγκατάστασης. Στη συνέχεια, κάντε κλικ στην επιλογή **Επόμενο**.

4 Επιλέξτε **Σύνδεση δικτύου** στην οθόνη **Τύπος σύνδεσης εκτυπωτή**. Στη συνέχεια, κάντε κλικ στην επιλογή **Επόμενο**.

5 Ακολουθήστε τις οδηγίες στο παράθυρο εγκατάστασης.

Από την οθόνη Έναρξη των Windows 8

- Η εφαρμογή **Samsung Printer Experience** μπορεί να χρησιμοποιηθεί στην οθόνη **Έναρξη** μόνο όταν είναι εγκατεστημένο το πρόγραμμα οδήγησης V4. Το πρόγραμμα οδήγησης V4 λαμβάνεται αυτόματα από το Windows Update αν ο υπολογιστής σας είναι συνδεδεμένος στο Internet. Σε αντίθετη περίπτωση, μπορείτε να κάνετε λήψη του προγράμματος οδήγησης V4 από την τοποθεσία web της Samsung, www.samsung.com > εύρεση του προϊόντος σας > Υποστήριξη ή λήψεις.
- Μπορείτε να κάνετε λήψη της εφαρμογής **Samsung Printer Experience** από το **Windows Store**. Πρέπει να διαθέτετε λογαριασμό Microsoft για να χρησιμοποιήσετε το Windows **Store(Store)**.

a Από την επιλογή **Charms(Σύμβολα)**, επιλέξτε **Αναζήτηση**.

b Κάντε κλικ στο **Store(Store)**.

c Αναζητήστε και κάντε κλικ στο **Samsung Printer Experience**.

d Κάντε κλικ στο **Εγκατάσταση**.

- Αν εγκαταστήσετε το πρόγραμμα οδήγησης από το παρεχόμενο CD λογισμικού, το V4 δεν έχει εγκατασταθεί. Αν θέλετε να χρησιμοποιήσετε το πρόγραμμα οδήγησης V4 στην οθόνη **Επιφάνεια εργασίας**, μπορείτε να κάνετε λήψη από την τοποθεσία web της Samsung, www.samsung.com >εύρεση του προϊόντος σας > Υποστήριξη ή λήψεις.
- Αν θέλετε να εγκαταστήσετε εργαλεία διαχείρισης του εκτυπωτή Samsung, πρέπει να τα εγκαταστήσετε από το παρεχόμενο CD λογισμικού.

1 Βεβαιωθείτε ότι το μηχάνημα είναι συνδεδεμένο στο δίκτυο και ότι είναι ενεργοποιημένο. Επίσης, θα πρέπει να έχει οριστεί η διεύθυνση IP του μηχανήματος (βλ. “Ρύθμιση διεύθυνσης IP” στη σελίδα 158).

2 Από την επιλογή **Charms(Σύμβολα)**, επιλέξτε **Ρυθμίσεις** > **Αλλαγή ρυθμίσεων υπολογιστή** > **Συσκευές**.

3 Κάντε κλικ στο **Προσθήκη συσκευής**.

Στην οθόνη θα εμφανιστούν τα μηχανήματα που βρέθηκαν.

4 Κάντε κλικ στο όνομα του μοντέλου ή στο όνομα κεντρικού υπολογιστή που θέλετε να χρησιμοποιήσετε.

Μπορείτε να εκτυπώσετε μια αναφορά διαμόρφωσης δικτύου από τον πίνακα ελέγχου του μηχανήματος που θα δείχνει το όνομα κεντρικού υπολογιστή του τρέχοντος μηχανήματος (βλ. “Εκτύπωση αναφοράς ρύθμισης παραμέτρων δικτύου” στη σελίδα 196).

5 Το πρόγραμμα οδήγησης εγκαθίσταται αυτόματα από το **Windows Update**.

Λειτουργία σιωπηρής εγκατάστασης

Η λειτουργία σιωπηρής εγκατάστασης είναι μια μέθοδος εγκατάστασης που δεν απαιτεί την παρέμβαση του χρήστη. Μόλις ξεκινήσετε την εγκατάσταση, το πρόγραμμα οδήγησης του μηχανήματος και το λογισμικό εγκαθίστανται αυτόματα στον υπολογιστή σας. Μπορείτε να ξεκινήσετε την αθόρυβη εγκατάσταση πληκτρολογώντας **/s** ή **/S** στο παράθυρο εντολών.

Παράμετροι γραμμής εντολών

Στον παρακάτω πίνακα εμφανίζονται οι εντολές που μπορούν να χρησιμοποιηθούν στο παράθυρο εντολών.

Η ακόλουθη γραμμή εντολών είναι αποτελεσματική και λειτουργική όταν η εντολή χρησιμοποιείται με το **/s** ή το **/S**. Όμως, το **/h**, **/H** ή το **/?** είναι ειδικές εντολές που μπορούν να χρησιμοποιηθούν ξεχωριστά.

Εγκατάσταση προγράμματος οδήγησης μέσω του δικτύου

Γραμμή εντολών	Ορισμός	Περιγραφή
/s ή /S	Ξεκινά τη σιωπηρή εγκατάσταση.	Εγκαθιστά τα προγράμματα οδήγησης του μηχανήματος χωρίς την εμφάνιση ερωτημάτων ή την παρέμβαση του χρήστη.
/p“<όνομα θύρας>” ή /P“<όνομα θύρας>”	Καθορίζει τη θύρα του εκτυπωτή. Η θύρα δικτύου θα δημιουργηθεί με χρήση του προγράμματος εποπτείας τυπικής θύρας TCP/IP. Για μια τοπική θύρα, η θύρα πρέπει να υπάρχει στο σύστημα πριν καθοριστεί με την εντολή.	Το όνομα της θύρας του εκτυπωτή μπορεί να καθοριστεί ως διεύθυνση IP, όνομα κεντρικού υπολογιστή, όνομα τοπικής θύρας USB, όνομα θύρας IEEE1284 ή διαδρομή δικτύου. • Για παράδειγμα:

Εγκατάσταση προγράμματος οδήγησης μέσω του δικτύου

Γραμμή εντολών	Ορισμός	Περιγραφή
/p“<όνομα θύρας>” ή /P“<όνομα θύρας>”		• /p“xxx.xxx.xxx.xxx” όπου “xxx.xxx.xxx.xxx” είναι η διεύθυνση IP για εκτυπωτή δικτύου. / p”USB001”, /P”LPT1", / p”όνομακεντρικούυπολογιστή”, / p"\\όνομα_υπολογιστή\κοινόχρηστος_εκτυπωτής" ή "\\xxx.xxx.xxx.xxx\κοινόχρηστος_εκτυπωτής" όπου, "\\όνομα_υπολογιστή\κοινόχρηστος_εκτυπωτής" ή "\\xxx.xxx.xxx.xxx\κοινόχρηστος_εκτυπωτής" είναι η διαδρομή δικτύου προς τον εκτυπωτή με την πληκτρολόγηση δύο καθέτων, το όνομα υπολογιστή ή την τοπική διεύθυνση IP του υπολογιστή που κάνει κοινή χρηση του εκτυπωτή και, στη συνέχεια, το όνομα κοινής χρήσης του εκτυπωτή.

Γραμμή εντολών	Ορισμός	Περιγραφή
/ a“<διαδρομή_προορισμού>” ή / A“<διαδρομή_προορισμού>”	Καθορίζει τη διαδρομή προορισμού για την εγκατάσταση. Η διαδρομή προορισμού πρέπει να είναι έγκυρη.	Επειδή τα προγράμματα οδήγησης του μηχανήματος πρέπει να εγκαθίστανται στη θέση που καθορίζεται από το λειτουργικό σύστημα, η εντολή αυτή εφαρμόζεται μόνο στα λογισμικά εφαρμογών.
/n“<Όνομα εκτυπωτή>” ή / N“<Όνομα εκτυπωτή>”	Καθορίζει το όνομα του εκτυπωτή. Δημιουργείται μια θέση εκτυπωτή με το καθορισμένο όνομα εκτυπωτή.	Με την παράμετρο αυτήν μπορείτε να προσθέσετε τις θέσεις εκτυπωτή που θέλετε.

Εγκατάσταση προγράμματος οδήγησης μέσω του δικτύου

Γραμμή εντολών	Ορισμός	Περιγραφή
/nd ή /ND	Δίνεται εντολή να μην οριστεί το εγκατεστημένο πρόγραμμα οδήγησης ως το προεπιλεγμένο πρόγραμμα οδήγησης του μηχανήματος.	Επισημαίνει ότι το εγκατεστημένο πρόγραμμα οδήγησης μηχανήματος δεν θα είναι το προεπιλεγμένο πρόγραμμα οδήγησης μηχανήματος στο σύστημά σας, αν υπάρχουν εγκατεστημένα περισσότερα του ενός προγράμματα οδήγησης εκτυπωτή. Αν στο σύστημά σας δεν υπάρχει εγκαταστημένο κανένα πρόγραμμα οδήγησης μηχανήματος, τότε η επιλογή αυτή δεν θα εφαρμοστεί γιατί τα Windows θα καθορίσουν το εγκατεστημένο πρόγραμμα οδήγησης εκτυπωτή ως το προεπιλεγμένο πρόγραμμα οδήγησης μηχανήματος.

Γραμμή εντολών	Ορισμός	Περιγραφή
/x ή /X	Χρησιμοποιεί τα αρχεία του υπάρχοντος προγράμματος οδήγησης μηχανήματος για τη δημιουργία της θέσης εκτυπωτή, αν είναι ήδη εγκαταστημένο.	Η εντολή αυτή παρέχει έναν τρόπο για την εγκατάσταση μιας θέσης εκτυπωτή που χρησιμοποιεί τα αρχεία του εγκαταστημένου προγράμματος οδήγησης εκτυπωτή χωρίς να εγκαθίσταται πρόσθετο πρόγραμμα οδήγησης.
/up“<όνομα εκτυπωτή>” ή /UP“<όνομα εκτυπωτή>”	Καταργεί μόνο την καθορισμένη θέση εκτυπωτή και όχι τα αρχεία του προγράμματος οδήγησης.	Η εντολή αυτή παρέχει έναν τρόπο για την κατάργηση μόνο της καθορισμένης θέσης εκτυπωτή από το σύστημά σας χωρίς να επηρεάζει τα άλλα προγράμματα οδήγησης εκτυπωτή. Δεν καταργεί τα αρχεία του προγράμματος οδήγησης εκτυπωτή από το σύστημά σας.

Εγκατάσταση προγράμματος οδήγησης μέσω του δικτύου

Γραμμή εντολών	Ορισμός	Περιγραφή
/d ή /D	Απεγκαθιστά όλα τα προγράμματα οδήγησης συσκευής και εφαρμογές από το σύστημά σας.	Η εντολή αυτή καταργεί όλα τα εγκατεστημένα προγράμματα οδήγησης συσκευής και εφαρμογές από το σύστημά σας.
/v“<όνομα κοινής χρήσης>” ή /V“<όνομα κοινής χρήσης>”	Καθορίζει την κοινή χρήση του εγκαταστημένου μηχανήματος και προσθέτει άλλα διαθέσιμα προγράμματα οδήγησης πλατφόρμας για την κατάδειξη και την εκτύπωση.	Εγκαθιστά στο σύστημα όλα τα υποστηριζόμενα προγράμματα οδήγησης μηχανήματος για την πλατφόρμα Windows και καθορίζει την κοινή χρήση με το καθορισμένο <όνομα κοινής χρήσης> για την κατάδειξη και την εκτύπωση.
/o ή /O	Ανοίγει το φάκελο **Εκτυπωτές και Φαξ** μετά την εγκατάσταση.	Η εντολή αυτή ανοίγει το φάκελο **Εκτυπωτές και Φαξ** μετά τη σιωπηρή εγκατάσταση.
/h, /H ή /?	Εμφανίζει τη χρήση της γραμμής εντολών.	

Mac

1 Βεβαιωθείτε ότι το μηχάνημα είναι συνδεδεμένο στο δίκτυο και ότι είναι ενεργοποιημένο.

2 Τοποθετήστε το παρεχόμενο CD λογισμικού στη μονάδα δίσκου CD-ROM.

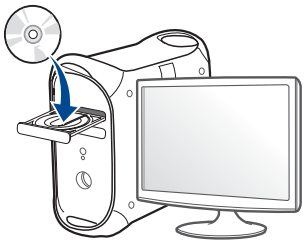

3 Κάντε διπλό κλικ στο εικονίδιο CD-ROM που εμφανίζεται στην επιφάνεια εργασίας Mac.

•Για Mac OS X 10.8, κάντε διπλό κλικ στο CD-ROM που εμφανίζεται στο πρόγραμμα **Εύρεση**.

4 Κάντε διπλό κλικ στο φάκελο **MAC_Installer** > εικονίδιο **Installer OS X**.

5 Κάντε κλικ στο **Continue**.

6 Διαβάστε την άδεια χρήσης και κάντε κλικ στο κουμπί **Continue**.

7 Κάντε κλικ στην επιλογή **Agree** για να αποδεχθείτε τους όρους της άδειας χρήσης.

8 Πατήστε **Install**. Θα εγκατασταθούν όλα τα συστατικά στοιχεία που είναι απαραίτητα για τις λειτουργίες του μηχανήματος.

Αν κάνετε κλικ στο **Customize**, μπορείτε να επιλέξετε μεμονωμένα στοιχεία για εγκατάσταση.

9 Πληκτρολογήστε τον κωδικό πρόσβασης και κάντε κλικ στο **OK**.

10 Επιλέξτε **Network Connected Printer(Wired or Wireless)** στο **Printer Connection Type** και κάντε κλικ στο κουμπί **Continue**.

11 Κάντε κλικ στο κουμπί **Add Printer** για να επιλέξετε τον εκτυπωτή και προσθέστε τον στη λίστα εκτυπωτών.

12 Κάντε κλικ στο **IP** και επιλέξτε **HP Jetdirect - Socket** στο **Protocol**.

13 Πληκτρολογήστε τη διεύθυνση IP του μηχανήματος στο πεδίο εισαγωγής **Address**.

14 Πληκτρολογήστε το όνομα ουράς στο πεδίο εισαγωγής **Queue**. Αν δεν μπορείτε να εντοπίσετε το όνομα ουράς για το διακομιστή του μηχανήματος, προσπαθήστε να χρησιμοποιήσετε πρώτα το όνομα της προεπιλεγμένης ουράς.

15 Αν το Auto Select δεν λειτουργήσει σωστά, επιλέξτε **Select Printer Software** και το όνομα του μηχανήματός σας στο **Print Using**.

16 Κάντε κλικ στο **Add**.

17 Αφού ολοκληρωθεί η εγκατάσταση, κάντε κλικ στο **Close**.

Linux

Πρέπει να πραγματοποιήσετε λήψη πακέτων λογισμικού Linux από την τοποθεσία Web της Samsung για να εγκαταστήσετε το λογισμικό του εκτυπωτή (http://www.samsung.com > εύρεση του προϊόντος σας > Υποστήριξη ή Λήψεις).

Εγκατάσταση του Linux driver και προσθήκη εκτυπωτή δικτύου

1 Βεβαιωθείτε ότι το μηχάνημα είναι συνδεδεμένο στο δίκτυο και ότι είναι ενεργοποιημένο. Επίσης, θα πρέπει να έχει οριστεί η διεύθυνση IP του μηχανήματος.

2 Πραγματοποιήστε λήψη του πακέτου Unified Linux Driver από την τοποθεσία της Samsung στο Web.

3 Εξάγετε το αρχείο UnifiedLinuxDriver.tar.gz και ανοίξτε το νέο κατάλογο.

4 Κάντε διπλό κλικ στο **cdroot** > **autorun**.

5 Ανοίγει το παράθυρο του προγράμματος εγκατάστασης της Samsung. Κάντε κλικ στο κουμπί **Next**.

6 Ανοίγει το παράθυρο «Οδηγός προσθήκης εκτυπωτή». Κάντε κλικ στο κουμπί **Next**.

Εγκατάσταση προγράμματος οδήγησης μέσω του δικτύου

7 Επιλέξτε τον εκτυπωτή δικτύου και πατήστε το κουμπί **Search**.

8 Η διεύθυνση IP του μηχανήματος και το όνομα του μοντέλου εμφανίζονται στο πεδίο της λίστας.

9 Επιλέξτε το μηχάνημά σας και κάντε κλικ στο **Next**.

10 Καταχωρίστε την περιγραφή του εκτυπωτή και πατήστε **Next**.

11 Μετά την προσθήκη του μηχανήματος , κάντε κλικ στο **Finish**.

12 Όταν ολοκληρωθεί η εγκατάσταση, κάντε κλικ στο **Finish**.

Προσθήκη εκτυπωτή δικτύου

1 Κάντε διπλό κλικ στο **Unified Driver Configurator**.

2 Κάντε κλικ στο **Add Printer.**

3 Ανοίγει το παράθυρο **Add printer wizard**. Κάντε κλικ στο κουμπί **Next**.

4 Επιλέξτε **Network printer** και κάντε κλικ στο κουμπί **Search**.

5 Η διεύθυνση IP του εκτυπωτή και το όνομα του μοντέλου εμφανίζονται στο πεδίο λίστας.

6 Επιλέξτε το μηχάνημά σας και κάντε κλικ στο **Next**.

7 Καταχωρίστε την περιγραφή του εκτυπωτή και κάντε κλικ στο **Next**.

8 Μετά την προσθήκη του μηχανήματος , κάντε κλικ στο **Finish**.

UNIX

- Βεβαιωθείτε πως το μηχάνημά σας υποστηρίζει το λειτουργικό σύστημα UNIX πριν να εγκαταστήσετε το πρόγραμμα οδήγησης για UNIX (βλ. “Λειτουργικό σύστημα” στη σελίδα 8).
- Οι εντολές επισημαίνονται με “”, κατά την πληκτρολόγηση των εντολών, μην πληκτρολογήσετε “”.
- Ορισμένες λειτουργίες και προαιρετικά εξαρτήματα ενδέχεται να μην είναι διαθέσιμα, ανάλογα με τα μοντέλα ή τις χώρες (βλ. “Λειτουργικό σύστημα” στη σελίδα 8).

Για να χρησιμοποιήσετε το πρόγραμμα οδήγησης εκτυπωτή UNIX, θα πρέπει να εγκαταστήσετε πρώτα το πακέτο προγράμματος οδήγησης εκτυπωτή UNIX και έπειτα να εγκαταστήσετε τον εκτυπωτή. Μπορείτε να κάνετε λήψη του προγράμματος οδήγησης εκτυπωτή για UNIX από την τοποθεσία Web της Samsung (http://www.samsung.com/ > εύρεση του προϊόντος σας > Υποστήριξη ή Λήψεις).

Εγκατάσταση προγράμματος οδήγησης μέσω του δικτύου

Εγκατάσταση του πακέτου προγράμματος οδήγησης εκτυπωτή UNIX

Η διαδικασία εγκατάστασης είναι ίδια για όλες τις παραλλαγές του λειτουργικού συστήματος UNIX που αναφέρονται.

1 Από την τοποθεσία Web της Samsung, λάβετε το πακέτο UNIX Printer Driver και αποσυμπιέστε το στον υπολογιστή σας.

2 Αποκτήστε δικαιώματα ρίζας.

"**su -**"

3 Αντιγράψτε το αρχείο του κατάλληλου προγράμματος οδήγησης στον υπολογιστή UNIX.

Βλέπε τον οδηγό διαχείρισης του λειτουργικού συστήματος UNIX OS για λεπτομέρειες.

4 Αποσυμπιέστε το πακέτο προγράμματος οδήγησης εκτυπωτή UNIX.

Για παράδειγμα, στο IBM AIX χρησιμοποιήστε τις παρακάτω εντολές.

"**gzip -d <** εισάγετε το όνομα του πακέτου **| tar xf -**"

5 Μεταβείτε στον κατάλογο αποσυμπίεσης.

6 Εκτελέστε τη δέσμη ενεργειών εγκατάστασης.

"**./install –i**"

Το αρχείο δέσμης ενεργειών που χρησιμοποιείται για την εγκατάσταση ή την κατάργηση της εγκατάστασης του πακέτου προγράμματος οδήγησης εκτυπωτή UNIX λέγεται **install**.

Χρησιμοποιήστε την εντολή "**chmod 755 install**" για να εγκρίνετε τη δέσμη ενεργειών του προγράμματος εγκατάστασης.

7 Εκτελέστε την εντολή "**. /install –c**" για να επαληθεύσετε τα αποτελέσματα εγκατάστασης.

8 Εκτελέστε το "**installprinter**" από τη γραμμή εντολών. Έτσι εμφανίζεται το παράθυρο **Add Printer Wizard**. Στο παράθυρο αυτό, ρυθμίστε τις παραμέτρους του εκτυπωτή ανατρέχοντας στις παρακάτω διαδικασίες:

Σε ορισμένα λειτουργικά συστήματα UNIX, για παράδειγμα στο Solaris 10, οι εκτυπωτές που μόλις έχουν προστεθεί ενδέχεται να μην είναι ενεργοποιημένοι και/ή να μην δέχονται εργασίες. Σε τέτοια περίπτωση, εκτελέστε τις παρακάτω δύο εντολές από το ριζικό τερματικό:

"**accept <printer_name>**"

"**enable <printer_name>**"

Εγκατάσταση προγράμματος οδήγησης μέσω του δικτύου

Κατάργηση εγκατάστασης του πακέτου προγράμματος οδήγησης εκτυπωτή

Το βοηθητικό πρόγραμμα πρέπει να χρησιμοποιείται για την κατάργηση του εκτυπωτή που είναι εγκαταστημένος στο σύστημα.

a Εκτελέστε την εντολή "**uninstallprinter**" από το τερματικό.
Ανοίγει τον οδηγό **Uninstall Printer Wizard**.
Οι εγκαταστημένοι εκτυπωτές εμφανίζονται στην αναπτυσσόμενη λίστα.

b Επιλέξτε τον εκτυπωτή που πρόκειται να διαγραφεί.

c Κάντε κλικ στο **Delete** για να διαγράψετε τον εκτυπωτή από το σύστημα.

d Εκτελέστε την εντολή "**. /install –d**" για να καταργήσετε την εγκατάσταση ολόκληρου του πακέτου.

e Για να επαληθεύσετε τα αποτελέσματα της κατάργησης εγκατάστασης, εκτελέστε την εντολή "**. /install –c**".

Για να πραγματοποιήσετε νέα εγκατάσταση, χρησιμοποιήστε την εντολή "**. /install –i**" για να εγκαταστήσετε ξανά τα αρχεία binaries.

Εγκατάσταση του εκτυπωτή

Για να προσθέσετε τον εκτυπωτή στο σύστημα UNIX, εκτελέστε 'installprinter' από τη γραμμή εντολών. Έτσι εμφανίζεται το παράθυρο οδηγού προσθήκης εκτυπωτή. Στο παράθυρο αυτό, ρυθμίστε τις παραμέτρους του εκτυπωτή σύμφωνα με τα παρακάτω βήματα:

1. Πληκτρολογήστε το όνομα του εκτυπωτή.
2. Επιλέξτε το κατάλληλο μοντέλο εκτυπωτή από τη λίστα μοντέλων.
3. Καταχωρίστε οποιαδήποτε περιγραφή αντιστοιχεί στον τύπο του εκτυπωτή, στο πεδίο **Type**. Αυτό είναι προαιρετικό.
4. Καθορίστε κάποια περιγραφή εκτυπωτή στο πεδίο **Description**. Αυτό είναι προαιρετικό.
5. Καθορίστε τη θέση του εκτυπωτή στο πεδίο **Location**.
6. Πληκτρολογήστε τη διεύθυνση IP ή το όνομα DNS του εκτυπωτή στο πλαίσιο κειμένου **Device** για τους εκτυπωτές που είναι συνδεδεμένοι στο δίκτυο. Στο IBM AIX με **jetdirect Queue type** μόνο το όνομα DNS είναι εφικτό και δεν επιτρέπεται μια αριθμητική διεύθυνση IP.
7. Στο **Queue type**, η σύνδεση εμφανίζεται ως **lpd** ή **jetdirect** στο αντίστοιχο πλαίσιο λίστας. Επιπλέον, ο τύπος **usb** είναι διαθέσιμος στο λειτουργικό σύστημα Sun Solaris.
8. Επιλέξτε **Copies** για να ορίσετε τον αριθμό αντιτύπων.
9. Επιλέξτε **Collate** για να λάβετε τα αντίτυπα ήδη ταξινομημένα.
10. Επιλέξτε **Reverse Order** για να λάβετε τα αντίτυπα με αντίστροφη σειρά.
11. Επιλέξτε **Make Default** για να ορίσετε τον εκτυπωτή ως προεπιλεγμένο.
12. Κάντε κλικ στο **OK** για να προσθέσετε τον εκτυπωτή.

Ρύθμιση παραμέτρων IPv6

Το **IPv6** υποστηρίζεται κανονικά μόνο στα Windows Vista ή νεότερη έκδοση.

Ορισμένες λειτουργίες και προαιρετικά εξαρτήματα ενδέχεται να μην είναι διαθέσιμα, ανάλογα με τα μοντέλα ή τις χώρες (βλ. “Λειτουργίες κατά μοντέλα” στη σελίδα 8 ή “Επισκόπηση μενού” στη σελίδα 36).

Το μηχάνημα υποστηρίζει τις παρακάτω διευθύνσεις IPv6 για εκτύπωση και διαχείριση στο δίκτυο.

- **Link-local Address**: Τοπική διεύθυνση IPv6 που ρυθμίζεται αυτόματα (Η διεύθυνση ξεκινάει με FE80).
- **Stateless Address**: Διεύθυνση IPv6 που ρυθμίζεται αυτόματα από δρομολογητή δικτύου.
- **Stateful Address**: Διεύθυνση IPv6 που ρυθμίζεται από διακομιστή DHCPv6.
- **Manual Address**: Διεύθυνση IPv6 που ρυθμίζεται με μη αυτόματο τρόπο από το χρήστη.

Στο περιβάλλον δικτύου IPv6 ακολουθήστε την παρακάτω διαδικασία για να χρησιμοποιήσετε τη διεύθυνση IPv6.

Από τον πίνακα ελέγχου

Ενεργοποίηση της δυνατότητας IPv6

- Η πρόσβαση στα μενού μπορεί να διαφέρει ανάλογα με το μοντέλο (βλ. “M332xND/M382xD/M382xND/M382xDW/M402xND” στη σελίδα 36).
- Ίσως είναι απαραίτητο να πατήσετε **OK** για να περιηγηθείτε στα μενού χαμηλού επιπέδου σε ορισμένα μοντέλα.

1 Επιλέξτε (**Μενού**) > **Network** > **TCP/IP (IPv6)** > **IPv6 Protocol** στον πίνακα ελέγχου.

Ή

Για το μοντέλο με οθόνη αφής, επιλέξτε (**Setup**) > **Network** > **TCP/IP (IPv6)** > **IPv6 Protocol** στην οθόνη αφής.

2 Επιλέξτε **On** και πατήστε **OK**.

Για το μοντέλο με οθόνη αφής, επιλέξτε **On** χρησιμοποιώντας τα βέλη στην οθόνη αφής.

3 Απενεργοποιήστε και επανενεργοποιήστε το μηχάνημα.

Ρύθμιση παραμέτρων IPv6

Όταν εγκαταστήσετε το πρόγραμμα οδήγησης εκτυπωτή, μη διαμορφώσετε τις ρυθμίσεις και του IPv4 και του IPv6. Συνιστάται να διαμορφώσετε τις ρυθμίσεις είτε του IPv4 είτε του IPv6.

Διαμόρφωση ρύθμισης διεύθυνσης DHCPv6

Αν διαθέτετε διακομιστή DHCPv6 στο δίκτυό σας, μπορείτε να ορίσετε μία από τις παρακάτω επιλογές για προεπιλεγμένη δυναμική ρύθμιση των παραμέτρων κεντρικού υπολογιστή (host):

- Η πρόσβαση στα μενού μπορεί να διαφέρει ανάλογα με το μοντέλο (βλ. “M332xND/M382xD/M382xND/M382xDW/M402xND” στη σελίδα 36).
- Ίσως είναι απαραίτητο να πατήσετε **OK** για να περιηγηθείτε στα μενού χαμηλού επιπέδου σε ορισμένα μοντέλα.

1 Επιλέξτε (**Μενού**) > **Network** > **TCP/IP (IPv6)** > **DHCPv6 Config** στον πίνακα ελέγχου.

Ή

Για το μοντέλο με οθόνη αφής, επιλέξτε (**Setup**) > **Network** > **TCP/IP (IPv6)** > **DHCPv6 Config** στην οθόνη αφής.

2 Πατήστε **OK** για να επιλέξετε την τιμή που θέλετε.

Για το μοντέλο με οθόνη αφής, κάντε την επιλογή που θέλετε χρησιμοποιώντας τα βέλη και πατήστε (επιστροφή) για να αποθηκεύσετε την επιλογή.

- **Router**: Να χρησιμοποιείται το DHCPv6 μόνο όταν ζητηθεί από το δρομολογητή.
- **Always Use**: Να χρησιμοποιείται πάντα το DHCPv6 ανεξάρτητα από την αίτηση του δρομολογητή.
- **Never Use**: Να μην χρησιμοποιείται ποτέ το DHCPv6 ανεξάρτητα από την αίτηση του δρομολογητή.

Ρύθμιση παραμέτρων IPv6

Από το SyncThru™ Web Service

Ενεργοποίηση της δυνατότητας IPv6

1 Χρησιμοποιήστε ένα πρόγραμμα περιήγησης του Web, όπως τον Internet Explorer των Windows. Πληκτρολογήστε τη διεύθυνση IP του μηχανήματος (http://xxx.xxx.xxx.xxx) στο πεδίο διευθύνσεων και πατήστε το πλήκτρο Enter ή κάντε κλικ στο **Μετάβαση**.

2 Αν είναι η πρώτη φορά που συνδέεστε στο **SyncThru™ Web Service**, θα χρειαστεί να συνδεθείτε ως διαχειριστής. Πληκτρολογήστε το παρακάτω προεπιλεγμένο αναγνωριστικό και κωδικό πρόσβασης. Συνιστάται να αλλάξετε τον προεπιλεγμένο κωδικό πρόσβασης για λόγους ασφαλείας.

•**ID: admin**

•**Password: sec00000**

3 Όταν ανοίξει το παράθυρο **SyncThru™ Web Service**, μετακινήστε το δρομέα του ποντικιού στο **Settings** στην επάνω γραμμή του μενού και μετά κάντε κλικ στο **Network Settings**.

4 Κάντε κλικ στο **TCP/IPv6** στο αριστερό πλαίσιο της τοποθεσίας Web.

5 Επιλέξτε το πλαίσιο ελέγχου **IPv6 Protocol** για να ενεργοποιήσετε το IPv6.

6 Κάντε κλικ στο κουμπί **Apply**.

7 Απενεργοποιήστε και επανενεργοποιήστε το μηχάνημα.

- Μπορείτε επίσης να ρυθμίσετε το DHCPv6.
- Για να ρυθμίσετε τη διεύθυνση IPv6 με μη αυτόματο τρόπο: Επιλέξτε το πλαίσιο ελέγχου **Manual Address**. Τότε ενεργοποιείται το πλαίσιο κειμένου **Address/Prefix**. Πληκτρολογήστε την υπόλοιπη διεύθυνση (π.χ.: 3FFE:10:88:194::**AAAA**. όπου «A» είναι το δεκαεξαδικό 0 έως 9, A έως F).

Διαμόρφωση ρύθμισης διεύθυνσης IPv6

1 Ανοίξτε ένα πρόγραμμα περιήγησης στο Web, όπως για παράδειγμα τον Internet Explorer, που υποστηρίζει τη διευθυνσιοδότηση IPv6 με τη μορφή URL.

2 Επιλέξτε μία από τις διευθύνσεις IPv6 (**Link-local Address**, **Stateless Address**, **Stateful Address**, **Manual Address**) από την **αναφορά ρύθμισης παραμέτρων δικτύου** (Βλέπε “Εκτύπωση αναφοράς ρύθμισης παραμέτρων δικτύου” στη σελίδα 157).

•**Link-local Address**: Τοπική διεύθυνση IPv6 που ρυθμίζεται αυτόματα (Η διεύθυνση ξεκινάει με FE80).

•**Stateless Address**: Διεύθυνση IPv6 που ρυθμίζεται αυτόματα από δρομολογητή δικτύου.

Ρύθμιση παραμέτρων IPv6

•**Stateful Address**: Διεύθυνση IPv6 που ρυθμίζεται από διακομιστή DHCPv6.

•**Manual Address**: Διεύθυνση IPv6 που ρυθμίζεται με μη αυτόματο τρόπο από το χρήστη.

3 Πληκτρολογήστε τις διευθύνσεις IPv6 (π.χ.: http://[FE80::215:99FF:FE66:7701]).

Η διεύθυνση πρέπει να βρίσκεται μέσα σε αγκύλες «[ ]».

Ρύθμιση ασύρματου δικτύου

- Βεβαιωθείτε πως το μηχάνημά σας υποστηρίζει ασύρματο δίκτυο. Το ασύρματο δίκτυο ενδεχομένως να μην είναι διαθέσιμο, ανάλογα με το μοντέλο (βλ. “Λειτουργίες κατά μοντέλα” στη σελίδα 8).
- Αν το δίκτυο IPv6 δεν φαίνεται να λειτουργεί, ορίστε όλες τις ρυθμίσεις δικτύου στις εργοστασιακές επιλογές και δοκιμάστε ξανά χρησιμοποιώντας το στοιχείο **Clear Setting**.

Πρώτα βήματα

Κατανόηση του τύπου του δικτύου σας

Συνήθως μπορείτε να έχετε μόνο μία σύνδεση μεταξύ του υπολογιστή και του μηχανήματος κάθε φορά.

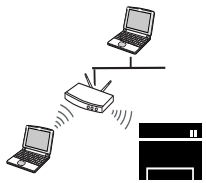	**Λειτουργία Infrastructure** Πρόκειται για ένα περιβάλλον το οποίο χρησιμοποιείται κυρίως για οικίες και μικρά γραφεία/γραφεία με βάση το σπίτι. Αυτή η λειτουργία χρησιμοποιεί σημείο πρόσβασης για επικοινωνία με το ασύρματο μηχάνημα.
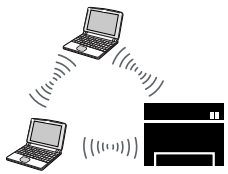	**Λειτουργία Ad hoc** Αυτή η λειτουργία δεν χρησιμοποιεί σημείο πρόσβασης. Ο ασύρματος υπολογιστής και το ασύρματο μηχάνημα επικοινωνούν απευθείας.

Όνομα ασύρματου δικτύου και κωδικός πρόσβασης δικτύου

Σε ασύρματα δίκτυα χρειάζεται μεγαλύτερη ασφάλεια. Για το λόγο αυτόν, όταν ένα σημείο πρόσβασης ρυθμίζεται αρχικά, ορίζεται ένα όνομα για το δίκτυο (SSID), ο τύπος της προστασίας που χρησιμοποιείται και ένας κωδικός πρόσβασης δικτύου. Απευθυνθείτε για αυτές τις πληροφορίες στο διαχειριστή του συστήματος πριν προχωρήσετε με την εγκατάσταση του μηχανήματος.

Ρύθμιση ασύρματου δικτύου

Εισαγωγή στις μεθόδους ρύθμισης ασύρματου δικτύου

Μπορείτε να κάνετε τις ρυθμίσεις του ασύρματου δικτύου είτε από το μηχάνημα είτε από τον υπολογιστή. Επιλέξτε τη μέθοδο ρύθμισης από τον παρακάτω πίνακα.

Ορισμένοι τύποι εγκατάστασης ασύρματου δικτύου ενδέχεται να μην είναι διαθέσιμοι, ανάλογα με το μοντέλο ή τη χώρα.

Μέθοδος ρύθμισης	Μέθοδος σύνδεσης	Περιγραφή & αναφορά
Με σημείο πρόσβασης 	**Από τον υπολογιστή** 	Για χρήστες Windows, βλ. “Σημείο πρόσβασης μέσω καλωδίου USB (συνιστάται)” στη σελίδα 183.
		Για χρήστες Mac, βλ. “Σημείο πρόσβασης μέσω καλωδίου USB (συνιστάται)” στη σελίδα 190.
		Βλέπε “Χρήση καλωδίου δικτύου” στη σελίδα 196.
	Από τον πίνακα ελέγχου του μηχανήματος 	Βλέπε “Μηχανήματα με οθόνη ενδείξεων” στη σελίδα 180.
		Βλέπε “Χρήση του κουμπιού μενού” στη σελίδα 182.

Ρύθμιση ασύρματου δικτύου

Μέθοδος ρύθμισης	Μέθοδος σύνδεσης	Περιγραφή & αναφορά
Χωρίς σημείο πρόσβασης 	**Από τον υπολογιστή** 	Για χρήστες Windows, βλ. “Ad hoc μέσω καλωδίου USB” στη σελίδα 187.
		Για χρήστες Mac, βλ. “Ad hoc μέσω καλωδίου USB” στη σελίδα 192.
	Εγκατάσταση Wi-Fi Direct 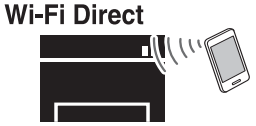	Βλέπε “Ρύθμιση του Wi-Fi Direct για εκτύπωση από φορητές συσκευές” στη σελίδα 199.

- Εάν παρουσιαστούν προβλήματα κατά τη ρύθμιση του ασύρματου δικτύου ή την εγκατάσταση του προγράμματος οδήγησης, ανατρέξτε στο κεφάλαιο αντιμετώπισης προβλημάτων (βλ. “Αντιμετώπιση προβλημάτων για ασύρματο δίκτυο” στη σελίδα 202).
- Συνιστάται θερμά να ορίζετε κωδικό πρόσβασης στα Σημεία πρόσβασης. Αν δεν ορίσετε κωδικό πρόσβασης στα Σημεία πρόσβασης, μπορεί να είναι εκτεθειμένα σε παράνομη πρόσβαση από άγνωστα μηχανήματα όπως H/Y, smart phone και εκτυπωτές. Ανατρέξτε στον οδηγό χρήστη του Σημείου πρόσβασης για τις ρυθμίσεις κωδικού πρόσβασης.

Ρύθμιση ασύρματου δικτύου

Με χρήση του κουμπιού WPS

Αν το μηχάνημά σας και ένα ασύρματο σημείο πρόσβασης (ή ασύρματος δρομολογητής) υποστηρίζουν τη λειτουργία WPS (Wi-Fi Protected Setup™), μπορείτε να διαμορφώσετε εύκολα τις ρυθμίσεις του ασύρματου δικτύου πατώντας το κουμπί (WPS) στον πίνακα ελέγχου χωρίς να είναι απαραίτητος υπολογιστής.

- Αν θέλετε να χρησιμοποιήσετε το ασύρματο δίκτυο χρησιμοποιώντας τη λειτουργία υποδομής, βεβαιωθείτε ότι το καλώδιο δικτύου έχει αποσυνδεθεί από το μηχάνημα. Χρησιμοποιήστε το κουμπί **WPS (PBC)** ή εναλλακτικά πληκτρολογήστε τον αριθμό PIN από τον υπολογιστή για να συνδεθείτε στο σημείο πρόσβασης (ή τον ασύρματο δρομολογητή) ανάλογα με το σημείο πρόσβασης (ή τον ασύρματο δρομολογητή) που χρησιμοποιείτε. Ανατρέξτε στον οδηγό χρήσης του σημείου πρόσβασης (ή του ασύρματου δρομολογητή) που χρησιμοποιείτε.
- Όταν χρησιμοποιείτε το κουμπί WPS για να ρυθμίσετε το ασύρματο δίκτυο, οι ρυθμίσεις ασφαλείας ενδέχεται να αλλάξουν. Για να το αποτρέψετε, κλειδώστε την επιλογή WPS για τις τρέχουσες ρυθμίσεις ασφάλειας του ασύρματου δικτύου. Το όνομα της επιλογής ενδέχεται να διαφέρει ανάλογα με το σημείο πρόσβασης (ή ασύρματο δρομολογητή) που χρησιμοποιείτε.

Αντικείμενα για προετοιμασία

- Ελέγξτε αν το σημείο πρόσβασης (ή ο ασύρματος δρομολογητής) υποστηρίζει τη λειτουργία WPS (Wi-Fi Protected Setup™).
- Ελέγξτε αν το μηχάνημά σας υποστηρίζει τη λειτουργία WPS (Wi-Fi Protected Setup™).
- Δικτυακός υπολογιστής (λειτουργία PIN μόνο)

Επιλογή του τύπου σας

Υπάρχουν δύο διαθέσιμες μέθοδοι σύνδεσης του μηχανήματός σας σε ένα ασύρματο δίκτυο χρησιμοποιώντας το κουμπί (WPS) στον πίνακα ελέγχου.

Η μέθοδος **PBC (Push Button Configuration)** σας δίνει τη δυνατότητα να συνδέετε το μηχάνημά σας σε ασύρματο δίκτυο πατώντας το κουμπί (WPS) στον πίνακα ελέγχου του μηχανήματος και το κουμπί WPS (PBC) σε ένα σημείο πρόσβασης με τη λειτουργία (WPS) Wi-Fi Protected Setup™ (ή ασύρματο δρομολογητή) αντίστοιχα.

Η μέθοδος **Προσωπικός αριθμός αναγνώρισης (PIN)** σας βοηθάει να συνδέσετε το μηχάνημά σας σε ασύρματο δίκτυο εισάγοντας τις παρεχόμενες πληροφορίες PIN σε ένα σημείο πρόσβασης (ή ασύρματο δρομολογητή) με τη λειτουργία WPS (Wi-Fi Protected Setup™).

Η εργοστασιακή προεπιλογή στο μηχάνημά σας είναι η λειτουργία **PBC**, η οποία συνιστάται για ένα τυπικό περιβάλλον ασύρματου δικτύου.

Ρύθμιση ασύρματου δικτύου

Μπορείτε να αλλάξετε τη λειτουργία WPS στον πίνακα ελέγχου (*☰ (**Μενού**) > **Network** > **Wi-Fi** > **WPS**).

Μηχανήματα με οθόνη ενδείξεων

Σύνδεση σε λειτουργία PBC

1 Επιλέξτε *☰ (**Μενού**) > **Network** > **Wi-Fi** > **WPS** > **ConnectViaPBC** στον πίνακα ελέγχου.

Ή πατήστε και κρατήστε πατημένο το κουμπί (WPS) στον πίνακα ελέγχου για περισσότερο από 2 δευτερόλεπτα.

Το μηχάνημα αρχίζει να μετρά μέχρι τα δύο λεπτά έως ότου πατήσετε το κουμπί WPS (PBC) στο σημείο πρόσβασης (ή ασύρματο δρομολογητή).

2 Πατήστε το κουμπί **WPS (PBC)** στο σημείο πρόσβασης (ή στον ασύρματο δρομολογητή).

Τα μηνύματα εμφανίζονται στην οθόνη ενδείξεων με την παρακάτω σειρά:

aConnecting: Το μηχάνημα συνδέεται στο σημείο πρόσβασης (ή στον ασύρματο δρομολογητή).

bConnected: Όταν το μηχάνημα συνδεθεί με επιτυχία στο ασύρματο δίκτυο, η λυχνία LED WPS παραμένει αναμμένη.

cAP SSID: Μετά την ολοκλήρωση της διαδικασίας σύνδεσης σε ασύρματο δίκτυο, στην οθόνη εμφανίζονται οι πληροφορίες SSID του σημείου πρόσβασης.

3 Εισαγάγετε το παρεχόμενο CD λογισμικού στη μονάδα CD-ROM και ακολουθήστε τις οδηγίες στο παράθυρο για να εγκαταστήσετε το ασύρματο δίκτυο.

Σύνδεση σε λειτουργία PIN

1 Επιλέξτε *☰ (**Μενού**) > **Network** > **Wi-Fi** > **WPS** > **ConnectViaPIN** στον πίνακα ελέγχου.

Ή πατήστε και κρατήστε πατημένο το κουμπί (WPS) στον πίνακα ελέγχου για περισσότερο από 2 δευτερόλεπτα.

2 Ο οκταψήφιος αριθμός PIN εμφανίζεται στην οθόνη.

Πρέπει να πληκτρολογήσετε τον οκταψήφιο αριθμό PIN εντός δύο λεπτών στον υπολογιστή που συνδέεται στο σημείο πρόσβασης (ή ασύρματο δρομολογητή).

Τα μηνύματα εμφανίζονται στην οθόνη ενδείξεων με την παρακάτω σειρά:

aConnecting: Το μηχάνημα συνδέεται στο ασύρματο δίκτυο.

bConnected: Όταν το μηχάνημα συνδεθεί με επιτυχία στο ασύρματο δίκτυο, η λυχνία LED WPS παραμένει αναμμένη.

cSSID Type: Μετά την ολοκλήρωση της διαδικασίας σύνδεσης σε ασύρματο δίκτυο, στην LCD οθόνη εμφανίζονται οι πληροφορίες SSID του σημείου πρόσβασης.

3 Εισαγάγετε το παρεχόμενο CD λογισμικού στη μονάδα CD-ROM και ακολουθήστε τις οδηγίες στο παράθυρο για να εγκαταστήσετε το ασύρματο δίκτυο.

Μηχανήματα χωρίς οθόνη ενδείξεων

Σύνδεση σε λειτουργία PBC

1 Πατήστε και κρατήστε πατημένο το κουμπί (WPS) στον πίνακα ελέγχου για 2 - 4 δευτερόλεπτα μέχρι η ενδεικτική λυχνία κατάστασης να αρχίσει να αναβοσβήνει γρήγορα.

Το μηχάνημα συνδέεται σε ένα ασύρματο δίκτυο. Η ενδεικτική λυχνία αναβοσβήνει αργά μέχρι δύο λεπτά έως ότου πατήσετε το κουμπί PBC στο σημείο πρόσβασης (ή ασύρματο δρομολογητή).

2 Πατήστε το κουμπί **WPS (PBC)** στο σημείο πρόσβασης (ή στον ασύρματο δρομολογητή).

a Το φωτάκι στην ενδεικτική λυχνία WPS αναβοσβήνει γρήγορα. Το μηχάνημα συνδέεται στο σημείο πρόσβασης (ή στον ασύρματο δρομολογητή).

b Όταν το μηχάνημα συνδεθεί με επιτυχία στο ασύρματο δίκτυο, η λυχνία LED WPS παραμένει αναμμένη.

3 Εισαγάγετε το παρεχόμενο CD λογισμικού στη μονάδα CD-ROM και ακολουθήστε τις οδηγίες στο παράθυρο για να εγκαταστήσετε το ασύρματο δίκτυο.

Σύνδεση σε λειτουργία PIN

1 Πρέπει να εκτυπώσετε την αναφορά παραμέτρων δικτύου συμπεριλαμβανομένου του αριθμού PIN (βλ. “Εκτύπωση αναφοράς ρύθμισης παραμέτρων δικτύου” στη σελίδα 157).

Στην κατάσταση ετοιμότητας, πατήστε και κρατήστε πατημένο το κουμπί (**Διακοπή/απαλοιφή**) στον πίνακα ελέγχου για περίπου 5 δευτερόλεπτα. Μπορείτε να βρείτε τον αριθμό PIN του μηχανήματός σας.

2 Πατήστε και κρατήστε πατημένο το κουμπί (WPS) στον πίνακα ελέγχου για περισσότερο από 4 δευτερόλεπτα μέχρι η ενδεικτική λυχνία κατάστασης να παραμείνει αναμμένη.

Το μηχάνημα συνδέεται σε ένα σημείο πρόσβασης (ή ασύρματο δρομολογητή).

3 Πρέπει να πληκτρολογήσετε τον οκταψήφιο αριθμό PIN εντός δύο λεπτών στον υπολογιστή που συνδέεται στο σημείο πρόσβασης (ή ασύρματο δρομολογητή).

Η ενδεικτική λυχνία αναβοσβήνει αργά έως δύο λεπτά έως ότου πληκτρολογήσετε τον οκταψήφιο αριθμό PIN.

Η ενδεικτική λυχνία WPS αναβοσβήνει με την εξής σειρά:

a Το φωτάκι στην ενδεικτική λυχνία WPS αναβοσβήνει γρήγορα. Το μηχάνημα συνδέεται στο σημείο πρόσβασης (ή στον ασύρματο δρομολογητή).

b Όταν το μηχάνημα συνδεθεί με επιτυχία στο ασύρματο δίκτυο, η λυχνία LED WPS παραμένει αναμμένη.

4 Εισαγάγετε το παρεχόμενο CD λογισμικού στη μονάδα CD-ROM και ακολουθήστε τις οδηγίες στο παράθυρο για να εγκαταστήσετε το ασύρματο δίκτυο.

Επανασύνδεση σε ένα δίκτυο

Όταν η ασύρματη λειτουργία είναι απενεργοποιημένη, το μηχάνημα προσπαθεί αυτόματα να επανασυνδεθεί στο σημείο πρόσβασης (ή στον ασύρματο δρομολογητή) με τις ρυθμίσεις και τη διεύθυνση της ασύρματης σύνδεσης που χρησιμοποιήθηκαν την προηγούμενη φορά.

Στις ακόλουθες περιπτώσεις, το μηχάνημα επανασυνδέεται αυτόματα στο ασύρματο δίκτυο:

- Το μηχάνημα απενεργοποιείται και ενεργοποιείται ξανά.
- Το σημείο πρόσβασης (ή ο ασύρματος δρομολογητής) απενεργοποιείται και ενεργοποιείται ξανά.

Ακύρωση της διαδικασίας σύνδεσης

Για να ακυρώσετε τη σύνδεση σε ασύρματο δίκτυο όταν το μηχάνημα συνδέεται στο ασύρματο δίκτυο, πατήστε και αφήστε ελεύθερο το κουμπί (**Διακοπή/απαλοιφή**) στον πίνακα ελέγχου. **Πρέπει να περιμένετε 2 λεπτά για να συνδεθείτε εκ νέου στο ασύρματο δίκτυο.**

Αποσύνδεση από ένα δίκτυο

Για να αποσυνδεθείτε από τη σύνδεση ασύρματου δικτύου, πατήστε το κουμπί (WPS) στον πίνακα ελέγχου για περισσότερο από δύο δευτερόλεπτα.

- **Όταν το Δίκτυο Wi-Fi είναι σε κατάσταση αδράνειας:** Το μηχάνημα αποσυνδέεται απευθείας από το ασύρματο δίκτυο και η ενδεικτική λυχνία LED WPS απενεργοποιείται.
- **Όταν χρησιμοποιείται το Δίκτυο Wi-Fi:** Όταν το μηχάνημα βρίσκεται σε αναμονή μέχρι να ολοκληρωθεί η τρέχουσα εργασία, η λυχνία αναβοσβήνει γρήγορα στη λυχνία LED WPS. Στη συνέχεια, το ασύρματο δίκτυο αποσυνδέεται αυτόματα και η ενδεικτική λυχνία LED WPS απενεργοποιείται.

Χρήση του κουμπιού μενού

Ενδέχεται κάποια μενού να μην εμφανιστούν στην οθόνη ανάλογα με τις επιλογές ή τα μοντέλα. Σε αυτή την περίπτωση, δεν ισχύει για το μηχάνημά σας (βλ. “Λειτουργίες κατά μοντέλα” στη σελίδα 8).

Ρύθμιση ασύρματου δικτύου

Πριν ξεκινήσετε θα πρέπει να γνωρίζετε το όνομα δικτύου (SSID) του ασύρματου δικτύου, καθώς και το κλειδί δικτύου, αν είναι κρυπτογραφημένο. Αυτά τα στοιχεία ρυθμίστηκαν κατά την εγκατάσταση σημείου πρόσβασης (ή ασύρματου δρομολογητή). Αν δεν γνωρίζετε αυτά τα στοιχεία για το περιβάλλον του δικτύου σας, απευθυνθείτε στο άτομο που εγκατέστησε το δίκτυο.

Μετά την ολοκλήρωση της σύνδεσης του ασύρματου δικτύου, πρέπει να εγκαταστήσετε το πρόγραμμα οδήγησης του μηχανήματος για να μπορείτε να εκτυπώσετε από μια εφαρμογή (βλέπε “Εγκατάσταση προγράμματος οδήγησης μέσω του δικτύου” στη σελίδα 161).

1 Επιλέξτε (**Μενού**) > **Network** > **Wi-Fi** > **Wi-Fi Settings** στον πίνακα ελέγχου.

2 Πατήστε το **OK** για να επιλέξετε τη μέθοδο εγκατάστασης που θέλετε.

- **Search List** (συνιστάται)**:** Σεβαυτή τη λειτουργία, η ρύθμιση είναι αυτόματη. Το μηχάνημα θα εμφανίσει μια λίστα των διαθέσιμων δικτύων από τα οποία θα επιλέξετε. Μετά την επιλογή του δικτύου ο εκτυπωτής θα ζητήσει το αντίστοιχο κλειδί ασφαλείας.
- **Custom:** Σε αυτή τη λειτουργία, οι χρήστες μπορούν να δώσουν ή να επεξεργαστούν με μη αυτόματο τρόπο το δικό τους SSID, ή να επιλέξουν με λεπτομέρειες την επιλογή ασφαλείας.

Εγκατάσταση χρησιμοποιώντας Windows

Συντόμευση στο πρόγραμμα **Samsung Easy Wireless Setup** χωρίς το CD: Εάν έχετε εγκαταστήσει μια φορά το πρόγραμμα οδήγησης εκτυπωτή, μπορείτε να προσπελάσετε το πρόγραμμα **Samsung Easy Wireless Setup** χωρίς το CD (βλ. “Πρόσβαση σε εργαλεία διαχείρισης” στη σελίδα 264).

Σημείο πρόσβασης μέσω καλωδίου USB (συνιστάται)

Αντικείμενα για προετοιμασία

- Σημείο πρόσβασης
- Υπολογιστής συνδεδεμένος σε δίκτυο
- CD λογισμικού που συνόδευε το μηχάνημά σας
- Το μηχάνημα με εγκατεστημένη μια διασύνδεση ασύρματου δικτύου
- Καλώδιο USB

Ρύθμιση ασύρματου δικτύου

Δημιουργία του δικτύου υποδομής

1 Βεβαιωθείτε ότι το καλώδιο USB είναι συνδεδεμένο με το μηχάνημα.

2 Ενεργοποιήστε τον υπολογιστή, το σημείο πρόσβασης και το μηχάνημά σας.

3 Τοποθετήστε το παρεχόμενο CD λογισμικού στη μονάδα δίσκου CD-ROM.

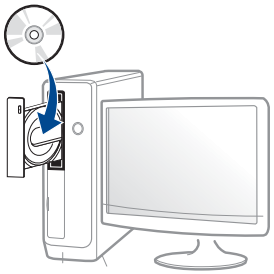

Αν δεν εμφανιστεί το παράθυρο εγκατάστασης, κάντε κλικ στο **Έναρξη** > **Όλα τα προγράμματα** > **Βοηθήματα** > **Εκτέλεση**.

X:**Setup.exe** αντικαθιστώντας το «X» με το αντίστοιχο γράμμα για τη μονάδα δίσκου CD-ROM και κάντε κλικ στο **OK**.

•Για Windows 8,

Αν δεν εμφανιστεί το παράθυρο εγκατάστασης, από την επιλογή **Charms(Σύμβολα)**, επιλέξτε **Αναζήτηση** > **Apps(Εφαρμογές)** και αναζητήστε την επιλογή **Εκτέλεση**. Πληκτρολογήστε X:\Setup.exe, αντικαθιστώντας το “X” με το γράμμα που αντιστοιχεί στη μονάδα CD-ROM και επιλέξτε **OK**.

Αν εμφανιστεί το αναδυόμενο παράθυρο “**Πατήστε για να επιλέξετε τι γίνεται με αυτό το δίσκο**.”, κάντε κλικ στο παράθυρο και επιλέξτε **Run Setup.exe**.

4 Διαβάστε και αποδεχτείτε τις συμφωνίες εγκατάστασης στο παράθυρο εγκατάστασης. Στη συνέχεια, κάντε κλικ στην επιλογή **Επόμενο**.

Ρύθμιση ασύρματου δικτύου

5 Επιλέξτε **Ασύρματη σύνδεση δικτύου** στην οθόνη **Τύπος σύνδεσης εκτυπωτή**. Στη συνέχεια, κάντε κλικ στην επιλογή **Επόμενο**.

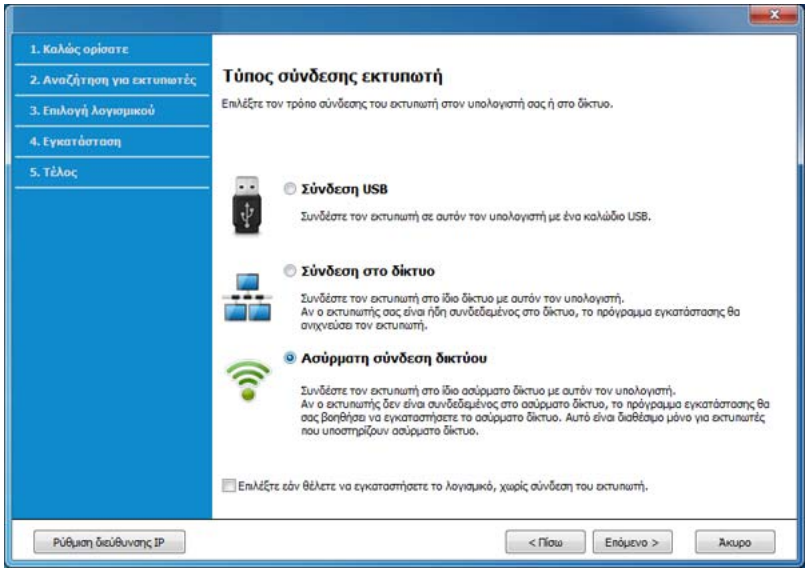

6 Στην οθόνη **Είναι η πρώτη φορά που εγκαθιστάτε τον εκτυπωτή;**, επιλέξτε **Ναι, θα εγκαταστήσω το ασύρματο δίκτυο του εκτυπωτή.** Στη συνέχεια, κάντε κλικ στο **Επόμενο**.

Αν ο εκτυπωτής είναι ήδη συνδεδεμένος στο δίκτυο, επιλέξτε **Όχι, ο εκτυπωτής είναι ήδη συνδεδεμένος στο δίκτυο**.

7 Μετά την ολοκλήρωση της αναζήτησης, στο παράθυρο εμφανίζονται οι διαθέσιμες συσκευές ασύρματου δικτύου. Επιλέξτε το όνομα (SSID) του σημείου πρόσβασης που θέλετε να χρησιμοποιείτε και κάντε κλικ στο **Επόμενο**.

Αν δεν μπορείτε να βρείτε το όνομα δικτύου που θέλετε να επιλέξετε ή αν θέλετε να ορίσετε την ασύρματη διαμόρφωση μη αυτόματα κάντε κλικ στην **Ρύθμιση για προχωρημένους**.

- **Εισαγωγή του ονόματος ασύρματου δικτύου:** Πληκτρολογήστε το SSID του σημείου πρόσβασης (για το SSID γίνεται διάκριση πεζών-κεφαλαίων).
- **Τρόπος λειτουργίας:** Επιλέξτε **Υποδομή**.
- **Έλεγχος ταυτότητας:** Επιλέξτε έναν τύπο ελέγχου ταυτότητας.
  Αν. σύστημα: Δεν χρησιμοποιείται έλεγχος ταυτότητας και η κρυπτογράφηση ενδέχεται να μην χρησιμοποιηθεί, ανάλογα με τις ανάγκες για ασφάλεια των δεδομένων.
  Κοιν.κλειδ: Χρησιμοποιείται έλεγχος ταυτότητας. Η συσκευή που διαθέτει το σωστό κλειδί WEP έχει δικαίωμα πρόσβασης στο δίκτυο.
  WPA Personal ή WPA2 Personal: Μπορείτε να ενεργοποιήσετε αυτήν την επιλογή για έλεγχο ταυτότητας του διακομιστή εκτύπωσης με βάση το ήδη κοινόχρηστο κλειδί WPA. Χρησιμοποιεί ένα κοινόχρηστο μυστικό κλειδί (που συνήθως ονομάζεται Pre Shared Key pass phrase), το οποίο ρυθμίζεται με μη αυτόματο τρόπο στο σημείο πρόσβασης και σε κάθε υπολογιστή-πελάτη.
- **Κρυπτογράφηση:** Επιλέξτε κρυπτογράφηση (Καμία, WEP64, WEP128, TKIP, AES, TKIP AES).
- **Κωδικός πρόσβασης δικτύου:** Πληκτρολογήστε την τιμή του κωδικού πρόσβασης κρυπτογραφημένου δικτύου.
- **Επιβεβαίωση κλειδιού δικτύου:** Επιβεβαιώστε την τιμή του κωδικού πρόσβασης κρυπτογραφημένου δικτύου.
- **Δείκτης κλειδιού WEP:** Αν χρησιμοποιείτε κρυπτογράφηση WEP, επιλέξτε τον κατάλληλο **Δείκτης κλειδιού WEP**.

Ρύθμιση ασύρματου δικτύου

Το παράθυρο ασφάλειας του ασύρματου δικτύου εμφανίζεται όταν το σημείο πρόσβασης διαθέτει ρύθμιση ασφαλείας.

Πληκτρολογήστε τον κωδικό πρόσβασης δικτύου του σημείου πρόσβασης (ή δρομολογητή).

8 Όταν εμφανιστεί το παράθυρο σύνδεσης δικτύου, αποσυνδέστε το καλώδιο δικτύου. Στη συνέχεια, κάντε κλικ στην επιλογή **Επόμενο**. Η σύνδεση στο δίκτυο μέσω καλωδίου μπορεί να προκαλέσει παρεμβολή κατά την αναζήτηση ασύρματων συσκευών.

9 Αν ο εκτυπωτής σας υποστηρίζει το Wi-Fi Direct και αυτή η λειτουργία είναι απενεργοποιημένη, θα εμφανιστεί η αντίστοιχη οθόνη.

Εάν θέλετε να ενεργοποιήσετε το Wi-Fi Direct, επιλέξτε το πλαίσιο ελέγχου και κάντε κλικ στην επιλογή **Επόμενο**. Αν δεν θέλετε, κάντε απλά κλικ στην επιλογή **Επόμενο**.



- Μπορείτε να εκκινήσετε το Wi-Fi Direct χρησιμοποιώντας το Samsung Easy Printer Manager (βλ.“Ρύθμιση του Wi-Fi Direct” στη σελίδα 200).
- **Όνομα Wi-Fi Direct**: Το προεπιλεγμένο όνομα Wi-Fi Direct είναι το όνομα μοντέλου και το μέγιστο μήκος είναι 23 χαρακτήρες.
- Η **Ρύθμιση Κωδικός πρόσβασης** είναι αριθμητική συμβολοσειρά με μέγεθος 8 ~ 64 χαρακτήρες.

Ρύθμιση ασύρματου δικτύου

10 Όταν ολοκληρωθεί η ρύθμιση του ασύρματου δικτύου, αποσυνδέστε το καλώδιο USB μεταξύ υπολογιστή και μηχανήματος. Κάντε κλικ στο κουμπί **Επόμενο**.

11 Ακολουθήστε τις οδηγίες στο παράθυρο εγκατάστασης.

Ad hoc μέσω καλωδίου USB

Εάν δεν διαθέτετε σημείο πρόσβασης, μπορείτε και πάλι να συνδέσετε το μηχάνημα ασύρματα στον υπολογιστή σας, ρυθμίζοντας ένα ασύρματο δίκτυο ειδικής λειτουργίας Ad-hoc, ακολουθώντας τα παρακάτω απλά βήματα.

Αντικείμενα για προετοιμασία

- Υπολογιστής συνδεδεμένος σε δίκτυο
- CD λογισμικού που συνόδευε το μηχάνημά σας
- Το μηχάνημα με εγκατεστημένη μια διασύνδεση ασύρματου δικτύου
- Καλώδιο USB

Δημιουργία δικτύου ειδικής λειτουργίας ad hoc στα Windows

1 Βεβαιωθείτε ότι το καλώδιο USB είναι συνδεδεμένο με το μηχάνημα.

2 Ενεργοποιήστε τον υπολογιστή και το μηχάνημα ασύρματου δικτύου.

3 Τοποθετήστε το παρεχόμενο CD λογισμικού στη μονάδα δίσκου CD-ROM.

4 Διαβάστε και αποδεχτείτε τις συμφωνίες εγκατάστασης στο παράθυρο εγκατάστασης. Στη συνέχεια, κάντε κλικ στην επιλογή **Επόμενο**.

5 Επιλέξτε **Ασύρματη σύνδεση δικτύου** στην οθόνη **Τύπος σύνδεσης εκτυπωτή**. Στη συνέχεια, κάντε κλικ στην επιλογή **Επόμενο**.

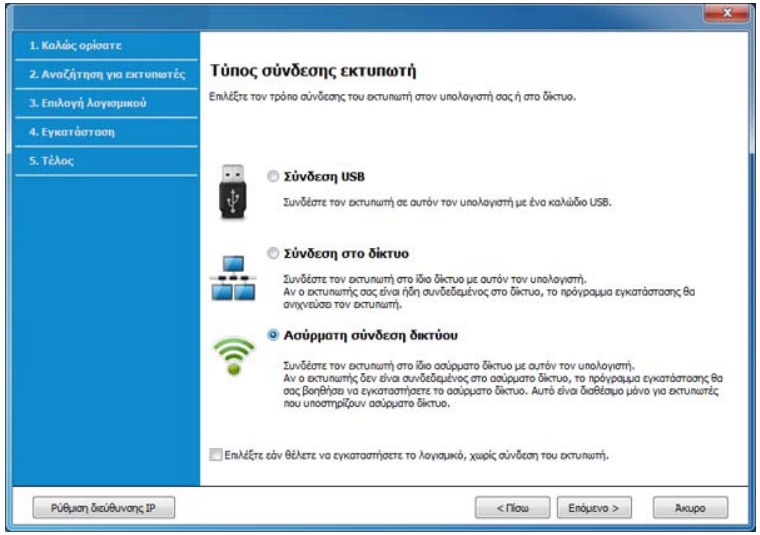

6 Στην οθόνη **Είναι η πρώτη φορά που εγκαθιστάτε τον εκτυπωτή;**, επιλέξτε **Ναι, θα εγκαταστήσω το ασύρματο δίκτυο του εκτυπωτή.** Στη συνέχεια, κάντε κλικ στο **Επόμενο**.

Αν ο εκτυπωτής είναι ήδη συνδεδεμένος στο δίκτυο, επιλέξτε **Όχι, ο εκτυπωτής είναι ήδη συνδεδεμένος στο δίκτυο**.

Ρύθμιση ασύρματου δικτύου

7 Αφού πραγματοποιηθεί η αναζήτηση ασύρματων δικτύων, εμφανίζεται μια λίστα με τα ασύρματα δίκτυα που αναζήτησε το μηχάνημά σας. Κάντε κλικ στην επιλογή **Ρύθμιση για προχωρημένους**.

- **Εισαγωγή του ονόματος ασύρματου δικτύου:** Πληκτρολογήστε το όνομα SSID που θέλετε (για το SSID γίνεται διάκριση πεζών-κεφαλαίων).
- **Τρόπος λειτουργίας:** Επιλέξτε ad hoc.
- **Κανάλι:** Επιλέξτε το κανάλι. (**Αυτ.ορισμός** ή 2.412 έως 2.467 MHz).
- **Έλεγχος ταυτότητας:** Επιλέξτε έναν τύπο ελέγχου ταυτότητας.
  Αν. σύστημα: Δεν χρησιμοποιείται έλεγχος ταυτότητας και η κρυπτογράφηση ενδέχεται να μην χρησιμοποιηθεί, ανάλογα με τις ανάγκες για ασφάλεια των δεδομένων.
  Κοιν.κλειδ: Χρησιμοποιείται έλεγχος ταυτότητας. Η συσκευή που διαθέτει το σωστό κλειδί WEP έχει δικαίωμα πρόσβασης στο δίκτυο.
- **Κρυπτογράφηση:** Επιλέξτε κρυπτογράφηση (Καμία, WEP64, WEP128).
- **Κωδικός πρόσβασης δικτύου:** Πληκτρολογήστε την τιμή του κωδικού πρόσβασης κρυπτογραφημένου δικτύου.
- **Επιβεβαίωση κλειδιού δικτύου:** Επιβεβαιώστε την τιμή του κωδικού πρόσβασης κρυπτογραφημένου δικτύου.
- **Δείκτης κλειδιού WEP:** Αν χρησιμοποιείτε κρυπτογράφηση WEP, επιλέξτε τον κατάλληλο **Δείκτης κλειδιού WEP**.

Το παράθυρο ασφάλειας του ασύρματου δικτύου εμφανίζεται όταν το δίκτυο ad-hoc διαθέτει ενεργοποιημένη ρύθμιση ασφαλείας.

Επιλέξτε **Αν. σύστημα** ή **Κοιν.κλειδ** για τον έλεγχο ταυτότητας και κάντε κλικ στο **Επόμενο**.

- Το WEP (Wired Equivalent Privacy) είναι ένα πρωτόκολλο ασφαλείας που εμποδίζει την μη εξουσιοδοτημένη πρόσβαση στο ασύρματο δίκτυό σας. Το WEP κρυπτογραφεί το τμήμα δεδομένων κάθε πακέτου που ανταλλάσσεται σε ασύρματο δίκτυο με τη χρήση ενός κλειδιού κρυπτογράφησης WEP 64-bit ή 128-bit.

8 Εμφανίζεται το παράθυρο με τη ρύθμιση του ασύρματου δικτύου. Ελέγξτε τις ρυθμίσεις και κάντε κλικ στο **Επόμενο**.

Ρύθμιση ασύρματου δικτύου

Πριν εισάγετε τη διεύθυνση IP για το μηχάνημα, πρέπει να γνωρίζετε τα στοιχεία παραμέτρων του δικτύου του υπολογιστή σας. Εάν η ρύθμιση παραμέτρων δικτύου στον υπολογιστή έχει οριστεί σε DHCP, η ρύθμιση ασύρματου δικτύου πρέπει να είναι επίσης DHCP. Ομοίως, εάν η ρύθμιση παραμέτρων δικτύου στον υπολογιστή έχει οριστεί σε «Static», η ρύθμιση ασύρματου δικτύου πρέπει να είναι επίσης «Static».

Αν ο υπολογιστής έχει οριστεί σε DHCP και θέλετε να χρησιμοποιήσετε τη ρύθμιση ασύρματου δικτύου «Στατική», πρέπει να επικοινωνήσετε με το διαχειριστή δικτύου για να λάβετε τη στατική διεύθυνση IP.

- **Για τη μέθοδο DHCP.**
  Εάν έχει επιλεγεί η μέθοδος DHCP για την αντιστοίχιση διευθύνσεων IP, ελέγξτε εάν το DHCP εμφανίζεται στο παράθυρο **Επιβεβαίωση ρύθμισης ασύρματου δικτύου**. Εάν εμφανίζεται η ένδειξη “Στατική”, κάντε κλικ στην επιλογή **Αλλαγή TCP/IP** για να αλλάξετε τη μέθοδο αντιστοίχισης σε **Αυτόματη λήψη της διεύθυνσης IP (DHCP)**.
- **Για τη στατική μέθοδο.**
  Αν έχει επιλεγεί η στατική μέθοδος για την αντιστοίχιση διευθύνσεων IP, ελέγξτε αν εμφανίζεται στο παράθυρο **Επιβεβαίωση ρύθμισης ασύρματου δικτύου** η ένδειξη «Στατική». Εάν εμφανίζεται η ένδειξη DHCP, κάντε κλικ στην επιλογή **Αλλαγή TCP/IP** για να πληκτρολογήσετε τη διεύθυνση IP και άλλες τιμές παραμέτρων δικτύου για το μηχάνημα.
  Για παράδειγμα,
  Αν οι πληροφορίες δικτύου του υπολογιστή είναι ως εξής:
  -Διεύθυνση IP: 169.254.133.42
  -Μάσκα υποδικτύου: 255.255.0.0
  Τότε, οι πληροφορίες δικτύου του μηχανήματος θα πρέπει να είναι ως εξής:
  -Διεύθυνση IP: 169.254.133.**43**
  -Μάσκα υποδικτύου: 255.255.0.0 (Χρησιμοποιείται η μάσκα υποδικτύου του υπολογιστή).
  -Πύλη: 169.254.133.**1**

9 Εμφανίζεται το παράθυρο **Ολοκλήρωση ρύθμισης ασύρματου δικτύου**. Κάντε κλικ στο κουμπί **Επόμενο**.

10 Όταν ολοκληρωθεί η ρύθμιση του ασύρματου δικτύου, αποσυνδέστε το καλώδιο USB μεταξύ υπολογιστή και μηχανήματος. Κάντε κλικ στο κουμπί **Επόμενο**.

11 Ακολουθήστε τις οδηγίες στο παράθυρο εγκατάστασης.

Εγκατάσταση χρησιμοποιώντας Mac

Αντικείμενα για προετοιμασία

- Σημείο πρόσβασης
- Υπολογιστής συνδεδεμένος σε δίκτυο
- CD λογισμικού που συνόδευε το μηχάνημά σας
- Το μηχάνημα με εγκατεστημένη μια διασύνδεση ασύρματου δικτύου
- Καλώδιο USB

Ρύθμιση ασύρματου δικτύου

Σημείο πρόσβασης μέσω καλωδίου USB (συνιστάται)

1 Βεβαιωθείτε ότι το μηχάνημα είναι συνδεδεμένο με τον υπολογιστή και είναι ενεργοποιημένο.

2 Τοποθετήστε το παρεχόμενο CD λογισμικού στη μονάδα δίσκου CD-ROM.

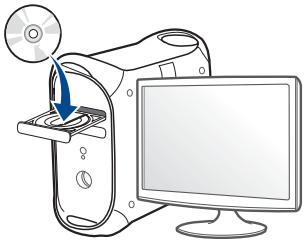

3 Κάντε διπλό κλικ στο εικονίδιο CD-ROM που εμφανίζεται στην επιφάνεια εργασίας του Mac.

•Για Mac OS X 10.8, κάντε διπλό κλικ στο CD-ROM που εμφανίζεται στο πρόγραμμα **Finder**.

4 Κάντε διπλό κλικ στο φάκελο **MAC_Installer** > εικονίδιο **Installer OS X**.

5 Κάντε κλικ στο **Continue**.

6 Διαβάστε την άδεια χρήσης και κάντε κλικ στο κουμπί **Continue**.

7 Κάντε κλικ στην επιλογή **Agree** για να αποδεχθείτε τους όρους της άδειας χρήσης.

8 Πατήστε **Install**. Θα εγκατασταθούν όλα τα συστατικά στοιχεία που είναι απαραίτητα για τις λειτουργίες του μηχανήματος.

Αν κάνετε κλικ στο **Customize**, μπορείτε να επιλέξετε μεμονωμένα στοιχεία για εγκατάσταση.

9 Πληκτρολογήστε τον κωδικό πρόσβασης και κάντε κλικ στο **OK**.

10 Επιλέξτε **Configuration of Wireless network** στο **Printer Connection Type** και κάντε κλικ στο **Continue**.



11 Μετά την ολοκλήρωση της αναζήτησης, στο παράθυρο εμφανίζονται οι διαθέσιμες συσκευές ασύρματου δικτύου. Επιλέξτε το όνομα (SSID) του σημείου πρόσβασης που θέλετε να χρησιμοποιείτε και κάντε κλικ στο **Next**.

Ρύθμιση ασύρματου δικτύου

Όταν ρυθμίζετε μη αυτόματα τις ασύρματες παραμέτρους, κάντε κλικ στην επιλογή **Advanced Setting** .

- **Enter the wireless Network Name:** Πληκτρολογήστε το SSID του σημείου πρόσβασης (για το SSID γίνεται διάκριση πεζών-κεφαλαίων).
- **Operation Mode:** Επιλέξτε **Infrastructure**.
- **Authentication:** Επιλέξτε έναν τύπο ελέγχου ταυτότητας.
  Open System: Δεν χρησιμοποιείται έλεγχος ταυτότητας και η κρυπτογράφηση ενδέχεται να μην χρησιμοποιηθεί, ανάλογα με τις ανάγκες για ασφάλεια των δεδομένων.
  Shared Key: Χρησιμοποιείται έλεγχος ταυτότητας. Η συσκευή που διαθέτει το σωστό κλειδί WEP έχει δικαίωμα πρόσβασης στο δίκτυο.
  WPA Personal ή WPA2 Personal: Μπορείτε να ενεργοποιήσετε αυτήν την επιλογή για έλεγχο ταυτότητας του διακομιστή εκτύπωσης με βάση το ήδη κοινόχρηστο κλειδί WPA. Χρησιμοποιεί ένα κοινόχρηστο μυστικό κλειδί (που συνήθως ονομάζεται Pre Shared Key pass phrase), το οποίο ρυθμίζεται με μη αυτόματο τρόπο στο σημείο πρόσβασης και σε κάθε υπολογιστή-πελάτη.
- **Encryption:** Επιλέξτε την κρυπτογράφηση (Καμία, WEP64, WEP128, TKIP, AES, TKIP AES)
- **Network Password:** Πληκτρολογήστε την τιμή του κωδικού πρόσβασης κρυπτογραφημένου δικτύου.
- **Confirm Network Password:** Επιβεβαιώστε την τιμή του κωδικού πρόσβασης κρυπτογραφημένου δικτύου.
- **WEP Key Index:** Αν χρησιμοποιείτε κρυπτογράφηση WEP, επιλέξτε τον κατάλληλο **WEP Key Index**.

Το παράθυρο ασφάλειας του ασύρματου δικτύου εμφανίζεται όταν το σημείο πρόσβασης διαθέτει ενεργοποιημένη ρύθμιση ασφαλείας.

Πληκτρολογήστε τον κωδικό πρόσβασης δικτύου του σημείου πρόσβασης (ή δρομολογητή).

12 Αν ο εκτυπωτής σας υποστηρίζει το Wi-Fi Direct και αυτή η λειτουργία είναι απενεργοποιημένη, θα εμφανιστεί η αντίστοιχη οθόνη.

Εάν θέλετε να ενεργοποιήσετε το Wi-Fi Direct, επιλέξτε το πλαίσιο ελέγχου και κάντε κλικ στην επιλογή **Next**. Αν δεν θέλετε, κάντε απλά κλικ στην επιλογή **Next**.

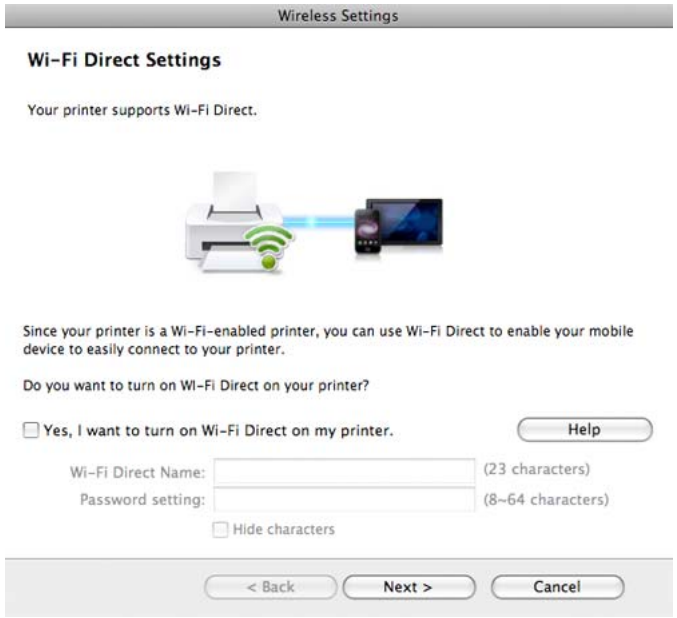

Ρύθμιση ασύρματου δικτύου

- Μπορείτε να εκκινήσετε το Wi-Fi Direct χρησιμοποιώντας το Samsung Easy Printer Manager (βλ. “Ρύθμιση του Wi-Fi Direct” στη σελίδα 200).
- **Wi-Fi Direct Name**: Το προεπιλεγμένο όνομα Wi-Fi Direct είναι το όνομα μοντέλου και το μέγιστο μήκος είναι 23 χαρακτήρες.
- Η **Password setting** είναι αριθμητική συμβολοσειρά με μέγεθος 8 ~ 64 χαρακτήρες.

13 Όταν ολοκληρωθεί η ρύθμιση του ασύρματου δικτύου, αποσυνδέστε το καλώδιο USB μεταξύ υπολογιστή και μηχανήματος.

14 Η ρύθμιση του ασύρματου δικτύου έχει ολοκληρωθεί. Αφού ολοκληρωθεί η εγκατάσταση, κάντε κλικ στο **Quit**.

Μετά την ολοκλήρωση της σύνδεσης του ασύρματου δικτύου, πρέπει να εγκαταστήσετε το πρόγραμμα οδήγησης του μηχανήματος για να μπορείτε να εκτυπώσετε από μια εφαρμογή (βλέπε “Εγκατάσταση για Mac” στη σελίδα 150).

Ad hoc μέσω καλωδίου USB

Αν δεν διαθέτετε σημείο πρόσβασης, μπορείτε και πάλι να συνδέσετε το μηχάνημα ασύρματα στον υπολογιστή σας, ρυθμίζοντας ένα ασύρματο δίκτυο ειδικής λειτουργίας ad hoc, ακολουθώντας τις παρακάτω απλές υποδείξεις.

Αντικείμενα για προετοιμασία

- Υπολογιστής συνδεδεμένος σε δίκτυο
- CD λογισμικού που συνόδευε το μηχάνημά σας
- Το μηχάνημα με εγκατεστημένη μια διασύνδεση ασύρματου δικτύου
- Καλώδιο USB

Δημιουργία δικτύου ειδικής λειτουργίας ad hoc σε Mac

1 Βεβαιωθείτε ότι το μηχάνημα είναι συνδεδεμένο με τον υπολογιστή και είναι ενεργοποιημένο.

2 Τοποθετήστε το παρεχόμενο CD λογισμικού στη μονάδα δίσκου CD-ROM.

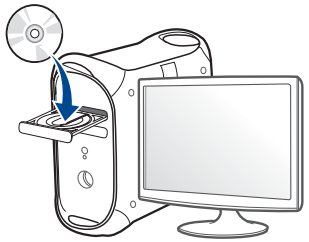

3 Κάντε διπλό κλικ στο εικονίδιο CD-ROM που εμφανίζεται στην επιφάνεια εργασίας του Mac.

•Για Mac OS X 10.8, κάντε διπλό κλικ στο CD-ROM που εμφανίζεται στο πρόγραμμα **Finder**.

4 Κάντε διπλό κλικ στο φάκελο **MAC_Installer** > εικονίδιο **Installer OS X**.

5 Κάντε κλικ στο **Continue**.

6 Διαβάστε την άδεια χρήσης και κάντε κλικ στο κουμπί **Continue**.

7 Κάντε κλικ στην επιλογή **Agree** για να αποδεχθείτε τους όρους της άδειας χρήσης.

8 Πατήστε **Install**. Θα εγκατασταθούν όλα τα συστατικά στοιχεία που είναι απαραίτητα για τις λειτουργίες του μηχανήματος.

Αν κάνετε κλικ στο **Customize**, μπορείτε να επιλέξετε μεμονωμένα στοιχεία για εγκατάσταση.

9 Πληκτρολογήστε τον κωδικό πρόσβασης και κάντε κλικ στο **OK**.

10 Επιλέξτε **Configuration of Wireless network** στο **Printer Connection Type** και κάντε κλικ στο **Continue**.



11 Αφού πραγματοποιηθεί η αναζήτηση ασύρματων δικτύων, εμφανίζεται μια λίστα με τα ασύρματα δίκτυα που αναζήτησε το μηχάνημά σας. Κάντε κλικ στην επιλογή **Ρύθμιση για προχωρημένους**.

- **Enter the wireless Network Name:** Πληκτρολογήστε το όνομα SSID που θέλετε (για το SSID γίνεται διάκριση πεζών-κεφαλαίων).
- **Operation Mode:** Επιλέξτε ad hoc.
- **Channel:** Επιλέξτε κανάλι (**Auto Setting** ή 2412 MHz έως 2467 MHz).

- **Authentication:** Επιλέξτε έναν τύπο ελέγχου ταυτότητας.
  Open System: Δεν χρησιμοποιείται έλεγχος ταυτότητας και η κρυπτογράφηση ενδέχεται να μην χρησιμοποιηθεί, ανάλογα με τις ανάγκες για ασφάλεια των δεδομένων.
  Shared Key: Χρησιμοποιείται έλεγχος ταυτότητας. Η συσκευή που διαθέτει το σωστό κλειδί WEP έχει δικαίωμα πρόσβασης στο δίκτυο.
- **Encryption:** Επιλέξτε κρυπτογράφηση (Καμία, WEP64, WEP128).
- **Network Password:** Πληκτρολογήστε την τιμή του κωδικού πρόσβασης κρυπτογραφημένου δικτύου.
- **Confirm Network Password:** Επιβεβαιώστε την τιμή του κωδικού πρόσβασης κρυπτογραφημένου δικτύου.
- **WEP Key Index:** Αν χρησιμοποιείτε κρυπτογράφηση WEP, επιλέξτε τον κατάλληλο **WEP Key Index**.

Το παράθυρο ασφάλειας του ασύρματου δικτύου εμφανίζεται όταν το δίκτυο ad-hoc διαθέτει ρύθμιση ασφαλείας.

Επιλέξτε **Open System** ή **Shared Key** για τον έλεγχο ταυτότητας και κάντε κλικ στο **Next**.

- Το WEP (Wired Equivalent Privacy) είναι ένα πρωτόκολλο ασφαλείας που εμποδίζει την μη εξουσιοδοτημένη πρόσβαση στο ασύρματο δίκτυό σας. Το WEP κρυπτογραφεί το τμήμα δεδομένων κάθε πακέτου που ανταλλάσσεται σε ασύρματο δίκτυο με τη χρήση ενός κλειδιού κρυπτογράφησης WEP 64-bit ή 128-bit.

12 Εμφανίζεται το παράθυρο με τη ρύθμιση του ασύρματου δικτύου. Ελέγξτε τις ρυθμίσεις και κάντε κλικ στο **Next**.

Ρύθμιση ασύρματου δικτύου

Πριν εισάγετε τη διεύθυνση IP για το μηχάνημα, πρέπει να γνωρίζετε τα στοιχεία παραμέτρων του δικτύου του υπολογιστή σας. Εάν η ρύθμιση παραμέτρων δικτύου στον υπολογιστή έχει οριστεί σε DHCP, η ρύθμιση ασύρματου δικτύου πρέπει να είναι επίσης DHCP. Ομοίως, εάν η ρύθμιση παραμέτρων δικτύου στον υπολογιστή έχει οριστεί σε «Static», η ρύθμιση ασύρματου δικτύου πρέπει να είναι επίσης «Static».

Αν ο υπολογιστής έχει οριστεί σε DHCP και θέλετε να χρησιμοποιήσετε τη ρύθμιση ασύρματου δικτύου «Στατική», πρέπει να επικοινωνήσετε με το διαχειριστή δικτύου για να λάβετε τη στατική διεύθυνση IP.

- **Για τη μέθοδο DHCP.**
  Εάν έχει επιλεγεί η μέθοδος DHCP για την αντιστοίχιση διευθύνσεων IP, ελέγξτε εάν το DHCP εμφανίζεται στο παράθυρο **Wireless Network Setting Confirm**. Εάν εμφανίζεται η ένδειξη “Στατική”, κάντε κλικ στην επιλογή **Change TCP/IP** για να αλλάξετε τη μέθοδο αντιστοίχισης σε **Receive IP address automatically (DHCP)**.
- **Για τη στατική μέθοδο.**
  Αν έχει επιλεγεί η στατική μέθοδος για την αντιστοίχιση διευθύνσεων IP, ελέγξτε αν εμφανίζεται στο παράθυρο **Επιβεβαίωση ρύθμισης ασύρματου δικτύου** η ένδειξη «Στατική». Εάν εμφανίζεται η ένδειξη DHCP, κάντε κλικ στην επιλογή **Αλλαγή TCP/IP** για να πληκτρολογήσετε τη διεύθυνση IP και άλλες τιμές παραμέτρων δικτύου για το μηχάνημα.
  Για παράδειγμα,
  Αν οι πληροφορίες δικτύου του υπολογιστή είναι ως εξής:
  -Διεύθυνση IP: 169.254.133.42
  -Μάσκα υποδικτύου: 255.255.0.0
  Τότε, οι πληροφορίες δικτύου του μηχανήματος θα πρέπει να είναι ως εξής:
  -Διεύθυνση IP: 169.254.133.**43**
  -Μάσκα υποδικτύου: 255.255.0.0 (Χρησιμοποιείται η μάσκα υποδικτύου του υπολογιστή).
  -Πύλη: 169.254.133.**1**

13 Όταν εμφανιστεί το παράθυρο που σας επιβεβαιώνει τη σύνδεση του καλωδίου δικτύου, αποσυνδέστε το καλώδιο δικτύου και κάντε κλικ στο **Επόμενο**.

Αν το καλώδιο δικτύου είναι συνδεδεμένο, ενδέχεται να υπάρχει πρόβλημα στην εύρεση του μηχανήματος κατά τη διαμόρφωση των ρυθμίσεων του ασύρματου δικτύου.

14 Το ασύρματο δίκτυο συνδέεται με βάση τις παραμέτρους του δικτύου.

15 Η ρύθμιση του ασύρματου δικτύου έχει ολοκληρωθεί. Αφού ολοκληρωθεί η εγκατάσταση, κάντε κλικ στο **Quit**.

Μετά την ολοκλήρωση της σύνδεσης του ασύρματου δικτύου, πρέπει να εγκαταστήσετε το πρόγραμμα οδήγησης του μηχανήματος για να μπορείτε να εκτυπώσετε από μια εφαρμογή (βλέπε “Εγκατάσταση για Mac” στη σελίδα 150).

Ρύθμιση ασύρματου δικτύου

Χρήση καλωδίου δικτύου

Μηχανήματα που δεν υποστηρίζουν τη θύρα δικτύου, δεν θα μπορέσουν να χρησιμοποιήσουν αυτήν τη λειτουργία (βλ. “Πίσω όψη” στη σελίδα 25).

Το μηχάνημά σας διαθέτει δυνατότητες δικτύωσης. Για να είναι δυνατή η λειτουργία του μηχανήματος στο δίκτυό σας, πρέπει να εκτελέσετε ορισμένες διαδικασίες ρύθμισης παραμέτρων.

- Μετά την ολοκλήρωση της σύνδεσης του ασύρματου δικτύου, πρέπει να εγκαταστήσετε το πρόγραμμα οδήγησης του μηχανήματος για να μπορείτε να εκτυπώσετε από μια εφαρμογή (βλέπε “Εγκατάσταση προγράμματος οδήγησης μέσω του δικτύου” στη σελίδα 161).
- Συμβουλευθείτε το διαχειριστή δικτύου ή το άτομο που ρύθμισε το ασύρματο δίκτυο για πληροφορίες σχετικά με τη ρύθμιση παραμέτρων του δικτύου.

Αντικείμενα για προετοιμασία

- Σημείο πρόσβασης
- Υπολογιστής συνδεδεμένος σε δίκτυο
- CD λογισμικού που συνόδευε το μηχάνημά σας
- Το μηχάνημα με εγκατεστημένη μια διασύνδεση ασύρματου δικτύου
- Καλώδιο δικτύου

Εκτύπωση αναφοράς ρύθμισης παραμέτρων δικτύου

Μπορείτε να διαπιστώσετε τις ρυθμίσεις δικτύου του μηχανήματός σας εκτυπώνοντας μια αναφορά παραμέτρων δικτύου.

Βλέπε “Εκτύπωση αναφοράς ρύθμισης παραμέτρων δικτύου” στη σελίδα 157.

Ρύθμιση διεύθυνσης IP με χρήση του προγράμματος SetIP (Windows)

Αυτό το πρόγραμμα χρησιμοποιείται για τη μη αυτόματη ρύθμιση των διευθύνσεων IP δικτύου του μηχανήματός σας χρησιμοποιώντας τη διεύθυνση MAC για να πραγματοποιηθεί επικοινωνία με το μηχάνημα. Η διεύθυνση MAC είναι ο αριθμός σειράς του υλικού της διασύνδεσης δικτύου, και μπορείτε να την βρείτε στην **αναφορά ρύθμισης παραμέτρων δικτύου**.

Βλέπε “Ρύθμιση διεύθυνσης IP” στη σελίδα 158.

Ρύθμιση ασύρματου δικτύου

Ρύθμιση παραμέτρων ασύρματου δικτύου του μηχανήματος

Πριν ξεκινήσετε, θα πρέπει να μάθετε το όνομα δικτύου (SSID) του ασύρματου δικτύου, καθώς και το κλειδί δικτύου, αν είναι κρυπτογραφημένο. Αυτά τα στοιχεία ρυθμίστηκαν κατά την εγκατάσταση σημείου πρόσβασης (ή ασύρματου δρομολογητή). Αν δεν γνωρίζετε αυτά τα στοιχεία για το περιβάλλον του δικτύου σας, απευθυνθείτε στο άτομο που εγκατέστησε το δίκτυο.

Για να ρυθμίσετε τις παραμέτρους ασύρματης σύνδεσης, μπορείτε να χρησιμοποιήσετε το **SyncThru™ Web Service**.

Χρήση του SyncThru™ Web Service

Πριν ξεκινήσετε τη ρύθμιση των παραμέτρων του ασύρματου δικτύου, ελέγξτε την κατάσταση σύνδεσης του καλωδίου.

1 Ελέγξτε αν το καλώδιο δικτύου είναι συνδεδεμένο με το μηχάνημα. Αν δεν είναι, συνδέστε το μηχάνημα με ένα τυπικό καλώδιο δικτύου.

2 Ανοίξτε ένα πρόγραμμα περιήγησης στο web, όπως για παράδειγμα τον Internet Explorer, το Safari ή το Firefox, και πληκτρολογήστε τη νέα διεύθυνση IP του μηχανήματός σας στο παράθυρο του προγράμματος περιήγησης.

Για παράδειγμα,



3 Κάντε κλικ στο **Login** επάνω δεξιά στην τοποθεσία Web του SyncThru™ Web Service.

4 Πληκτρολογήστε τα στοιχεία σύνδεσης, που είναι το **ID** και το **Password** και στη συνέχεια κάντε κλικ στο **Login**. Συνιστάται να αλλάξετε τον προεπιλεγμένο κωδικό πρόσβασης για λόγους ασφαλείας.

•**ID: admin**

•**Password: sec00000**

5 Όταν ανοίξει το παράθυρο της **SyncThru™ Web Service**, κάντε κλικ στο **Network Settings**.

6 Κάντε κλικ στο **Wireless** > **Wizard**.

Το **Wizard** θα σας βοηθήσει να ολοκληρώσετε τη ρύθμιση των παραμέτρων του ασύρματου δικτύου. Ωστόσο, αν θέλετε να ρυθμίσετε απευθείας το ασύρματο δίκτυο, επιλέξτε **Custom**.

Ρύθμιση ασύρματου δικτύου

7 Επιλέξτε ένα **Network Name(SSID)** από τη λίστα.

•**SSID**: Το SSID (Service Set Identifier) είναι ένα όνομα που χαρακτηρίζει ένα ασύρματο δίκτυο. Τα σημεία πρόσβασης και οι ασύρματες συσκευές που επιχειρούν σύνδεση σε ένα συγκεκριμένο ασύρματο δίκτυο πρέπει να χρησιμοποιούν το ίδιο SSID. Το SSID κάνει διάκριση πεζών-κεφαλαίων.

•**Operation Mode**: Το **Operation Mode** αναφέρεται στον τύπο ασύρματων συνδέσεων (βλέπε “Όνομα ασύρματου δικτύου και κωδικός πρόσβασης δικτύου” στη σελίδα 176).

-**Ad-hoc**: Επιτρέπει σε ασύρματες συσκευές να επικοινωνούν απευθείας μεταξύ τους σε ομότιμο περιβάλλον.

-**Infrastructure**: Επιτρέπει σε ασύρματες συσκευές να επικοινωνούν μεταξύ τους μέσω ενός σημείου πρόσβασης.

Αν η επιλογή **Operation Mode** του δικτύου σας είναι **Infrastructure**, επιλέξτε το SSID του σημείου πρόσβασης. Αν η επιλογή **Operation Mode** είναι **Ad-hoc**, επιλέξτε το SSID του μηχανήματος.

8 Κάντε κλικ στο κουμπί **Next**.

Αν εμφανιστεί το παράθυρο ρύθμισης της ασύρματης ασφάλειας, πληκτρολογήστε τον καταχωρημένο κωδικό πρόσβασης (κωδικός πρόσβασης δικτύου) και κάντε κλικ στο **Next**.

9 Εμφανίζεται το παράθυρο επιβεβαίωσης, ελέγξτε τη ρύθμιση ασύρματης σύνδεσης. Αν η ρύθμιση είναι σωστή, κάντε κλικ στο **Apply**.

Αποσυνδέστε το καλώδιο δικτύου (τυπικό ή δίκτυο). Το μηχάνημα σας θα πρέπει να ξεκινήσει να επικοινωνεί ασύρματα με το δίκτυο. Σε περίπτωση που έχει επιλεγεί η λειτουργία Ad-Hoc, μπορείτε να χρησιμοποιήσετε ασύρματο και ενσύρματο δίκτυο LAN ταυτόχρονα.

10 Εισαγάγετε το παρεχόμενο CD λογισμικού στη μονάδα CD-ROM και ακολουθήστε τις οδηγίες στο παράθυρο για να εγκαταστήσετε το ασύρματο δίκτυο.

Ενεργοποίηση/απενεργοποίηση του δικτύου Wi-Fi

Εάν το μηχάνημά σας έχει οθόνη ενδείξεων, μπορείτε επίσης να ενεργοποιήσετε/απενεργοποιήσετε το Wi-Fi από τον πίνακα ελέγχου του μηχανήματος χρησιμοποιώντας το μενού **Network**.

Ρύθμιση ασύρματου δικτύου

1 Βεβαιωθείτε αν το καλώδιο δικτύου είναι συνδεδεμένο με το μηχάνημα. Αν δεν είναι, συνδέστε το μηχάνημα με ένα τυπικό καλώδιο δικτύου.

2 Ανοίξτε ένα πρόγραμμα περιήγησης στο web, όπως για παράδειγμα τον Internet Explorer, το Safari ή το Firefox, και πληκτρολογήστε τη νέα διεύθυνση IP του μηχανήματός σας στο παράθυρο του προγράμματος περιήγησης.

Για παράδειγμα,



3 Κάντε κλικ στο **Login** επάνω δεξιά στην τοποθεσία Web του SyncThru™ Web Service.

4 Πληκτρολογήστε τα στοιχεία σύνδεσης, που είναι το **ID** και το **Password** και στη συνέχεια κάντε κλικ στο **Login**. Συνιστάται να αλλάξετε τον προεπιλεγμένο κωδικό πρόσβασης για λόγους ασφαλείας.

•ID: admin

•Password: sec00000

5 Όταν ανοίξει το παράθυρο της **SyncThru™ Web Service**, κάντε κλικ στο **Network Settings**.

6 Κάντε κλικ **Wireless** > **Custom**.

Μπορείτε επίσης να ενεργοποιήσετε/απενεργοποιήσετε το δίκτυο Wi-Fi.

Ρύθμιση του Wi-Fi Direct για εκτύπωση από φορητές συσκευές

Το Wi-Fi Direct είναι μια μέθοδος σύνδεσης peer to peer με εύκολες ρυθμίσεις για τη σύνδεση του εκτυπωτή με πιστοποίηση Wi-Fi Direct και μιας φορητής συσκευής, η οποία προσφέρει ασφαλή σύνδεση και καλύτερη απόδοση από τη λειτουργία Ad Hoc.

Με το Wi-Fi Direct, μπορείτε να συνδέσετε τον εκτυπωτή σας σε ένα δίκτυο Wi-Fi Direct ενώ ταυτόχρονα είναι συνδεδεμένος σε ένα σημείο πρόσβασης. Μπορείτε επίσης να χρησιμοποιήσετε ταυτόχρονα ένα ενσύρματο δίκτυο και ένα δίκτυο Wi-Fi Direct ώστε πολλαπλοί χρήστες να μπορούν να αποκτήσουν πρόσβαση και να εκτυπώσουν έγγραφα τόσο από το δίκτυο Wi-Fi Direct όσο και από ένα ασύρματο δίκτυο.

- Δεν μπορείτε να συνδέσετε τη φορητή συσκευή σας στο internet μέσω του Wi-Fi Direct του εκτυπωτή.
- Η λίστα υποστηριζόμενων πρωτοκόλλων ενδέχεται να διαφέρει από το μοντέλο σας, τα δίκτυα Wi-Fi Direct ΔΕΝ υποστηρίζουν IPv6, φιλτράρισμα δικτύου, IPSec, WINS και υπηρεσίες SLP.
- Ο μέγιστος αριθμός συσκευών που μπορείτε να συνδέσετε μέσω του Wi-Fi Direct είναι 3.

Ρύθμιση ασύρματου δικτύου

Ρύθμιση του Wi-Fi Direct

Μπορείτε να ενεργοποιήσετε τη λειτουργία Wi-Fi Direct με μία από τις παρακάτω μεθόδους.

Από τον υπολογιστή που είναι συνδεδεμένος με καλώδιο USB (συνιστάται)

Μετά την ολοκλήρωση της εγκατάστασης του προγράμματος οδήγησης, μπορείτε να χρησιμοποιήσετε το Samsung Easy Printer Manager για να αλλάξετε τις ρυθμίσεις στο Wi-Fi Direct.

Το Samsung Easy Printer Manager διατίθεται μόνο για χρήστες των λειτουργικών συστημάτων Windows και Mac.

-Από το μενού **Έναρξη**, επιλέξτε **Προγράμματα** ή **Όλα τα προγράμματα** > **Samsung Printers** > Samsung Easy Printer Manager > **Ρυθμίσεις συσκευής** > **δικτύου**.

- **Ενεργοποίηση/Απενεργοποίηση άμεσου Wi-Fi**: Επιλέξτε **Ενεργό** για να το ενεργοποιήσετε.
- **Όνομα συσκευής**: Εισάγετε το όνομα του εκτυπωτή για την αναζήτηση για τον εκτυπωτή σας σε ένα ασύρματο δίκτυο. Από προεπιλογή, το όνομα συσκευής είναι το όνομα μοντέλου.
- **Διεύθυνση IP**: Εισάγετε τη διεύθυνση IP του εκτυπωτή. Αυτή η διεύθυνση IP χρησιμοποιείται μόνο για το τοπικό δίκτυο και όχι για το ενσύρματο ή ασύρματο δίκτυο υποδομής. Συνιστούμε τη χρήση της προεπιλεγμένης τοπικής διεύθυνσης IP (η προεπιλεγμένη τοπική διεύθυνση IP του εκτυπωτή για το Wi-Fi Direct είναι η 192.168.3.1)
- **Κάτοχος ομάδας**: Ενεργοποιήστε αυτήν την επιλογή για να αναθέσετε τον εκτυπωτή στον ιδιοκτήτη μιας ομάδας Wi-Fi Direct. Η επιλογή **Κάτοχος ομάδας** δρα με παρόμοιο τρόπο με ένα ασύρματο σημείο πρόσβασης. Συνιστούμε την ενεργοποίηση αυτής της επιλογής.
- **Κωδικός πρόσβασης δικτύου**: Εάν ο εκτυπωτής σας είναι ιδιοκτήτης ομάδας (**Κάτοχος ομάδας**), απαιτείται (**Κωδικός πρόσβασης δικτύου**) για τη σύνδεση άλλων φορητών συσκευών στον εκτυπωτή σας. Μπορείτε να διαμορφώσετε οι ίδιοι έναν κωδικό πρόσβασης δικτύου ή να θυμάστε τον κωδικό πρόσβασης δικτύου που δημιουργείται με τυχαίο τρόπο.

Από το μηχάνημα (μηχανήματα με οθόνη ενδείξεων)

Η πρόσβαση στα μενού μπορεί να διαφέρει ανάλογα με το μοντέλο (βλ. “M332xND/M382xD/M382xND/M382xDW/M402xND” στη σελίδα 36).

- Επιλέξτε (**Μενού**) > **Network** > **Wi-Fi** > **Wi-Fi Direct** στον πίνακα ελέγχου.
- Ενεργοποιήστε το **Wi-Fi Direct**.

Ρύθμιση ασύρματου δικτύου

Από τον υπολογιστή που είναι συνδεδεμένος στο δίκτυο

Εάν ο εκτυπωτής σας χρησιμοποιεί ένα καλώδιο δικτύου ή ένα ασύρματο σημείο πρόσβασης, μπορείτε να ενεργοποιήσετε και να διαμορφώσετε το Wi-Fi Direct μέσω της υπηρεσίας SyncThru™ Web Service.

- Προσπελάστε την υπηρεσία **SyncThru™ Web Service**, επιλέξτε **Settings** > **Network Settings** > **Wireless** > **Wi-Fi Direct**.
- Ενεργοποιήστε ή απενεργοποιήστε το **Wi-Fi Direct** και ρυθμίστε άλλες επιλογές.

- Για χρήστες του λειτουργικού συστήματος Linux:
  -Εκτυπώστε αναφορές διαμόρφωσης δικτύου IP για τον έλεγχο της εκτύπωσης (βλ. “Εκτύπωση αναφοράς ρύθμισης παραμέτρων δικτύου” στη σελίδα 157).
  -Προσπελάστε την υπηρεσία **SyncThru Web Service**, επιλέξτε **Settings** > **Network Settings** > **Wireless** > **Wi-Fi Direct**.
  -Ενεργοποιήστε ή απενεργοποιήστε το **Wi-Fi Direct**.

Ρύθμιση της ασύρματης συσκευής

- Μετά τη ρύθμιση του Wi-Fi Direct από τον εκτυπωτή, ανατρέξτε στο εγχειρίδιο χρήσης της φορητής συσκευής που χρησιμοποιείτε για τη ρύθμιση του Wi-Fi Direct της.
- Μετά τη ρύθμιση του Wi-Fi Direct, θα χρειαστεί να κάνετε λήψη μιας εφαρμογής εκτύπωσης από φορητές συσκευές (Π.χ.: Samsung Mobile printer) για να εκτυπώσετε από το smartphone.

- Όταν βρείτε έναν εκτυπωτή στον οποίο θέλετε να συνδεθείτε από τη φορητή συσκευή σας, επιλέξτε τον εκτυπωτή και θα αναβοσβήσει η λυχνία LED του εκτυπωτή. Πατήστε το κουμπί WPS του εκτυπωτή και θα συνδεθεί με τη φορητή συσκευή σας.
- Αν η φορητή σας συσκευή δεν υποστηρίζει Wi-Fi Direct, πρέπει να εισαγάγετε το "Κλειδί δικτύου" εκτυπωτή αντί να πατήσετε το κουμπί WPS.

Ρύθμιση ασύρματου δικτύου

Αντιμετώπιση προβλημάτων για ασύρματο δίκτυο

Προβλήματα κατά την εγκατάσταση ή την εγκατάσταση του προγράμματος οδήγησης

Δεν βρέθηκαν εκτυπωτές

- Το μηχάνημά σας ενδεχομένως να μην είναι ενεργοποιημένο. Ενεργοποιήστε τον υπολογιστή και το μηχάνημά σας.
- Το καλώδιο USB δεν είναι συνδεδεμένο μεταξύ υπολογιστή και μηχανήματος. Συνδέστε το μηχάνημα στον υπολογιστή σας χρησιμοποιώντας το καλώδιο USB.
- Το μηχάνημα δεν υποστηρίζει ασύρματο δίκτυο (βλ. “Λειτουργίες κατά μοντέλα” στη σελίδα 8).

Αποτυχία σύνδεσης - Δεν βρέθηκε SSID

- Το μηχάνημα δεν μπορεί να βρει το όνομα δικτύου (SSID) που έχετε επιλέξει ή πληκτρολογήσει. Ελέγξτε το όνομα δικτύου (SSID) στο σημείο πρόσβασης και προσπαθήστε να συνδεθείτε ξανά.
- Το σημείο πρόσβασης δεν είναι ενεργοποιημένο. Ενεργοποιήστε το σημείο πρόσβασης.

Ρύθμιση ασύρματου δικτύου

Αποτυχία σύνδεσης - Μη έγκυρη ασφάλεια

- Η ασφάλεια δεν είναι σωστά διαμορφωμένη. Ελέγξετε τη ρύθμιση των παραμέτρων ασφαλείας στο σημείο πρόσβασης και το μηχάνημα.

Αποτυχία σύνδεσης - Γενικό σφάλμα σύνδεσης

- Ο υπολογιστής σας δεν λαμβάνει σήμα από το μηχάνημα. Ελέγξτε το καλώδιο USB και βεβαιωθείτε ότι το μηχάνημα λειτουργεί.

Αποτυχία σύνδεσης - Συνδεδεμένο ενσύρματο δίκτυο

- Το μηχάνημά σας είναι συνδεδεμένο με ένα καλώδιο ενσύρματου δικτύου. Αφαιρέστε το καλώδιο ενσύρματου δικτύου από το μηχάνημα.

Αποτυχία σύνδεσης - Εκχώρηση διεύθυνσης IP

- Απενεργοποιήστε και ενεργοποιήστε το σημείο πρόσβασης (ή τον ασύρματο δρομολογητή) και το μηχάνημα.

Σφάλμα σύνδεσης PC

- Η ρυθμισμένη διεύθυνση δικτύου δεν μπορεί να πραγματοποιήσει σύνδεση ανάμεσα στον υπολογιστή και το μηχάνημα.

  -Για περιβάλλον δικτύου DHCP

  Το μηχάνημα λαμβάνει αυτόματα τη διεύθυνση IP (DHCP) όταν ο υπολογιστής έχει διαμορφωθεί σε DHCP.

Αν η εργασία εκτύπωσης δεν λειτουργεί σε κατάσταση λειτουργίας DHCP, το πρόβλημα ενδέχεται να προκαλείται από την αυτόματα αλλαγμένη διεύθυνση IP. Συγκρίνετε τη διεύθυνση IP μεταξύ της διεύθυνσης IP του προϊόντος και της διεύθυνσης IP της θύρας του εκτυπωτή.

Πώς να συγκρίνετε:

1 Εκτυπώστε την αναφορά πληροφοριών δικτύου του εκτυπωτή σας και ελέγξτε τη διεύθυνση IP (βλ. “Εκτύπωση αναφοράς ρύθμισης παραμέτρων δικτύου” στη σελίδα 157).

2 Ελέγξτε τη διεύθυνση IP της θύρας του εκτυπωτή από τον υπολογιστή σας.

a Κάντε κλικ στο μενού **Έναρξη** των Windows.

- Για τα Windows 8, από την επιλογή **Charms(Σύμβολα)**, επιλέξτε **Αναζήτηση** > **Ρυθμίσεις**.

b Στα Windows XP/Server 2003 επιλέξτε **Εκτυπωτές και Φαξ**.

- Στα Windows Server 2008/Vista επιλέξτε **Πίνακας Ελέγχου** > **Υλικό και Ήχος** > **Εκτυπωτές**.
- Στα Windows 7/8 επιλέξτε **Πίνακας Ελέγχου** > **Συσκευές και εκτυπωτές**.
- Στα Windows Server 2008 R2, επιλέξτε **Πίνακας Ελέγχου** > **Υλικό** > **Συσκευές και εκτυπωτές**.

c Κάντε δεξί κλικ στο μηχάνημα που διαθέτετε.

d Στα Windows XP/2003/2008/Vista, επιλέξτε **Ιδιότητες**.

Στα Windows 7/8 και Windows Server 2008 R2, από τα μενού περιβάλλοντος, επιλέξτε **Ιδιότητες εκτυπωτή**.

Αν το στοιχείο **Ιδιότητες εκτυπωτή** φέρει το σήμα ►, μπορείτε να επιλέξετε άλλα προγράμματα οδήγησης εκτύπωσης συνδεδεμένα με τον επιλεγμένο εκτυπωτή.

e Κάντε κλικ στην καρτέλα **Θύρα**.

f Κάντε κλικ στο κουμπί **Ρύθμιση παραμέτρων θύρας...**.

g Ελέγξτε αν το **Όνομα εκτυπωτή ή διεύθυνση IP**: είναι η διεύθυνση IP στο φύλλο διαμόρφωσης δικτύου.

3 Αλλάξτε τη διεύθυνση IP της θύρας του εκτυπωτή αν είναι διαφορετική από την αναφορά πληροφοριών δικτύου.

Αν θέλετε να χρησιμοποιήσετε το CD εγκατάστασης λογισμικού για να αλλάξετε τη διεύθυνση IP της θύρας,

Συνδεθείτε σε έναν δικτυακό εκτυπωτή. Στη συνέχεια επανασυνδέστε τη διεύθυνση IP.

-Για περιβάλλον στατικού δικτύου

Το μηχάνημα χρησιμοποιεί τη στατική διεύθυνση όταν ο υπολογιστής έχει ρυθμιστεί σε στατική διεύθυνση.

Για παράδειγμα,

Αν οι πληροφορίες δικτύου του υπολογιστή είναι ως εξής:

▪Διεύθυνση IP: 169.254.133.42

▪Μάσκα υποδικτύου: 255.255.0.0

Τότε, οι πληροφορίες δικτύου του μηχανήματος θα πρέπει να είναι ως εξής:

▪Διεύθυνση IP: 169.254.133.**43**

▪Μάσκα υποδικτύου: 255.255.0.0 (Χρησιμοποιείται η μάσκα υποδικτύου του υπολογιστή).

▪Πύλη: 169.254.133.**1**

Άλλα προβλήματα

Αν προκύψουν προβλήματα κατά τη χρήση του μηχανήματος σε δίκτυο, ελέγξτε τα παρακάτω:

Για πληροφορίες σχετικά με το σημείο πρόσβασης (ή τον ασύρματο δρομολογητή), ανατρέξτε στον αντίστοιχο οδηγό χρήσης.

- Δεν μπορείτε να ενεργοποιήσετε ενσύρματα και ασύρματα δίκτυα ταυτόχρονα.
- Ο υπολογιστής, το σημείο πρόσβασης (ή ο ασύρματος δρομολογητής) ή το μηχάνημά σας δεν μπορεί να ενεργοποιηθεί.
- Ελέγξτε την ασύρματη λήψη γύρω από το μηχάνημα. Εάν ο δρομολογητής είναι μακριά από το μηχάνημα ή εάν υπάρχει εμπόδιο, ενδεχομένως να αντιμετωπίσετε δυσκολία με τη λήψη του σήματος.
- Απενεργοποιήστε και ενεργοποιήστε το σημείο πρόσβασης (ή τον ασύρματο δρομολογητή), το μηχάνημα και τον υπολογιστή. Ορισμένες φορές, αυτή η ενέργεια μπορεί να αποκαταστήσει την επικοινωνία δικτύου.
- Ελέγξτε αν το λογισμικό τείχους προστασίας (V3 ή Norton) εμποδίζει την επικοινωνία.

  Αν ο υπολογιστής και το μηχάνημα είναι συνδεδεμένα στο ίδιο δίκτυο και δεν είναι δυνατή η εύρεση κατά την αναζήτηση, το λογισμικό τείχους προστασίας ενδέχεται να εμποδίζει την επικοινωνία. Ανατρέξτε στον οδηγό χρήσης για το λογισμικό για να το απενεργοποιήσετε και προσπαθήστε να αναζητήσετε ξανά το μηχάνημα.

Ρύθμιση ασύρματου δικτύου

- Ελέγξτε αν η διεύθυνση IP του μηχανήματος έχει εκχωρηθεί σωστά. Μπορείτε να ελέγξετε τη διεύθυνση IP εκτυπώνοντας την αναφορά παραμέτρων δικτύου.
- Ελέγξτε αν το σημείο πρόσβασης (ή ο ασύρματος δρομολογητής) έχει ρυθμισμένη ασφάλεια (κωδικός πρόσβασης). Αν έχει κωδικό πρόσβασης, συμβουλευθείτε το διαχειριστή του σημείου πρόσβασης (ή του ασύρματου δρομολογητή).
- Ελέγξτε τη διεύθυνση IP του μηχανήματος. Εγκαταστήστε ξανά το πρόγραμμα οδήγησης του μηχανήματος και αλλάξτε τις ρυθμίσεις για σύνδεση στο μηχάνημα στο δίκτυο. Λόγω των χαρακτηριστικών του DHCP, η εκχωρημένη διεύθυνση IP θα μπορούσε να αλλάξει αν το μηχάνημα δεν χρησιμοποιηθεί για μεγάλο διάστημα ή αν έχει γίνει επαναφορά του σημείου πρόσβασης.

  Καταχωρίστε τη διεύθυνση MAC του προϊόντος όταν διαμορφώνετε τις ρυθμίσεις του διακομιστή DHCP στο σημείο πρόσβασης (ή στον ασύρματο δρομολογητή). Στη συνέχεια μπορείτε πάντα να χρησιμοποιήσετε τη διεύθυνση IP που έχει οριστεί με τη διεύθυνση MAC. Μπορείτε να διαπιστώσετε τη διεύθυνση MAC του μηχανήματός σας εκτυπώνοντας μια αναφορά παραμέτρων δικτύου (βλ. “Εκτύπωση αναφοράς ρύθμισης παραμέτρων δικτύου” στη σελίδα 157).
- Ελέγξτε το περιβάλλον ασύρματου δικτύου. Ίσως να μην είναι δυνατή η σύνδεση στο δίκτυο σε περιβάλλον υποδομής όπου πρέπει να πληκτρολογήσετε τα στοιχεία του χρήστη πριν τη σύνδεση στο σημείο πρόσβασης (ή στον ασύρματο δρομολογητή).
- Το μηχάνημα υποστηρίζει μόνο IEEE 802.11 b/g/n και Wi-Fi. Δεν υποστηρίζονται άλλοι τύποι ασύρματης επικοινωνίας (π.χ. Bluetooth).
- Όταν χρησιμοποιείτε τη λειτουργία ad hoc, για λειτουργικά συστήματα όπως τα Windows Vista, ίσως χρειαστεί να ρυθμίζετε την ασύρματη σύνδεση κάθε φορά που πρέπει να χρησιμοποιήσετε το ασύρματο μηχάνημα.
- Δεν μπορείτε να χρησιμοποιείτε τη λειτουργία υποδομής και τη λειτουργία Ad-Hoc ταυτόχρονα για μηχανήματα ασύρματου δικτύου της Samsung.
- Το μηχάνημα βρίσκεται εντός του εύρους του ασύρματου δικτύου.
- Το μηχάνημα βρίσκεται μακριά από εμπόδια που θα μπορούσαν να μπλοκάρουν το ασύρματο σήμα.

  Αφαιρέστε τυχόν μεγάλα αντικείμενα που βρίσκονται ανάμεσα στο σημείο πρόσβασης (ή σε ασύρματο δρομολογητή) και το μηχάνημα.

  Βεβαιωθείτε ότι το μηχάνημα και το ασύρματο σημείο πρόσβασης (ή ο ασύρματος δρομολογητής) δεν διαχωρίζονται από στύλους, τοίχους ή στήλες υποστήριξης με μέταλλο ή τσιμέντο.
- Το μηχάνημα βρίσκεται μακριά από άλλες ηλεκτρονικές συσκευές που ενδέχεται να επηρεάσουν το ασύρματο δίκτυο.

  Πολλές συσκευές μπορεί να προκαλέσουν παρεμβολές στο ασύρματο σήμα, συμπεριλαμβανομένων των φούρνων μικροκυμάτων και ορισμένων συσκευών Bluetooth.
- Όταν αλλάζει η διαμόρφωση του σημείου πρόσβασης (ή του ασύρματου δρομολογητή), πρέπει να ρυθμίσετε ξανά το ασύρματο δίκτυο της συσκευής.
- Ο μέγιστος αριθμός συσκευών που μπορείτε να συνδέσετε μέσω του Wi-Fi Direct είναι 3.

Ρύθμιση ασύρματου δικτύου

- Αν το Wi-Fi Direct είναι ΕΝΕΡΓΟΠΟΙΗΜΕΝΟ, αυτό το μηχάνημα υποστηρίζει μόνο IEEE 802.11 b/g.
- Αν το σημείο σύνδεσης έχει οριστεί να λειτουργεί μόνο με το πρότυπο 802.11n, ενδέχεται να μη συνδεθεί στο μηχάνημά σας.

Samsung Mobile Print

Τι είναι το Samsung Mobile Print;

Το **Samsung Mobile Print** είναι μια δωρεάν εφαρμογή η οποία δίνει τη δυνατότητα στους χρήστες να εκτυπώνουν φωτογραφίες, έγγραφα και ιστοσελίδες απευθείας από το smartphone ή το tablet. Το **Samsung Mobile Print** είναι συμβατό όχι μόνο με smart phones Android και iOS αλλά και με τα iPod Touch και tablet PC. Συνδέει τη φορητή συσκευή σας σε ένα δίκτυο συνδεδεμένο με εκτυπωτή Samsung ή σε ασύρματο εκτυπωτή μέσω σημείου πρόσβασης Wi-Fi. Δεν απαιτείται εγκατάσταση νέου προγράμματος οδήγησης ή διαμόρφωση των ρυθμίσεων δικτύου – απλά εγκαταστήστε την εφαρμογή **Samsung Mobile Print** και θα ανιχνεύσει αυτόματα συμβατούς εκτυπωτές Samsung. Εκτός από την εκτύπωση φωτογραφιών, ιστοσελίδων και εγγράφων PDF, υποστηρίζεται επίσης και η σάρωση. Αν διαθέτετε εκτυπωτή Samsung πολλαπλών λειτουργιών, σαρώστε οποιοδήποτε έγγραφο σε μορφή JPG, PDF, ή PNG για γρήγορη και εύκολη προβολή στη φορητή σας συσκευή.

Λήψη του Samsung Mobile Print

Για να κάνετε λήψη του **Samsung Mobile Print**, πηγαίνετε στο κατάστημα εφαρμογών (Samsung Apps, Play Store, App Store) στη φορητή συσκευή σας και κάντε απλά αναζήτηση για “**Samsung Mobile Print**.” Μπορείτε επίσης να επισκεφτείτε το iTunes για συσκευές Apple στον υπολογιστή σας.

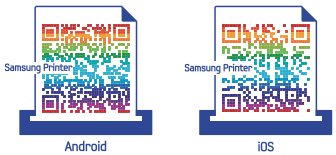

Υποστηριζόμενα λειτουργικά συστήματα φορητής συσκευής

- Android OS 2.1 ή νεότερη έκδοση
- iOS 4.0 ή νεότερη έκδοση

Υποστηριζόμενες συσκευές

- **iOS 4.0 ή νεότερη έκδοση:** iPod Touch, iPhone, iPad
- **Android 2.1 ή νεότερη έκδοση:** Φορητές συσκευές Galaxy series και Android

AirPrint

Μόνο οι εκτυπωτές με πιστοποίηση AirPrint μπορούν να χρησιμοποιήσουν τη λειτουργία AirPrint. Ελέγξτε τη συσκευασία του μηχανήματός σας για τη σήμανση πιστοποίησης AirPrint.

Το AirPrint σας δίνει τη δυνατότητα να εκτυπώνετε ασύρματα απευθείας από τη συσκευή σας iPhone, iPad και iPod touch που διαθέτει την τελευταία έκδοση του iOS.

Εγκατάσταση του AirPrint

Για να χρησιμοποιήσετε τη λειτουργία **AirPrint**, απαιτούνται τα πρωτόκολλα Bonjour(mDNS) και IPP στο μηχάνημά σας. Μπορείτε να ενεργοποιήσετε τη λειτουργία **AirPrint** με μία από τις ακόλουθες μεθόδους.

1. Βεβαιωθείτε ότι το μηχάνημα είναι συνδεδεμένο στο δίκτυο.
2. Ανοίξτε ένα πρόγραμμα περιήγησης στο web, όπως για παράδειγμα τον Internet Explorer, το Safari ή το Firefox, και πληκτρολογήστε τη νέα διεύθυνση IP του μηχανήματός σας στο παράθυρο του προγράμματος περιήγησης.

   Για παράδειγμα,

   

3. Κάντε κλικ στο **Login** στο πάνω δεξί μέρος του ιστότοπου SyncThru™ Web Service.
4. Πληκτρολογήστε τα στοιχεία σύνδεσης, που είναι το **ID** και το **Password** και στη συνέχεια κάντε κλικ στο **Login**. Αν είναι η πρώτη φορά που συνδέεστε στο SyncThru™ Web Service, πληκτρολογήστε το προεπιλεγμένο αναγνωριστικό και τον προεπιλεγμένο κωδικό πρόσβασης, όπως φαίνεται πιο κάτω. Συνιστάται να αλλάξετε τον προεπιλεγμένο κωδικό πρόσβασης για λόγους ασφαλείας.

   •**ID: admin**

   •**Password: sec00000**
5. Όταν ανοίξει το παράθυρο **SyncThru™ Web Service**, κάντε κλικ στο **Settings** > **Network Settings**.
6. Κάντε κλικ στο κουμπί **AirPrint**.

   Μπορείτε να ενεργοποιήσετε την εφαρμογή AirPrint.

Εκτύπωση μέσω του AirPrint

Π.χ., το εγχειρίδιο του iPad παρέχει αυτές τις οδηγίες:

AirPrint

1 Ανοίξτε το email, τη φωτογραφία, την ιστοσελίδα ή το έγγραφο που θέλετε να εκτυπώσετε.

2 Αγγίξτε το εικονίδιο ενέργειας().

3 Επιλέξτε το **όνομα του προγράμματος οδήγησης του εκτυπωτή σας** και το μενού επιλογών για την εγκατάσταση.

4 Αγγίξτε το κουμπί **Εκτύπωση**. Εκτυπώστε το.

Ακύρωση εργασίας εκτύπωσης: Για να ακυρώσετε τη λειτουργία εκτύπωσης ή για να εμφανίσετε τη σύνοψη εκτύπωσης, κάντε κλικ στο εικονίδιο του κέντρου εκτύπωσης () στην πολυλειτουργική περιοχή. Μπορείτε να κάνετε κλικ στην ακύρωση στο κέντρο εκτύπωσης.

Google Cloud Print™

Το Google Cloud Print™ είναι μια υπηρεσία που σας δίνει τη δυνατότητα να εκτυπώνετε σε έναν εκτυπωτή χρησιμοποιώντας τη συσκευή σας smart phone, tablet ή οποιαδήποτε άλλη συσκευή συνδεδεμένη στο web. Απλά δηλώστε τον Google λογαριασμό σας με τον εκτυπωτή και είστε έτοιμος να χρησιμοποιήσετε την υπηρεσία Google Cloud Print™. Μπορείτε να εκτυπώσετε το έγγραφο ή το email σας με το λειτουργικό σύστημα Chrome OS, την εφαρμογή περιήγησης Chrome, ή με την εφαρμογή Gmail™/ Google Docs™ στη φορητή συσκευή σας, επομένως δεν χρειάζεται να εγκαταστήσετε το πρόγραμμα οδήγησης του εκτυπωτή στη φορητή συσκευή. Ανατρέξτε στον ιστότοπο της Google (http://www.google.com/cloudprint/learn/ ή http://support.google.com/cloudprint) για περισσότερες πληροφορίες σχετικά με το Google Cloud Print™.

Δήλωση του λογαριασμού σας στο Google στον εκτυπωτή

- Βεβαιωθείτε ότι ο εκτυπωτής είναι ενεργοποιημένος και συνδεδεμένος σε ενσύρματο ή ασύρματο δίκτυο που διαθέτει πρόσβαση στο Internet.
- Πρέπει να έχετε δημιουργήσει εκ των προτέρων τον Google λογαριασμό σας.

1 Ανοίξτε την εφαρμογή περιήγησης Chrome.

2 Επισκεφτείτε τη διεύθυνση www.google.com.

3 Συνδεθείτε στον ιστότοπο Google με τη διεύθυνσή σας στο Gmail™.

4 Εισαγάγετε τη διεύθυνση IP του εκτυπωτή στο πεδίο διεύθυνσης και πατήστε το πλήκτρο Enter ή κάντε κλικ στο **Μετάβαση**.

5 Κάντε κλικ στο **Login** στην πάνω δεξιά γωνία του ιστότοπου SyncThru™ Web Service.

6 Αν είναι η πρώτη φορά που συνδέεστε στο **SyncThru™ Web Service**, θα χρειαστεί να συνδεθείτε ως διαχειριστής. Πληκτολογήστε τα ακόλουθα προεπιλεγμένα **ID** και **Password**. Συνιστάται να αλλάξετε τον προεπιλεγμένο κωδικό πρόσβασης για λόγους ασφαλείας.

•ID: admin

•Password: sec00000

Αν το δίκτυό σας χρησιμοποιεί διακομιστή μεσολάβησης, πρέπει να διαμορφώσετε τη διεύθυνση proxy IP και τον αριθμό θύρας από την επιλογή **Settings** > **Network Settings** > **Google Cloud Print** > **Proxy Setting**. Επικοινωνήστε με τον πάροχο δικτυακών υπηρεσιών ή το διαχειριστή του δικτύου για περισσότερες πληροφορίες.

7 Όταν ανοίξει το παράθυρο **SyncThru™ Web Service**, κάντε κλικ στο **Settings** > **Network Settings** > **Google Cloud Print**.

8 Πληκτρολογήστε το όνομα του εκτυπωτή και την περιγραφή.

9 Κάντε κλικ στο **Register**.

Θα εμφανιστεί το αναδυόμενο παράθυρο επιβεβαίωσης.

Αν ρυθμίσετε το πρόγραμμα περιήγησης έτσι ώστε να εμποδίζονται τα αναδυόμενα παράθυρα, το παράθυρο επιβεβαίωσης δεν θα εμφανιστεί. Να επιτρέπεται η εμφάνιση αναδυόμενων παραθύρων από την ιστοσελίδα.

10 Κάντε κλικ στο **Finish printer registration**.

11 Κάντε κλικ στο **Manage your printers**.

Τώρα ο εκτυπωτής σας έχει δηλωθεί στην υπηρεσία Google Cloud Print™.

Οι συσκευές με ενεργοποίηση της υπηρεσίας Google Cloud Print™ θα εμφανιστούν στη λίστα.

Εκτύπωση με το Google Cloud Print™

Η διαδικασία εκτύπωσης διαφέρει ανάλογα με την εφαρμογή ή τη συσκευή που χρησιμοποιείτε. Μπορείτε να δείτε τη λίστα εφαρμογών που υποστηρίζουν την υπηρεσία Google Cloud Print™.

Βεβαιωθείτε ότι ο εκτυπωτής είναι ενεργοποιημένος και συνδεδεμένος σε ενσύρματο ή ασύρματο δίκτυο που διαθέτει πρόσβαση στο Internet.

Εκτύπωση από εφαρμογή σε φορητή συσκευή

Τα βήματα που ακολουθούν είναι ένα παράδειγμα για τη χρήση της εφαρμογής Google Docs™ από κινητό τηλέφωνο Android.

1 Εγκαταστήστε την εφαρμογή Cloud Print στο κινητό σας τηλέφωνο.

Αν δεν έχετε την εφαρμογή, πραγματοποιήστε λήψη από το κατάστημα της εφαρμογής όπως το Android Market ή το App Store.

2 Αποκτήστε πρόσβαση στην εφαρμογή Google Docs™ από τη φορητή σας συσκευή.

3 Πατήστε στο κουμπί επιλογής του εγγράφου που θέλετε να εκτυπώσετε.

4 Πατήστε στο κουμπί αποστολής .

5 Πατήστε στο κουμπί Cloud Print .

6 Ορίστε τις ρυθμίσεις εκτύπωσης αν επιθυμείτε.

7 Πατήστε **Click here to Print**.

Εκτύπωση από την εφαρμογή περιήγησης Chrome

Τα βήματα που ακολουθούν είναι ένα παράδειγμα χρήσης της εφαρμογής περιήγησης Chrome.

1. Εκκινήστε την εφαρμογή Chrome.
2. Ανοίξτε το έγγραφο ή το email που θέλετε να εκτυπώσετε.
3. Κάντε κλικ στο εικονίδιο με το μηχανικό κλειδί στην πάνω δεξιά γωνία της εφαρμογής περιήγησης.
4. Κάντε κλικ στο κουμπί **Εκτύπωση**. Εμφανίζεται μια νέα καρτέλα για εκτύπωση.
5. Επιλέξτε **Print with Google Cloud Print**.
6. Κάντε κλικ στο κουμπί **Εκτύπωση**.

3. Μενού χρήσιμων ρυθμίσεων

Σε αυτό το κεφάλαιο επεξηγείται ο τρόπος παρακολούθησης της τρέχουσας κατάστασης του μηχανήματος και ο τρόπος εφαρμογής της μεθόδου πραγματοποίησης προηγμένων ρυθμίσεων στο μηχάνημα.

- **Πριν ξεκινήσετε να διαβάζετε ένα κεφάλαιο** 214
- **Information** 215
- **Layout** 216
- **Paper** 217
- **Graphic** 218
- **System Setup** 219
- **Emulation** 223
- **Network** 224
- **Job Management** 227
- **Admin setup** 228
- **Eco** 231
- **Direct USB** 232
- **Job Status** 233
- **μετρητής** 234
- **Help** 235
- **Secure Release** 236

Πριν ξεκινήσετε να διαβάζετε ένα κεφάλαιο

Αυτό το κεφάλαιο εξηγεί όλες τις λειτουργίες που είναι διαθέσιμες για τα μοντέλα αυτής της σειράς για να βοηθήσει τους χρήστες να κατανοήσουν εύκολα τις λειτουργίες. Μπορείτε να ελέγξετε τις διαθέσιμες λειτουργίες για κάθε μοντέλο στο Βασικός Οδηγός (βλ. “Επισκόπηση μενού” στη σελίδα 36). Ακολουθούν συμβουλές για τη χρήση αυτού του κεφαλαίου.

- Ο πίνακας ελέγχου παρέχει πρόσβαση σε διάφορα μενού, για να ρυθμίσετε το μηχάνημα ή να χρησιμοποιήσετε τις λειτουργίες του μηχανήματος. Η πρόσβαση σε αυτά τα μενού είναι δυνατή πατώντας το κουμπί (**Μενού**) ή από την οθόνη αφής.
- Ενδέχεται κάποια μενού να μην εμφανιστούν στην οθόνη ανάλογα με τις επιλογές ή τα μοντέλα. Σε αυτή την περίπτωση, δεν ισχύει για το μηχάνημά σας.
- Για τα μοντέλα που δεν έχουν το (**Μενού**) ή την οθόνη αφής στον πίνακα ελέγχου, δεν υπάρχει αυτή η δυνατότητα (βλ. “Επισκόπηση του πίνακα ελέγχου” στη σελίδα 26).
- Ορισμένα ονόματα μενού ενδέχεται να διαφέρουν από το μηχάνημά σας, ανάλογα με τις επιλογές ή τα μοντέλα.

Information

Ενδέχεται κάποια μενού να μην εμφανιστούν στην οθόνη ανάλογα με τις επιλογές ή τα μοντέλα. Σε αυτή την περίπτωση, δεν ισχύει για το μηχάνημά σας (βλ. “Επισκόπηση μενού” στη σελίδα 36).

Για να αλλάξετε τις επιλογές μενού:

- Πατήστε (**Μενού**) > **Information** on the control panelστον πίνακα ελέγχου.

  Ή

  Για το μοντέλο με οθόνη αφής, επιλέξτε (**Information**) στην οθόνη αφής.

Στοιχείο	Περιγραφή
• **Menu Map** • **Help List**	Εκτυπώνει το χάρτη μενού, ο οποίος παρουσιάζει τη διάταξη και τις τρέχουσες ρυθμίσεις αυτού του μηχανήματος.
Configuration	Εκτυπώνει μια αναφορά με όλες τις παραμέτρους του μηχανήματος.
Network Configuration	Εκτυπώνει μια αναφορά με όλες τις τρέχουσες παραμέτρους διαμόρφωσης δικτύου του μηχανήματος.
Demo Page	Εκτυπώνει τη δοκιμαστική σελίδα για να ελέγξετε αν το μηχάνημα εκτυπώνει σωστά ή όχι.
• **Supplies Info.** • **Supplies Information**	Εκτυπώνει την ενημερωτική σελίδα αναλωσίμων.
Usage Counter	Εκτυπώνει μια σελίδα με στοιχεία χρήσης. Η σελίδα χρήσης περιέχει το συνολικό αριθμό εκτυπωμένων σελίδων.
Account	Εκτυπώνει μια αναφορά μετρήσεων εκτύπωσης για κάθε χρήστη. Αυτό είναι διαθέσιμο μόνο όταν έχει ενεργοποιηθεί η Αντιστοίχιση εργασίας από το SyncThru™ Web Admin Service.
PCL Font	Εκτυπώνει τη λίστα γραμματοσειρών PCL.
PS Font	Εκτυπώνει τη λίστα γραμματοσειρών PS.
EPSON Font	Εκτυπώνει τη λίστα γραμματοσειρών EPSON.
KSC5843 Font[a]	Εκτυπώνει τη λίστα γραμματοσειρών KSC5843.
KSC5895 Font[a]	Εκτυπώνει τη λίστα γραμματοσειρών KS5895.
KSSM Font[a]	Εκτυπώνει τη λίστα γραμματοσειρών KSSM.

a. Αυτή η επιλογή ενδέχεται να μην είναι διαθέσιμη ανάλογα με τη χώρα που βρίσκεστε.

Layout

Ενδέχεται κάποια μενού να μην εμφανιστούν στην οθόνη ανάλογα με τις επιλογές ή τα μοντέλα. Σε αυτή την περίπτωση, δεν ισχύει για το μηχάνημά σας (βλ. “Επισκόπηση μενού” στη σελίδα 36).

Για να αλλάξετε τις επιλογές μενού:

- Πατήστε (**Μενού**) > **Layout** στον πίνακα ελέγχου.
- Για το μοντέλο με οθόνη αφής, επιλέξτε (**Setup**) > **Layout** στην οθόνη αφής.

Στοιχείο	Περιγραφή
Orientation	Επιλέγει την κατεύθυνση που θα έχουν οι πληροφορίες που θα εκτυπωθούν στη σελίδα. • **Portrait**  • **Landscape** 
Margin	• **Common Margin:** Ορίζει το περιθώριο για κάθε πλευρά του χαρτιού. • **MP Tray:** Ρυθμίζει τα περιθώρια χαρτιού στο δίσκο τροφοδότησης διαφορετικών μεγεθών. • **Tray** X**:** Ρυθμίζει τα περιθώρια χαρτιού στους δίσκους χαρτιού. • **Emulation Mar./Emulation Margin:** Ρυθμίζει τα περιθώρια χαρτιού για την εκτύπωση σελίδας προσομοίωσης.
Duplex	Για να εκτυπώσετε και στις δύο όψεις του χαρτιού, επιλέξτε την πλευρά συρραφής. • **Off:** Off • **Long Edge** 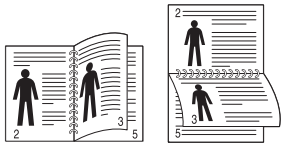 • **Short Edge** 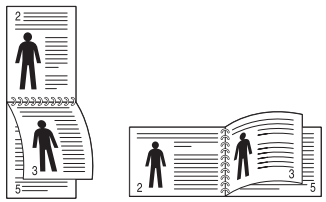

Paper

Ενδέχεται κάποια μενού να μην εμφανιστούν στην οθόνη ανάλογα με τις επιλογές ή τα μοντέλα. Σε αυτή την περίπτωση, δεν ισχύει για το μηχάνημά σας (βλ. “Επισκόπηση μενού” στη σελίδα 36).

Για να αλλάξετε τις επιλογές μενού:

- Πατήστε (**Μενού**) > **Paper** στον πίνακα ελέγχου.
- Για το μοντέλο με οθόνη αφής, επιλέξτε (**Setup**) > **Paper** στην οθόνη αφής.

Στοιχείο	Περιγραφή
Copies	Επιλέγει τον αριθμό των αντιγράφων.
MP Tray/ [Tray <x>]	• **Paper Size:** Επιλέγει το προεπιλεγμένο μέγεθος χαρτιού. • **Paper Type:** Επιλέγει τον τύπο χαρτιού που έχετε τοποθετήσει στο δίσκο.
Paper Source	Καθορίζει τον προεπιλεγμένο δίσκο χαρτιού που θα χρησιμοποιηθεί. **Auto:** Μπορείτε να ορίσετε στο μηχάνημα να μεταβαίνει αυτόματα στο δίσκο ίδιου μεγέθους χαρτιού όταν ο δίσκος που χρησιμοποιείται είναι άδειος.
Tray Confirmation	Ενεργοποιεί το μήνυμα επιβεβαιώσης δίσκου. Εάν ανοίξετε και κλείσετε ένα δίσκο, θα εμφανιστεί ένα παράθυρο που σας ρωτάει εάν θα καθορίσετε το μέγεθος και τον τύπο χαρτιού για το δίσκο που μόλις άνοιξε.

Graphic

Ενδέχεται κάποια μενού να μην εμφανιστούν στην οθόνη ανάλογα με τις επιλογές ή τα μοντέλα. Σε αυτή την περίπτωση, δεν ισχύει για το μηχάνημά σας (βλ. “Επισκόπηση μενού” στη σελίδα 36).

Για να αλλάξετε τις επιλογές μενού:

- Πατήστε (**Μενού**) > **Graphic** στον πίνακα ελέγχου.
- Για το μοντέλο με οθόνη αφής, επιλέξτε (**Setup**) > **Graphic** στην οθόνη αφής.

Στοιχείο	Περιγραφή
Resolution	Καθορίζει τον αριθμό κουκκίδων που εκτυπώνονται ανά ίντσα (dpi). Όσο μεγαλύτερη είναι η ρύθμιση, τόσο πιο ακριβείς θα είναι οι εκτυπωμένοι χαρακτήρες και τα γραφικά.
Clear Text	Εκτυπώνει πιο σκούρο κείμενο από ότι σε ένα κανονικό έγγραφο.
Auto CR	Σας επιτρέπει να προσαρτήσετε τους απαιτούμενους χαρακτήρες επαναφοράς με κάθε αλλαγή γραμμής, κάτι που είναι χρήσιμο για τους χρήστες Unix ή DOS.
Edge Enhance	Δίνει τη δυνατότητα στο χρήστη να βελτιώσει την ευκρίνεια του κειμένου και των γραφικών για καλύτερη αναγνωσιμότητα.

System Setup

Ενδέχεται κάποια μενού να μην εμφανιστούν στην οθόνη ανάλογα με τις επιλογές ή τα μοντέλα. Σε αυτή την περίπτωση, δεν ισχύει για το μηχάνημά σας (βλ. “Επισκόπηση μενού” στη σελίδα 36).

Για να αλλάξετε τις επιλογές μενού:

- Πατήστε (**Μενού**) > **System Setup** στον πίνακα ελέγχου.
- Για το μοντέλο με οθόνη αφής, επιλέξτε (**Setup**) > **System** ή **Tray Behavior** στην οθόνη αφής.

Στοιχείο	Περιγραφή
Date & Time[a]	Ρυθμίζει την ημερομηνία και την ώρα.
Clock Mode[a]	Επιλέγει τη μορφή προβολής της ώρας ανάμεσα σε 12 ώρες και 24 ώρες.
Language	Ρυθμίζει τη γλώσσα του κειμένου που εμφανίζει στην οθόνη του πίνακα ελέγχου.
• **Default Paper** • **Default Paper Size**	Μπορείτε να ρυθμίσετε το προεπιλεγμένο μέγεθος χαρτιού που θα χρησιμοποιείτε.
Power Save	Ρυθμίζει το χρόνο αναμονής του μηχανήματος πριν τεθεί σε κατάσταση εξοικονόμησης ενέργειας. Όταν το μηχάνημα δεν λαμβάνει δεδομένα για μια παρατεταμένη χρονική περίοδο, η κατανάλωση ρεύματος μειώνεται αυτόματα.
Wakeup Event	Όταν η επιλογή είναι **On**, μπορείτε να αφυπνίσετε το μηχάνημα από την κατάσταση εξοικονόμησης ενέργειας με τις ακόλουθες ενέργειες: • Τοποθετήστε χαρτί στο δίσκο. • Ανοίξτε ή κλείστε το μπροστινό κάλυμμα. • Τραβήξτε προς τα έξω το δίσκο ή σπρώξτε τον προς τα μέσα.
Job Timeout	Αν δεν γίνει καμία καταχώριση εντός συγκεκριμένου χρονικού διαστήματος, το μηχάνημα ακυρώνει την τρέχουσα εργασία. Μπορείτε να ρυθμίσετε το χρόνο αναμονής του μηχανήματος πριν την ακύρωση της εργασίας.
• **Altitude Adj.** • **Altitude Adjustment**	Βελτιστοποιεί την ποιότητα εκτύπωσης ανάλογα με το υψόμετρο του μηχανήματος (“Ρύθμιση του υψόμετρου” στη σελίδα 238).

Στοιχείο	Περιγραφή
Auto Continue	Καθορίζει αν το μηχάνημα θα συνεχίσει να εκτυπώνει όταν εντοπίσει χαρτί που δεν ταιριάζει με τις ρυθμίσεις χαρτιού. • **0 Sec:** Αυτή η επιλογή σας επιτρέπει να συνεχίσετε την εκτύπωση όταν το μέγεθος χαρτιού που έχετε ορίσει δεν ταιριάζει με το χαρτί στο δίσκο. • **30 Sec:** Αν κάποιο χαρτί δεν ταιριάζει, εμφανίζεται ένα μήνυμα σφάλματος. Το μηχάνημα περιμένει περίπου 30 δευτερόλεπτα και, στη συνέχεια, το μήνυμα διαγράφεται αυτόματα και συνεχίζεται η εκτύπωση. • **Off:** Εάν παρουσιαστεί ασυμφωνία χαρτιού, το μηχάνημα περιμένει μέχρι να τοποθετήσετε το σωστό χαρτί.
• **Auto Tray Swi.** • **Auto Tray Switch**	Καθορίζει αν το μηχάνημα θα συνεχίσει να εκτυπώνει όταν εντοπίσει χαρτί που δεν ταιριάζει. Για παράδειγμα, εάν τόσο ο δίσκος 1 και ο δίσκος 2 είναι γεμάτοι με το ίδιο μέγεθος χαρτιού, το μηχάνημα εκτυπώνει αυτόματα από το δίσκο 2 όταν τελειώσει το χαρτί στο δίσκο 1. Αυτή η επιλογή δεν εμφανίζεται εάν είχατε επιλέξει **Αυτόματα** στην επιλογή **Προέλευση χαρτιού** από το πρόγραμμα οδήγησης εκτυπωτή.

Στοιχείο	Περιγραφή
• **Paper Substit.** • **Paper Substitution**	Αντικαθιστά αυτόματα το μέγεθος χαρτιού του προγράμματος οδήγησης του εκτυπωτή ώστε να εμποδίσει την ασυμφωνία χαρτιού ανάμεσα στα Letter και A4. Για παράδειγμα, αν έχετε στο δίσκο χαρτί A4, αλλά στο πρόγραμμα οδήγησης εκτυπωτή έχετε ρυθμίσει το μέγεθος χαρτιού σε Letter, το μηχάνημα εκτυπώνει σε χαρτί A4 και αντιστρόφως.
• **Tray Protect.** • **Tray Protection**	Αποφασίζει αν θα χρησιμοποιήσετε ή δεν θα χρησιμοποιήσετε τη λειτουργία **Auto Tray Swi.**/ **Auto Tray Switch** για ένα συγκεκριμένο δίσκο. Αν θέσετε σε ενεργοποίηση το δίσκο 1, π.χ., τότε ο δίσκος 1 εξαιρείται κατά την εναλλαγή δίσκων.
SkipBlankPage	Ο εκτυπωτής εντοπίζει από τα δεδομένα εκτύπωσης από τον υπολογιστή εάν η σελίδα είναι κενή ή όχι. Μπορείτε να ρυθμίσετε να γίνεται εκτύπωση ή παράλειψη κενών σελίδων.

Στοιχείο	Περιγραφή
Maintenance	• **CLR Empty Msg.:** Αυτή η επιλογή εμφανίζεται μόνο όταν είναι άδεια η κασέτα τόνερ. • **Supplies Life:** Σας επιτρέπει να ελέγχετε πόσες σελίδες εκτυπώθηκαν και πόσος γραφίτης απομένει στην κασέτα. • **Image Mgr.:** Σας επιτρέπει να ρυθμίσετε την πυκνότητα. • **TonerLow Alert:** Εάν έχει εξαντληθεί το τόνερ στην κασέτα, εμφανίζεται ένα μήνυμα που ενημερώνει το χρήστη να αλλάξει την κασέτα τόνερ. Μπορείτε να ρυθμίσετε την επιλογή ώστε να εμφανίζεται ή να μην εμφανίζεται αυτό το μήνυμα. • **ImgU.Low Alert**[b]**:** Σας επιτρέπει να ορίζετε την προειδοποίηση όταν το επίπεδο της μονάδας απεικόνισης είναι χαμηλό. M3325/M3825/M4025 series μόνο. • **RAM Disk:** Ενεργοποιεί/απενεργοποιεί το δίσκο RAM για τη διαχείριση εργασιών.
Toner Save	Η ενεργοποίηση αυτής της λειτουργίας επιμηκύνει τη διάρκεια ζωής της κασέτας γραφίτη και μειώνει το κόστος ανά σελίδα πέρα από το αναμενόμενο για την κανονική κατάσταση λειτουργίας, αλλά μειώνει την ποιότητα εκτύπωσης.

Στοιχείο	Περιγραφή
Eco Settings	Σας επιτρέπει να εξοικονομήσετε πόρους εκτύπωσης και ενεργοποιεί εκτύπωση που είναι φιλική προς το περιβάλλον (see “Οικονομική εκτύπωση” στη σελίδα 61). • **Default Mode:** Επιλέξτε εάν θα ενεργοποιήσετε ή θα απενεργοποιήσετε την οικονομική λειτουργία. **On Force**: Ενεργοποιεί την οικονομική λειτουργία. Εάν ένας χρήστης θέλει να απενεργοποιήσει την οικονομική λειτουργία, θα πρέπει να εισάγει τον κωδικό πρόσβασης. • **Select Temp.:** Επιλέγει το πρότυπο οικονομικής λειτουργίας που έχει ρυθμιστεί από το SyncThru™ Web Service.

Στοιχείο	Περιγραφή
Auto Power Off	Απενεργοποιεί αυτόματα την τροφοδοσία ρεύματος όταν το μηχάνημα βρίσκεται σε λειτουργία εξοικονόμησης ενέργειας για το χρονικό διάστημα που ορίζεται στο **Auto Power Off** > **On** > **Timeout**. • Για να ενεργοποιήσετε ξανά το μηχάνημα, πατήστε το κουμπί (**Τροφοδοσία**) στον πίνακα ελέγχου (βεβαιωθείτε ότι ο κεντρικός διακόπτης τροφοδοσίας είναι ανοικτός). • Αν εκτελέσετε το πρόγραμμα οδήγησης εκτύπωσης ή το Samsung Easy Printer Manager, ο χρόνος παρατείνεται αυτόματα. • Όταν το μηχάνημα είναι συνδεδεμένο στο δίκτυο ή εργάζεται σε μια εργασία εκτύπωσης η δυνατότητα **Auto Power Off** δεν λειτουργεί.
Held Job Timeout	Μπορείτε να ορίσετε το χρόνο αναμονής για μια εργασία που έχει προσωρινά διακοπεί.
File Policy	Εάν στη μνήμη υπάρχει ήδη κάποιο αρχείο με το όνομα που θέλετε να εισαγάγετε, μπορείτε να μετονομάσετε ή να αντικαταστήσετε το αρχείο.
Job Timeout	Ρυθμίζει τη διάρκεια αναμονής του εκτυπωτή πριν από την εκτύπωση της τελευταίας σελίδας της εργασίας εκτύπωσης που δεν τελειώνει με εντολή για εκτύπωση της σελίδας.

a. M382xDW μόνο
b. M3325/M3825/M4025 series μόνο.

Emulation

Ενδέχεται κάποια μενού να μην εμφανιστούν στην οθόνη ανάλογα με τις επιλογές ή τα μοντέλα. Σε αυτή την περίπτωση, δεν ισχύει για το μηχάνημά σας (βλ. “Επισκόπηση μενού” στη σελίδα 36).

Για να αλλάξετε τις επιλογές μενού:

- Πατήστε (**Μενού**) > **Emulation** στον πίνακα ελέγχου.
- Για το μοντέλο με οθόνη αφής, επιλέξτε (**Setup**) > **Emulation** στην οθόνη αφής.

Στοιχείο	Περιγραφή
Emulation Type	Η γλώσσα μηχανήματος καθορίζει τον τρόπο επικοινωνίας του υπολογιστή με το μηχάνημα.
Setup	Ενεργοποιεί τις λεπτομερείς ρυθμίσεις για τον επιλεγμένο τύπο προσομοίωσης.

Network

Ενδέχεται κάποια μενού να μην εμφανιστούν στην οθόνη ανάλογα με τις επιλογές ή τα μοντέλα. Σε αυτή την περίπτωση, δεν ισχύει για το μηχάνημά σας (βλ. “Επισκόπηση μενού” στη σελίδα 36).

Για να αλλάξετε τις επιλογές μενού:

- Πατήστε (**Μενού**) > **Network** στον πίνακα ελέγχου.
- Για το μοντέλο με οθόνη αφής, επιλέξτε (**Setup**) > **Network** στην οθόνη αφής.

Μπορείτε επίσης να χρησιμοποιήσετε αυτή τη δυνατότητα από το SyncThru™ Web Service. Ανοίξτε το πρόγραμμα περιήγησης στο Web από τον δικτυακό σας υπολογιστή και πληκτρολογήστε τη διεύθυνση IP του μηχανήματός σας. Όταν ανοίξει το παράθυρο SyncThru™ Web Service, κάντε κλικ στο **Settings** > **Network Settings** (βλ. “Χρήση του SyncThru™ Web Service” στη σελίδα 268).

Επιλογή	Περιγραφή
TCP/IP (IPv4)	Επιλέγει το κατάλληλο πρωτόκολλο και ρυθμίζει τις παραμέτρους που θα χρησιμοποιηθούν στο περιβάλλον δικτύου (βλ. “Ρύθμιση διεύθυνσης IP” στη σελίδα 158). Υπάρχουν πολλές παράμετροι που πρέπει να ρυθμιστούν. Αν δεν είστε σίγουροι, μην κάνετε αλλαγές ή συμβουλευθείτε το διαχειριστή του δικτύου.
TCP/IP (IPv6)	Ενεργοποιεί αυτήν την επιλογή για χρήση του περιβάλλοντος δικτύου μέσω IPv6. (Βλέπε “Ρύθμιση παραμέτρων IPv6” στη σελίδα 172).
Ethernet	Διαμόρφωση ρυθμίσεων της θύρας ethernet και της ταχύτητας μετάδοσης. Απενεργοποιήστε από την τροφοδοσία και ενεργοποιήστε ξανά αφού αλλάξετε αυτήν την επιλογή.
802.1x	Μπορείτε να επιλέξετε τον έλεγχο ταυτότητας χρήστη για δικτυακή επικοινωνία. Για λεπτομέρειες, ρωτήστε το διαχειριστή δικτύου.

Network

Επιλογή	Περιγραφή
Wi-Fi	Επιλέξτε το για χρήση του ασύρματου δικτύου (βλ. “Ρύθμιση ασύρματου δικτύου” στη σελίδα 176).

Επιλογή	Περιγραφή
• **Protocol Mgr.** • **Protocol Management**	Μπορείτε να ενεργοποιήσετε ή να απενεργοποιήσετε τα ακόλουθα πρωτόκολλα. • **HTTP:** Μπορείτε να επιλέξετε αν θα χρησιμοποιήστε ή όχι το SyncThru™ Web Service. • **WINS:** Μπορείτε να διαμορφώσετε τις ρυθμίσεις του διακομιστή WINS. Το WINS(Windows Internet Name Service) χρησιμοποιείται στο λειτουργικό σύστημα Windows. • **SNMP V1/V2:** Πρέπει να ενεργοποιήσετε αυτήν την επιλογή για να χρησιμοποιήσετε το πρωτόκολλο SNMP V1/V2. Οι διαχειριστές μπορούν να χρησιμοποιούν το SNMP για να παρακολουθούν και να διαχειρίζονται μηχανήματα στο δίκτυο. • **UPnP(SSDP):** Πρέπει να ενεργοποιήσετε αυτήν την επιλογή για να χρησιμοποιήσετε το πρωτόκολλο UPnP(SSDP). • **MDNS:** Πρέπει να ενεργοποιήσετε αυτήν την επιλογή για να χρησιμοποιήσετε το πρωτόκολλο MDNS (Multicast Domain Name System). • **SetIP:** Πρέπει να ενεργοποιήσετε αυτήν την επιλογή για να χρησιμοποιήσετε το πρωτόκολλο SetIP. • **SLP:** Μπορείτε να διαμορφώσετε τις ρυθμίσεις SLP (Service Location Protocol). Αυτό το πρωτόκολλο επιτρέπει σε κεντρικές εφαρμογές να βρίσκουν υπηρεσίες σε ένα τοπικό δίκτυο χωρίς προηγούμενες ρυθμίσεις.

Network

Επιλογή	Περιγραφή
• **Protocol Mgr.** • **Protocol Management**	Απενεργοποιήστε από την τροφοδοσία και ενεργοποιήστε ξανά αφού αλλάξετε αυτήν την επιλογή.
• **Network Conf.** • **Network Configuration**	Αυτή η λίστα εμφανίζει στοιχεία σχετικά με τη σύνδεση και τις παραμέτρους δικτύου του μηχανήματός σας (βλ. “Εκτύπωση αναφοράς ρύθμισης παραμέτρων δικτύου” στη σελίδα 157).
Clear Setting	Επαναφέρει τις ρυθμίσεις δικτύου στις προεπιλεγμένες τιμές. Απενεργοποιήστε και ενεργοποιήστε ξανά το μηχάνημα.

Job Management

- Αυτή η λειτουργία δεν υποστηρίζεται στο M382xD.
- Ενδέχεται κάποια μενού να μην εμφανιστούν στην οθόνη ανάλογα με τις επιλογές ή τα μοντέλα. Σε αυτή την περίπτωση, δεν ισχύει για το μηχάνημά σας (βλ. “Επισκόπηση μενού” στη σελίδα 36).

Για να αλλάξετε τις επιλογές μενού:

- Πατήστε (**Μενού**) > **Job Management** στον πίνακα ελέγχου.
- Για το μοντέλο με οθόνη αφής, επιλέξτε (**Setup**) > **System** στην οθόνη αφής.

Στοιχείο	Περιγραφή
Active Job	Εμφανίζει τις λίστες εργασιών εκτύπωσης που είναι σε αναμονή για εκτύπωση.
Secured Job	Εμφανίζει τις λίστες εργασιών εκτύπωσης που είναι ασφαλισμένες στο δίσκο.
Stored Job	Εμφανίζει τις λίστες εργασιών εκτύπωσης που είναι αποθηκευμένες στο δίσκο.
• **Filing Policy** • **File Policy**	Εάν στη μνήμη υπάρχει ήδη κάποιο αρχείο με το όνομα που θέλετε να εισαγάγετε, μπορείτε να μετονομάσετε ή να αντικαταστήσετε το αρχείο.

Admin setup

- Ενδέχεται κάποια μενού να μην εμφανιστούν στην οθόνη ανάλογα με τις επιλογές ή τα μοντέλα. Σε αυτή την περίπτωση, δεν ισχύει για το μηχάνημά σας (βλ. “Επισκόπηση μενού” στη σελίδα 36).
- Πρέπει να πληκτρολογήσετε έναν κωδικό πρόσβασης για εισαγωγή σε αυτό το μενού. Ο προεπιλεγμένος κωδικός πρόσβασης είναι **sec00000**.

Για να αλλάξετε τις επιλογές μενού:

- Για το μοντέλο με οθόνη αφής, επιλέξτε (**Setup**) > **Admin Setup** στην οθόνη αφής.

Στοιχείο	Περιγραφή
User Access Control	Μπορείτε να ελέγξετε την πρόσβαση των χρηστών στο μηχάνημα. Μπορείτε να εκχωρήσετε διαφορετικά επίπεδα δικαιωμάτων σε κάθε χρήστη για χρήση του μηχανήματος Μπορείτε επίσης να χρησιμοποιήσετε αυτή τη λειτουργία από το SyncThru™ Web Service. Ανοίξτε το πρόγραμμα περιήγησης στο Web από το δικτυακό υπολογιστή σας και πληκτρολογήστε τη διεύθυνση IP του μηχανήματός σας. Όταν ανοίξει το παράθυρο του SyncThru™ Web Service, κάντε κλικ στην καρτέλα **Security** > **User Access Control**.

Admin setup

Στοιχείο	Περιγραφή
Stamp	Μπορείτε να εφαρμόσετε τη λειτουργία σφραγίδας. • **Stamp Activate:** Μπορείτε να ενεργοποιήσετε τη λειτουργία σφραγίδας. • **Item:** Μπορείτε να επιλέξετε τα στοιχεία προς εκτύπωση όπως ώρα, ημερομηνία, κλπ. • **Opacity:** Μπορείτε να ορίσετε το επίπεδο διαφάνειας της λειτουργίας σφραγίδας. • **Position:** Ορίζει τη θέση της σφραγίδας.

Στοιχείο	Περιγραφή
Secure Release	Μπορείτε να ορίσετε ρυθμίσεις ασφαλούς απελευθέρωσης. Η λειτουργία ασφαλούς απελευθέρωσης σας επιτρέπει να κρατήσετε μια εργασία στο μηχάνημα σε αναμονή και να την εκτυπώσετε μετά από τον έλεγχο ταυτότητας. • **Max Job Count per User:** Μπορείτε να ορίσετε τον επιτρεπόμενο αριθμό εργασιών για κάθε χρήστη. • Έκδοση **Smart :** Μπορείτε να εκτυπώσετε όλες τις αποθηκευμένες εργασίες εκτύπωσης που αποστείλατε αφού συνδεθείτε για πρώτη φορά. • **Release Mode:** Μπορείτε να επιλέξετε τη λειτουργία απελευθέρωσης. Αν επιλέξετε **Secure Mode**, τόσο οι κανονικές όσο και οι εμπιστευτικές εργασίες εκτυπώνονται μετά από έλεγχο ταυτότητας. Ωστόσο, οι αποθηκευμένες εργασίες εκτυπώνονται χωρίς έλεγχο ταυτότητας. Οι άλλες εργασίες ακυρώνονται. Αν επιλέξετε **Mixed Mode**, οι εμπιστευτικές εργασίες εκτυπώνονται μετά από έλεγχο ταυτότητας αλλά άλλες εργασίες εκτυπώνονται χωρίς έλεγχο ταυτότητας.
Change Admin. Password	Αλλάζει τον κωδικό του μηχανήματος για την πρόσβαση στο **Admin Setup**.
Firmware Upgrade	Για αναβάθμιση στο πιο πρόσφατο υλικολογισμικό, θέστε αυτή την επιλογή στο "**On**" και στη συνέχεια κάντε λήψη του αρχείου υλικολογισμικού.

Admin setup

Στοιχείο	Περιγραφή
Image Overwrite	Μπορείτε να ρυθμίσετε το μηχάνημα έτσι ώστε τα δεδομένα που αποθηκεύονται στη μνήμη να αντικαθιστώνται. Το μηχάνημα αντικαθιστά τα δεδεμένα με διαφορετικά εξαλείφοντας τις δυνατότητες ανάκτησης.
Application	Μπορείτε να εγκαταστήσετε ή να καταργήσετε την εγκατάσταση εφαρμογών. • **Εφαρμογή Διαχείρισης:** Μπορείτε να καταργήσετε την εγκατάσταση ή να ενεργοποιήσετε/ απενεργοποιήσετε εγκατεστημένες εφαρμογές. • **Install New Application:** Μπορείτε να εγκαταστήσετε μια νέα εφαρμογή είτε από USB είτε εισάγοντας μια διεύθυνση URL.

Eco

Ενδέχεται κάποια μενού να μην εμφανιστούν στην οθόνη ανάλογα με τις επιλογές ή τα μοντέλα. Σε αυτή την περίπτωση, δεν ισχύει για το μηχάνημά σας (βλ. “Επισκόπηση μενού” στη σελίδα 36).

Για να αλλάξετε τις επιλογές μενού:

- Για το μοντέλο με οθόνη αφής, επιλέξτε (**Eco**) στην οθόνη αφής.

Στοιχείο	Περιγραφή
Eco-On/Eco-Off	Εμφανίζει την τρέχουσα οικονομική λειτουργία και τη θέτει σε ενεργοποίηση/απενεργοποίηση.
Settings	Ορίζει τις ρυθμίσεις που σχετίζονται με την οικονομία και την αλλαγή των προεπιλεγμένων ρυθμίσεων. • **Default Mode:** Ενεργοποίηστε αυτήν την επιλογή για ενεργοποίηση ή απενεργοποίηση της προεπιλεγμένης λειτουργίας. • **Feature Configuration:** Επιλέξτε τη λειτουργία **Default** ή τη λειτουργία **Custom**. Αν επιλέξετε τη λειτουργία **Custom**, μπορείτε να ορίσετε τις ρυθμίσεις που θα ισχύουν για τη λειτουργία Eco.

Direct USB

Ενδέχεται κάποια μενού να μην εμφανιστούν στην οθόνη ανάλογα με τις επιλογές ή τα μοντέλα. Σε αυτή την περίπτωση, δεν ισχύει για το μηχάνημά σας (βλ. “Επισκόπηση μενού” στη σελίδα 36).

Για να αλλάξετε τις επιλογές μενού:

- Για το μοντέλο με οθόνη αφής, επιλέξτε (**Direct USB**) > στην οθόνη αφής.

Στοιχείο	Περιγραφή
Print From	Επιλέξτε ένα αρχείο για εκτύπωση.
File Manage	Επιλέξτε ένα αρχείο για διαγραφή. Μπορείτε να κάνετε διαμόρφωση της συσκευής USB.
Show Space	Εμφανίζει το χώρο που απομένει.

Job Status

Ενδέχεται κάποια μενού να μην εμφανιστούν στην οθόνη ανάλογα με τις επιλογές ή τα μοντέλα. Σε αυτή την περίπτωση, δεν ισχύει για το μηχάνημά σας (βλ. “Επισκόπηση μενού” στη σελίδα 36).

Για να αλλάξετε τις επιλογές μενού:

- Για το μοντέλο με οθόνη αφής, επιλέξτε  (**Job Status**) > στην οθόνη αφής.

Στοιχείο	Περιγραφή
Current Job	Εμφανίζει τη λίστα των εργασιών που είναι σε εξέλιξη και των εργασιών που εκκρεμούν.
Secure Job	Εμφανίζει τις λίστες εργασιών εκτύπωσης που είναι ασφαλισμένες στο δίσκο
Stored Job	Εμφανίζει τις λίστες εργασιών εκτύπωσης που είναι αποθηκευμένες στο δίσκο.
Complete Job	Εμφανίζει τη λίστα ολοκληρωμένων εργασιών.

μετρητής

Ενδέχεται κάποια μενού να μην εμφανιστούν στην οθόνη ανάλογα με τις επιλογές ή τα μοντέλα. Σε αυτή την περίπτωση, δεν ισχύει για το μηχάνημά σας (βλ. “Επισκόπηση μενού” στη σελίδα 36).

Για να αλλάξετε τις επιλογές μενού:

- Για το μοντέλο με οθόνη αφής, επιλέξτε  (**Counter**) > στην οθόνη αφής.

Στοιχείο	Περιγραφή
Total Printed	Εμφανίζει τον αριθμό των εκτυπωμένων σελίδων.

Help

Ενδέχεται κάποια μενού να μην εμφανιστούν στην οθόνη ανάλογα με τις επιλογές ή τα μοντέλα. Σε αυτή την περίπτωση, δεν ισχύει για το μηχάνημά σας (βλ. “Επισκόπηση μενού” στη σελίδα 36).

Για να αλλάξετε τις επιλογές μενού:

- Για το μοντέλο με οθόνη αφής, επιλέξτε (**Help**) > στην οθόνη αφής.

Στοιχείο	Περιγραφή
Basic Taskflow	Εμφανίζει τη βασική μέθοδο για εκκίνηση της εργασίας σας.
Troubleshooting	Εμφανίζει πληροφορίες αντιμετώπισης προβλημάτων.

Secure Release

Ενδέχεται κάποια μενού να μην εμφανιστούν στην οθόνη ανάλογα με τις επιλογές ή τα μοντέλα. Σε αυτή την περίπτωση, δεν ισχύει για το μηχάνημά σας (βλ. “Επισκόπηση μενού” στη σελίδα 36).

Για να αλλάξετε τις επιλογές μενού:

- Για το μοντέλο με οθόνη αφής, επιλέξτε (**Secure Release**) > στην οθόνη αφής.

Εμφανίζει τη λίστα εργασιών εκτύπωσης που έχει ορίσει ο χρήστης στο πρόγραμμα οδήγησης. Ορίστε τις εργασίες εκτύπωσης από το παράθυρο προτιμήσεων εκτύπωσης > επιλέξτε τη λειτουργία από την αναπτυσσόμενη λίστα **Λειτουργία εκτυπωτή** (βλ. “Άνοιγμα προτιμήσεων εκτύπωσης” στη σελίδα 59).

Στοιχείο	Περιγραφή
Options	Μπορείτε να επιλέξετε τις μεθόδους ελέγχου ταυτότητας για χρήση στη λειτουργία ασφαλούς απελευθέρωσης. Μπορείτε να επιλέξετε περισσότερες από μια μεθόδους για έλεγχο ταυτότητας. Π.χ., αν επιλέξετε Κάρτα και PIN, οι χρήστες πρέπει να ελέγχονται τόσο από την κάρτα όσο και από τον αριθμό PIN. • **Card:** Μπορείτε να καταχωρήσετε την κάρτα που θα χρησιμοποιηθεί για τον έλεγχο ταυτότητας. • **ID/PW:** Μπορείτε να καταχωρήσετε το ID/PW που θα χρησιμοποιηθεί για τον έλεγχο ταυτότητας. • **PIN:** Μπορείτε να καταχωρήσετε τον αριθμό PIN που θα χρησιμοποιηθεί για τον έλεγχο ταυτότητας.
Stored Job	Μπορείτε να δείτε τις εργασίες που είναι αποθηκευμένες στο μηχάνημα και τις πληροφορίες τους. Μπορείτε να εκτυπώσετε ή να διαγράψετε τις αποθηκευμένες εργασίες.
Current Job	Μπορείτε να δείτε τις εργασίες που έχουν υποβληθεί στο μηχάνημα και τις πληροφορίες τους.

4. Ειδικές λειτουργίες

Αυτό το κεφάλαιο εξηγεί τις ειδικές λειτουργίες εκτύπωσης.

- **Ρύθμιση του υψόμετρου** **238**
- **Εισαγωγή διάφορων χαρακτήρων** **239**
- **Λειτουργίες εκτύπωσης** **242**
- **Χρήση προαιρετικών λειτουργιών συσκευής** **261**

- Οι διαδικασίες που παρουσιάζονται σε αυτό το κεφάλαιο βασίζονται κυρίως στα Windows 7.
- Ίσως είναι απαραίτητο να πατήσετε **OK** για να περιηγηθείτε στα μενού χαμηλού επιπέδου σε ορισμένα μοντέλα.

Ρύθμιση του υψόμετρου

Η ποιότητα εκτύπωσης επηρεάζεται από την ατμοσφαιρική πίεση, που καθορίζεται από το υψόμετρο του μηχανήματος σε σχέση με τη στάθμη της θάλασσας. Οι παρακάτω πληροφορίες θα σας καθοδηγήσουν σχετικά με τον τρόπο ρύθμισης του μηχανήματός σας για την καλύτερη δυνατή ποιότητα εκτύπωσης.

Πριν ορίσετε την τιμή για το υψόμετρο, προσδιορίστε σε ποιο υψόμετρο βρίσκεστε.

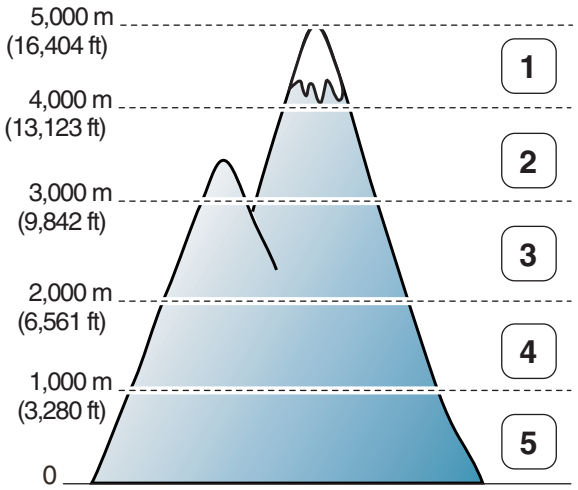

1 **Υψηλό 4**
2 **Υψηλό 3**
3 **Υψηλό 2**
4 **Υψηλό 1**
5 **Κανονική**

Μπορείτε να ορίσετε την τιμή υψομέτρου από την επιλογή **Ρυθμίσεις συσκευής** στο πρόγραμμα Samsung Easy Printer Manager.

- Για χρήστες Windows και Mac, η ρύθμιση γίνεται από το **Samsung Easy Printer Manager** > **(Μετάβαση στη λειτουργία για προχωρημένους)** > **Ρυθμίσεις συσκευής**, βλ. “Ρυθμίσεις συσκευής” στη σελίδα 274.

- Αν το μηχάνημά σας είναι συνδεδεμένο στο δίκτυο, μπορεί να ρυθμίσετε το υψόμετρο μέσω του SyncThru™ Web Service (βλ. “Χρήση του SyncThru™ Web Service” στη σελίδα 268).
- Μπορείτε, επίσης, να ρυθμίσετε το υψόμετρο από την επιλογή **System Setup** στην οθόνη του μηχανήματος (βλ. “Βασικές ρυθμίσεις του μηχανήματος” στη σελίδα 42).

Εισαγωγή διάφορων χαρακτήρων

M382xND/M382xDW/M402xND μόνο.

Κατά την εκτέλεση διαφόρων εργασιών χρειάζεται να πληκτρολογήσετε ονόματα και αριθμούς.

Πληκτρολόγηση αλφαριθμητικών χαρακτήρων

Πατήστε το κουμπί μέχρι να εμφανιστεί το σωστό γράμμα στην οθόνη. Για παράδειγμα, για να πληκτρολογήσετε το γράμμα O, πατήστε το 6, που φέρει τη σήμανση “MNO”. Κάθε φορά που πατάτε το 6, στην οθόνη εμφανίζεται και διαφορετικό γράμμα, M, N, O, m, n, o και τέλος το 6. Για να βρείτε το γράμματα που θέλετε να εισάγετε, βλ. “Γράμματα και αριθμοί πληκτρολογίου” στη σελίδα 239.

- Μπορείτε να πληκτρολογήσετε ένα κενό διάστημα πατώντας δύο φορές το 1.
- Για να διαγράψετε το τελευταίο ψηφίο ή χαρακτήρα, πατήστε το κουμπί με το βέλος.

Γράμματα και αριθμοί πληκτρολογίου

- Τα σύνολα ειδικών χαρακτήρων ενδέχεται να διαφέρουν από το μηχάνημά σας, ανάλογα με τις επιλογές ή τα μοντέλα.
- Ορισμένες από τις παρακάτω τιμές πλήκτρων ενδέχεται να μην εμφανίζονται, ανάλογα με την εργασία που εκτελείτε.

Πλήκτρο	Αντιστοιχισμένοι αριθμοί, γράμματα ή χαρακτήρες
1	@ / . ’ 1
2	A B C a b c 2
3	D E F d e f 3
4	G H I g h i 4
5	J K L j k l 5
6	M N O m n o 6
7	P Q R S p q r s 7
8	T U V t u v 8
9	W X Y Z w x y z 9
0	& + - , 0

Εισαγωγή διάφορων χαρακτήρων

Πλήκτρο	Αντιστοιχισμένοι αριθμοί, γράμματα ή χαρακτήρες
*	* % ^ _ ~ ! # $ ( ) [ ] (Τα σύμβολα αυτά είναι διαθέσιμα όταν πληκτρολογείτε κατά τον έλεγχο ταυτότητας δικτύου.)
#	# = | ? " : { } < > ; (Τα σύμβολα αυτά είναι διαθέσιμα όταν πληκτρολογείτε κατά τον έλεγχο ταυτότητας δικτύου.)

Κατανόηση του αναδυόμενου πληκτρολογίου

- Αυτή η λειτουργία διατίθεται μόνο για μοντέλα με οθόνη αφής.
- Ορισμένες από τις παρακάτω τιμές πλήκτρων ενδέχεται να μην εμφανίζονται, ανάλογα με την εργασία που εκτελείτε.

Μπορείτε να εισαγάγετε αλφαβητικούς χαρακτήρες, αριθμούς, διακριτικά σήματα ή ειδικά σύμβολα χρησιμοποιώντας το πληκτρολόγιο στην αρχική οθόνη. Αυτό το πληκτρολόγιο είναι ειδικά διαμορφωμένο όπως ένα κανονικό πληκτρολόγιο για μεγαλύτερη ευχρηστία από το χρήστη.

Αγγίξτε την περιοχή εισαγωγής όπου θέλετε να καταχωρήσετε αλφαριθμητικούς χαρακτήρες, αριθμούς, διακριτικά σήματα ή ειδικά σύμβολα και το πληκτρολόγιο θα αναδυθεί στην οθόνη.



- : Επιστρέφει στο παραπάνω μενού.
- AC: Διαγράφει όλους τους χαρακτήρες στην περιοχή εισαγωγής.
- : Διαγράφει το χαρακτήρα στην περιοχή εισαγωγής.
- : Μετακινεί τον κέρσορα μεταξύ χαρακτήρων στην περιοχή εισαγωγής.
- OK: Αποθηκεύει και κλείνει το αποτέλεσμα της εισαγωγής.

Εισαγωγή διάφορων χαρακτήρων

- : Εισάγει ένα κενό μεταξύ των χαρακτήρων. Μπορείτε επίσης να εισαγάγετε μια παύση.
- : Αλλαγή μεταξύ κεφαλαίων και πεζών χαρακτήρων.
- 

: Αλλαγή από το αλφαριθμητικό πληκτρολόγιο στο αριθμητικό ή στο πληκτρολόγιο με ειδικά σύμβολα.
- : Αλλαγή μεταξύ διακριτικών χαρακτήρων.

- Για βασικές δυνατότητες εκτύπωσης, ανατρέξτε στο Βασικός Οδηγός (βλ. “Βασικες ρυθμισεις εκτυπωσης” στη σελίδα 58).
- Αυτή η δυνατότητα ενδέχεται να μην είναι διαθέσιμη, ανάλογα με το μοντέλο ή τον προαιρετικό εξοπλισμό (βλ. “Λειτουργίες κατά μοντέλα” στη σελίδα 8).

Αλλαγή των προεπιλεγμένων ρυθμίσεων εκτύπωσης

1. Κάντε κλικ στο μενού ΄**Έναρξη** των Windows.
2. Επιλέξτε **Πίνακας Ελέγχου** > **Συσκευές και εκτυπωτές**.
3. Κάντε δεξί κλικ στο μηχάνημα.
4. Επιλέξτε **Προτιμήσεις εκτύπωσης**.

Αν στις **Προτιμήσεις εκτύπωσης** υπάρχει σήμα ?, μπορείτε να επιλέξετε άλλα προγράμματα οδήγησης εκτυπωτή συνδεδεμένα στον επιλεγμένο εκτυπωτή.

5. Αλλάξτε τις ρυθμίσεις σε κάθε καρτέλα.
6. Κάντε κλικ στο **OK**.

Αν θέλετε να αλλάξετε τις ρυθμίσεις για κάθε εργασία εκτύπωσης, αλλάξτε τες στο **Προτιμήσεις εκτύπωσης**.

Καθορισμος του μηχανηματος ως προεπιλεγμενου

1. Κάντε κλικ στο μενού ΄**Έναρξη** των Windows.
2. Επιλέξτε **Πίνακας Ελέγχου** > **Συσκευές και εκτυπωτές**.
3. Επιλέξτε το μηχάνημά σας.
4. Κάντε δεξί κλικ στο μηχάνημα και επιλέξτε **Ορισμός εκτυπωτή ως προεπιλεγμένου**.

Αν στις **Προτιμήσεις εκτύπωσης** υπάρχει σήμα ?, μπορείτε να επιλέξετε άλλα προγράμματα οδήγησης εκτυπωτή συνδεδεμένα στον επιλεγμένο εκτυπωτή.

Χρήση προηγμένων λειτουργιών εκτύπωσης

- **πρόγραμμα οδήγησης εκτυπωτή XPS**: χρησιμοποιείται για την εκτύπωση σε μορφή αρχείου XPS.

  -Βλέπε “Λειτουργίες κατά μοντέλα” στη σελίδα 8.

  -Το πρόγραμμα οδήγησης εκτυπωτή XPS μπορεί να εγκατασταθεί μόνο σε λειτουργικό σύστημα Windows Vista ή νεότερο.

  -Για μοντέλα που παρέχουν πρόγραμμα οδήγησης XPS από την ιστοσελίδα της Samsung, http://www.samsung.com > εύρεση του προϊόντος σας > Υποστήριξη ή λήψεις.

Εκτύπωση σε αρχείο (PRN)

Μερικές φορές χρειάζεται να εκτυπώσετε τα δεδομένα εκτύπωσης με τη μορφή αρχείου.

1 Επιλέξτε το πλαίσιο **Εκτύπωση σε αρχείο** στο παράθυρο **Εκτύπωση**.

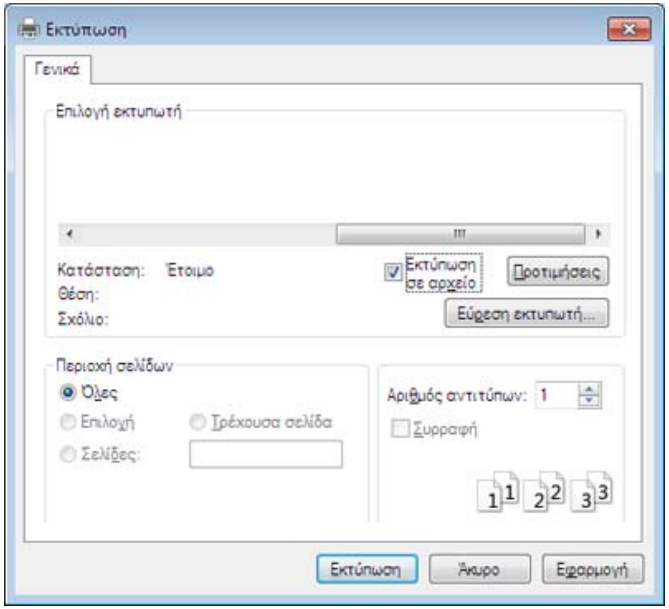

2 Κάντε κλικ στο κουμπί **Εκτύπωση**.

3 Πληκτρολογήστε τη διαδρομή προορισμού και το όνομα του αρχείου και, στη συνέχεια, κάντε κλικ στο **OK**.

Για παράδειγμα, **c:\Temp\όνομα_αρχείου**.



Εάν πληκτρολογήσετε μόνο το όνομα του αρχείου, το αρχείο αποθηκεύεται αυτόματα στην περιοχή **Τα έγγραφά μου**, **Έγγραφα και Ρυθμίσεις** ή **Χρήστες**. Ο αποθηκευμένος φάκελος ενδέχεται να διαφέρει ανάλογα με το λειτουργικό σύστημα ή την εφαρμογή που χρησιμοποιείτε.

Λειτουργίες εκτύπωσης

Κατανόηση των ειδικών λειτουργιών εκτύπωσης

Μπορείτε να χρησιμοποιήσετε προηγμένες επιλογές εκτύπωσης.

Για να εκμεταλλευτείτε τις δυνατότητες του προγράμματος οδήγησης του εκτυπωτή σας, κάντε κλικ στο **Ιδιότητες** ή στο **Προτιμήσεις** στο παράθυρο **Εκτύπωση** της εφαρμογής για να αλλάξετε τις ρυθμίσεις εκτύπωσης. Το όνομα του μηχανήματος που εμφανίζεται στο παράθυρο ιδιοτήτων του εκτυπωτή ενδέχεται να διαφέρει ανάλογα με το μηχάνημα που χρησιμοποιείτε.

- Ενδέχεται κάποια μενού να μην εμφανιστούν στην οθόνη ανάλογα με τις επιλογές ή τα μοντέλα. Σε αυτή την περίπτωση, δεν ισχύει για το μηχάνημά σας.
- Επιλέξτε το μενού **Βοήθεια** ή πατήστε **F1** στο πληκτρολόγιο και κάντε κλικ σε οποιαδήποτε επιλογή για την οποία θέλετε περισότερες πληροφορίες (βλ. “Χρήση της βοήθειας” στη σελίδα 61).

Στοιχείο	Περιγραφή
Πολλές σελίδες ανά όψη 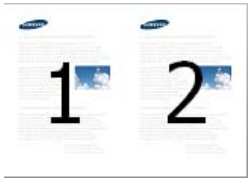	Επιλέγει τον αριθμό των σελίδων που θέλετε να εκτυπωθούν σε μόνο σε ένα φύλλο χαρτιού. Για να εκτυπωθούν περισσότερες από μία σελίδες ανά φύλλο, μειώνεται το μέγεθος των σελίδων και οι σελίδες τοποθετούνται με τη σειρά που ορίζετε. Μπορείτε να εκτυπώσετε έως και 16 σελίδες σε ένα φύλλο.

Λειτουργίες εκτύπωσης

Στοιχείο	Περιγραφή
Εκτύπωση αφίσας 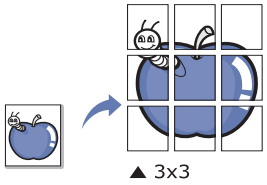	Εκτυπώνει ένα έγγραφο μιας μόνο σελίδας σε 4 (Poster 2x2), 9 (Poster 3x3), ή 16 (Poster 4x4) φύλλα χαρτιού, με σκοπό να επικολλήσετε τα φύλλα μεταξύ τους και να σχηματίσετε ένα έγγραφο σε μέγεθος αφίσας. Επιλέξτε την τιμή **Επικάλυψη αφίσας**. Καθορίστε το **Επικάλυψη αφίσας** σε χιλιοστά ή ίντσες πατώντας το κουμπί επιλογής στο επάνω δεξί μέρος της καρτέλας **Βασικό** ώστε να διευκολυνθείτε στην κόλληση των φύλλων χαρτιού. 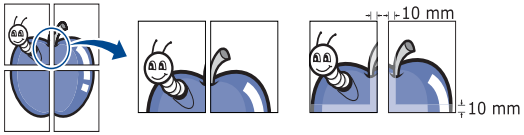
Εκτύπωση εντύπου[a] 	Εκτυπώνει το έγγραφο και στις δύο πλευρές ενός φύλλου χαρτιού και διευθετεί τις σελίδες με τέτοιο τρόπο, ώστε το χαρτί να μπορεί να διπλώνει στη μέση μετά την εκτύπωση δημιουργώντας ένα φυλλάδιο. • Εάν θέλετε να δημιουργήσετε ένα φυλλάδιο, πρέπει να εκτυπώσετε σε μέσο εκτύπωσης μεγέθους Letter, Legal, A4, US Folio ή Oficio. • Η επιλογή **Εκτύπωση εντύπου** δεν είναι διαθέσιμη για όλα τα μεγέθη χαρτιού. Επιλέξτε τη διαθέσιμη επιλογή **Μέγεθος** για το χαρτί στην καρτέλα **Χαρτί** για να δείτε ποια μεγέθη χαρτιού είναι διαθέσιμα. • Εάν επιλέξετε μη διαθέσιμο μέγεθος χαρτιού, η επιλογή αυτή μπορεί να ακυρωθεί αυτόματα. Επιλέξτε μόνο διαθέσιμο χαρτί (χαρτί χωρίς το σύμβολο ⚠ ή το σύμβολο ⊗).
Εκτύπωση διπλής όψεως	Εκτύπωση και στις δύο όψεις ενός φύλλου χαρτιού (διπλής όψης). Πριν την εκτύπωση, αποφασίστε ποιος θέλετε να είναι ο προσανατολισμός του εγγράφου σας. Μπορείτε να χρησιμοποιήσετε αυτή τη λειτουργία με χαρτί μεγέθους Letter, Legal, A4, US Folio ή Oficio.

Λειτουργίες εκτύπωσης

Στοιχείο	Περιγραφή
Εκτύπωση διπλής όψεως	Ενδέχεται κάποια μενού να μην εμφανιστούν στην οθόνη ανάλογα με τις επιλογές ή τα μοντέλα. Σε αυτή την περίπτωση, δεν ισχύει για το μηχάνημά σας. • **Προεπιλογή εκτυπωτή:** Αν ενεργοποιήσετε τη συγκεκριμένη επιλογή, η λειτουργία αυτή καθορίζεται από τις ρυθμίσεις που έχετε επιλέξει στον πίνακα ελέγχου του μηχανήματος. • **Κανένα:** Απενεργοποιεί αυτή τη λειτουργία. • **Μακριά πλευρά:** Η επιλογή αυτή είναι η διάταξη που χρησιμοποιείται συνήθως για βιβλία.  • **Στενή πλευρά:** Η επιλογή αυτή είναι η διάταξη που χρησιμοποιείται συνήθως σε ημερολόγια. 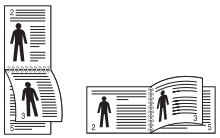 • **Αντίστροφη εκτύπωση διπλής όψεως:** Ενεργοποιήστε αυτή την επιλογή για να αντιστρέψετε τη σειρά εκτύπωσης σε εκτυπώσεις διπλής όψης.
Επιλογές χαρτιού 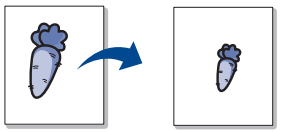	Αλλάζει το μέγεθος ενός εγγράφου, ώστε να εμφανίζεται μεγαλύτερο ή μικρότερο στην εκτυπωμένη σελίδα, πληκτρολογώντας ένα ποσοστό κατά το οποίο θα μεγεθυνθεί ή θα σμικρυνθεί το έγγραφο.

Λειτουργίες εκτύπωσης

Στοιχείο	Περιγραφή
Υδατογράφημα 	Η επιλογή υδατογραφήματος σάς επιτρέπει να εκτυπώσετε κείμενο πάνω σε ένα ήδη υπάρχον έγγραφο. Για παράδειγμα, χρησιμοποιήστε την αν θέλετε μια λέξη με μεγάλα γκρίζα γράμματα διαγωνίως επάνω στο έγγραφο, π.χ. τη λέξη “**DRAFT**” ή “**CONFIDENTIAL**”, είτε στην πρώτη σελίδα είτε σε όλες τις σελίδες ενός εγγράφου.
Υδατογράφημα **(Δημιουργία υδατογραφήματος)**	**a**Για να αλλάξετε τις ρυθμίσεις εκτύπωσης από την εφαρμογή λογισμικού, μεταβείτε στις **Προτιμήσεις εκτύπωσης**. **b**Στην καρτέλα **Για προχωρημένους**, επιλέξτε **Επεξεργασία** από την αναπτυσσόμενη λίστα **Υδατογράφημα**. Εμφανίζεται το παράθυρο **Επεξεργασία υδατογραφημάτων**. **c**Πληκτρολογήστε ένα κείμενο στο πλαίσιο **Μήνυμα υδατογραφήματος**. Μπορείτε να πληκτρολογήσετε έως και 256 χαρακτήρες. Το μήνυμα εμφανίζεται στο παράθυρο προεπισκόπησης.
Υδατογράφημα **(Επεξεργασία υδατογραφήματος)**	**a**Για να αλλάξετε τις ρυθμίσεις εκτύπωσης από την εφαρμογή λογισμικού, μεταβείτε στις **Προτιμήσεις εκτύπωσης**. **b**Στην καρτέλα **Για προχωρημένους**, επιλέξτε **Επεξεργασία** από την αναπτυσσόμενη λίστα **Υδατογράφημα**. Εμφανίζεται το παράθυρο **Επεξεργασία υδατογραφημάτων**. **c**Επιλέξτε το υδατογράφημα που θέλετε να επεξεργαστείτε από τη λίστα **Τρέχοντα υδατογραφήματα** και αλλάξτε το μήνυμα και τις επιλογές του υδατογραφήματος. **d**Κάντε κλικ στο **Ενημέρωση** για να αποθηκεύσετε τις αλλαγές. **e**Κάντε κλικ στο **OK** ή στο **Εκτύπωση** μέχρι να κλείσει το παράθυρο **Εκτύπωση**.
Υδατογράφημα **(Διαγραφή υδατογραφήματος)**	**a**Για να αλλάξετε τις ρυθμίσεις εκτύπωσης από την εφαρμογή λογισμικού, μεταβείτε στις **Προτιμήσεις εκτύπωσης**. **b**Στην καρτέλα **Για προχωρημένους**, επιλέξτε **Επεξεργασία** από την αναπτυσσόμενη λίστα **Υδατογράφημα**. Εμφανίζεται το παράθυρο **Επεξεργασία υδατογραφημάτων**. **c**Επιλέξτε το υδατογράφημα που θέλετε να διαγράψετε από τη λίστα **Τρέχοντα υδατογραφήματα** και κάντε κλικ στο **Διαγραφή**. **d**Κάντε κλικ στο **OK** ή στο **Εκτύπωση** μέχρι να κλείσει το παράθυρο **Εκτύπωση**.

Στοιχείο	Περιγραφή
Επικάλυψη[a] 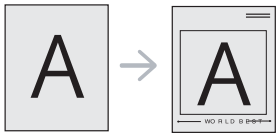	Αυτή η επιλογή είναι διαθέσιμη μόνο όταν χρησιμοποιείτε το πρόγραμμα εκτύπωσης PCL/SPL (βλ. “Λογισμικό” στη σελίδα 8). Η επικάλυψη είναι κείμενο ή/και εικόνες που αποθηκεύονται στη μονάδα του σκληρού δίσκου του υπολογιστή (HDD) ως μια ειδική μορφή αρχείου που μπορεί να εκτυπωθεί σε οποιοδήποτε έγγραφο. Χρησιμοποιούνται συχνά στη θέση των επιστολόχαρτων. Αντί να χρησιμοποιήσετε προτυπωμένα επιστολόχαρτα, μπορείτε να δημιουργήσετε μια επικάλυψη που περιέχει ακριβώς τις ίδιες πληροφορίες που εμφανίζονται στο επιστολόχαρτό σας. Για να εκτυπώσετε μια επιστολή με το λογότυπο και τα στοιχεία της εταιρείας σας, δεν χρειάζεται να τοποθετήσετε προτυπωμένα επιστολόχαρτα στο μηχάνημα: απλά εκτυπώστε την επικάλυψη επιστολόχαρτου στο έγγραφό σας. Για να χρησιμοποιήσετε μια επικάλυψη σελίδας, πρέπει να δημιουργήσετε μια καινούργια επικάλυψη σελίδας που θα περιλαμβάνει το λογότυπό σας ή κάποια εικόνα. • Το μέγεθος του εγγράφου επικάλυψης πρέπει να είναι το ίδιο με το έγγραφο που εκτυπώνεται με το περιεχόμενο επικάλυψης. Μην δημιουργήσετε περιεχόμενο επικάλυψης με υδατογράφημα. • Η ανάλυση του εγγράφου επικάλυψης πρέπει να είναι ίδια με την ανάλυση του εγγράφου που θα εκτυπώσετε με την επικάλυψη.
Επικάλυψη[a] **(Δημιουργία νέας επικάλυψης σελίδας)**	**a**Για να αποθηκεύσετε το έγγραφο ως αρχείο επικάλυψης, μεταβείτε στις **Προτιμήσεις εκτύπωσης**. **b**Κάντε κλικ στην καρτέλα **Για προχωρημένους** και επιλέξτε **Επεξεργασία** στην αναπτυσσόμενη λίστα **Κείμενο**. Εμφανίζεται το παράθυρο **Επεξεργασία επικάλυψης**. **c**Στο παράθυρο **Επεξεργασία επικάλυψης** κάντε κλικ στο **Δημιουργία**. **d**Στο παράθυρο **Αποθήκευση ως**, πληκτρολογήστε ένα όνομα με έως και οκτώ χαρακτήρες στο πλαίσιο **Όνομα εργασίας**. Επιλέξτε τη διαδρομή προορισμού, αν χρειάζεται (η προεπιλογή είναι C:\Formover). **e**Κάντε κλικ στο κουμπί **αποθήκευση**. Το όνομα εμφανίζεται στο πλαίσιο **Λίστα επικάλυψης**. **f**Κάντε κλικ στο **OK** ή στο **Εκτύπωση** μέχρι να κλείσει το παράθυρο **Εκτύπωση**. Το αρχείο δεν εκτυπώνεται. Αντίθετα, αποθηκεύεται στη μονάδα σκληρού δίσκου του υπολογιστή σας.

Λειτουργίες εκτύπωσης

Στοιχείο	Περιγραφή
Επικάλυψη[a] **(Χρήση επικάλυψης σελίδας)**	**a**Κάντε κλικ στην καρτέλα **Για προχωρημένους**. **b**Επιλέξτε την επικάλυψη που θέλετε από την αναπτυσσόμενη λίστα **Κείμενο**. **c**Αν το αρχείο επικάλυψης που θέλετε δεν εμφανίζεται στην αναπτυσσόμενη λίστα **Κείμενο**, επιλέξτε **Επεξεργασία...** από τη λίστα και κάντε κλικ στο **Φόρτωση**. Επιλέξτε το αρχείο επικάλυψης που θέλετε να χρησιμοποιήσετε. Αν έχετε αποθηκεύσει το αρχείο επικάλυψης που θέλετε να χρησιμοποιήσετε σε εξωτερική πηγή, μπορείτε να φορτώσετε το αρχείο και από το παράθυρο **Άνοιγμα**. Αφού επιλέξετε το αρχείο, κάντε κλικ στο **Άνοιγμα**. Το αρχείο εμφανίζεται στο πλαίσιο **Λίστα επικάλυψης** και είναι διαθέσιμο για εκτύπωση. Επιλέξτε το περιεχόμενο επικάλυψης από το πλαίσιο **Λίστα επικάλυψης**. **d**Εάν χρειάζεται, επιλέξτε το πλαίσιο **Επιβεβαίωση επικάλυψης σελίδας κατά την εκτύπωση**. Αν είναι επιλεγμένο αυτό το πλαίσιο, εμφανίζεται ένα παράθυρο μηνύματος κάθε φορά που υποβάλλετε ένα έγγραφο για εκτύπωση, ζητώντας σας να επιβεβαιώσετε την εκτύπωση επικάλυψης στο έγγραφό σας. Εάν αυτό το πλαίσιο δεν είναι επιλεγμένο και επιλέξετε μια επικάλυψη, η επικάλυψη θα εκτυπωθεί αυτόματα στο έγγραφό σας. **e**Κάντε κλικ στο **OK** ή στο **Εκτύπωση** μέχρι να κλείσει το παράθυρο **Εκτύπωση**.
Επικάλυψη[a] **(Διαγραφή επικάλυψης σελίδας)**	**a**Στο παράθυρο **Printing Preferences**, κάντε κλικ στην καρτέλα **Για προχωρημένους**. **b**Επιλέξτε **Επεξεργασία** στην αναπτυσσόμενη λίστα **Κείμενο**. **c**Επιλέξτε το περιεχόμενο επικάλυψης που θέλετε να διαγράψετε από το πλαίσιο **Λίστα επικάλυψης** (Λίστα επικαλύψεων). **d**Κάντε κλικ στο **Διαγραφή**. **e**Όταν εμφανιστεί ένα παράθυρο μηνύματος επιβεβαίωσης, κάντε κλικ στο **Ναι**. **f**Κάντε κλικ στο **OK** ή στο **Εκτύπωση** μέχρι να κλείσει το παράθυρο **Εκτύπωση**. Μπορείτε να διαγράψετε τα περιεχόμενα επικάλυψης που δεν χρησιμοποιείτε πλέον.

Στοιχείο	Περιγραφή
Print Mode[b]	• Αυτή η δυνατότητα είναι διαθέσιμη μόνο εάν έχετε εγκαταστήσει την προαιρετική μνήμη ή τη συσκευή μαζικής αποθήκευσης (σκληρό δίσκο) (βλ. “Λειτουργία ποικιλίας” στη σελίδα 11). • Ενδέχεται κάποια μενού να μην εμφανιστούν στην οθόνη ανάλογα με τις επιλογές ή τα μοντέλα. Σε αυτή την περίπτωση, δεν ισχύει για το μηχάνημά σας. • Για να ενεργοποιήσετε αυτή τη λειτουργία, επιλέξτε **Επιλογές αποθήκευσης** (βλ. “Ρύθμιση Επιλογές συσκευής” στη σελίδα 84). • Αν δεν εγκαταστήσετε την προαιρετική μνήμη ή συσκευή μαζικής αποθήκευσης (σκληρό δίσκο) στο μηχάνημα, η λειτουργία RAM disk παρέχει μόνο 3 επιλογές: **Κανονικό**, **Διόρθωση** και **Εμπιστευτικό**. • **Print Mode:** Η προεπιλεγμένη ρύθμιση για το **Print Mode** είναι **Normal**, δηλ. εκτύπωση χωρίς αποθήκευση του προς εκτύπωση αρχείου στη μνήμη. - **Κανονικό:** Η λειτουργία αυτή εκτυπώνει χωρίς αποθήκευση του εγγράφου σας στην προαιρετική μνήμη. - **Διόρθωση:** Η λειτουργία αυτή είναι χρήσιμη όταν εκτυπώνετε περισσότερα από ένα αντίτυπα. Μπορείτε να εκτυπώσετε πρώτα ένα αντίτυπο για να το ελέγξετε, και μετά να εκτυπώσετε τα υπόλοιπα αντίτυπα. - **Εμπιστευτικό:** Η λειτουργία αυτή χρησιμοποιείται για την εκτύπωση εμπιστευτικών εγγράφων. Πρέπει να πληκτρολογήσετε έναν κωδικό πρόσβασης για να εκτυπώσετε. - **Αποθήκευση:** Επιλέξτε αυτήν τη ρύθμιση για να αποθηκεύσετε ένα έγγραφο στην προαιρετική μνήμη ή στη συσκευή μαζικής αποθήκευσης (σκληρό δίσκο) χωρίς να το εκτυπώσετε. - **Αποθήκευση και εκτύπωση:** Αυτή η λειτουργάι χρησιμοποιείται κατά την ταυτόχρονη εκτύπωση και αποθήκευση του εγγράφου. - **Εκτύπωση σε ουρά:** Η επιλογή αυτή μπορεί να αποβεί χρήσιμη κατά το χειρισμό μεγάλου όγκου δεδομένων. Αν επιλέξετε αυτήν τη ρύθμιση, το έγγραφο μεταφέρεται στην ουρά εκτύπωσης της προαιρετικής μνήμης ή της συσκευής μαζικής αποθήκευσης (σκληρό δίσκο) και, στη συνέχεια, εκτυπώνεται από εκεί, μειώνοντας το φόρτο εργασίας του υπολογιστή. - **Πρόγραμμα εκτύπωσης:** Επιλέξτε αυτήν τη ρύθμιση για να εκτυπώσετε το έγγραφο σε συγκεκριμένη ώρα.

Λειτουργίες εκτύπωσης

Στοιχείο	Περιγραφή
Print Mode[b]	• **Όνομα εργασίας:** Η επιλογή αυτή χρησιμοποιείται όταν πρέπει να βρείτε ένα αποθηκευμένο αρχείο χρησιμοποιώντας τον πίνακα ελέγχου. • **Αναγνωριστικό χρήστη:** Η επιλογή αυτή χρησιμοποιείται όταν πρέπει να βρείτε ένα αποθηκευμένο αρχείο χρησιμοποιώντας τον πίνακα ελέγχου. Το όνομα χρήστη εμφανίζεται αυτόματα ως το όνομα χρήστη που χρησιμοποιείτε για να συνδεθείτε στα Windows. • **Καταχωρήστε κωδικό πρόσβασης:** Αν η **Ιδιότητα** του εγγράφου που επιλέξατε είναι ασφαλής, πρέπει να εισαγάγετε τον κωδικό πρόσβασης για το έγγραφο. Αυτή η επιλογή χρησιμοποιείται για τη φόρτωση ενός αποθηκευμένου αρχείου χρησιμοποιώντας τον πίνακα ελέγχου. • **Επιβεβαιώστε τον κωδικό πρόσβασης :** Πληκτρολογήστε ξανά τον κωδικό πρόσβασης για να τον επιβεβαιώσετε.
Αντιστοίχιση εργασίας[b]	Η επιλογή αυτή σας επιτρέπει να εκτυπώνετε με την άδεια που διαθέτετε. • **User permission:** Αν κάνετε αυτή την επιλογή, μόνο χρήστες με άδεια χρήστη μπορούν να εκκινήσουν μια εργασία εκτύπωσης. • **Group permission:** Αν κάνετε αυτή την επιλογή, μόνο ομάδες με άδεια ομάδας μπορούν να εκκινήσουν μια εργασία εκτύπωσης. • Επιλέξτε το μενού **Βοήθεια** ή πατήστε **F1** στο πληκτρολόγιο και κάντε κλικ σε οποιαδήποτε επιλογή για την οποία θέλετε περισότερες πληροφορίες (βλ. “Χρήση της βοήθειας” στη σελίδα 61). • Οι διαχειριστές μπορούν να ενεργοποιήσουν την αντιστοίχιση εργασιών και να διαμορφώσουν τις ρυθμίσεις άδειας στον πίνακα ελέγχου ή στο SyncThru™ Web Admin Service.

a. Αυτή η επιλογή δεν είναι διαθέσιμη όταν χρησιμοποιείτε πρόγραμμα οδήγησης XPS.
b. Δεν υποστηρίζεται για το M382xD.

Χρήση του Βοηθητικού προγράμματος “Απευθείας εκτύπωση”

- Αυτή η λειτουργία δεν υποστηρίζεται στο M382xD.
- Το πρόγραμμα Βοηθητικού προγράμματος “Απευθείας εκτύπωση” ενδέχεται να μην είναι διαθέσιμο, ανάλογα με το μοντέλο ή τον προαιρετικό εξοπλισμό (βλ. “Λογισμικό” στη σελίδα 8).
- Διαθέσιμο μόνο για χρήστες του λειτουργικού συστήματος Windows.

Τι είναι το Βοηθητικού προγράμματος “Απευθείας εκτύπωση”

Το Βοηθητικού προγράμματος “Απευθείας εκτύπωση” είναι ένα πρόγραμμα που στέλνει τα αρχεία PDF απευθείας στο μηχάνημά σας χωρίς να χρειάζεται να ανοίξετε το αρχείο.

Για να εγκαταστήσετε αυτό το πρόγραμμα:

Κάντε λήψη του λογισμικού από τον ιστότοπο της Samsung και στη συνέχεια αποσυμπιέστε και εγκαταστήστε το: (http://www.samsung.com > εύρεση του προϊόντος σας > υποστήριξη ή λήψεις).

- Δεν μπορείτε να εκτυπώσετε αρχεία PDF στα οποία υπάρχει περιορισμός. Απενεργοποιήστε τη λειτουργία περιορισμού εκτύπωσης και δοκιμάστε να εκτυπώσετε ξανά.
- Δεν μπορείτε να εκτυπώσετε αρχεία PDF στα οποία υπάρχει περιορισμός με κωδικό πρόσβασης. Απενεργοποιήστε τη λειτουργία κωδικού πρόσβασης και δοκιμάστε να εκτυπώσετε ξανά.
- Το αν κάποιο αρχείο PDF μπορεί να εκτυπωθεί με το Βοηθητικού προγράμματος “Απευθείας εκτύπωση” εξαρτάται από τον τρόπο δημιουργίας του αρχείου PDF.
- Το Βοηθητικού προγράμματος “Απευθείας εκτύπωση” υποστηρίζει την έκδοση PDF 1.7 και μικρότερη. Για μεγαλύτερη έκδοση, πρέπει να ανοίξετε το αρχείο για να το εκτυπώσετε.

Εκτύπωση

Υπάρχουν διάφοροι τρόποι με τους οποίους μπορείτε να εκτυπώσετε χρησιμοποιώντας το Βοηθητικού προγράμματος “Απευθείας εκτύπωση”.

1 Στο μενού **Έναρξη**, επιλέξτε **Προγράμματα** ή **Όλα τα προγράμματα**.

•Για Windows 8, από την επιλογή **Charms(Σύμβολα)**, επιλέξτε **Αναζήτηση** > **Apps(Εφαρμογές)**.

2 Βρείτε **εκτυπωτή Samsung** > **Βοηθητικού προγράμματος “Απευθείας εκτύπωση”**.

3 Επιλέξτε το μηχάνημά σας από την αναπτυσσόμενη λίστα **Επιλογή εκτυπωτή** και κάντε κλικ στο **Αναζήτηση**.

4 Επιλέξτε το αρχείο που θέλετε να εκτυπώσετε και κάντε κλικ στο **Άνοιγμα**.

Το αρχείο έχει προστεθεί στην περιοχή **Επιλογή αρχείων**.

5 Προσαρμόστε τις ρυθμίσεις του μηχανήματος ανάλογα με τις ανάγκες σας.

6 Κάντε κλικ στο **Εκτύπωση**. Το επιλεγμένο αρχείο PDF αποστέλλεται στο μηχάνημα.

Χρήση του μενού που εμφανίζεται με δεξί κλικ

1 Κάντε δεξί κλικ στο αρχείο PDF που θέλετε να εκτυπώσετε και επιλέξτε **Απευθείας εκτύπωση**.

Εμφανίζεται το παράθυρο Βοηθητικού προγράμματος “Απευθείας εκτύπωση” και το αρχείο PDF έχει προστεθεί.

2 Επιλέξτε το μηχάνημα που θα χρησιμοποιήσετε.

3 Να προσαρμόσετε τις ρυθμίσεις του μηχανήματος.

4 Κάντε κλικ στο **Εκτύπωση**. Το επιλεγμένο αρχείο PDF αποστέλλεται στο μηχάνημα.

Εκτύπωση σε Mac

Ορισμένες δυνατότητες ίσως να μην είναι διαθέσιμες ανάλογα με το μοντέλο ή τις επιλογές. Σημαίνει πως δεν υποστηρίζονται οι δυνατότητες.

Εκτύπωση ενός εγγράφου

Όταν εκτυπώνετε σε Mac, πρέπει να ελέγχετε τις ρυθμίσεις του προγράμματος οδήγησης εκτύπωσης σε κάθε εφαρμογή που χρησιμοποιείτε. Ακολουθήστε τα παρακάτω βήματα για να εκτυπώσετε από Mac:

1 Ανοίξτε το έγγραφο που θα εκτυπώσετε.

2 Ανοίξτε το μενού **File** και επιλέξτε **Page Setup** (σε ορισμένες εφαρμογές **Document Setup**).

3 Επιλέξτε το μέγεθος, τον προσανατολισμό, την κλίμακα του χαρτιού και λοιπές επιλογές, και βεβαιωθείτε ότι το μηχάνημά σας είναι επιλεγμένο. Κάντε κλικ στο **OK**.

4 Ανοίξτε το μενού **File** και κάντε κλικ στο **Print**.

5 Επιλέξτε τον αριθμό των αντιτύπων και ορίστε τις σελίδες που θα εκτυπώσετε.

6 Κάντε κλικ στο κουμπί **Print**.

Αλλαγή ρυθμίσεων εκτυπωτή

Μπορείτε να χρησιμοποιήσετε προηγμένες επιλογές εκτύπωσης.

Ανοίξτε μια εφαρμογή και επιλέξτε **Print** στο μενού **File**. Το όνομα του μηχανήματος που εμφανίζεται στο παράθυρο ιδιοτήτων του εκτυπωτή ενδέχεται να διαφέρει ανάλογα με το μηχάνημα που χρησιμοποιείτε. Εκτός από το όνομα, η μορφή του παραθύρου ιδιοτήτων εκτυπωτή μοιάζει με τα παρακάτω.

Εκτύπωση πολλαπλών σελίδων σε ένα φύλλο

Μπορείτε να εκτυπώσετε περισσότερες από μία σελίδες σε ένα φύλλο χαρτί. Έτσι έχετε τη δυνατότητα να εκτυπώνετε αντίγραφα σε πρόχειρη μορφή με μικρό κόστος.

1 Ανοίξτε μια εφαρμογή και επιλέξτε **Print** στο μενού **File**.

2 Επιλέξτε **Layout** από την αναπτυσσόμενη λίστα κάτω από **Orientation**. Επιλέξτε τον αριθμό των σελίδων που θέλετε να εκτυπώσετε σε ένα φύλλο χαρτί από την αναπτυσσόμενη λίστα **Pages per Sheet**.

3 Επιλέξτε τις άλλες επιλογές που θα χρησιμοποιήσετε.

4 Κάντε κλικ στο κουμπί **Print**.

Το μηχάνημα θα εκτυπώσει τον επιλεγμένο αριθμό σελίδων που θα εκτυπώσετε σε ένα φύλλο χαρτί.

Εκτύπωση και στις δύο όψεις του χαρτιού

Ορισμένες δυνατότητες ίσως να μην είναι διαθέσιμες ανάλογα με το μοντέλο ή τις επιλογές. Σημαίνει πως δεν υποστηρίζονται οι δυνατότητες (βλ. “Λειτουργία ποικιλίας” στη σελίδα 11).

Πριν να εκτυπώσετε με τη λειτουργία διπλής όψης, αποφασίστε σε ποια πλευρά θα γίνει η βιβλιοδεσία του ολοκληρωμένου εγγράφου. Οι επιλογές βιβλιοδεσίας είναι οι εξής:

- **Long-Edge Binding:** Η επιλογή αυτή είναι η διάταξη που χρησιμοποιείται συνήθως για βιβλία.
- **Short-Edge Binding:** Η επιλογή αυτή είναι ο τύπος που χρησιμοποιείται συχνά στα ημερολόγια.

1 Στην εφαρμογή Mac που χρησιμοποιείτε, επιλέξτε **Print** από το μενού **File**.

2 Επιλέξτε **Layout** από την αναπτυσσόμενη λίστα κάτω από **Orientation**.

3 Επιλέξτε μια κατεύθυνση βιβλιοδεσίας από τη ρύθμιση **Two-Sided**.

4 Επιλέξτε τις άλλες επιλογές που θα χρησιμοποιήσετε.

5 Κάντε κλικ στο **Print** και το μηχάνημα θα εκτυπώνει και στις δύο όψεις του χαρτιού.

Αν θέλετε να εκτυπώσετε περισσότερα από 2 αντίγραφα, το πρώτο και το δεύτερο αντίγραφο ενδέχεται να εκτυπωθούν στο ίδιο χαρτί. Αποφύγετε την εκτύπωση στις δύο όψεις του χαρτιού όταν εκτυπώνετε περισσότερα από 1 αντίγραφο.

Χρήση της βοήθειας

Κάντε κλικ στο ερωτηματικό στην κάτω αριστερή γωνία του παραθύρου και μετά κάντε κλικ στο θέμα για το οποίο θέλετε να μάθετε περισσότερα. Στη συνέχεια, εμφανίζεται ένα αναδυόμενο παράθυρο με πληροφορίες σχετικά με τις λειτουργίες της ρύθμισης που παρέχεται από το πρόγραμμα οδήγησης.

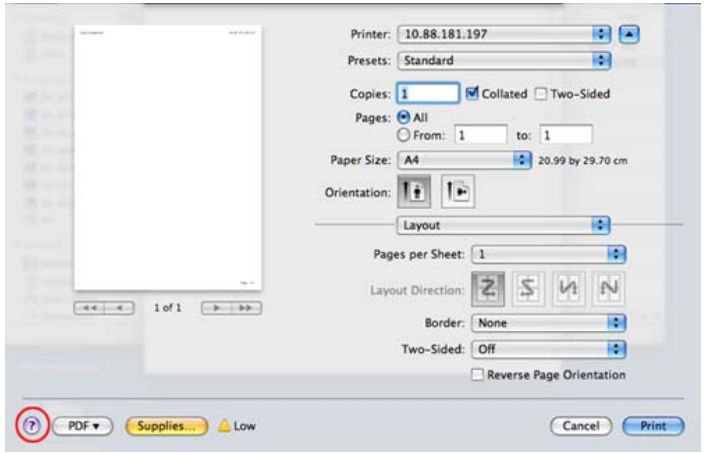

Εκτύπωση σε Linux

Ορισμένες δυνατότητες ίσως να μην είναι διαθέσιμες ανάλογα με το μοντέλο ή τις επιλογές. Σημαίνει πως δεν υποστηρίζονται οι δυνατότητες.

Λειτουργίες εκτύπωσης

Εκτύπωση από εφαρμογές

Μπορείτε να εκτυπώσετε από πολλές εφαρμογές Linux χρησιμοποιώντας το σύστημα Common UNIX Printing System (CUPS). Μπορείτε να χρησιμοποιήσετε τον εκτυπωτή σας από κάθε τέτοια εφαρμογή.

1. Ανοίξτε το έγγραφο που θα εκτυπώσετε.
2. Ανοίξτε το μενού **File** και επιλέξτε **Page Setup** (σε ορισμένες εφαρμογές **Print Setup**).
3. Επιλέξτε το μέγεθος χαρτιού, τον προσανατολισμό και βεβαιωθείτε ότι έχετε επιλέξει το μηχάνημά σας. Κάντε κλικ στο **Apply**.
4. Ανοίξτε το μενού **File** και κάντε κλικ στο **Print**.
5. Επιλέξτε το μηχάνημά σας για να εκτυπώσετε.
6. Επιλέξτε τον αριθμό των αντιτύπων και ορίστε τις σελίδες που θα εκτυπώσετε.
7. Αν χρειαστεί αλλάξτε άλλες επιλογές εκτύπωσης σε κάθε καρτέλα.
8. Κάντε κλικ στο κουμπί **Print**.

Η αυτόματη εκτύπωση διπλής όψης ενδέχεται να μην είναι διαθέσιμη ανάλογα με τα μοντέλα. Εναλλακτικά, μπορείτε να χρησιμοποιήσετε το σύστημα εκτύπωσης lpr ή άλλες εφαρμογές για εκτύπωση μονών/ζυγών σελίδων (βλ. “Λειτουργίες κατά μοντέλα” στη σελίδα 8).

Εκτύπωση αρχείων

Μπορείτε να εκτυπώσετε αρχεία κειμένου, εικόνας, pdf στο μηχάνημά σας χρησιμοποιώντας το πρότυπο CUPS, απευθείας από το περιβάλλον γραμμής εντολών. Το βοηθητικό πρόγραμμα CUPS lp ή lpr σας δίνει τη δυνατότητα να το κάνετε. Μπορείτε να εκτυπώσετε αυτά τα αρχεία χρησιμοποιώντας την παρακάτω μορφή εντολής.

"lp -d <printer name> -o <option> <file name>"

Ανατρέξτε στη σελίδα lp ή lpr στο σύστημά σας για περισσότερες πληροφορίες.

Ρύθμιση ιδιοτήτων εκτυπωτή

Χρησιμοποιώντας το παράθυρο **Printer Properties**, στο οποίο έχετε πρόσβαση από το παράθυρο **Printers configuration**, μπορείτε να αλλάξετε τις διάφορες ιδιότητες με τις οποίες λειτουργεί το μηχάνημα όταν το χρησιμοποιείτε ως εκτυπωτή.

1 Ανοίξτε το **Unified Driver Configurator**.

Αν χρειαστεί, μεταβείτε στο **Printers configuration**.

2 Επιλέξτε το μηχάνημά σας από τη λίστα με τους διαθέσιμους εκτυπωτές και κάντε κλικ στο **Properties**.

3 Εμφανίζεται το παράθυρο **Printer Properties**.

Στο επάνω μέρος του παραθύρου εμφανίζονται οι εξής πέντε καρτέλες:

- **General:** Σας επιτρέπει την αλλαγή της θέσης και του ονόματος του εκτυπωτή. Το όνομα που καταχωρείται σε αυτήν την καρτέλα εμφανίζεται στη λίστα εκτυπωτών στο **Printers configuration**.
- **Connection:** Σας επιτρέπει την προβολή ή επιλογή άλλης θύρας. Αν αλλάξετε τη σύνδεση του μηχανήματος, από USB σε παράλληλη σύνδεση ή το αντίστροφο, ενώ χρησιμοποιείται το μηχάνημα, θα πρέπει να ορίσετε εκ νέου τις ρυθμίσεις της θύρας του μηχανήματος σε αυτήν την καρτέλα.
- **Driver:** Επιτρέπει την προβολή ή την επιλογή άλλου προγράμματος οδήγησης μηχανήματος. Κάνοντας κλικ στο **Options**, μπορείτε να ορίσετε τις προεπιλεγμένες ρυθμίσεις της συσκευής.
- **Jobs:** Εμφανίζει τη λίστα με τις εργασίες εκτύπωσης. Κάντε κλικ στο κουμπί **Cancel job** για να ακυρώσετε την επιλεγμένη εργασία και επιλέξτε το πλαίσιο ελέγχου **Show completed jobs** για να δείτε προηγούμενες εργασίες στη λίστα εργασιών.
- **Classes:** Εμφανίζει την κατηγορία στην οποία ανήκει το μηχάνημά σας. Κάντε κλικ στο **Add to Class** για να προσθέσετε το μηχάνημά σας σε συγκεκριμένη κατηγορία ή κάντε κλικ στο **Remove from Class** για να αφαιρέσετε το μηχάνημα από την επιλεγμένη κατηγορία.

4 Κάντε κλικ στο **OK** για εφαρμογή των αλλαγών και κλείστε το παράθυρο **Printer Properties**.

Εκτύπωση σε Unix

Ορισμένες δυνατότητες ίσως να μην είναι διαθέσιμες ανάλογα με το μοντέλο ή τις επιλογές. Σημαίνει πως δεν υποστηρίζονται οι δυνατότητες (βλ. “Λειτουργίες κατά μοντέλα” στη σελίδα 8).

Εκτέλεση εργασίας εκτύπωσης

Αφού εγκαταστήσετε τον εκτυπωτή, επιλέξτε το αρχείο εικόνας, κειμένου ή PS που θέλετε να εκτυπώσετε.

1 Εκτελέστε την εντολή “**printui <file_name_to_print>**”.

Για παράδειγμα, αν θέλετε να εκτυπώσετε το “**document1**”

printui document1

Έτσι ανοίγει το πρόγραμμα οδήγησης εκτυπωτή UNIX **Print Job Manager**, όπου ο χρήστης μπορεί να ορίσει διάφορες επιλογές εκτύπωσης.

2 Επιλέξτε έναν εκτυπωτή που έχει ήδη προστεθεί.

3 Ορίστε τις επιλογές εκτύπωσης από το παράθυρο, όπως **Page Selection**.

4 Επιλέξτε πόσα αντίτυπα θέλετε στο **Number of Copies**.

Για να αξιοποιήσετε τις λειτουργίες του εκτυπωτή που παρέχονται από το πρόγραμμα εκτυπωτή, πατήστε **Properties**.

5 Πατήστε **OK** για να ξεκινήσει η εργασία εκτύπωσης.

Αλλαγή των ρυθμίσεων του μηχανήματος

Το πρόγραμμα οδήγησης εκτυπωτή UNIX **Print Job Manager** όπου ο χρήστης μπορεί να ορίσει τις διάφορες επιλογές εκτύπωσης στο **Properties**.

Μπορούν να χρησιμοποιούνται και τα παρακάτω πλήκτρα συντόμευσης: “H” για **Help** (βοήθεια), “O” για **OK**, “A” για **Apply** (εφαρμογή) και “C” για **Cancel** (ακύρωση).

Καρτέλα General

- **Paper Size:** Ορίστε ως μέγεθος χαρτιού το A4, Letter ή άλλο μέγεθος χαρτιού, ανάλογα με τις απαιτήσεις σας.
- **Paper Type:** Επιλέξτε τον τύπο του χαρτιού. Οι επιλογές που είναι διαθέσιμες στο πλαίσιο λίστας είναι **Printer Default**, **Plain** και **Thick**.
- **Paper Source:** Επιλέξτε από ποιο δίσκο θα χρησιμοποιηθεί το χαρτί. Η προεπιλογή είναι **Auto Selection**.
- **Orientation:** Επιλέξτε την κατεύθυνση που θα έχουν οι πληροφορίες που θα εκτυπωθούν στη σελίδα.
- **Duplex:** Εκτυπώστε στις δύο πλευρές το χαρτιού, αν θέλετε να εξοικονομήσετε χαρτί.

Η αυτόματη εκτύπωση διπλής όψης ενδέχεται να μην είναι διαθέσιμη ανάλογα με τα μοντέλα. Εναλλακτικά, μπορείτε να χρησιμοποιήσετε το σύστημα εκτύπωσης lpr ή άλλες εφαρμογές για εκτύπωση μονών/ζυγών σελίδων.

- **Multiple pages:** Εκτύπωση πολλών σελίδων σε μία πλευρά του χαρτιού.
- **Page Border:** Επιλέξτε οποιοδήποτε από τα στυλ περιγραμμάτων (π.χ. **Single-line hairline**, **Double-line hairline**).

Καρτέλα Image

Στην καρτέλα αυτή, μπορείτε να ρυθμίσετε τη φωτεινότητα, την ανάλυση ή τη θέση μιας εικόνας στο έγγραφό σας.

Καρτέλα Text

Ορίστε το περιθώριο του χαρακτήρα, το διάστιχο ή τις στήλες του εκτυπωμένου αντιτύπου.

Καρτέλα Margins

- **Use Margins:** Ορίστε τα περιθώρια για το έγγραφο. Ως προεπιλογή, δεν είναι ενεργοποιημένα τα περιθώρια. Ο χρήστης μπορεί να αλλάξει τις ρυθμίσεις περιθωρίων αλλάζοντας τις τιμές στα αντίστοιχα πεδία. Οι προεπιλεγμένες τιμές εξαρτώνται από το επιλεγμένο μέγεθος χαρτιού.
- **Unit:** Αλλάξτε τις μονάδες σε στιγμές, ίντσες ή εκατοστά.

Καρτέλα Printer-Specific Settings

Υπάρχουν διάφορες επιλογές στα πλαίσια **JCL** και **General** για να προσαρμόσετε τις διάφορες ρυθμίσεις. Οι επιλογές αυτές είναι διαφορετικές για κάθε εκτυπωτή και εξαρτώνται από το αρχείο PPD.

Χρήση προαιρετικών λειτουργιών συσκευής

- Αυτή η λειτουργία δεν υποστηρίζεται στο M382xD.
- Μερικές δυνατότητες ενδέχεται να μην είναι διαθέσιμες, ανάλογα με το μοντέλο ή τον προαιρετικό εξοπλισμό (βλ. “Λειτουργία ποικιλίας” στη σελίδα 11).

Από το πρόγραμμα οδήγησης εκτυπωτή

Αν εγκαταστήσετε την προαιρετική συσκευή, μπορείτε να χρησιμοποιήσετε προηγμένες λειτουργίες εκτύπωσης, όπως να δημιουργήσετε δοκίμια μιας εργασίας και να εκτυπώσετε μια εργασία ως ιδιωτική στο παράθυρο **Εκτύπωση**. Επιλέξτε τη μαζική αποθήκευση (σκληρό δίσκο) ή το δίσκο RAM στο **Επιλογές συσκευής** και στη συνέχεια μπορείτε να επιλέξετε τις διάφορες δυνατότητες από τη **Λειτουργία εκτύπωσης** (βλ. “Ρύθμιση Επιλογές συσκευής” στη σελίδα 84).

1. Ανοίξτε το έγγραφο που θέλετε να εκτυπώσετε.
2. Επιλέξτε **Εκτύπωση** από το μενού **Αρχείο**. Εμφανίζεται το παράθυρο **Εκτύπωση**.
3. Επιλέξτε το πρόγραμμα οδήγησης εκτυπωτή από τη λίστα **Επιλογή εκτυπωτή**.

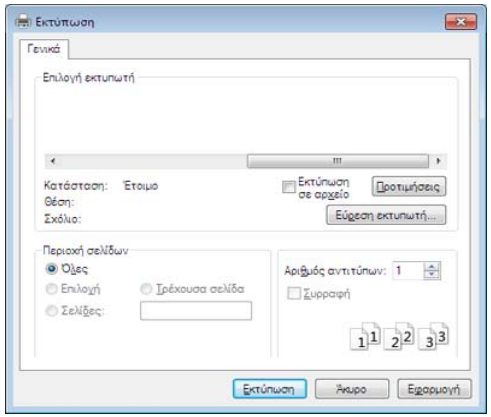

4. Κάντε κλικ στο **Ιδιότητες** ή στο **Προτιμήσεις**.
5. Κάντε κλικ σε κάθε καρτέλα και επιλέξτε **Λειτουργία εκτύπωσης**.
6. Πραγματοποιήστε την επιλογή που θέλετε (βλ. “Κατανόηση των ειδικών λειτουργιών εκτύπωσης” στη σελίδα 245).

Από τον πίνακα ελέγχου

Εάν το μηχάνημά σας έχει προαιρετική μαζική αποθήκευση (σκληρό δίσκο) ή προαιρετική μνήμη RAM, μπορείτε να χρησιμοποιήσετε αυτές τις δυνατότητες από το κουμπί (**Μενού**) > **System Setup** > **Job Management**.

Ή

Χρήση προαιρετικών λειτουργιών συσκευής

Για το μοντέλο με οθόνη αφής, επιλέξτε  (**Job Status**) > στην οθόνη αφής.

Ενδέχεται κάποια μενού να μην εμφανιστούν στην οθόνη ανάλογα με τις επιλογές ή τα μοντέλα. Σε αυτή την περίπτωση, δεν ισχύει για το μηχάνημά σας.

- **Active Job:** Όλες οι εργασίες εκτύπωσης που είναι σε αναμονή παρατίθενται στην ουρά αναμονής ενεργών εργασιών με τη σειρά που τις στείλατε στον εκτυπωτή. Μπορείτε να διαγράψετε μια εργασία από την ουρά πριν εκτυπωθεί ή να προωθήσετε μια εργασία ώστε να εκτυπωθεί νωρίτερα.
- **Secured Job:** Μπορείτε να εκτυπώσετε ή να διαγράψετε μια ασφαλή εργασία. Εμφανίζει τη λίστα ασφαλών εργασιών που έχει ορίσει ο χρήστης στο πρόγραμμα οδήγησης. Πρέπει να εισαγάγετε το όνομα χρήστη και τον κωδικό πρόσβασης που έχουν οριστεί στο πρόγραμμα οδήγησης.
- **Stored Job:** Μπορείτε να εκτυπώσετε ή να διαγράψετε μια αποθηκευμένη εργασία.
- **Filing Policy:** Μπορείτε να επιλέξετε τη στρατηγική δημιουργίας του ονόματος αρχείου πριν εκτελέσετε την εργασία μέσω της προαιρετικής μνήμης. Αν στην προαιρετική μνήμη υπάρχει ήδη κάποιο αρχείο με το όνομα που θέλετε να εισαγάγετε, μπορείτε να μετονομάσετε ή να αντικαταστήσετε το αρχείο (Για το M402xNX, επιλέξτε  (**Setup**) > **System** > **File Policy** στην οθόνη αφής).

5. Χρήσιμα εργαλεία διαχείρισης

Το κεφάλαιο αυτό παρουσιάζει τα εργαλεία διαχείρισης που παρέχονται για να μπορέσετε να αξιοποιήσετε όλες τις δυνατότητες του μηχανήματός σας.

- **Πρόσβαση σε εργαλεία διαχείρισης** 264
- **Easy Capture Manager** 265
- **Samsung AnyWeb Print** 266
- **Easy Eco Driver** 267
- **Χρήση του SyncThru™ Web Service** 268
- **Χρήση του Samsung Easy Printer Manager** 272
- **Χρήση του Κατάσταση εκτυπωτή Samsung** 276
- **Χρήση του Samsung Printer Experience** 278
- **Χρήση του Linux Unified Driver Configurator** 285

Πρόσβαση σε εργαλεία διαχείρισης

Η Samsung παρέχει μια σειρά από εργαλεία διαχείρισης για τους εκτυπωτές Samsung.

1. Βεβαιωθείτε ότι το μηχάνημα είναι συνδεδεμένο με τον υπολογιστή και είναι ενεργοποιημένο.
2. Στο μενού Έναρξη, επιλέξτε **Προγράμματα** ή **Όλα τα προγράμματα**.

   •Για τα Windows 8, από την επιλογή **Charms(Σύμβολα)**, επιλέξτε **Αναζήτηση** > **Apps(Εφαρμογές)**.
3. Βρείτε το **εκτυπωτή Samsung**.
4. Κάτω από τους **εκτυπωτή Samsung**, μπορείτε να δείτε τα εγκατεστημένα εργαλεία διαχείρισης.
5. Κάντε κλικ στο εργαλείο διαχείρισης που θέλετε να χρησιμοποιήσετε.

- Αφού εγκαταστήσετε το πρόγραμμα οδήγησης, για μερικά εργαλεία διαχείρισης, μπορείτε να αποκτήσετε πρόσβαση σε αυτά απευθείας από το μενού **Έναρξη** > **Προγράμματα** ή **Όλα τα προγράμματα**.
- Για Windows 8, αφού εγκαταστήσετε το πρόγραμμα οδήγησης, για μερικά εργαλεία διαχείρισης, μπορείτε να αποκτήσετε πρόσβαση σε αυτά απευθείας από την οθόνη **Έναρξη** κάνοντας κλικ στο αντίστοιχο τετράγωνο.

Easy Capture Manager

- Αυτή η δυνατότητα ενδέχεται να μην είναι διαθέσιμη, ανάλογα με το μοντέλο ή τον προαιρετικό εξοπλισμό (βλ. “Λογισμικό” στη σελίδα 8).
- Διαθέσιμο μόνο για χρήστες του λειτουργικού συστήματος Windows (βλ. “Λογισμικό” στη σελίδα 8).

Καταγράψτε την οθόνη σας και εκκινήστε το Easy Capture Manager πατώντας απλά το πλήκτρο Print Screen. Μπορείτε τώρα να εκτυπώσετε εύκολα την οθόνη που έχετε καταγράψει όπως έχει καταγραφεί ή υποστεί επεξεργασία.

Samsung AnyWeb Print

- Αυτή η δυνατότητα ενδέχεται να μην είναι διαθέσιμη, ανάλογα με το μοντέλο ή τον προαιρετικό εξοπλισμό (βλ. “Λογισμικό” στη σελίδα 8).
- Διαθέσιμο μόνο για χρήστες του λειτουργικού συστήματος Windows και Mac (βλ. “Λογισμικό” στη σελίδα 8).

Αυτό το εργαλείο σάς επιτρέπει να κάνετε λήψη στην οθόνη, προεπισκόπηση, απόρριψη και εκτύπωση σελίδων του Windows Internet Explorer με περισσότερη ευκολία σε σχέση με το απλό πρόγραμμα.

Κάντε λήψη του λογισμικού από τον ιστότοπο της Samsung και στη συνέχεια αποσυμπιέστε και εγκαταστήστε το: (http://www.samsung.com > εύρεση του προϊόντος σας > υποστήριξη ή λήψεις).

Easy Eco Driver

- Αυτή η δυνατότητα ενδέχεται να μην είναι διαθέσιμη, ανάλογα με το μοντέλο ή τον προαιρετικό εξοπλισμό (βλ. “Λογισμικό” στη σελίδα 8).
- Διαθέσιμο μόνο για χρήστες του λειτουργικού συστήματος Windows (βλ. “Λογισμικό” στη σελίδα 8).

Με το Easy Eco Driver, μπορείτε να χρησιμοποιήσετε λειτουργίες οικονομίας για την εξοικονόμηση χαρτιού και τόνερ πριν την εκτύπωση. Για να χρησιμοποιήσετε αυτή την εφαρμογή, πρέπει να επιλέξετε το πλαίσιο **Ιδιότητες εκτυπωτή** > καρτέλα**Βασικό** > **Εκκίν. του Easy Eco Driver πριν την εκτ.**.

Αν δεν έχετε επιλέξει το πλαίσιο **Εκκίν. του Easy Eco Driver πριν την εκτ.** στις ιδιότητες εκτυπωτή αλλά θέλετε να χρησιμοποιήσετε το Easy Eco Driver, επιλέξτε **Προεπισκόπηση οικονομικής εκτύπωσης** στην καρτέλα **Αγαπημένα** κάθε φορά που εκτυπώνετε.

Το Easy Eco Driver σας επιτρέπει επίσης να εκτελέσετε απλές λειτουργίες επεξεργασίας όπως είναι η αφαίρεση εικόνων και κειμένου και άλλα. Μπορείτε να αποθηκεύσετε τις συχνά χρησιμοποιούμενες ρυθμίσεις ως προεπιλογή.

Τρόπος χρήσης:

1. Ανοίξτε ένα έγγραφο που θα εκτυπώσετε.
2. Εκτυπώστε το έγγραφο.

   Εμφανίζεται ένα παράθυρο προεπισκόπησης.
3. Διαλέξτε τις επιλογές που θέλετε να χρησιμοποιήσετε στο έγγραφο.

   Μπορείτε να δείτε μια προεπισκόπηση των λειτουργιών που έχετε χρησιμοποιήσει.
4. Κάντε κλικ στο κουμπί **Εκτύπωση**.

Χρήση του SyncThru™ Web Service

- Η έκδοση Internet Explorer 8,0 ή νεότερη έκδοση είναι η ελάχιστη απαίτηση για το SyncThru™ Web Service.
- Η επεξήγηση της υπηρεσίας SyncThru™ Web Service σε αυτόν τον οδηγό χρήσης ενδέχεται να διαφέρει από το μηχάνημά σας, ανάλογα με τις επιλογές ή τα μοντέλα.
- Μόνο για το μοντέλο με δίκτυο (βλ. “Λογισμικό” στη σελίδα 8).

Πρόσβαση στο SyncThru™ Web Service

1 Χρησιμοποιήστε ένα πρόγραμμα περιήγησης του Web, όπως τον Internet Explorer των Windows.

Πληκτρολογήστε τη διεύθυνση IP του εκτυπωτή σας (http://xxx.xxx.xxx.xxx) στο πεδίο διευθύνσεων και πατήστε το πλήκτρο Enter ή κάντε κλικ στο **Μετάβαση**.

2 Ανοίγει η τοποθεσία Web που είναι ενσωματωμένη στο μηχάνημα.

Σύνδεση στο SyncThru™ Web Service

Πριν ορίσετε τις ρυθμίσεις στο SyncThru™ Web Service, πρέπει να συνδεθείτε ως διαχειριστής. Μπορείτε να χρησιμοποιήσετε το SyncThru™ Web Service χωρίς να συνδεθείτε, αλλά δεν θα έχετε πρόσβαση στην καρτέλα **Settings** και την καρτέλα **Security**.

1 Κάντε κλικ στο **Login** επάνω δεξιά στην τοποθεσία Web του SyncThru™ Web Service.

2 Πληκτρολογήστε τα στοιχεία σύνδεσης, που είναι το **ID** και το **Password** και στη συνέχεια κάντε κλικ στο **Login**. Πληκτρολογήστε το παρακάτω προεπιλεγμένο αναγνωριστικό και κωδικό πρόσβασης. Συνιστάται να αλλάξετε τον προεπιλεγμένο κωδικό πρόσβασης για λόγους ασφαλείας.

•ID: admin

•Password: sec00000

Επισκόπηση SyncThru™ Web Service



Ορισμένες καρτέλες ενδέχεται να μην εμφανίζονται, ανάλογα με το μοντέλο σας.

Χρήση του SyncThru™ Web Service

Καρτέλα Information

Η καρτέλα αυτή σας παρέχει γενικές πληροφορίες για το μηχάνημά σας. Μπορείτε να ελέγξετε διάφορα στοιχεία, όπως την ποσότητα τόνερ που απομένει. Επίσης, μπορείτε να εκτυπώσετε αναφορές, π.χ. μια αναφορά σφαλμάτων.

- **Active Alerts:** Εμφανίζει τις ειδοποιήσεις που έχουν παρουσιαστεί στο μηχάνημα και τη σοβαρότητά τους.
- **Supplies:** Εμφανίζει πόσες σελίδες έχουν εκτυπωθεί και την ποσότητα του τόνερ που απομένει στην κασέτα.
- **Usage Counters:** Εμφανίζει το μετρητή χρήσης ανάλογα με τον τύπο εκτύπωσης: μιας όψης και διπλής όψης.
- **Current Settings:** Εμφανίζει πληροφορίες για το μηχάνημα και το δίκτυο.
- **Security Information:** Εμφανίζει τα στοιχεία ασφαλείας του μηχανήματος.
- **Print information:** Αποστέλλει αναφορές όπως αναφορές που σχετίζονται με το σύστημα, διεύθυνση e-mail και αναφορές γραμματοσειρών.

Καρτέλα Settings

Η καρτέλα αυτή σας επιτρέπει να ρυθμίζετε τις παραμέτρους για το μηχάνημά σας και το δίκτυο. Πρέπει να συνδεθείτε ως διαχειριστής για να προβάλετε αυτήν την καρτέλα.

- Καρτέλα **Machine Settings:** Ρυθμίζει επιλογές που παρέχονται από το μηχάνημά σας.
- Καρτέλα **Network Settings:** Εμφανίζει επιλογές για το περιβάλλον του δικτύου. Ρυθμίζει επιλογές όπως το TCP/IP και τα πρωτόκολλα δικτύου.

Καρτέλα Security

Η καρτέλα αυτή σας επιτρέπει να ρυθμίζετε το σύστημα και τις πληροφορίες ασφάλειας δικτύου. Πρέπει να συνδεθείτε ως διαχειριστής για να προβάλετε αυτήν την καρτέλα.

- **System Security:** Ρυθμίζει τις πληροφορίες του διαχειριστή συστήματος και, επίσης, ενεργοποιεί ή απενεργοποιεί λειτουργίες του μηχανήματος.
- **Network Security:** Καθορίζει ρυθμίσεις για HTTP, IPSec, φιλτράρισμα IPv4/IPv6, 802.1x και διακομιστές ελέγχου ταυτότητας.
- **User Access Control:** Μπορείτε να επιλέξετε μεθόδους/λειτουργίες ελέγχου ταυτότητας για τον έλεγχο ταυτότητας χρήστη. Μπορείτε να προσθέσετε/διαγράψετε/τροποποιήσετε το προφίλ χρήστη που χρησιμοποιείτε για τοπικό έλεγχο ταυτότητας.

- **System Log:** Περιέχει ρυθμίσεις που σχετίζονται με την καταγραφή των συμβάντων της συσκευής.

  -**Log Configuration:** Περιέχει ρυθμίσεις που σχετίζονται με την αποθήκευση καταγραφών.

  -**Log Viewer:** Περιέχει επιλογές για την εμφάνιση καταγραφών που αποθηκεύονται τοπικά στη συσκευή.

Καρτέλα Maintenance

Η καρτέλα αυτή σας επιτρέπει να συντηρείτε το μηχάνημα αναβαθμίζοντας τα υλικολογισμικά και ρυθμίζοντας τα στοιχεία επικοινωνίας για να στέλνετε μηνύματα ηλεκτρονικού ταχυδρομείου. Επίσης, μπορείτε να συνδεθείτε στην τοποθεσία Web της Samsung ή να λάβετε προγράμματα οδήγησης επιλέγοντας το μενού **Link**.

- **Firmware Upgrade:** Αναβαθμίστε το υλικολογισμικό του μηχανήματός σας.
- **License Management:** Η διαχείριση άδειας παρέχει ρυθμίσεις για ή ρυθμίσεις από εγκατεστημένες εφαρμογές και άδειες εφαρμογών.
- **Application Management:** Αυτή η λειτουργία διατίθεται μόνο για μοντέλα με οθόνη αφής. Έχετε τη δυνατότητα να διαχειριστείτε εφαρμογές. Επίσης μπορείτε να εγκαταστήσετε νέες εφαρμογές από USB ή URL.
- **Cloning:** Μπορείτε να εισάγετε ή να εξάγετε (μεταφέρετε) διάφορες ρυθμίσεις (ρυθμίσεις μηχανήματος, πληροφορίες δικτύου, κατάλογο διευθύνσεων, κλπ.) μεταξύ συσκευών που διαθέτουν τη δυνατότητα **Cloning** στο SyncThru™ Web Service.
- **Contact Information:** Εμφανίζει τα στοιχεία επικοινωνίας.
- **Link:** Εμφανίζει συνδέσεις σε χρήσιμες ιστοσελίδες από τις οποίες μπορείτε να κάνετε λήψεις ή να δείτε πληροφορίες.

Ρυθμίσεις ειδοποιήσεων μέσω e-mail

Μπορείτε να λαμβάνετε e-mail για την κατάσταση του μηχανήματός σας ενεργοποιώντας αυτήν την επιλογή. Αφότου καθορίσετε πληροφορίες όπως τη διεύθυνση IP, το όνομα κεντρικού υπολογιστή, την ηλεκτρονική διεύθυνση και το διακομιστή SMTP, η κατάσταση του μηχανήματος (έλλειψη στην κασέτα τόνερ ή σφάλμα μηχανήματος) αποστέλλεται αυτόματα στην ηλεκτρονική διεύθυνση συγκεκριμένου ατόμου. Η επιλογή ενδέχεται να χρησιμοποιείται πιο συχνά από διαχειριστή μηχανήματος.

Ενδέχεται κάποια μενού να μην εμφανιστούν στην οθόνη ανάλογα με τις επιλογές ή τα μοντέλα. Σε αυτή την περίπτωση, δεν ισχύει για το μηχάνημά σας.

1 Εκκινήστε ένα πρόγραμμα περιήγησης στο Web, όπως το Internet Explorer των Windows.

Πληκτρολογήστε τη διεύθυνση IP του μηχανήματος (http://xxx.xxx.xxx.xxx) στο πεδίο διευθύνσεων και πατήστε το πλήκτρο Enter ή κάντε κλικ στο **Μετάβαση**.

2 Ανοίγει η τοποθεσία Web που είναι ενσωματωμένη στο μηχάνημα.

3 Στην καρτέλα **Settings** επιλέξτε **Machine Settings** > **E-mail Notification**.

Αν δεν έχετε ρυθμίσει το περιβάλλον του διακομιστή εξερχόμενης αλληλογραφίας, μεταβείτε στο **Settings** > **Network Settings** > **Outgoing Mail Server(SMTP)** για να ρυθμίσετε το περιβάλλον δικτύου πριν ρυθμίσετε τη λειτουργία ειδοποίησης μέσω e-mail.

4 Επιλέξτε το πλαίσιο ελέγχου **Enable** για να χρησιμοποιήσετε το **E-mail Notification**.

5 Κάντε κλικ στο κουμπί **Add** για να προσθέσετε ένα χρήστη για τη λειτουργία ειδοποίησης μέσω e-mail.

Ορίστε το όνομα του παραλήπτη και την ή τις διευθύνσεις e-mail με στοιχεία ειδοποίησης για τα οποία θέλετε να λαμβάνετε ειδοποίηση.

6 Κάντε κλικ στο **Apply**.

Αν το τείχος προστασίας είναι ενεργοποιημένο, η αποστολή του e-mail ενδέχεται να αποτύχει. Στην περίπτωση αυτή, επικοινωνήστε με το διαχειριστή δικτύου.

Ρύθμιση πληροφοριών διαχειριστή συστήματος

Αυτή η ρύθμιση είναι απαραίτητη για να χρησιμοποιηθεί η λειτουργία ειδοποίησης μέσω e-mail.

Ενδέχεται κάποια μενού να μην εμφανιστούν στην οθόνη ανάλογα με τις επιλογές ή τα μοντέλα. Σε αυτή την περίπτωση, δεν ισχύει για το μηχάνημά σας.

1 Εκκινήστε ένα πρόγραμμα περιήγησης στο Web, όπως το Internet Explorer των Windows.

Πληκτρολογήστε τη διεύθυνση IP του μηχανήματος (http://xxx.xxx.xxx.xxx) στο πεδίο διευθύνσεων και πατήστε το πλήκτρο Enter ή κάντε κλικ στο **Μετάβαση**.

2 Ανοίγει η τοποθεσία Web που είναι ενσωματωμένη στο μηχάνημα.

3 Στην καρτέλα **Security**, επιλέξτε **System Security** > **System Administrator**.

4 Καταχωρίστε το όνομα του διαχειριστή, τον αριθμό τηλεφώνου, τον τόπο ή τη διεύθυνση e-mail.

5 Κάντε κλικ στο **Apply**.

Χρήση του Samsung Easy Printer Manager

- Αυτή η δυνατότητα ενδέχεται να μην είναι διαθέσιμη, ανάλογα με το μοντέλο ή τον προαιρετικό εξοπλισμό (βλ. “Λογισμικό” στη σελίδα 8).
- Διαθέσιμο μόνο για χρήστες του λειτουργικού συστήματος Windows και Mac (βλ. “Λογισμικό” στη σελίδα 8).
- Για τα Windows, η έκδοση Internet Explorer 6.0 ή νεότερη είναι η ελάχιστη απαίτηση για το Samsung Easy Printer Manager.

Το Samsung Easy Printer Manager είναι μια εφαρμογή η οποία συνδυάζει τις ρυθμίσεις του μηχανήματος της Samsung σε ένα μέρος. Το Samsung Easy Printer Manager συνδυάζει τις ρυθμίσεις της συσκευής καθώς και τα περιβάλλοντα εκτύπωσης, τις ρυθμίσεις/ενέργειες και την εκτέλεση. Όλες αυτές οι δυνατότητες προσφέρουν μια πύλη για την άνετη χρήση του μηχανήματος της Samsung. Το Samsung Easy Printer Manager παρέχει δύο διαφορετικά περιβάλλοντα χρήστη από τα οποία μπορεί να επιλέξει ο χρήστης: το βασικό περιβάλλον χρήστη και το σύνθετο περιβάλλον χρήστη. Η εναλλαγή ανάμεσα στα δύο περιβάλλοντα χρήστη είναι εύκολη: κάνετε απλά κλικ σε ένα κουμπί.

Κατανόηση του Samsung Easy Printer Manager

Για να ανοίξετε το πρόγραμμα:

Για Windows,

Επιλέξτε **Έναρξη** > **Προγράμματα** ή **Όλα τα προγράμματα** > **Samsung Printers** > **Samsung Easy Printer Manager** > **Samsung Easy Printer Manager**.

Για χρήστες Mac,

Ανοίξτε το φάκελο **Applications** > φάκελος **Samsung** > **Samsung Easy Printer Manager**.

Το περιβάλλον χρήστη του Samsung Easy Printer Manager αποτελείται από διάφορες βασικές ενότητες οι οποίες περιγράφονται στον παρακάτω πίνακα:

Χρήση του Samsung Easy Printer Manager

Το στιγμιότυπο οθόνης ενδέχεται να διαφέρει ανάλογα με το λειτουργικό σύστημα που χρησιμοποιείτε.

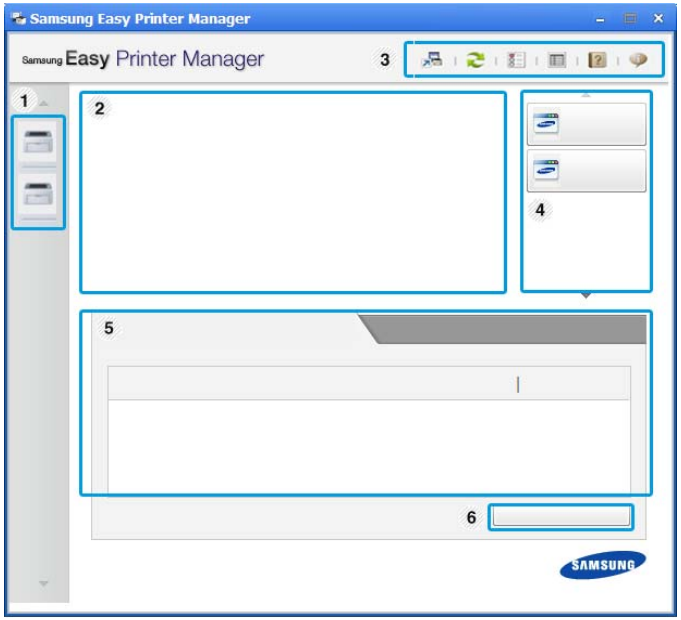

1	Λίστα εκτυπωτών	Η Λίστα εκτυπωτών εμφανίζει τους εκτυπωτές που είναι εγκαταστημένοι στον υπολογιστή σας και εκτυπωτές δικτύου που έχουν προστεθεί μέσω εντοπισμού δικτύου (μόνο στα Windows).
2	Πληροφορίες εκτυπωτή	Αυτή η περιοχή παρέχει γενικές πληροφορίες σχετικά με το μηχάνημα. Μπορείτε να δείτε πληροφορίες όπως το όνομα μοντέλου του μηχανήματος, τη διεύθυνση IP (ή το όνομα Θύρας) και την κατάσταση του μηχανήματος. Μπορείτε να προβάλετε διαδικτυακά τον **Οδηγός χρήσης**. **Κουμπί αντιμετώπισης προβλημάτων:** Το κουμπί αυτό ανοίγει τον **Οδηγού αντιμετώπισης προβλημάτων** όταν παρουσιαστεί σφάλμα. Μπορείτε να ανοίξετε απευθείας την απαραίτητη ενότητα του παρόντος οδηγού χρήσης.
3	Πληροφορίες εφαρμογής	Περιλαμβάνει συνδέσεις για την αλλαγή στις ρυθμίσεις για προχωρημένους (αλλαγή διεπαφής χρήστη), την ανανέωση, τις ρυθμίσεις προτιμήσεων, τη σύνοψη, τη βοήθεια και τις πληροφορίες για την εφαρμογή. Το κουμπί χρησιμεύει για την αλλαγή του περιβάλλοντος χρήστη στο **περιβάλλον χρήστη ρυθμίσεων για προχωρημένους** (βλ. “Επισκόπηση περιβάλλοντος χρήστη ρυθμίσεων για προχωρημένους” στη σελίδα 274).

4	Γρήγορες συνδέσεις	Εμφανίζει τις **Γρήγοροι σύνδεσμοι** σε συγκεκριμένες λειτουργίες του μηχανήματος. Αυτή η ενότητα περιλαμβάνει επίσης συνδέσεις σε εφαρμογές στις ρυθμίσεις για προχωρημένους. Εάν συνδέσετε το μηχάνημά σας σε ένα δίκτυο, ενεργοποιείται το εικονίδιο SyncThru™ Web Service.
5	Περιοχή περιεχομένων	Εμφανίζει πληροφορίες σχετικά με το επιλεγμένο μηχάνημα, τη στάθμη τόνερ που απομένει και το χαρτί. Οι πληροφορίες θα διαφέρουν ανάλογα με το μηχάνημα που έχει επιλεγεί. Ορισμένα μηχανήματα δεν διαθέτουν αυτήν τη λειτουργία.
6	Παραγγελία υλικών	Κάντε κλικ στο κουμπί **Παραγγελία** στο παράθυρο παραγγελίας αναλωσίμων. Μπορείτε να παραγγείλετε ανταλλακτικό κασέτας(-ών) τόνερ online.

Έπιλέξτε το μενού **Βοήθεια** από το παράθυρο και κάντε κλικ σε οποιαδήποτε επιλογή για την οποία θέλετε να μάθετε περισσότερα.

Επισκόπηση περιβάλλοντος χρήστη ρυθμίσεων για προχωρημένους

Το περιβάλλον χρήστη για προχωρημένους προορίζεται για χρήση από τον υπεύθυνο για τη διαχείριση του δικτύου και των μηχανημάτων.

Ενδέχεται κάποια μενού να μην εμφανιστούν στην οθόνη ανάλογα με τις επιλογές ή τα μοντέλα. Σε αυτή την περίπτωση, δεν ισχύει για το μηχάνημά σας.

Ρυθμίσεις συσκευής

Μπορείτε να παραμετροποιήσετε διάφορες ρυθμίσεις του μηχανήματος, όπως εγκατάσταση, χαρτί, διάταξη, προσομοίωση, δίκτυο και πληροφορίες εκτύπωσης.

Ρυθμίσεις ειδοποιήσεων (μόνο στα Windows)

Αυτό το μενού περιλαμβάνει ρυθμίσεις που σχετίζονται με την ειδοποίηση για σφάλματα.

- **Ειδοποίηση εκτυπωτή:** Παρέχει ρυθμίσεις που σχετίζονται με το πότε θα λαμβάνονται ειδοποιήσεις.
- **Ειδοποίηση ηλεκτρονικού ταχυδρομείου:** Παρέχει επιλογές σχετικά με τη λήψη ειδοποιήσεων μέσω email.
- **Ιστορικό ειδοποιήσεων:** Παρέχει ένα ιστορικών ειδοποιήσεων για τη συσκευή και το τόνερ.

Αντιστοίχιση εργασίας

Παρέχει ερωτήματα πληροφοριών ορίων για τον καθορισμένο χρήστη αντιστοίχισης εργασίας. Αυτές οι πληροφορίες ορίων μπορούν να δημιουργηθούν και να εφαρμοστούν σε συσκευές με λογισμικό αντιστοίχισης εργασιών όπως το λογισμικό διαχείρισης SyncThru™ ή CounThru™.

Χρήση του Κατάσταση εκτυπωτή Samsung

Το Κατάσταση εκτυπωτή Samsung είναι ένα πρόγραμμα που παρακολουθεί και σας ενημερώνει για την κατάσταση του μηχανήματος.

- Το παράθυρο Κατάσταση εκτυπωτή Samsung και τα περιεχόμενα του, τα οποία αναφέρονται στον παρόντα οδηγό χρήσης, ενδέχεται να διαφέρουν ανάλογα με το μηχάνημα ή το λειτουργικό σύστημα που χρησιμοποιείτε.
- Ελέγξτε ποιο ή ποια λειτουργικά συστήματα είναι συμβατά με το μηχάνημά σας (Βλέπε “Τεχνικά χαρακτηριστικά” στη σελίδα 122).
- Διαθέσιμο μόνο για χρήστες του λειτουργικού συστήματος Windows (βλ. “Λογισμικό” στη σελίδα 8).

Επισκόπηση Κατάσταση εκτυπωτή Samsung

Εάν παρουσιαστεί κάποιο σφάλμα κατά τη λειτουργία, μπορείτε να το δείτε από το Κατάσταση εκτυπωτή Samsung. Το Κατάσταση εκτυπωτή Samsung εγκαθίσταται αυτόματα όταν εγκαθιστάτε το λογισμικό του μηχανήματος.

Μπορείτε, επίσης, να εκκινήσετε το Κατάσταση εκτυπωτή Samsung μη αυτόματα. Μεταβείτε στο στοιχείο **Προτιμήσεις εκτύπωσης**, κάντε κλικ στην καρτέλα **Βασικό** > κουμπί **Κατάσταση εκτυπωτή**.

Εμφανίζονται τα παρακάτω εικονίδια στη γραμμή εργασιών των Windows:

Εικονίδιο	Σημασία	Περιγραφή
	Κανονική	Το μηχάνημα είναι έτοιμο και δεν αντιμετωπίζει προβλήματα ή προειδοποιήσεις.
	Προειδοποίηση	Το μηχάνημα είναι σε κατάσταση κατά την οποία μπορεί στο μέλλον να παρουσιαστεί σφάλμα. Για παράδειγμα, μπορεί να είναι σε κατάσταση χαμηλής στάθμης τόνερ, η οποία μπορεί να οδηγήσει σε κατάσταση άδειας κασέτας γραφίτη.
	Σφάλμα	Το μηχάνημα έχει τουλάχιστον ένα σφάλμα.

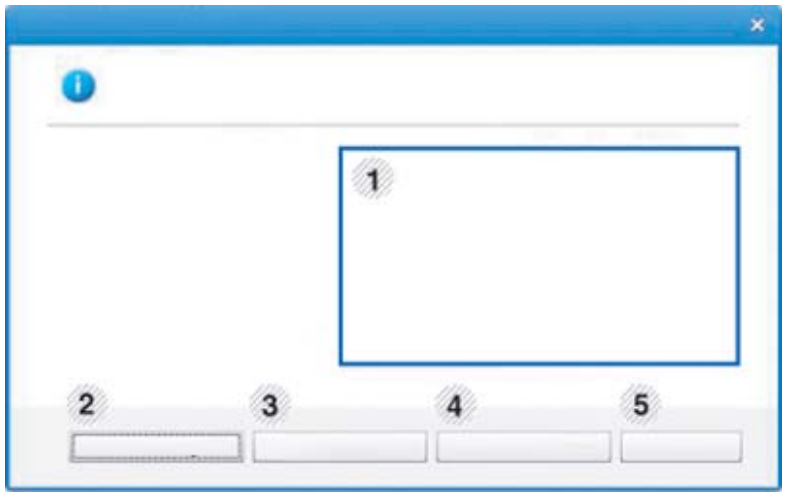

1	**Επίπεδο τόνερ**	Μπορείτε να δείτε τη στάθμη του τόνερ που έχει απομείνει σε κάθε κασέτα τόνερ. Το μηχάνημα και ο αριθμός των κασετών τόνερ που εμφανίζονται στο παραπάνω παράθυρο ενδέχεται να διαφέρουν, ανάλογα με το μηχάνημα που χρησιμοποιείτε. Ορισμένα μηχανήματα δεν διαθέτουν αυτήν τη λειτουργία.
2	**Επιλογη**	Μπορείτε να κάνετε ρυθμίσεις που σχετίζονται με την ειδοποίηση εργασίας εκτύπωσης.
3	**Παραγγελία αναλώσιμων**	Μπορείτε να παραγγείλετε ανταλλακτικό κασέτας(-ών) τόνερ online.
4	**Οδηγός χρήσης**	Μπορείτε να προβάλετε διαδικτυακά τον Οδηγός χρήσης. Το κουμπί αυτό θα ανοίξει τον **Οδηγός αντιμετώπ. προβλ.** όταν παρουσιαστεί σφάλμα. Μπορείτε να ανοίξετε απευθείας την ενότητα αντιμετώπισης προβλημάτων του παρόντος οδηγού χρήσης.
5	**Κλείσιμο**	Κλείστε το παράθυρο.

Χρήση του Samsung Printer Experience

Το **Samsung Printer Experience** είναι μια εφαρμογή της Samsung που συνδυάζει τις ρυθμίσεις του μηχανήματος Samsung και τη διαχείριση μηχανήματος σε μία θέση. Μπορείτε να ορίσετε ρυθμίσεις για τη συσκευή, να παραγγείλετε αναλώσιμα, να ανοίξετε οδηγούς αντιμετώπισης προβλημάτων, να επισκεφτείτε την τοποθεσία web της Samsung και να δείτε πληροφορίες για συνδεδεμένα μηχανήματα. Μπορείτε να κάνετε αυτόματη λήψη της εφαρμογής από το Windows **Store(Store)** αν το μηχάνημα είναι συνδεδεμένο σε υπολογιστή με σύνδεση στο Internet.

Κατανόηση του Samsung Printer Experience

Για να ανοίξετε την εφαρμογή,

Από την οθόνη Έ**ναρξη**, επιλέξτε το τετράγωνο **Samsung Printer Experience** ().

Το περιβάλλον εργασίας του **Samsung Printer Experience** περιλαμβάνει διάφορες χρήσιμες δυνατότητες όπως περιγράφονται στον παρακάτω πίνακα:

Το στιγμιότυπο οθόνης ενδέχεται να διαφέρει ανάλογα με το μοντέλο που χρησιμοποιείτε.

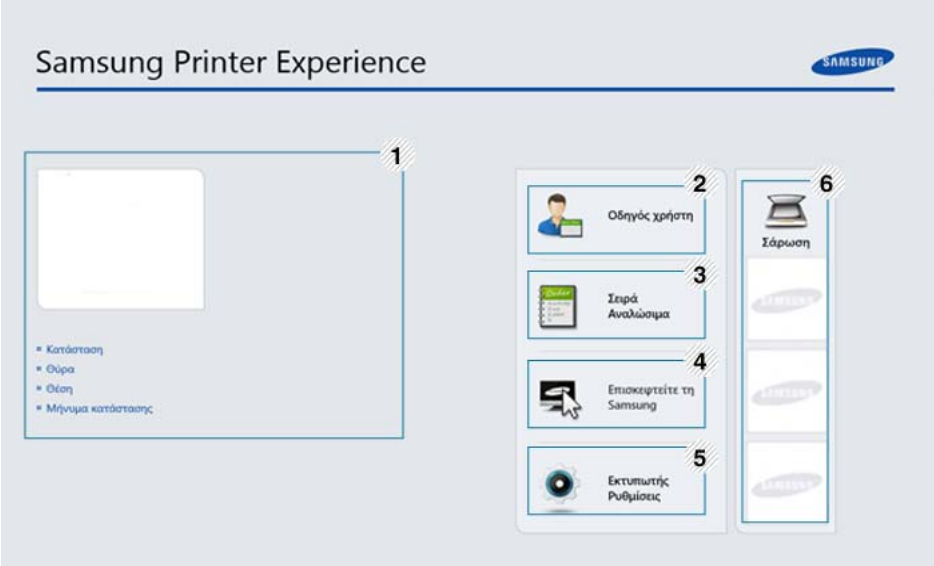

1	**Πληροφορίες εκτυπωτή**	Αυτή η περιοχή παρέχει γενικές πληροφορίες σχετικά με το μηχάνημα. Μπορείτε να βρείτε πληροφορίες, όπως η κατάσταση του μηχανήματος, η τοποθεσία, η διεύθυνση IP και το τρέχον επίπεδο γραφίτη.

2	**Οδηγός Χρήστη**	Μπορείτε να προβάλετε διαδικτυακά τον Οδηγός χρήσης. Πρέπει να είστε συνδεδεμένοι στο Internet για να χρησιμοποιήσετε αυτή τη δυνατότητα. Το κουμπί αυτό ανοίγει τον **Οδηγός αντιμετώπ. προβλ.** όταν παρουσιαστεί σφάλμα. Μπορείτε να ανοίξετε απευθείας την ενότητα αντιμετώπισης προβλημάτων του παρόντος οδηγού χρήσης.
3	**Σειρά Αναλώσιμα**	Κάντε κλικ σε αυτό το κουμπί για να παραγγείλετε online αναλώσιμα κασετών τόνερ. Πρέπει να είστε συνδεδεμένοι στο Internet για να χρησιμοποιήσετε αυτή τη δυνατότητα.
4	**Επισκεφτείτε τη Samsung**	Σας συνδέει στην τοποθεσία web των εκτυπωτών της Samsung. Πρέπει να είστε συνδεδεμένοι στο Internet για να χρησιμοποιήσετε αυτή τη δυνατότητα.
5	**Εκτυπωτή Ρυθμίσεις**	Μπορείτε να παραμετροποιήσετε διάφορες ρυθμίσεις του μηχανήματος, όπως εγκατάσταση, χαρτί, διάταξη, προσομοίωση, δίκτυο και πληροφορίες εκτύπωσης μέσω του **SyncThru™ Web Service**. Το μηχάνημά σας πρέπει να είναι συνδεδεμένο σε δίκτυο. Αυτό το κουμπί θα εμφανίζεται αν το μηχάνημά σας είναι συνδεδεμένο μέσω καλωδίου USB.
6	**Λίστα συσκευών & Τελευταία εικόνα σάρωσης**	Η λίστα σαρωτών εμφανίζει τις συσκευές που υποστηρίζουν το **Samsung Printer Experience**. Κάτω από τη συσκευή, μπορείτε να δείτε τις τελευταίες εικόνες σάρωσης. Το μηχάνημά σας πρέπει να είναι συνδεδεμένο σε δίκτυο για να κάνετε σάρωση από εκεί. Η ενότητα αυτή αφορά τους χρήστες με εκτυπωτές πολλαπλών λειτουργιών.

Προσθήκη/Διαγραφή εκτυπωτών

Αν δεν έχετε προσθέσει κανέναν εκτυπωτή στο **Samsung Printer Experience**, ή αν θέλετε να προσθέσετε/διαγράψετε έναν εκτυπωτή, ακολουθήστε τις παρακάτω οδηγίες.

Μπορείτε μόνο να προσθέσετε/διαγράψετε εκτυπωτές συνδεδεμένους στο δίκτυο.

Προσθήκη εκτυπωτή

1. Από την επιλογή **Charms(Σύμβολα)**, επιλέξτε **Ρυθμίσεις**.

   Ή, κάντε δεξί κλικ στη σελίδα **Samsung Printer Experience** και επιλέξτε **Ρυθμίσεις**.

2. Επιλέξτε **Προσθήκη εκτυπωτή**

3 Επιλέξτε τον εκτυπωτή που θέλετε να προσθέσετε.

Μπορείτε να δείτε τον εκτυπωτή που προσθέσατε.

Αν δείτε το σήμα ⊕, μπορείτε να κάνετε κλικ στο σήμα ⊕ για να προσθέσετε εκτυπωτές.

Διαγραφή εκτυπωτή

1 Από την επιλογή **Charms(Σύμβολα)**, επιλέξτε **Ρυθμίσεις**.

Ή, κάντε δεξί κλικ στη σελίδα **Samsung Printer Experience** και επιλέξτε **Ρυθμίσεις**.

2 Επιλέξτε **Διαγραφή εκτυπωτή**

3 Επιλέξτε τον εκτυπωτή που θέλετε να διαγράψετε.

4 Κάντε κλικ στο κουμπί **Ναι**.

Θα δείτε ότι ο εκτυπωτής που διαγράψατε έχει αφαιρεθεί από την οθόνη.

Εκτύπωση από τα Windows 8

Σε αυτή την ενότητα επεξηγούνται οι βασικές εργασίες εκτύπωσης από την οθόνη **Έναρξη**.

Βασικές ρυθμίσεις εκτύπωσης

1 Ανοίξτε το έγγραφο που θα εκτυπώσετε.

2 Από την επιλογή **Charms(Σύμβολα)**, επιλέξτε **Συσκευές**.

3 Επιλέξτε από τη λίστα τον εκτυπωτή σας

4 Επιλέξτε τις ρυθμίσεις εκτυπωτή, όπως τον αριθμό αντιγράφων και τον προσανατολισμό.

5 Κάντε κλικ στο κουμπί **Εκτύπωση** για να εκκινήσετε την εργασία εκτύπωσης.

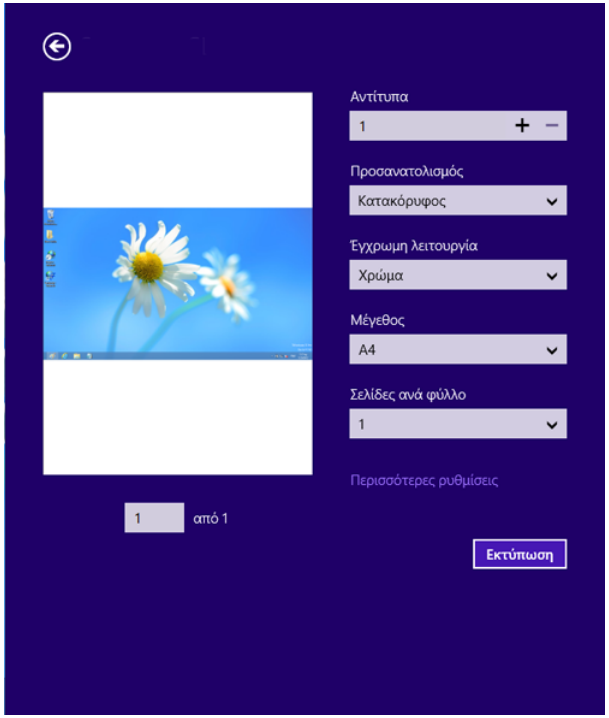

Ακύρωση εργασίας εκτύπωσης

Εάν η εργασία εκτύπωσης είναι σε αναμονή σε ουρά εκτυπώσεων ή σε ετεροχρονιστή εκτυπώσεων, μπορείτε να ακυρώσετε την εργασία ως εξής:

- Μπορείτε να ανοίξετε αυτό το παράθυρο κάνοντας διπλό κλικ στο εικονίδιο του μηχανήματος ( ) στη γραμμή εργασιών των Windows.
- Μπορείτε, επίσης, να ακυρώσετε την τρέχουσα εργασία πατώντας το κουμπί (**Διακοπή/απαλοιφή**) στον πίνακα ελέγχου.

Άνοιγμα περισσότερων ρυθμίσεων

Η οθόνη μπορεί να εμφανίζεται ελαφρώς διαφορετική ανάλογα με το μοντέλο ή τις επιλογές.

Μπορείτε να ορίσετε περισσότερες παραμέτρους εκτύπωσης.

1 Ανοίξτε το έγγραφο που θέλετε να εκτυπώσετε.

2 Από την επιλογή **Charms(Σύμβολα)**, επιλέξτε **Συσκευές**.

3 Επιλέξτε από τη λίστα τον εκτυπωτή σας

4 Κάντε κλικ στην επιλογή **Περισσότερες ρυθμίσεις**.

Χρήση του Samsung Printer Experience

Καρτέλα Βασικό

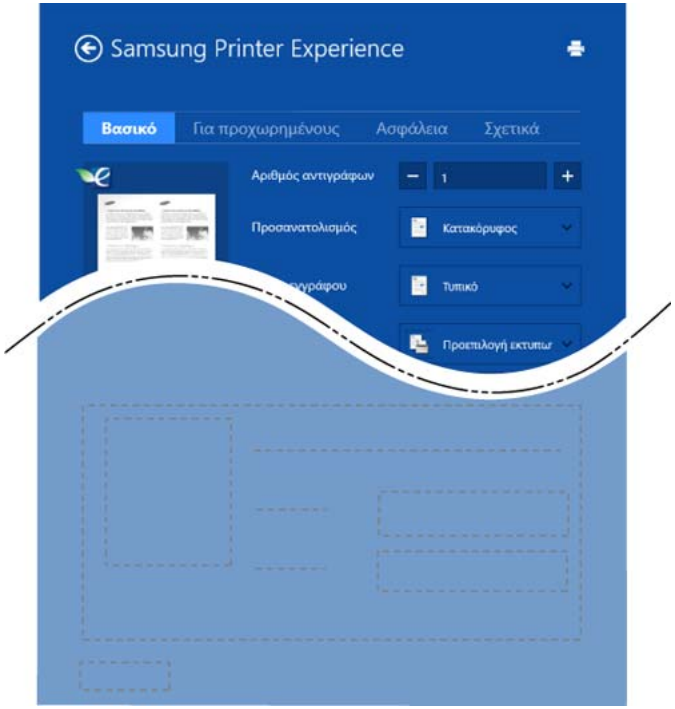

Βασικό

Αυτή η επιλογή σας επιτρέπει να επιλέξετε τις βασικές ρυθμίσεις εκτύπωσης όπως αντίγραφα, προσανατολισμός και τύπος εγγράφου.

Ρυθμίσεις Eco

Αυτή η επιλογή σας επιτρέπει να επιλέγετε περισσότερες σελίδες ανά όψη για εξοικονόμηση πόρων.

Καρτέλα Για προχωρημένους

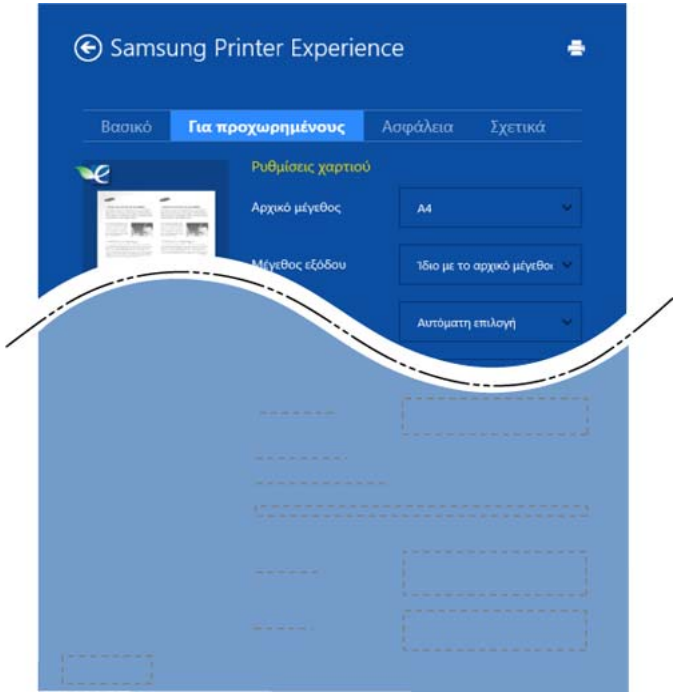

Ρυθμίσεις χαρτιού

Αυτή η επιλογή σάς επιτρέπει να ορίσετε τις βασικές προδιαγραφές χειρισμού του χαρτιού.

Ρυθμίσεις διάταξης

Αυτή η επιλογή σάς επιτρέπει να ορίσετε τους διαφορετικούς τρόπους διάταξης των εγγράφων σας.

Χρήση του Samsung Printer Experience

Καρτέλα Ασφάλεια

Ορισμένες δυνατότητες ίσως να μην είναι διαθέσιμες ανάλογα με το μοντέλο ή τις επιλογές. Αν αυτή καρτέλα δεν εμφανίζεται ή είναι απενεργοποιημένη, σημαίνει ότι αυτές οι δυνατότητες δεν υποστηρίζονται.

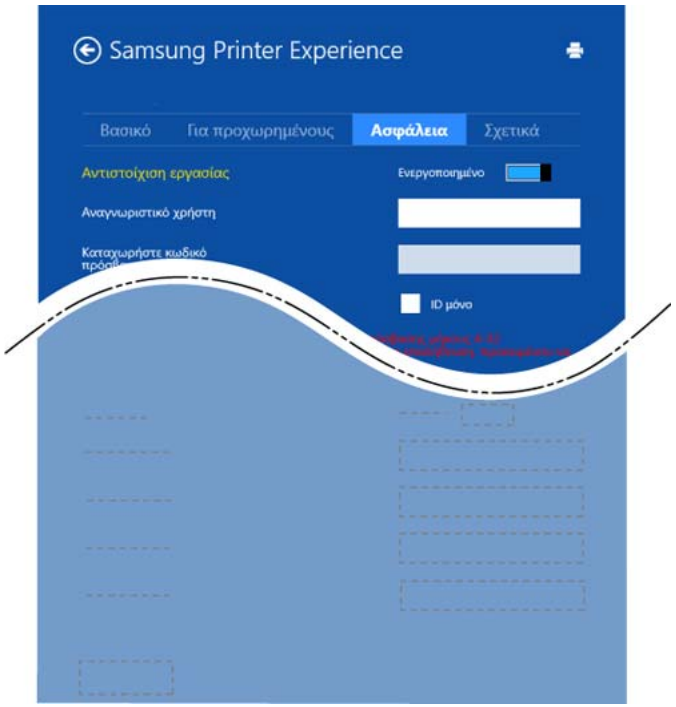

Αντιστοίχιση εργασίας

Η επιλογή αυτή σας δίνει τη δυνατότητα να εκτυπώσετε με την απαιτούμενη άδεια.

Εμπιστευτική εκτύπωση

Η επιλογή αυτή χρησιμοποιείται για την εκτύπωση εμπιστευτικών εγγράφων. Πρέπει να πληκτρολογήσετε έναν κωδικό πρόσβασης για να εκτυπώσετε μέσω αυτής.

Σάρωση από τα Windows 8

Η ενότητα αυτή αφορά τους χρήστες με εκτυπωτές πολλαπλών λειτουργιών.

Η σάρωση με το μηχάνημά σας καθιστά δυνατή τη μετατροπή εικόνων και κειμένων σε ψηφιακά αρχεία που μπορούν να αποθηκευτούν στον υπολογιστή σας.

Σάρωση από το Samsung Printer Experience

Εμφανίζονται τα πιο συχνά χρησιμοποιούμενα μενού εκτύπωσης για γρήγορη σάρωση.

Χρήση του Samsung Printer Experience

1. Τοποθετήστε ένα έγγραφο με την όψη προς τα κάτω στη γυάλινη επιφάνεια εγγράφων ή τοποθετήστε τα έγγραφα με την όψη προς τα πάνω στον τροφοδότη εγγράφων.
2. Κάντε κλικ στο τετράγωνο **Samsung Printer Experience** στην οθόνη **Έναρξη**.
3. Κάντε κλικ στο **Σάρωση** ().
4. Ρυθμίστε τις παραμέτρους σάρωσης όπως τύπος εικόνας, μέγεθος εγγράφου και ανάλυση.
5. Κάντε κλικ στο **Προ-σάρωση** () για να ελέγξετε την εικόνα.
6. Ρυθμίστε την εικόνα προεπισκόπησης σάρωσης με τις λειτουργίες σάρωσης όπως περιστροφή και αντικατοπτρισμός.
7. Κάντε κλικ στο **Σάρωση** () και αποθηκεύστε την εικόνα.

- Όταν τοποθετείτε τα πρωτότυπα στο ADF (ή DADF), η λειτουργία **Προ-σάρωση** () δεν είναι διαθέσιμη.
- Μπορείτε να παραλείψετε το βήμα 5, αν δεν είναι επιλεγμένη η προεπισκόπηση σάρωσης.

Χρήση του Linux Unified Driver Configurator

Το Unified Driver Configurator είναι ένα εργαλείο που χρησιμεύει, κυρίως, στη ρύθμιση των παραμέτρων των μηχανημάτων. Πρέπει να εγκαταστήσετε το Unified Linux Driver για να χρησιμοποιήσετε το Unified Driver Configurator (Βλέπε “Εγκατάσταση για Linux” στη σελίδα 152).

Μετά την εγκατάσταση του προγράμματος οδήγησης στο σύστημα Linux, θα δημιουργηθεί αυτόματα το εικονίδιο Unified Driver Configurator στην επιφάνεια εργασίας.

Άνοιγμα του Unified Driver Configurator

1 Κάντε διπλό κλικ στο **Unified Driver Configurator** στην επιφάνεια εργασίας.

Μπορείτε, επίσης, να κάνετε κλικ στο εικονίδιο Μενού **Startup** και να επιλέξετε **Samsung Unified Driver** > **Unified Driver Configurator**.

2 Κάντε κλικ σε κάθε κουμπί στα αριστερά για να μεταβείτε στο αντίστοιχο παράθυρο ρύθμισης παραμέτρων.

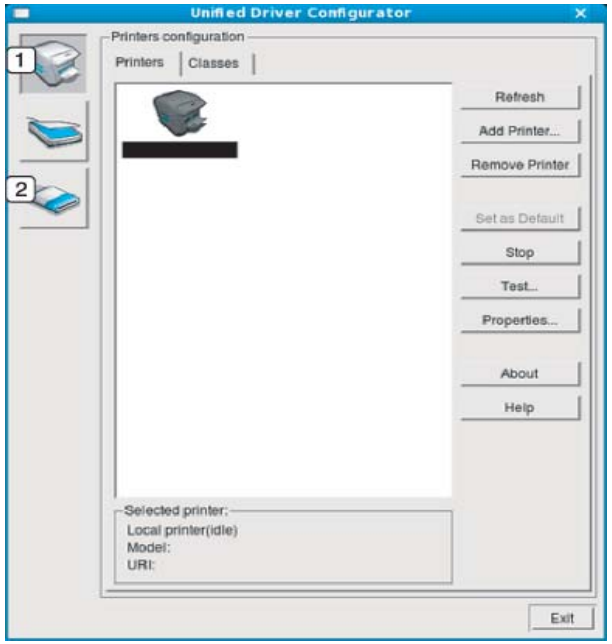

1 **Printer Configuration**
2 **Port Configuration**

Χρήση του Linux Unified Driver Configurator

Για να χρησιμοποιήσετε τη βοήθεια στην οθόνη, επιλέξτε **Help** ή το κουμπί ? από το παράθυρο.

3 Αφού αλλάξετε τις ρυθμίσεις παραμέτρων, κάντε κλικ στο **Exit** για να κλείσετε το **Unified Driver Configurator**.

Printers configuration

Το παράθυρο **Printers configuration** έχει δύο καρτέλες: **Printers** και **Classes**.

Καρτέλα Printers

Δείτε τις τρέχουσες ρυθμίσεις του συστήματος για τον εκτυπωτή κάνοντας κλικ στο εικονίδιο του μηχανήματος που εμφανίζεται στην αριστερή πλευρά του παραθύρου **Unified Driver Configurator**.

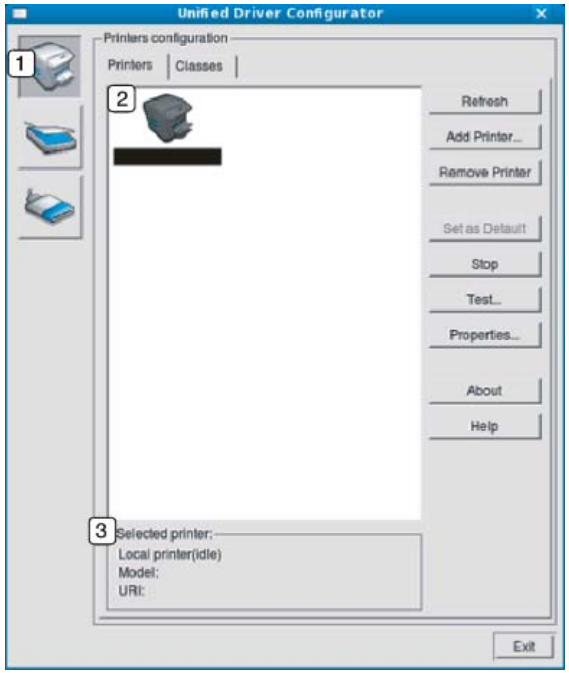

1	Μετάβαση στο **Printers configuration**.
2	Εμφανίζει όλα τα εγκατεστημένα μηχανήματα.
3	Εμφανίζει την κατάσταση, το όνομα του μοντέλου και το URI του μηχανήματος.

Χρήση του Linux Unified Driver Configurator

Τα κουμπιά ελέγχου του εκτυπωτή είναι τα εξής:

- **Refresh:** Ανανεώνει τη λίστα με τα διαθέσιμα μηχανήματα.
- **Add Printer:** Επιτρέπει την προσθήκη νέου μηχανήματος.
- **Remove Printer:** Καταργεί το επιλεγμένο μηχάνημα.
- **Set as Default:** Ορίζει το τρέχον επιλεγμένο μηχάνημα ως προεπιλεγμένο.
- **Stop/Start:** Διακόπτει/ξεκινά τη λειτουργία του μηχανήματος.
- **Test:** Επιτρέπει την εκτύπωση δοκιμαστικής σελίδας με σκοπό τον έλεγχο της σωστής λειτουργίας του μηχανήματος.
- **Properties:** Εμφανίζει και επιτρέπει την αλλαγή των ιδιοτήτων εκτυπωτή.

Καρτέλα Classes

Στην καρτέλα “Classes” εμφανίζεται μια λίστα με τις διαθέσιμες κατηγορίες μηχανημάτων.

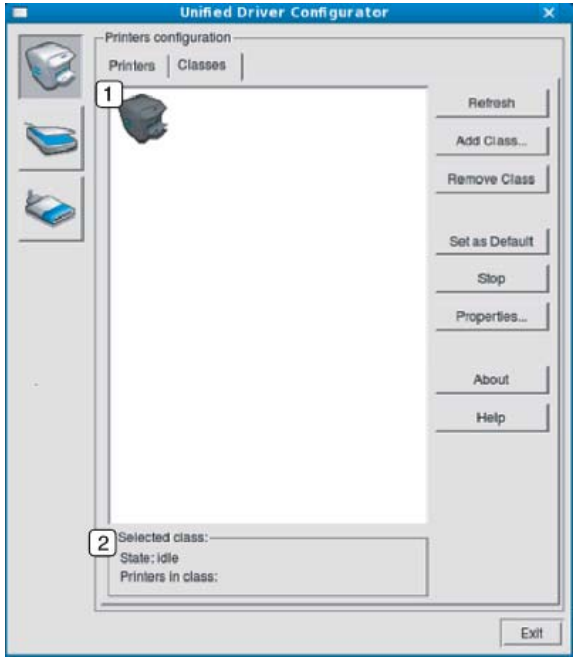

1	Εμφανίζει όλες τις κατηγορίες μηχανημάτων.
2	Εμφανίζει την κατάσταση της κατηγορίας και τον αριθμό των μηχανημάτων που περιλαμβάνονται σε αυτήν την κατηγορία.

- **Refresh:** Ανανεώνει τη λίστα των κατηγοριών.
- **Add Class:** Επιτρέπει την προσθήκη νέας κατηγορίας μηχανημάτων.

- **Remove Class:** Καταργεί την επιλεγμένη κατηγορία μηχανημάτων.

Ports configuration

Σε αυτό το παράθυρο, μπορείτε να δείτε τη λίστα με τις διαθέσιμες θύρες, να ελέγξετε την κατάσταση κάθε θύρας και να αποδεσμεύσετε κάποια κατειλημμένη θύρα όταν ο κάτοχος της συσκευής έχει τερματίσει για κάποιο λόγο την εργασία.

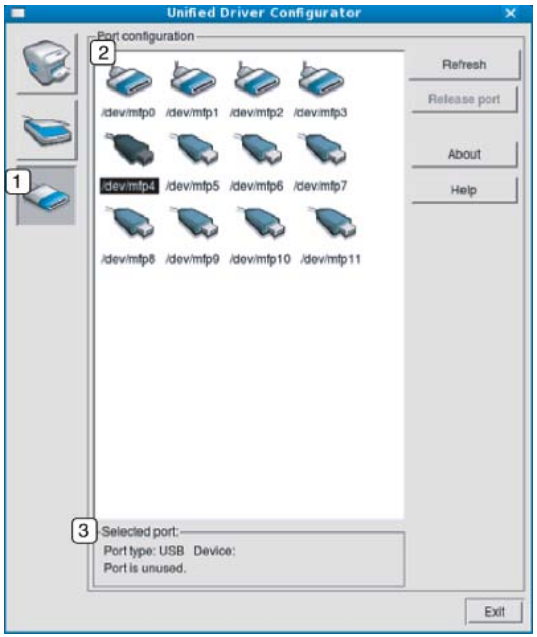

1	Μετάβαση στο **Ports configuration**.
2	Εμφανίζει όλες τις διαθέσιμες θύρες.
3	Εμφανίζει τον τύπο της θύρας, τη συσκευή που είναι συνδεδεμένη στη θύρα και την κατάσταση.

- **Refresh:** Ανανεώνει τη λίστα με τις διαθέσιμες θύρες.
- **Release port:** Αποδεσμεύει την επιλεγμένη θύρα.



6. Αντιμετώπιση προβλημάτων

Το κεφάλαιο αυτό σας δίνει χρήσιμες πληροφορίες σχετικά με το τι πρέπει να κάνετε σε περίπτωση που αντιμετωπίσετε κάποιο πρόβλημα.

- **Προβλήματα με την τροφοδότηση χαρτιού** **290**
- **Προβλήματα τροφοδοσίας και σύνδεσης καλωδίων** **291**
- **Προβλήματα εκτύπωσης** **292**
- **Προβλήματα ποιότητας εκτύπωσης** **297**
- **Προβλήματα με το λειτουργικό σύστημα** **305**

Για σφάλματα τα οποία συμβαίνουν κατά τη διάρκεια της εγκατάστασης και των ρυθμίσεων του λογισμικού για το ασύρματο δίκτυο, ανατρέξτε στην ενότητα αντιμετώπισης προβλημάτων στο κεφάλαιο ασύρματων ρυθμίσεων (βλ. “Αντιμετώπιση προβλημάτων για ασύρματο δίκτυο” στη σελίδα 202).

Προβλήματα με την τροφοδότηση χαρτιού

Κατάσταση	Προτεινόμενες λύσεις
Εμπλοκές χαρτιού κατά την εκτύπωση	Ξεμπλοκάρετε το χαρτί.
Τα φύλλα χαρτιού κολλάνε μεταξύ τους	• Ελέγξτε τη μέγιστη χωρητικότητα χαρτιού του δίσκου. • Βεβαιωθείτε ότι χρησιμοποιείτε το σωστό τύπο χαρτιού. • Αφαιρέστε τα φύλλα χαρτιού από το δίσκο και ξεφυλλίστε τα. • Τα φύλλα χαρτιού ενδέχεται να κολλάνε μεταξύ τους σε συνθήκες υγρασίας.
Δεν τροφοδοτούνται πολλαπλά φύλλα	Ο δίσκος μπορεί να περιέχει διαφορετικούς τύπους χαρτιού. Τοποθετήστε χαρτί ενός μόνο τύπου, μεγέθους και βάρους.
Δεν τροφοδοτείται χαρτί στο μηχάνημα	• Αφαιρέστε τυχόν εμπόδια από το εσωτερικό του μηχανήματος. • Το χαρτί δεν έχει τοποθετηθεί σωστά. Αφαιρέστε το χαρτί από το δίσκο και τοποθετήστε το εκ νέου σωστά. • Υπάρχει πάρα πολύ χαρτί στο δίσκο. Αφαιρέστε το επιπλέον χαρτί από το δίσκο. • Το χαρτί είναι υπερβολικά χοντρό. Χρησιμοποιείτε μόνο χαρτί που συμμορφώνεται με τις προδιαγραφές του μηχανήματος.
Το χαρτί μπλοκάρει συνέχεια	• Υπάρχει πάρα πολύ χαρτί στο δίσκο. Αφαιρέστε το επιπλέον χαρτί από το δίσκο. Αν εκτυπώνετε σε ειδικά υλικά, χρησιμοποιήστε το μη αυτόματο δίσκο τροφοδότησης. • Χρησιμοποιείται ακατάλληλος τύπος χαρτιού. Χρησιμοποιείτε μόνο χαρτί που συμμορφώνεται με τις προδιαγραφές του μηχανήματος. • Ενδέχεται να υπάρχουν υπολείμματα στο εσωτερικό του μηχανήματος. Ανοίξτε το μπροστινό κάλυμμα και αφαιρέστε τυχόν υπολείμματα.
Δεν γίνεται σωστή τροφοδοσία των φακέλων	Βεβαιωθείτε ότι οι οδηγοί του χαρτιού βρίσκονται και στις δύο πλευρές των φακέλων.

Προβλήματα τροφοδοσίας και σύνδεσης καλωδίων

Κατάσταση	Προτεινόμενες λύσεις
Το μηχάνημα δεν λαμβάνει ρεύμα **ή το καλώδιο σύνδεσης ανάμεσα στον υπολογιστή και το μηχάνημα δεν είναι συνδεδεμένο σωστά**	• Συνδέστε πρώτα το μηχάνημα στην παροχή τροφοδοσίας. Εάν το μηχάνημα έχει ένα κουμπί (**Τροφοδοσία**) στον πίνακα ελέγχου, πατήστε το. • Αποσυνδέστε το καλώδιο του μηχανήματος και συνδέστε το ξανά.

Προβλήματα εκτύπωσης

Κατάσταση	Πιθανή αιτία	Προτεινόμενες λύσεις
Το μηχάνημα δεν εκτυπώνει.	Το μηχάνημα δεν έχει ρεύμα.	Συνδέστε πρώτα το μηχάνημα στην παροχή τροφοδοσίας. Εάν το μηχάνημα έχει ένα κουμπί ⏻ (**Τροφοδοσία**) στον πίνακα ελέγχου, πατήστε το.
	Το μηχάνημα δεν έχει επιλεγεί ως το προεπιλεγμένο μηχάνημα.	Επιλέξτε το μηχάνημα ως προεπιλεγμένο στα Windows.
	Ελέγξτε το μηχάνημα για τα παρακάτω: • Το κάλυμμα δεν είναι κλειστό. Κλείστε το κάλυμμα. • Υπάρχει εμπλοκή χαρτιού. Διορθώστε την εμπλοκή χαρτιού (βλ. “Επίλυση περιπτώσεων εμπλοκής χαρτιού” στη σελίδα 98). • Δεν έχει τοποθετηθεί χαρτί. Τοποθετήστε το χαρτί (βλ. “Τοποθέτηση χαρτιού στο δίσκο” στη σελίδα 45). • Η κασέτα τόνερ δεν έχει τοποθετηθεί. Εγκαταστήστε την κασέτα τόνερ (βλ. “Αντικατάσταση της κασέτας τόνερ” στη σελίδα 79). • Βεβαιωθείτε πως έχετε αφαιρέσει το προστατευτικό κάλυμμα και τα φύλλα από την κασέτα τόνερ (βλ. “Αντικατάσταση της κασέτας τόνερ” στη σελίδα 79). Εάν παρουσιαστεί κάποιο σφάλμα συστήματος, επικοινωνήστε με τον εκπρόσωπο του σέρβις.	
	Το καλώδιο σύνδεσης ανάμεσα στον υπολογιστή και το μηχάνημα δεν είναι συνδεδεμένο σωστά.	Αποσυνδέστε το καλώδιο του μηχανήματος και συνδέστε το ξανά (βλ. “Πίσω όψη” στη σελίδα 25).
	Το καλώδιο σύνδεσης ανάμεσα στον υπολογιστή και το μηχάνημα δεν είναι ελαττωματικό.	Εάν είναι δυνατόν, συνδέστε το καλώδιο σε κάποιον άλλο υπολογιστή που λειτουργεί σωστά και εκτυπώστε μια εργασία. Μπορείτε επίσης να δοκιμάσετε διαφορετικό καλώδιο μηχανήματος.
	Η ρύθμιση της θύρας είναι λανθασμένη.	Ελέγξτε τις ρυθμίσεις εκτυπωτή στα Windows για να βεβαιωθείτε ότι η εργασία εκτύπωσης έχει σταλεί στη σωστή θύρα. Εάν ο υπολογιστής διαθέτει παραπάνω από μία θύρες, βεβαιωθείτε ότι το μηχάνημα είναι συνδεδεμένο στη σωστή θύρα.

Προβλήματα εκτύπωσης

Κατάσταση	Πιθανή αιτία	Προτεινόμενες λύσεις
Το μηχάνημα δεν εκτυπώνει.	Οι παράμετροι του μηχανήματος ενδέχεται να μην έχουν ρυθμιστεί σωστά.	Ελέγξτε τις **Προτιμήσεις εκτύπωσης** για να βεβαιωθείτε ότι όλες οι ρυθμίσεις εκτύπωσης είναι σωστές.
	Το πρόγραμμα οδήγησης εκτυπωτή ενδέχεται να μην έχει εγκατασταθεί σωστά.	Καταργήστε την εγκατάσταση του προγράμματος οδήγησης του μηχανήματος και εγκαταστήστε το ξανά.
	Το μηχάνημα δεν λειτουργεί σωστά.	Ελέγξτε το μήνυμα οθόνης στον πίνακα ελέγχου για να εξακριβώσετε αν το μηχάνημα εμφανίζει σφάλμα συστήματος. Επικοινωνήστε με έναν εκπρόσωπο του σέρβις.
	Το μέγεθος του εγγράφου είναι πολύ μεγάλο και ο χώρος στο σκληρό δίσκο δεν επαρκεί για πρόσβαση στην εργασία εκτύπωσης.	Αυξήστε το χώρο στο σκληρό δίσκο και εκτυπώστε ξανά το έγγραφο.
	Ο δίσκος εξόδου είναι γεμάτος.	Μόλις το χαρτί αφαιρεθεί από το δίσκο εξόδου, το μηχάνημα συνεχίζει αυτόματα τη διαδικασία εκτύπωσης.
Το μηχάνημα επιλέγει υλικά εκτύπωσης από λάθος προέλευση χαρτιού	Η επιλογή χαρτιού στις **Προτιμήσεις εκτύπωσης** ενδέχεται να είναι εσφαλμένη.	Σε πολλές εφαρμογές λογισμικού, η επιλογή προέλευσης χαρτιού υπάρχει στην καρτέλα **Χαρτί**, στις **Προτιμήσεις εκτύπωσης** (βλ. “Άνοιγμα προτιμήσεων εκτύπωσης” στη σελίδα 59). Επιλέξτε τη σωστή προέλευση χαρτιού. Δείτε την οθόνη βοήθειας του προγράμματος οδήγησης εκτυπωτή (βλ. “Χρήση της βοήθειας” στη σελίδα 61).
Η εργασία εκτύπωσης είναι εξαιρετικά αργή	Η εργασία ενδέχεται να είναι εξαιρετικά περίπλοκη.	Ελαττώστε την περιπλοκότητα της σελίδας ή δοκιμάστε να προσαρμόσετε τις ρυθμίσεις που σχετίζονται με την ποιότητα εκτύπωσης.

Προβλήματα εκτύπωσης

Κατάσταση	Πιθανή αιτία	Προτεινόμενες λύσεις
Η μισή σελίδα είναι κενή	Ενδέχεται να μην είναι σωστή η ρύθμιση προσανατολισμού της σελίδας.	Αλλάξτε τον προσανατολισμό της σελίδας στην εφαρμογή σας (βλ. “Άνοιγμα προτιμήσεων εκτύπωσης” στη σελίδα 59). Δείτε την οθόνη βοήθειας του προγράμματος οδήγησης εκτυπωτή (βλ. “Χρήση της βοήθειας” στη σελίδα 61).
	Το μέγεθος του χαρτιού και οι ρυθμίσεις μεγέθους χαρτιού δεν ταιριάζουν.	Βεβαιωθείτε ότι το μέγεθος χαρτιού στις ρυθμίσεις του προγράμματος οδήγησης εκτυπωτή συμφωνεί με το μέγεθος χαρτιού στο δίσκο. Ή βεβαιωθείτε ότι το μέγεθος χαρτιού στις ρυθμίσεις του προγράμματος οδήγησης εκτυπωτή συμφωνεί με την επιλογή χαρτιού στις ρυθμίσεις της εφαρμογής λογισμικού που χρησιμοποιείτε (βλ. “Άνοιγμα προτιμήσεων εκτύπωσης” στη σελίδα 59).
Το μηχάνημα εκτυπώνει, αλλά το κείμενο είναι λάθος, παραμορφωμένο ή ατελές	Το καλώδιο του μηχανήματος είναι χαλαρό ή ελαττωματικό.	Αποσυνδέστε το καλώδιο του μηχανήματος και συνδέστε το ξανά. Δοκιμάστε μια εργασία εκτύπωσης που έχετε ήδη εκτυπώσει επιτυχώς. Εάν είναι δυνατόν, συνδέστε το καλώδιο και το μηχάνημα σε άλλο υπολογιστή που γνωρίζετε ότι λειτουργεί σωστά και δοκιμάστε να εκτυπώσετε μια εργασία. Τέλος, δοκιμάστε ένα νέο καλώδιο μηχανήματος.
	Έχει επιλεγεί εσφαλμένο πρόγραμμα οδήγησης εκτυπωτή.	Ελέγξτε το μενού επιλογής εκτυπωτή της εφαρμογής για να βεβαιωθείτε ότι έχει επιλεγεί το μηχάνημα.
	Η εφαρμογή λογισμικού δεν λειτουργεί κανονικά.	Δοκιμάστε να εκτυπώσετε μια εργασία από κάποια άλλη εφαρμογή.
	Το λειτουργικό σύστημα δεν λειτουργεί σωστά.	Πραγματοποιήστε έξοδο από τα Windows και εκκινήστε πάλι τον υπολογιστή. Απενεργοποιήστε και επανενεργοποιήστε το μηχάνημα.

Προβλήματα εκτύπωσης

Κατάσταση	Πιθανή αιτία	Προτεινόμενες λύσεις
Οι σελίδες εκτυπώνονται, αλλά είναι κενές	Η κασέτα τόνερ είναι ελαττωματική ή έχει τελειώσει το τόνερ.	Πραγματοποιήστε ανακατανομή του τόνερ, αν χρειάζεται. Εάν χρειάζεται, αντικαταστήστε την κασέτα τόνερ. • Βλέπε “Ανακατανομή τόνερ” στη σελίδα 77. • Βλέπε “Αντικατάσταση της κασέτας τόνερ” στη σελίδα 79.
	Το αρχείο ενδέχεται να περιέχει κενές σελίδες.	Ελέγξτε το αρχείο για να βεβαιωθείτε ότι δεν περιέχει κενές σελίδες.
	Ορισμένα εξαρτήματα, όπως ο ελεγκτής ή η πλακέτα, μπορεί να είναι ελαττωματικά.	Επικοινωνήστε με έναν εκπρόσωπο του σέρβις.
Το μηχάνημα δεν εκτυπώνει σωστά τα αρχεία PDF. Λείπουν τμήματα των γραφικών, του κειμένου ή των εικόνων	Υπάρχει ασυμβατότητα μεταξύ του αρχείου PDF και των προϊόντων Acrobat.	Η εκτύπωση του αρχείου PDF με τη μορφή εικόνας μπορεί να επιτρέψει την εκτύπωση του αρχείου. Ενεργοποιήστε το **Εκτύπωση ως εικόνα** από τις επιλογές εκτύπωσης του Acrobat. Η διάρκεια της εκτύπωσης είναι μεγαλύτερη όταν εκτυπώνετε το αρχείο PDF ως εικόνα.
Η ποιότητα εκτύπωσης των φωτογραφιών δεν είναι καλή. Οι εικόνες δεν είναι καθαρές	Η ανάλυση της φωτογραφίας είναι πολύ χαμηλή.	Μειώστε το μέγεθος της φωτογραφίας. Εάν αυξήσετε το μέγεθος της φωτογραφίας στην εφαρμογή λογισμικού, η ανάλυση θα μειωθεί.
Πριν από την εκτύπωση, το μηχάνημα βγάζει ατμούς κοντά στο δίσκο εξόδου	Η χρήση νωπού/υγρού χαρτιού μπορεί να προκαλέσει ατμούς [λευκό καπνό] κατά την εκτύπωση.	Αυτό δεν αποτελεί πρόβλημα. Εξακολουθήστε την εκτύπωση. Αν σας ενοχλεί ο καπνός [ατμός], αντικαταστήστε το χαρτί με καινούργιο χαρτί από μη ανοιγμένο πακέτο.

Προβλήματα εκτύπωσης

Κατάσταση	Πιθανή αιτία	Προτεινόμενες λύσεις
Το μηχάνημα δεν εκτυπώνει σε χαρτί προσαρμοσμένου μεγέθους, όπως χαρτί τιμολόγησης.	Δεν συμφωνεί το μέγεθος χαρτιού με τη ρύθμιση για το μέγεθος χαρτιού.	Ρυθμίστε το σωστό μέγεθος χαρτιού στην επιλογή **Προσαρμοσμένο** στην καρτέλα **Χαρτί** στις **Προτιμήσεις εκτύπωσης** (βλ. “Άνοιγμα προτιμήσεων εκτύπωσης” στη σελίδα 59).
Το εκτυπωμένο χαρτί τιμολόγησης είναι κυρτωμένο.	Η ρύθμιση τύπου χαρτιού δεν ταιριάζει.	Αλλάξτε την επιλογή εκτυπωτή και προσπαθήστε ξανά. Μεταβείτε στις **Προτιμήσεις εκτύπωσης**, κάντε κλικ στην καρτέλα **Χαρτί** και ρυθμίστε τον τύπο σε **Λεπτό χαρτί** (βλέπε “Άνοιγμα προτιμήσεων εκτύπωσης” στη σελίδα 59).

Προβλήματα ποιότητας εκτύπωσης

Εάν το εσωτερικό του μηχανήματος είναι βρώμικο ή το χαρτί δεν έχει τοποθετηθεί σωστά, ενδέχεται να υποβαθμιστεί η ποιότητα της εκτύπωσης. Συμβουλευτείτε τον ακόλουθο πίνακα για να επιλύσετε το πρόβλημα.

Κατάσταση	Προτεινόμενες λύσεις
Αχνή ή θολή εκτύπωση 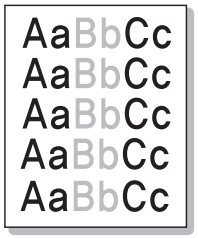	• Σε περίπτωση που εμφανιστεί στη σελίδα μια λευκή γραμμή ή κάποια ξεθωριασμένη περιοχή, το τόνερ είναι σχεδόν άδειο. Εγκαταστήστε μια καινούργια κασέτα γραφίτη (βλ. “Αντικατάσταση της κασέτας τόνερ” στη σελίδα 79) • Το χαρτί ενδέχεται να μην πληροί τις προδιαγραφές χαρτιού, για παράδειγμα μπορεί να είναι πολύ νωπό ή σκληρό. • Εάν ολόκληρη η σελίδα είναι ανοιχτόχρωμη, τότε η ανάλυση της εκτύπωσης έχει ρυθμιστεί πολύ χαμηλά ή είναι ενεργοποιημένη η λειτουργία εξοικονόμησης τόνερ. Προσαρμόστε την ανάλυση εκτύπωσης και απενεργοποιήστε τη λειτουργία εξοικονόμησης τόνερ. Δείτε την οθόνη βοήθειας του προγράμματος οδήγησης εκτυπωτή. • Συνδυασμός από ατέλειες ξεθωριάσματος ή κηλίδων μπορεί να υποδηλώνει ότι η κασέτα τόνερ χρειάζεται καθάρισμα. Καθαρίστε το εσωτερικό του μηχανήματος (Βλέπε “Καθαρισμός του μηχανήματος” στη σελίδα 90). • Η επιφάνεια του τμήματος LSU στο εσωτερικό του μηχανήματος ενδέχεται να είναι βρώμικη. Καθαρίστε το εσωτερικό του μηχανήματος (Βλέπε “Καθαρισμός του μηχανήματος” στη σελίδα 90). Σε περίπτωση που τα βήματα αυτά δεν διορθώσουν το πρόβλημα, επικοινωνήστε με τον εκπρόσωπο του σέρβις.
Το επάνω μισό του χαρτιού εκτυπώνεται πιο φωτεινά από το υπόλοιπο χαρτί 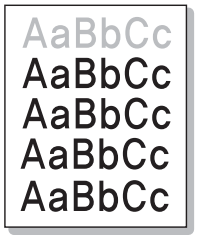	**Ίσως το τόνερ να μην έχει καλή πρόσφυση σε αυτόν τον τύπο χαρτιού.** • Αλλάξτε την επιλογή εκτυπωτή και προσπαθήστε ξανά. Μεταβείτε στις **Προτιμήσεις εκτύπωσης**, κάντε κλικ στην καρτέλα **Χαρτί** και ρυθμίστε τον τύπο σε **Ανακυκλωμένο χαρτί** (βλ. “Άνοιγμα προτιμήσεων εκτύπωσης” στη σελίδα 59).

Προβλήματα ποιότητας εκτύπωσης

Κατάσταση	Προτεινόμενες λύσεις
Στίγματα τόνερ 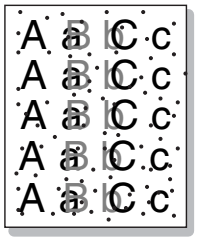	• Το χαρτί ενδέχεται να μην πληροί τις προδιαγραφές, για παράδειγμα, το χαρτί μπορεί είναι πολύ νωπό ή σκληρό. • Ο κύλινδρος μεταφοράς ενδέχεται να είναι βρώμικος. Καθαρίστε το εσωτερικό του μηχανήματος (Βλέπε “Καθαρισμός του μηχανήματος” στη σελίδα 90). • Η διαδρομή χαρτιού ενδέχεται να χρειάζεται καθαρισμό. Επικοινωνήστε με έναν εκπρόσωπο του σέρβις (βλέπε “Καθαρισμός του μηχανήματος” στη σελίδα 90).
Απώλειες δεδομένων 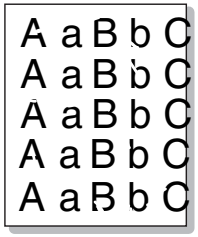	Εάν υπάρχουν θολές περιοχές, κατά κανόνα στρογγυλεμένες, διασκορπισμένες τυχαία στη σελίδα: • Ένα φύλλο χαρτιού μπορεί να ήταν ελαττωματικό. Δοκιμάστε να εκτυπώσετε ξανά την εργασία. • Η υγρασία στο χαρτί είναι ανομοιόμορφη ή υπάρχουν υγροί λεκέδες στην επιφάνεια του χαρτιού. Δοκιμάστε μια διαφορετική μάρκα χαρτιού. • Η παρτίδα χαρτιού είναι κακή. Οι διαδικασίες παραγωγής μπορεί να προκαλέσουν την απόρριψη του τόνερ σε ορισμένα σημεία. Δοκιμάστε διαφορετικό είδος ή μάρκα χαρτιού. • Αλλάξτε την επιλογή εκτυπωτή και προσπαθήστε ξανά. Μεταβείτε στις **Προτιμήσεις εκτύπωσης**, κάντε κλικ στην καρτέλα **Χαρτί** και ρυθμίστε τον τύπο σε **Χοντρό χαρτί** (βλ. “Άνοιγμα προτιμήσεων εκτύπωσης” στη σελίδα 59). Σε περίπτωση που τα βήματα αυτά δεν διορθώσουν το πρόβλημα, επικοινωνήστε με τον εκπρόσωπο του σέρβις.
Λευκά σημεία 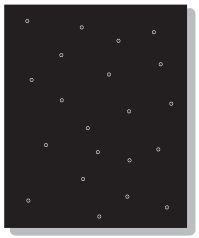	Εάν στη σελίδα εμφανίζονται λευκά σημεία: • Το χαρτί είναι εξαιρετικά τραχύ και μεγάλο τμήμα σκόνης από το χαρτί πέφτει στα εσωτερικά εξαρτήματα του μηχανήματος, με αποτέλεσμα να ρυπαίνεται ο κύλινδρος μεταφοράς. Καθαρίστε το εσωτερικό του μηχανήματος (Βλέπε “Καθαρισμός του μηχανήματος” στη σελίδα 90). • Η διαδρομή χαρτιού ενδέχεται να χρειάζεται καθαρισμό. Καθαρίστε το εσωτερικό του μηχανήματος (Βλέπε “Καθαρισμός του μηχανήματος” στη σελίδα 90). Σε περίπτωση που τα βήματα αυτά δεν διορθώσουν το πρόβλημα, επικοινωνήστε με τον εκπρόσωπο του σέρβις.

Προβλήματα ποιότητας εκτύπωσης

Κατάσταση	Προτεινόμενες λύσεις
Κάθετες γραμμές 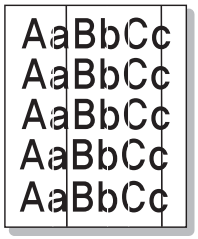	Εάν στη σελίδα εμφανίζονται μαύρες κάθετες γραμμές: • Η επιφάνεια (τμήμα τυμπάνου) της κασέτας τόνερ στο εσωτερικό του μηχανήματος έχει πιθανόν χαραχθεί. Αφαιρέστε την κασέτα τόνερ και τοποθετήστε μια καινούργια (βλ. “Αντικατάσταση της κασέτας τόνερ” στη σελίδα 79, “Αντικατάσταση της μονάδας απεικόνισης” στη σελίδα 82). Εάν στη σελίδα εμφανίζονται λευκές κάθετες γραμμές: • Η επιφάνεια του τμήματος LSU στο εσωτερικό του μηχανήματος ενδέχεται να είναι βρώμικη. Καθαρίστε το εσωτερικό του μηχανήματος (Βλέπε “Καθαρισμός του μηχανήματος” στη σελίδα 90). Σε περίπτωση που τα βήματα αυτά δεν διορθώσουν το πρόβλημα, επικοινωνήστε με τον εκπρόσωπο του σέρβις.
Μαύρο ή έγχρωμο φόντο 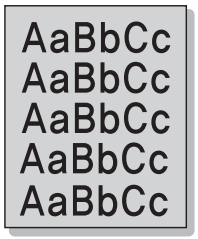	Εάν η ποσότητα σκίασης του φόντου δεν είναι αποδεκτή: • Χρησιμοποιήστε ελαφρύτερο χαρτί. • Ελέγξτε τις συνθήκες περιβάλλοντος: συνθήκες πολύ ξηρού περιβάλλοντος ή υψηλής υγρασίας (παραπάνω από 80% σχετική υγρασία) ενδέχεται να αυξήσουν τη σκίαση του φόντου. • Αφαιρέστε την παλιά κασέτα τόνερ και τοποθετήστε μια καινούρια (βλέπε “Αντικατάσταση της κασέτας τόνερ” στη σελίδα 79) • Ανακατανείμετε καλά το τόνερ (βλ. “Ανακατανομή τόνερ” στη σελίδα 77).
Λεκέδες από τόνερ 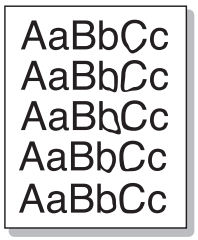	• Καθαρίστε το εσωτερικό του μηχανήματος (βλέπε “Καθαρισμός του μηχανήματος” στη σελίδα 90). • Ελέγξτε τον τύπο και την ποιότητα του χαρτιού. • Αφαιρέστε την κασέτα τόνερ και τοποθετήστε καινούργια (Βλέπε “Αντικατάσταση της κασέτας τόνερ” στη σελίδα 79).

Προβλήματα ποιότητας εκτύπωσης

Κατάσταση	Προτεινόμενες λύσεις
Κατακόρυφα επαναλαμβανόμενα σημάδια 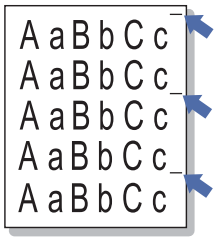	Εάν εμφανίζονται κατ' επανάληψη σημάδια στην εκτυπωμένη πλευρά της σελίδας σε σταθερά διαστήματα: • Η κασέτα τόνερ ενδέχεται να έχει καταστραφεί. Αν συνεχίζετε να έχετε το ίδιο πρόβλημα, αφαιρέστε την κασέτα τόνερ και τοποθετήστε μια καινούργια (Βλέπε "Αντικατάσταση της κασέτας τόνερ" στη σελίδα 79). • Τμήματα του μηχανήματος ενδέχεται να έχουν τόνερ επάνω τους. Εάν οι ατέλειες εμφανίζονται στο πίσω μέρος της σελίδας, το πρόβλημα μάλλον θα διορθωθεί από μόνο του μετά από μερικές σελίδες. • Η μονάδα φούρνου ενδέχεται να έχει υποστεί ζημιά. Επικοινωνήστε με έναν εκπρόσωπο του σέρβις.
Κηλίδες στο φόντο 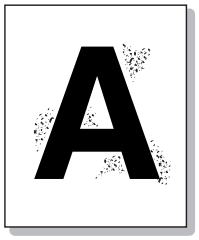	Οι μουντζούρες στο φόντο προκαλούνται από μικρά κομματάκια τόνερ που διασκορπίζονται τυχαία στην εκτυπωμένη σελίδα. • Ενδέχεται να είναι πολύ νωπό το χαρτί. Δοκιμάστε να εκτυπώσετε με μια διαφορετική παρτίδα χαρτιού. Μην ανοίγετε τις συσκευασίες χαρτιού προτού το χρειαστείτε για να μην απορροφήσει πολύ υγρασία. • Εάν οι μουντζούρες στο φόντο εμφανιστούν σε κάποιο φάκελο, αλλάξτε τη διάταξη εκτύπωσης για να αποφύγετε την εκτύπωση σε περιοχές όπου υπάρχουν επικαλυπτόμενες ενώσεις στην πίσω πλευρά. Η εκτύπωση στις ενώσεις μπορεί να προκαλέσει προβλήματα. Ή επιλέξτε **Χοντρό χαρτί** από το παράθυρο **Προτιμήσεις εκτύπωσης** (βλέπε "Άνοιγμα προτιμήσεων εκτύπωσης" στη σελίδα 59). • Αν οι μουντζούρες στο φόντο καλύπτουν ολόκληρη την επιφάνεια της εκτυπωμένης σελίδας, ρυθμίστε την ανάλυση εκτύπωσης από την εφαρμογή λογισμικού σας ή στις **Προτιμήσεις εκτύπωσης** (βλέπε "Άνοιγμα προτιμήσεων εκτύπωσης" στη σελίδα 59). Βεβαιωθείτε πως έχει επιλεγεί ο σωστός τύπος χαρτιού. Για παράδειγμα: Εάν έχει επιλεγεί το Παχύτερο Χαρτί, αλλά στην πραγματικότητα χρησιμοποιείται Απλό Χαρτί, μπορεί να παρουσιαστεί υπερφόρτωση προκαλώντας αυτό το πρόβλημα ποιότητας στο αντίγραφο. • Εάν χρησιμοποιείτε μια νέα κασέτα τόνερ, ανακατενείμετε πρώτα το τόνερ (βλ. "Ανακατανομή τόνερ" στη σελίδα 77).

Προβλήματα ποιότητας εκτύπωσης

Κατάσταση	Προτεινόμενες λύσεις
Σωματίδια τόνερ γύρω από έντονους χαρακτήρες ή εικόνες 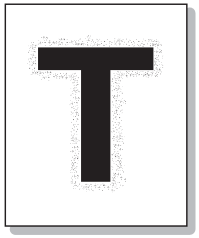	Ίσως το τόνερ να μην έχει καλή πρόσφυση σε αυτόν τον τύπο χαρτιού. • Αλλάξτε την επιλογή εκτυπωτή και προσπαθήστε ξανά. Μεταβείτε στις **Προτιμήσεις εκτύπωσης**, κάντε κλικ στην καρτέλα **Χαρτί** και ρυθμίστε τον τύπο σε **Ανακυκλωμένο χαρτί** (βλ. “Άνοιγμα προτιμήσεων εκτύπωσης” στη σελίδα 59). • Βεβαιωθείτε πως έχει επιλεγεί ο σωστός τύπος χαρτιού. Για παράδειγμα: Εάν έχει επιλεγεί το Παχύτερο Χαρτί, αλλά στην πραγματικότητα χρησιμοποιείται Απλό Χαρτί, μπορεί να παρουσιαστεί υπερφόρτωση προκαλώντας αυτό το πρόβλημα ποιότητας στο αντίγραφο.
Παραμορφωμένοι χαρακτήρες 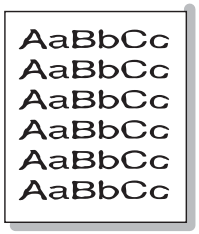	• Εάν οι χαρακτήρες είναι παραμορφωμένοι και δημιουργούν κοιλότητες, το υλικό εκτύπωσης ενδέχεται να είναι πολύ λείο. Δοκιμάστε διαφορετικό χαρτί.
Λοξή σελίδα 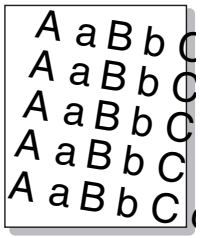	• Βεβαιωθείτε ότι έχετε τοποθετήσει σωστά το χαρτί. • Ελέγξτε τον τύπο και την ποιότητα του χαρτιού. • Βεβαιωθείτε ότι οι οδηγοί δεν είναι υπερβολικά σφιχτοί ή χαλαροί πάνω στη δεσμίδα χαρτιού.

Προβλήματα ποιότητας εκτύπωσης

Κατάσταση	Προτεινόμενες λύσεις
Καμπυλωτό ή κυματοειδές 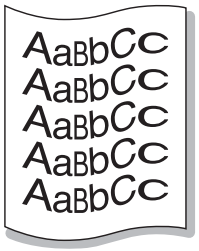	• Βεβαιωθείτε ότι έχετε τοποθετήσει σωστά το χαρτί. • Ελέγξτε τον τύπο και την ποιότητα του χαρτιού. Τόσο η υψηλή θερμοκρασία όσο και η υγρασία μπορεί να προκαλέσουν τσαλάκωμα του χαρτιού. • Γυρίστε τη δεσμίδα χαρτιού ανάποδα μέσα στο δίσκο. Επίσης δοκιμάστε να περιστρέψετε το χαρτί κατά 180° στο δίσκο.
Τσαλάκωμα ή πτυχώσεις 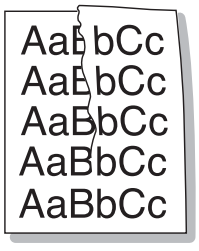	• Βεβαιωθείτε ότι έχετε τοποθετήσει σωστά το χαρτί. • Ελέγξτε τον τύπο και την ποιότητα του χαρτιού. • Γυρίστε τη δεσμίδα χαρτιού ανάποδα μέσα στο δίσκο. Επίσης δοκιμάστε να περιστρέψετε το χαρτί κατά 180° στο δίσκο.
Η πίσω πλευρά των εκτυπώσεων είναι βρώμικη 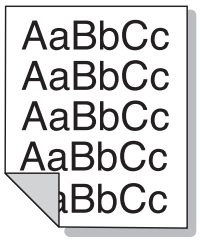	• Ελέγξτε για τυχόν διαρροή τόνερ. Καθαρίστε το εσωτερικό του μηχανήματος (βλέπε “Καθαρισμός του μηχανήματος” στη σελίδα 90).

Προβλήματα ποιότητας εκτύπωσης

Κατάσταση	Προτεινόμενες λύσεις
Συμπαγείς έγχρωμες ή μαύρες σελίδες 	• Η κασέτα τόνερ ενδέχεται να μην έχει τοποθετηθεί σωστά. Αφαιρέστε την κασέτα και επανατοποθετήστε την. • Η κασέτα τόνερ ενδέχεται να είναι ελαττωματική. Αφαιρέστε την κασέτα τόνερ και τοποθετήστε καινούργια (Βλέπε “Αντικατάσταση της κασέτας τόνερ” στη σελίδα 79). • Το μηχάνημα ενδέχεται να χρειάζεται επισκευή. Επικοινωνήστε με έναν εκπρόσωπο του σέρβις.
Διαφυγή τόνερ 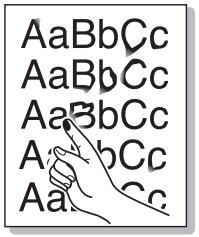	• Καθαρίστε το εσωτερικό του μηχανήματος (βλέπε “Καθαρισμός του μηχανήματος” στη σελίδα 90). • Ελέγξτε τον τύπο, το πάχος και την ποιότητα του χαρτιού. • Αφαιρέστε την κασέτα τόνερ και μετά τοποθετήστε καινούργια (Βλέπε “Αντικατάσταση της κασέτας τόνερ” στη σελίδα 79). Εάν το πρόβλημα παραμένει, το μηχάνημα χρειάζεται ενδεχομένως επισκευή. Επικοινωνήστε με έναν εκπρόσωπο του σέρβις.
Κενά στους χαρακτήρες 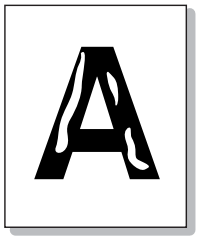	Τα κενά χαρακτήρων είναι λευκές περιοχές εντός τμημάτων των χαρακτήρων, που θα έπρεπε να είναι μαύρες: • Μπορεί να εκτυπώνετε σε λάθος επιφάνεια του χαρτιού. Αφαιρέστε το χαρτί και αναποδογυρίστε το. • Το χαρτί ενδέχεται να μην πληροί τις προδιαγραφές χαρτιού.

Προβλήματα ποιότητας εκτύπωσης

Κατάσταση	Προτεινόμενες λύσεις
Οριζόντιες γραμμές 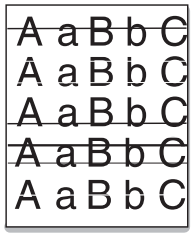 	Εάν εμφανίζονται οριζόντια ευθυγραμμισμένες μαύρες γραμμές ή κηλίδες: • Η κασέτα τόνερ ενδέχεται να έχει τοποθετηθεί εσφαλμένα. Αφαιρέστε την κασέτα και επανατοποθετήστε την. • Η κασέτα τόνερ ενδέχεται να είναι ελαττωματική. Αφαιρέστε την κασέτα τόνερ και τοποθετήστε καινούργια (Βλέπε “Αντικατάσταση της κασέτας τόνερ” στη σελίδα 79). Αν το πρόβλημα παραμένει, το μηχάνημα χρειάζεται ενδεχομένως σέρβις. Επικοινωνήστε με έναν εκπρόσωπο του σέρβις.
Καμπύλωση 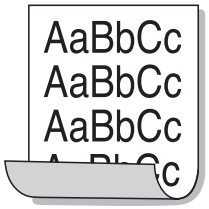 	Εάν το εκτυπωμένο χαρτί είναι ζαρωμένο ή αν δεν πραγματοποιείται τροφοδότηση χαρτιού στο μηχάνημα: • Γυρίστε τη δεσμίδα χαρτιού ανάποδα μέσα στο δίσκο. Επίσης δοκιμάστε να περιστρέψετε το χαρτί κατά 180° στο δίσκο. • Αλλάξτε την επιλογή χαρτιού του εκτυπωτή και προσπαθήστε ξανά. Μεταβείτε στις **Προτιμήσεις εκτύπωσης**, κάντε κλικ στην καρτέλα **Χαρτί** και ρυθμίστε τον τύπο σε **Λεπτό χαρτί**. (Βλέπε “Άνοιγμα προτιμήσεων εκτύπωσης” στη σελίδα 59).
• **Εμφανίζεται επανειλημμένα ένα άγνωστο μήνυμα σε μερικά φύλλα** • **Διαφυγή τόνερ** • **Παρουσιάζεται αχνή εκτύπωση ή μουτζούρες**	Το μηχάνημα χρησιμοποιείται πιθανόν σε υψόμετρο 1.000 μέτρων ή μεγαλύτερο. Το μεγάλο υψόμετρο ενδέχεται να επηρεάσει αρνητικά την ποιότητα εκτύπωσης, π.χ. διαφυγή τόνερ ή αχνή απεικόνιση των εικόνων. Αλλάξτε τη ρύθμιση υψόμετρου για το μηχάνημα (βλ. “Ρύθμιση του υψόμετρου” στη σελίδα 238).

Προβλήματα με το λειτουργικό σύστημα

Συνήθη προβλήματα σε περιβάλλον Windows

Κατάσταση	Προτεινόμενες λύσεις
Κατά την εγκατάσταση εμφανίζεται το μήνυμα "Το αρχείο χρησιμοποιείται"	Πραγματοποιήστε έξοδο από όλες τις εφαρμογές λογισμικού. Καταργήστε κάθε λογισμικό από την ομάδα εκκίνησης και μετά επανεκκινήστε τα Windows. Επανεγκαταστήστε το πρόγραμμα οδήγησης του εκτυπωτή.
Εμφανίζονται τα μηνύματα "Γενικό σφάλμα προστασίας", "Εξαίρεση OE", "Spool32" ή "Μη έγκυρη λειτουργία".	Κλείστε όλες τις εφαρμογές, επανεκκινήστε τα Windows και προσπαθήστε να εκτυπώσετε εκ νέου.
Εμφανίζονται τα μηνύματα σφαλμάτων "Αποτυχία εκτύπωσης", "Παρουσιάστηκε σφάλμα χρονικού ορίου του εκτυπωτή"	Αυτά τα μηνύματα μπορεί να εμφανιστούν κατά τη διάρκεια της εκτύπωσης. Περιμένετε απλά μέχρι το μηχάνημα να ολοκληρώσει την εκτύπωση. Εάν το μήνυμα εμφανίζεται στην κατάσταση ετοιμότητας ή μετά την ολοκλήρωση της εκτύπωσης, ελέγξτε τη σύνδεση και/ή αν παρουσιάστηκε κάποιο σφάλμα.
Το **Samsung Printer Experience** δεν εμφανίζεται όταν κάνω κλικ στην επιλογή **περισσότερες ρυθμίσεις**.	Το **Samsung Printer Experience** δεν είναι εγκατεστημένο. Κάντε λήψη της εφαρμογής από το Windows **Store(Store)** και εγκαταστήστε την.

Κατάσταση	Προτεινόμενες λύσεις
Οι πληροφορίες μηχανήματος δεν εμφανίζονται όταν κάνω κλικ στη συσκευή **Συσκευές και εκτυπωτές**.	Ελέγξτε το **Ιδιότητες εκτυπωτή**. Κάντε κλικ στην καρτέλα **Θύρες**. (**Πίνακας ελέγχου** > **Συσκευές και εκτυπωτές** > Κάντε δεξί κλικ στο εικονίδιο του εκτυπωτή και επιλέξτε **Ιδιότητες εκτυπωτή**) Αν η θύρα έχει οριστεί σε File ή LPT, καταργήστε την επιλογή και επιλέξτε TCP/IP, USB ή WSD.

Ανατρέξτε στον οδηγό χρήσης των Microsoft Windows που παρέχεται μαζί με τον υπολογιστή σας για περαιτέρω πληροφορίες σχετικά με τα μηνύματα σφάλματος των Windows.

Συνήθη προβλήματα σε περιβάλλον χρήστη Mac

Κατάσταση	Προτεινόμενες λύσεις
Το μηχάνημα δεν εκτυπώνει σωστά τα αρχεία PDF. Λείπουν τμήματα των γραφικών, του κειμένου ή των εικόνων	Η εκτύπωση του αρχείου PDF με τη μορφή εικόνας μπορεί να επιτρέψει την εκτύπωση του αρχείου. Ενεργοποιήστε το **Εκτύπωση ως εικόνα** από τις επιλογές εκτύπωσης του Acrobat. Η διάρκεια της εκτύπωσης είναι μεγαλύτερη όταν εκτυπώνετε το αρχείο PDF ως εικόνα.
Ορισμένα γράμματα δεν εμφανίζονται κανονικά κατά την εκτύπωση του εξώφυλλου.	Το λειτουργικό σύστημα Mac OS δεν μπορεί να δημιουργήσει τη γραμματοσειρά κατά τη διάρκεια της εκτύπωσης του εξώφυλλου. Το αγγλικό αλφάβητο και οι αριθμοί εμφανίζονται κανονικά στο εξώφυλλο.

Προβλήματα με το λειτουργικό σύστημα

Ανατρέξτε στον οδηγό χρήσης Mac που διατίθεται μαζί με τον υπολογιστή σας για περαιτέρω πληροφορίες σχετικά με τα μηνύματα σφάλματος Mac.

Συνήθη προβλήματα σε περιβάλλον Linux

Κατάσταση	Προτεινόμενες λύσεις
Το μηχάνημα δεν εκτυπώνει.	• Ελέγξτε αν το πρόγραμμα οδήγησης του εκτυπωτή έχει εγκατασταθεί στο σύστημα. Ανοίξτε το Unified Driver Configurator και από την καρτέλα **Printers** στο παράθυρο διαλόγου **Printers configuration** αναζητήστε τη λίστα με τα διαθέσιμα μηχανήματα. Βεβαιωθείτε ότι το μηχάνημά σας εμφανίζεται στη λίστα. Εάν όχι, ανοίξτε τον οδηγό **Add new printer wizard** για να ρυθμίσετε τη συσκευή σας. • Ελέγξτε αν το μηχάνημα βρίσκεται σε κατάσταση λειτουργίας. Ανοίξτε το παράθυρο **Printers configuration** και επιλέξτε το μηχάνημά σας από τη λίστα με τους εκτυπωτές. Διαβάστε την περιγραφή στο πλαίσιο **Selected printer**. Αν η κατάστασή του περιέχει τη συμβολοσειρά **Stopped**, πατήστε το κουμπί **Start**. Ύστερα από αυτό θα αποκατασταθεί η κανονική λειτουργία του μηχανήματος. Η κατάσταση «stopped» μπορεί να προκύψει, αν παρουσιαστούν κάποια προβλήματα κατά την εκτύπωση. • Ελέγξτε αν η εφαρμογή υποστηρίζει κάποια ειδική επιλογή εκτύπωσης, όπως «-oraw». Αν η επιλογή “-oraw” έχει καθοριστεί στην παράμετρο γραμμής εντολών, τότε απενεργοποιήστε την για να εκτελεστεί σωστά η εκτύπωση. Στο Gimp front-end επιλέξτε «print» -> «Setup printer» και επεξεργαστείτε την παράμετρο γραμμής εντολών στο στοιχείο εντολών.

Προβλήματα με το λειτουργικό σύστημα

Κατάσταση	Προτεινόμενες λύσεις
Κατά την εκτύπωση παρουσιάστηκε το σφάλμα “Cannot open port device file”	Μην αλλάζετε τις παραμέτρους εργασιών εκτύπωσης (για παράδειγμα, μέσω LPR GUI) ενώ βρίσκεται σε εξέλιξη μια εργασία εκτύπωσης. Γνωστές εκδόσεις του διακομιστή CUPS (Common UNIX Printing System) διακόπτουν την εκτύπωση κάθε φορά που αλλάζουν οι επιλογές εκτύπωσης και στη συνέχεια, πραγματοποιείται προσπάθεια επανεκτέλεσης της εργασίας από την αρχή. Επειδή το Unified Linux Driver κλειδώνει τη θύρα κατά τη διάρκεια της εκτύπωσης, ο απότομος τερματισμός του προγράμματος οδήγησης διατηρεί τη θύρα κλειδωμένη και την καθιστά μη διαθέσιμη για επόμενες εργασίες εκτύπωσης. Σε αυτήν την περίπτωση, επιχειρήστε να αποδεσμεύσετε τη θύρα επιλέγοντας **Release port** στο παράθυρο **Port configuration**.
Όταν προσπαθείτε να εκτυπώσετε ένα έγγραφο μέσω δικτύου σε SuSE 9.2, ο εκτυπωτής δεν ανταποκρίνεται.	Η έκδοση CUPS (Common UNIX Printing System) που διανέμεται με το SuSE Linux 9.2 (cups-1.1.21) έχει πρόβλημα με την εκτύπωση μέσω ipp (Internet Printing Protocol). Χρησιμοποιήστε την εκτύπωση μέσω υποδοχής αντί για την εκτύπωση μέσω ipp ή εγκαταστήστε νεότερη έκδοση του CUPS (Common UNIX Printing System) (cups-1.1.22 ή νεότερο).

Προβλήματα με το λειτουργικό σύστημα

Ανατρέξτε στον οδηγό χρήσης Linux που διατίθεται μαζί με τον υπολογιστή σας για περαιτέρω πληροφορίες σχετικά με τα μηνύματα σφάλματος Linux.

Προβλήματα με το λειτουργικό σύστημα

Συνήθη προβλήματα PostScript

Οι παρακάτω καταστάσεις αφορούν τη γλώσσα PS και μπορεί να προκύψουν όταν χρησιμοποιούνται περισσότερες από μία γλώσσες.

Προβλημα	Πιθανή αιτία	Λυση
Δεν μπορεί να εκτυπωθεί αρχείο PostScript	Το πρόγραμμα οδήγησης PostScript ενδέχεται να μην έχει εγκατασταθεί σωστά.	• Εγκαταστήστε το πρόγραμμα οδήγησης PostScript (βλέπε “Εγκατάσταση λογισμικού” στη σελίδα 149). • Εκτυπώστε μια σελίδα ρύθμισης παραμέτρων και επαληθεύστε ότι η έκδοση PS είναι διαθέσιμη για εκτύπωση. • Αν το πρόβλημα επιμένει, επικοινωνήστε με κάποιον αντιπρόσωπο επισκευών.
Εκτυπώνεται αναφορά Σφάλμα ελέγχου ορίου	Η εργασία εκτύπωσης ήταν υπερβολικά πολύπλοκη.	Ίσως χρειαστεί να μειώσετε την περιπλοκότητα της σελίδας ή να εγκαταστήσετε περισσότερη μνήμη.
Εκτυπώνεται μια σελίδα σφάλματος PostScript	Η εργασία εκτύπωσης ενδέχεται να μην είναι PostScript.	Βεβαιωθείτε ότι η εργασία εκτύπωσης είναι εργασία PostScript. Ελέγξτε αν η εφαρμογή λογισμικού περίμενε αρχείο ρύθμισης ή κεφαλίδας PostScript να σταλεί στο μηχάνημα.
Ο προαιρετικός δίσκος δεν έχει επιλεγεί στο πρόγραμμα οδήγησης	Οι παράμετροι του προγράμματος οδήγησης εκτυπωτή δεν έχουν ρυθμιστεί για να αναγνωρίζουν τον προαιρετικό δίσκο.	Ανοίξτε τις ιδιότητες του προγράμματος οδήγησης, επιλέξτε την καρτέλα **Επιλογές συσκευής** και ρυθμίστε την επιλογή δίσκου (βλ. “Ρύθμιση Επιλογές συσκευής” στη σελίδα 84).

Contact SAMSUNG worldwide

If you have any comments or questions regarding Samsung products, contact the Samsung customer care center.

Country/Region	Customer Care Center	WebSite
ALGERIA	0800 100 100	www.samsung.com/n_africa
ANGOLA	91-726-7864	www.samsung.com
ARGENTINA	0800-333-3733	www.samsung.com.ar
ARMENIA	0-800-05-555	www.samsung.com
AUSTRALIA	1300 362 603	www.samsung.com/au
AUSTRIA	0810-SAMSUNG (7267864, € 0.07/min)	www.samsung.com
AZERBAIJAN	088-55-55-555	www.samsung.com
BAHRAIN	8000-4726	www.samsung.com/ae (English) www.samsung.com/ae_ar (Arabic)
BELARUS	810-800-500-55-500	www.samsung.com
BELGIUM	02-201-24-18	www.samsung.com/be (Dutch) www.samsung.com/be_fr (French)
BOLIVIA	800-10-7260	www.samsung.com
BOSNIA	051 133 1999	www.samsung.com
BOTSWANA	8007260000	www.samsung.com
BRAZIL	0800-124-421 (Demais cidades e regiões) 4004-0000 (Capitais e grandes centros)	www.samsung.com.br
BULGARIA	07001 33 11 , share cost tariff	www.samsung.com/bg
BURUNDI	200	www.samsung.com
CAMEROON	7095- 0077	www.samsung.com/africa_fr/
CANADA	1-800-SAMSUNG (726-7864)	www.samsung.com/ca (English) www.samsung.com/ca_fr (French)
CHILE	800-SAMSUNG (726-7864) [HHP] 02-24828200	www.samsung.com/cl

Contact SAMSUNG worldwide

Country/Region	Customer Care Center	WebSite
CHINA	400-810-5858	www.samsung.com
COLOMBIA	01-8000112112 Bogotá: 6001272	www.samsung.com/co
COSTA RICA	0-800-507-7267	www.samsung.com/latin (Spanish) www.samsung.com/latin_en (English)
CROATIA	062 SAMSUNG (062 726 786)	www.samsung.com/hr
Cote D' Ivoire	8000 0077	www.samsung.com/africa_fr/
CYPRUS	8009 4000 only from landline	www.samsung.com/gr
CZECH	800-SAMSUNG (800-726786)	www.samsung.com
DENMARK	70 70 19 70	www.samsung.com
DOMINICA	1-800-751-2676	www.samsung.com/latin (Spanish) www.samsung.com/latin_en (English)
DRC	499999	www.samsung.com

Country/Region	Customer Care Center	WebSite
ECUADOR	1-800-10-7267	www.samsung.com/latin (Spanish) www.samsung.com/latin_en (English)
EGYPT	08000-726786	www.samsung.com
EIRE	0818 717100	www.samsung.com
EL SALVADOR	800-6225	www.samsung.com/latin (Spanish) www.samsung.com/latin_en (English)
ESTONIA	800-7267	www.samsung.com/ee
FINLAND	030-6227 515	www.samsung.com
FRANCE	01 48 63 00 00	www.samsung.com/fr
GERMANY	0180 6 SAMSUNG bzw. 0180 6 7267864* [HHP] 0180 6 M SAMSUNG bzw. 0180 6 67267864* (*0,20 €/Anruf aus dem dt. Festnetz, aus dem Mobilfunk max. 0,60 €/Anruf)	www.samsung.com

Contact SAMSUNG worldwide

Country/Region	Customer Care Center	WebSite
GEORGIA	8-800-555-555	www.samsung.com
GHANA	0800-10077 0302-200077	www.samsung.com/africa_en/
GREECE	80111-SAMSUNG (80111 726 7864) only from land line(+30) 210 6897691 from mobile and land line	www.samsung.com/gr
GUATEMALA	1-800-299-0013	www.samsung.com/latin (Spanish) www.samsung.com/latin_en (English)
HONDURAS	800-27919267	www.samsung.com/latin (Spanish) www.samsung.com/latin_en (English)
HONG KONG	(852) 3698-4698	www.samsung.com/hk (Chinese) www.samsung.com/hk_en (English)
HUNGARY	06-80-SAMSUNG (726-7864)	www.samsung.com/hu
INDIA	1800 3000 8282 1800 266 8282	www.samsung.com/in

Country/Region	Customer Care Center	WebSite
INDONESIA	0800-112-8888 (Toll Free) 021-5699-7777	www.samsung.com/id
IRAN	021-8255	www.samsung.com
ITALIA	800-SAMSUNG (726-7864) [HHP] 800.Msamsung (800.67267864)	www.samsung.com
JAMAICA	1-800-234-7267	www.samsung.com
JAPAN	0120-327-527	www.samsung.com
JORDAN	800-22273 065777444	www.samsung.com/Levant (English)
KAZAKHSTAN	8-10-800-500-55-500 (GSM:7799)	www.samsung.com
KENYA	0800 545 545	www.samsung.com
KUWAIT	183-2255 (183-CALL)	www.samsung.com/ae (English) www.samsung.com/ae_ar (Arabic)
KYRGYZSTAN	00-800-500-55-500	www.samsung.com
LATVIA	8000-7267	www.samsung.com/lv
LITHUANIA	8-800-77777	www.samsung.com/lt

Contact SAMSUNG worldwide

Country/Region	Customer Care Center	WebSite
LUXEMBURG	261 03 710	www.samsung.com
MALAYSIA	1800-88-9999	www.samsung.com/my
MEXICO	01-800-SAMSUNG (726-7864)	www.samsung.com
MOLDOVA	0-800-614-40	www.samsung.com
MONGOLIA	+7-800-555-55-55	www.samsung.com
MONTENEGRO	020 405 888	www.samsung.com
MOROCCO	080 100 2255	www.samsung.com
MOZAMBIQUE	847267864 / 827267864	www.samsung.com
NAMIBIA	08 197 267 864	www.samsung.com
NIGERIA	0800-726-7864	www.samsung.com/africa_en/
NETHERLANDS	0900-SAMSUNG (0900-7267864) (€ 0,10/min)	www.samsung.com
NEW ZEALAND	0800 SAMSUNG (0800 726 786)	www.samsung.com/nz
NICARAGUA	00-1800-5077267	www.samsung.com/latin (Spanish) www.samsung.com/latin_en (English)
NORWAY	815-56 480	www.samsung.com

Country/Region	Customer Care Center	WebSite
OMAN	800-SAMSUNG (726-7864)	www.samsung.com/ae (English) www.samsung.com/ae_ar (Arabic)
PAKISTAN	0800-Samsung (72678)	www.samsung.com/pk/
PANAMA	800-7267	www.samsung.com/latin (Spanish) www.samsung.com/latin_en (English)
PARAGUAY	009 800 542 0001	www.samsung.com.py
PERU	0-800-777-08 Desde celulares por favor llamar al número 336 8686	www.samsung.com/pe
PHILIPPINES	1-800-10-7267864 [PLDT] 1-800-8-7267864 [Globe landline and Mobile] 02-4222111 [Other landline]	www.samsung.com/ph

Contact SAMSUNG worldwide

Country/Region	Customer Care Center	WebSite
POLAND	0 801-1SAMSUNG(172-678) * lub +48 22 607-93-33 ** [HHP] 0 801-672-678* lub +48 22 607-93-33** * (całkowity koszt połączenia jak za 1 impuls według taryfy operatora) ** (koszt połączenia według taryfy operatora)	www.samsung.com/pl
PORTUGAL	808 20-SAMSUNG (808 20 7267)	www.samsung.com
PUERTO RICO	1-800-682-3180	www.samsung.com
QATAR	800-2255 (800-CALL)	www.samsung.com/ae (English) www.samsung.com/ae_ar (Arabic)
RWANDA	9999	www.samsung.com
ROMANIA	08008 SAMSUNG (08008 726 7864)TOLL FREE No.	www.samsung.com/ro
RUSSIA	800-00-0077	www.samsung.com
SAUDI ARABIA	9200-21230	www.samsung.com/sa (Arabic)

Country/Region	Customer Care Center	WebSite
SENEGAL	8-800-555-55-55	www.samsung.com/africa_fr/
SERBIA	011 321 6899	www.samsung.com/rs
SINGAPORE	1800-SAMSUNG (726-7864)	www.samsung.com/sg
SLOVAKIA	0800 - SAMSUNG(0800-726 786)	www.samsung.com
SOUTH AFRICA	0860 SAMSUNG (726-7864)	www.samsung.com
SPAIN	902-1-SAMSUNG(902 172 678)	www.samsung.com
SUDAN	1969	www.samsung.com
SWEDEN	0771 726 7864 (SAMSUNG)	www.samsung.com
SWITZERLAND	0848-SAMSUNG (7267864, CHF 0.08/min)	www.samsung.com/ch www.samsung.com/ch_fr/
SYRIA	18252273	www.samsung.com/Levant (English)
TADJIKISTAN	8-10-800-500-55-500	www.samsung.com
TAIWAN	0800-329-999	www.samsung.com/tw

Contact SAMSUNG worldwide

Country/Region	Customer Care Center	WebSite
TANZANIA	0685 88 99 00	www.samsung.com
THAILAND	1800-29-3232 02-689-3232	www.samsung.com/th
TRINIDAD & TOBAGO	1-800-SAMSUNG (726-7864)	www.samsung.com
TURKEY	444 77 11	www.samsung.com
U.A.E	800-SAMSUNG (726-7864)	www.samsung.com
U.K	0330 SAMSUNG (726-7864)	www.samsung.com
U.S.A	1-800-SAMSUNG (726-7864)	www.samsung.com/us
U.S.A (Mobile Phones)	[HHP] 1-888-987-HELP(4357)	www.samsung.com
UGANDA	0800 300 300	www.samsung.com
UKRAINE	0-800-502-000	www.samsung.com/ua (Ukrainian) www.samsung.com/ua_ru (Russian)
URUGUAY	000 405 437 33	www.samsung.com
UZBEKISTAN	8-10-800-500-55-500	www.samsung.com
VENEZUELA	0-800-100-5303	www.samsung.com/ve

Country/Region	Customer Care Center	WebSite
VIETNAM	1 800 588 889	www.samsung.com
ZAMBIA	0211 350370	www.samsung.com

Γλωσσάριο

Το παρακάτω γλωσσάριο σάς βοηθάει να εξοικειωθείτε με τις τεχνολογίες που χρησιμοποιούνται συνήθως στο χώρο της εκτύπωσης και αναφέρονται στον παρόντα οδηγό χρήσης.

802.11

Το 802.11 είναι ένα σύνολο προτύπων για επικοινωνία μέσω ασύρματου τοπικού δικτύου (WLAN) που αναπτύχθηκε από την Επιτροπή Προτύπων IEEE 802 LAN/MAN (IEEE 802).

802.11b/g/n

Το 802.11b/g/n μπορεί να μοιράζεται το ίδιο υλικό και να χρησιμοποιεί τη ζώνη 2,4 GHz. Το 802.11b υποστηρίζει εύρος ζώνης έως 11 Mbps, ενώ το 802.11n υποστηρίζει εύρος ζώνης έως 150 Mbps. Οι συσκευές 802.11b/g/n μπορεί να δέχονται ενίοτε παρεμβολές από φούρνους μικροκυμάτων, ασύρματα τηλέφωνα και συσκευές Bluetooth.

Σημείο πρόσβασης

Το σημείο πρόσβασης ή το ασύρματο σημείο πρόσβασης (AP ή WAP) είναι μια συσκευή που συνδέει τις συσκευές ασύρματης επικοινωνίας σε ένα ασύρματο τοπικό δίκτυο (WLAN) και ενεργεί ως κεντρικός πομπός και δέκτης ραδιοσημάτων WLAN.

ADF

Ο αυτόματος τροφοδότης εγγράφων (ADF) είναι μια μονάδα σάρωσης για την αυτόματη τροφοδότηση ενός φύλλου χαρτιού ώστε το μηχάνημα να σαρώνει μερικά χαρτιά μαζί.

AppleTalk

Το AppleTalk είναι μια σουίτα πρωτοκόλλων ιδιοκτησίας της Apple, Inc για τη δικτύωση υπολογιστών. Είχε συμπεριληφθεί στο αρχικό Mac (1984) και αρχίζει να εγκαταλείπεται από την Apple για χάρη της δικτύωσης TCP/IP.

Βάθος bit

Όρος γραφικών υπολογιστών που περιγράφει τον αριθμό των bit που χρησιμοποιούνται για την απεικόνιση του χρώματος ενός εικονοστοιχείου σε μια εικόνα bitmap. Το μεγαλύτερο βάθος χρώματος παρέχει μεγαλύτερη γκάμα ξεχωριστών χρωμάτων. Καθώς αυξάνεται ο αριθμός των bit, ο αριθμός των δυνητικών χρωμάτων γίνεται πάρα πολύ μεγάλος για χαρτογράφηση των χρωμάτων. Το χρώμα 1 bit αντιστοιχεί στο μονόχρωμο ή το ασπρόμαυρο.

BMP

Μια μορφή γραφικών bitmap που χρησιμοποιείται εσωτερικά από το υποσύστημα γραφικών (GDI) των Microsoft Windows και χρησιμοποιείται συνήθως ως απλή μορφή αρχείων γραφικών για τη συγκεκριμένη πλατφόρμα.

Γλωσσάριο

BOOTP

Πρωτόκολλο εκκίνησης. Ένα πρωτόκολλο δικτύου που χρησιμοποιείται από ένα πρόγραμμα-πελάτη δικτύου για να αποκτήσει αυτόματα τη διεύθυνση IP του. Αυτό συνήθως γίνεται κατά τη διαδικασία εκκίνησης των υπολογιστών ή των λειτουργικών συστημάτων που εκτελούνται σε αυτούς. Οι διακομιστές BOOTP εκχωρούν τη διεύθυνση IP από ένα χώρο συγκέντρωσης διευθύνσεων σε κάθε πρόγραμμα-πελάτη. Το BOOTP επιτρέπει σε «σταθμούς εργασίας χωρίς δίσκο» να λαμβάνουν μια διεύθυνση IP πριν τη φόρτωση εξελιγμένων λειτουργικών συστημάτων.

CCD

Η συσκευή ζεύξης φορτίου (CCD) είναι το υλικό που επιτρέπει την εργασία σάρωσης. Ο μηχανισμός ασφάλισης CCD χρησιμοποιείται επίσης για τη συγκράτηση της μονάδας CCD, ώστε να αποτρέψει την πρόκληση ζημιάς κατά τη μετακίνηση του μηχανήματος.

Σελιδοποίηση

Σελιδοποίηση είναι η διαδικασία εκτύπωσης μιας εργασίας με πολλά αντίγραφα σε σετ. Αν επιλέξετε τη λειτουργία σελιδοποίησης, η συσκευή εκτυπώνει ολόκληρο το σετ πριν από την εκτύπωση πρόσθετων αντιγράφων.

Πίνακας ελέγχου

Ο πίνακας ελέγχου είναι μια επίπεδη, συνήθως κατακόρυφη, περιοχή στην οποία εμφανίζονται όργανα ελέγχου ή παρακολούθησης. Συνήθως βρίσκονται στο μπροστινό μέρος του μηχανήματος.

Κάλυψη

Όρος εκτύπωσης που χρησιμοποιείται για ένα δείκτη μέτρησης της χρήσης τόνερ κατά την εκτύπωση. Για παράδειγμα, 5% κάλυψη σημαίνει ότι ένα χαρτί μεγέθους A4 έχει περίπου 5% εικόνα ή κείμενο. Έτσι, αν το χαρτί ή το πρωτότυπο έχει πολύπλοκες εικόνες ή πολύ κείμενο, η κάλυψη θα είναι μεγαλύτερη και την ίδια στιγμή, η χρήση τόνερ θα είναι όση η κάλυψη.

CSV

Τιμές διαχωριζόμενες με κόμμα (CSV). Ένας τύπος μορφής αρχείου. Το CSV χρησιμοποιείται για την ανταλλαγή δεδομένων μεταξύ διαφορετικών εφαρμογών. Η μορφή αρχείου, όπως χρησιμοποιείται στο Microsoft Excel, έχει γίνει ένα είδος προτύπου στον κλάδο, ακόμα και για τις πλατφόρμες που δεν είναι της Microsoft.

DADF

Ο αυτόματος τροφοδότης εγγράφων διπλής όψης (DADF) είναι μια μονάδα σάρωσης για την αυτόματη τροφοδότηση και αναστροφή ενός φύλλου χαρτιού ώστε το μηχάνημα να σαρώνει και τις δύο πλευρές του χαρτιού.

Γλωσσάριο

Προεπιλογή

Η τιμή ή ρύθμιση κατά την αρχική κατάσταση του εκτυπωτή, όταν τον βγάλατε από τη συσκευασία, πριν την προετοιμασία του.

DHCP

Το DHCP (Dynamic Host Configuration Protocol) είναι ένα πρωτόκολλο δικτύωσης πελάτη-διακομιστή. Ένας διακομιστής DHCP παρέχει παραμέτρους ρύθμισης ειδικά στον DHCP πελάτη-κεντρικό υπολογιστή ζητώντας, κατά κανόνα, τις πληροφορίες που απαιτούνται από τον πελάτη-κεντρικό υπολογιστή για να συμμετάσχει σε ένα δίκτυο IP. Το DHCP παρέχει επίσης ένα μηχανισμό για την εκχώρηση διευθύνσεων IP σε πελάτες-κεντρικούς υπολογιστές.

DIMM

Η λειτουργική μονάδα μνήμης διπλής εισόδου (DIMM) είναι μια μικρή πλακέτα κυκλωμάτων όπου βρίσκεται η μνήμη. Η μνήμη DIMM αποθηκεύει όλα τα δεδομένα στο μηχάνημα, όπως τα δεδομένα εκτύπωσης, τα δεδομένα των ληφθέντων φαξ.

DLNA

Το Δίκτυο Συμμαχίας Ψηφιακής Ζωής (DLNA) είναι ένα πρότυπο που επιτρέπει στις συσκευές ενός οικιακού δικτύου να μοιράζονται πληροφορίες μεταξύ τους στο δίκτυο.

DNS

Το Διακομιστής ονομάτων τομέα (DNS) είναι ένα σύστημα που αποθηκεύει πληροφορίες οι οποίες σχετίζονται με ονόματα τομέα σε μια διανεμημένη βάση δεδομένων σε δίκτυα, όπως το Internet.

Κρουστικός εκτυπωτής ακίδων

Κρουστικός εκτυπωτής ακίδων είναι ένας τύπος εκτυπωτή υπολογιστή που κάνει παλινδρομική διαδρομή στη σελίδα και εκτυπώνει κρουστικά, χτυπώντας μια υφασμάτινη ταινία διαποτισμένη με μελάνι πάνω στο χαρτί, όπως και μια γραφομηχανή.

DPI

Οι κουκκίδες ανά ίντσα (DPI) είναι μια μέτρηση ανάλυσης που χρησιμοποιείται για τη σάρωση και την εκτύπωση. Γενικά, η μεγαλύτερη τιμή DPI έχει ως αποτέλεσμα μεγαλύτερη ανάλυση, πιο ευκρινείς λεπτομέρειες στην εικόνα και μεγαλύτερου μεγέθους αρχείο.

DRPD

Εντοπισμός διακριτού μοτίβου κωδωνισμού. Η λειτουργία «διακριτού κωδωνισμού» είναι μια υπηρεσία της εταιρείας τηλεφωνίας που δίνει τη δυνατότητα στο χρήστη να χρησιμοποιεί μία γραμμή τηλεφώνου για να απαντά σε διαφορετικούς αριθμούς τηλεφώνου.

Γλωσσάριο

Διπλή όψη

Ένας μηχανισμός που αναστρέφει αυτόματα ένα φύλλο χαρτιού, έτσι ώστε το μηχάνημα να μπορεί να εκτυπώσει (ή να σαρώσει) και στις δύο πλευρές του χαρτιού. Ένας εκτυπωτής που είναι εξοπλισμένος με μονάδα εκτύπωσης διπλής όψης μπορεί να εκτυπώσει και στις δύο πλευρές του χαρτιού κατά τη διάρκεια ενός κύκλου εκτύπωσης.

Κύκλος εργασίας

Κύκλος εργασίας είναι η ποσότητα σελίδων που δεν επηρεάζει την απόδοση του εκτυπωτή για ένα μήνα. Γενικά, ο εκτυπωτής έχει περιορισμό διάρκειας ζωής τόσων σελίδων ανά έτος. Με τη διάρκεια ζωής νοείται η μέση ικανότητα παραγωγής αντιτύπων, συνήθως εντός της περιόδου της εγγύησης. Για παράδειγμα, αν ο κύκλος εργασίας είναι 48.000 σελίδες μηνιαίως (υποθέτοντας ότι οι εργάσιμες ημέρες είναι 20), τότε η παραγωγή ενός εκτυπωτή περιορίζεται στις 2.400 σελίδες ημερησίως.

ECM

Η λειτουργία επιδιόρθωσης σφάλματος (ECM) είναι μια προαιρετική λειτουργία μετάδοσης που διαθέτουν οι συσκευές φαξ ή τα μόντεμ φαξ Κατηγορίας 1. Εντοπίζει αυτόματα και διορθώνει σφάλματα στη διαδικασία μετάδοσης φαξ που προκαλούνται ορισμένες φορές από παρεμβολές στην τηλεφωνική γραμμή.

Προσομοίωση

Προσομοίωση είναι μια τεχνική για επίτευξη των ίδιων αποτελεσμάτων σε διαφορετικούς εκτυπωτές.

Η λειτουργία της προσομοίωσης αναπαράγει τις λειτουργίες του ενός συστήματος σε ένα άλλο σύστημα, ώστε το δεύτερο σύστημα να συμπεριφέρεται όπως το πρώτο. Η προσομοίωση επικεντρώνεται στην ακριβή αναπαραγωγή της εξωτερικής συμπεριφοράς, που έρχεται σε αντίθεση με την εξομοίωση, η οποία αφορά ένα αφαιρετικό μοντέλο του συστήματος που εξομοιώνεται, λαμβάνοντας υπόψη την εσωτερική του κατάσταση.

Ethernet

Ethernet είναι μια τεχνολογία δικτύωσης υπολογιστών βασισμένη σε πλαίσια για τοπικά δίκτυα (LAN). Καθορίζει την καλωδίωση και τη σηματοδοσία για το φυσικό επίπεδο, καθώς επίσης τις μορφές πλαισίων και τα πρωτόκολλα για τον έλεγχο πρόσβασης μέσου (MAC)/επίπεδο σύνδεσης δεδομένων του μοντέλου OSI. Το Ethernet έχει τυποποιηθεί κυρίως ως IEEE 802.3. Έχει γίνει η πλέον διαδεδομένη τεχνολογία LAN που χρησιμοποιείται από τη δεκαετία του 1990 μέχρι σήμερα.

EtherTalk

Σουίτα πρωτοκόλλων που αναπτύχθηκε από την Apple Computer για τη δικτύωση υπολογιστών. Είχε συμπεριληφθεί στο αρχικό Mac (1984) και αρχίζει να εγκαταλείπεται από την Apple για χάρη της δικτύωσης TCP/IP.

Γλωσσάριο

FDI

Η διασύνδεση εξωτερικής συσκευής (FDI) είναι μια κάρτα εντός του μηχανήματος και επιτρέπει τη χρήση συσκευών τρίτων κατασκευαστών, όπως κερματοδέκτες ή αναγνώστες καρτών. Αυτές οι συσκευές επιτρέπουν την υπηρεσία εκτύπωσης επί πληρωμής στο μηχάνημά σας.

FTP

Το πρωτόκολλο μεταφοράς αρχείων (FTP) είναι ένα δημοφιλές πρωτόκολλο για την ανταλλαγή αρχείων σε δίκτυο, που υποστηρίζει το πρωτόκολλο TCP/IP (όπως το Internet ή ένα intranet).

Μονάδα φούρνου

Το τμήμα εκτυπωτή λέιζερ που τήκει το τόνερ στο μέσο εκτύπωσης. Αποτελείται από ένα θερμό κύλινδρο και ένα κύλινδρο πίεσης. Κατόπιν μεταφοράς του τόνερ στο χαρτί, η μονάδα φούρνου εφαρμόζει θερμότητα και πίεση για να διασφαλιστεί η μονιμότητα του τόνερ στο χαρτί, λόγος για τον οποίο το χαρτί είναι θερμό όταν εξέρχεται του εκτυπωτή λέιζερ.

Πύλη

Μια σύνδεση μεταξύ δικτύων υπολογιστών ή ανάμεσα σε ένα δίκτυο υπολογιστών και μια τηλεφωνική γραμμή. Είναι εξαιρετικά δημοφιλής, καθώς πρόκειται για έναν υπολογιστή ή ένα δίκτυο που σας επιτρέπει να αποκτήσετε πρόσβαση σε άλλον υπολογιστή ή δίκτυο.

Κλίμακα του γκρι

Σκιάσεις του γκρι που αντιπροσωπεύουν ανοιχτόχρωμα και σκουρόχρωμα τμήματα μιας εικόνας, όταν οι έγχρωμες εικόνες μετατρέπονται σε κλίμακα του γκρι. Τα χρώματα αναπαρίστανται με διάφορες διαβαθμίσεις του γκρι.

Ενδιάμεσοι τόνοι

Ένας τύπος εικόνας που προσομοιώνει την κλίμακα του γκρι με διακύμανση του αριθμού των κουκκίδων. Οι περιοχές με έντονο χρώμα αποτελούνται από μεγάλο αριθμό κουκκίδων, ενώ οι περιοχές με λιγότερο χρώμα αποτελούνται από μικρότερο αριθμό κουκκίδων.

Συσκευή μαζικής αποθήκευσης (σκληρός δίσκος)

Η συσκευή μαζικής αποθήκευσης (σκληρός δίσκος), κοινώς ο σκληρός δίσκος, είναι μια συσκευή μη πτητικής αποθήκευσης, η οποία αποθηκεύει δεδομένα με ψηφιακή κωδικοποίηση σε περιστρεφόμενη πλάκα με μαγνητικές επιφάνειες.

IEEE

Το Institute of Electrical and Electronics Engineers (IEEE) είναι ένας διεθνής, μη κερδοσκοπικός, επαγγελματικός οργανισμός για την προαγωγή της ηλεκτροτεχνολογίας.

Γλωσσάριο

IEEE 1284

Το πρότυπο παράλληλης θύρας 1284 αναπτύχθηκε από το Institute of Electrical and Electronics Engineers (IEEE). Ο όρος «1284-B» αναφέρεται σε ένα συγκεκριμένο τύπο βύσματος του παράλληλου καλωδίου που συνδέεται στο περιφερειακό (για παράδειγμα, έναν εκτυπωτή).

Intranet

Ένα ιδιωτικό δίκτυο που χρησιμοποιεί πρωτόκολλα Internet, σύνδεση δικτύου και πιθανόν το δημόσιο σύστημα τηλεπικοινωνιών για να γίνει με ασφάλεια κοινή χρήση ενός μέρους των πληροφοριών του οργανισμού με τους υπαλλήλους του. Μερικές φορές ο όρος αυτός αναφέρεται μόνο σε μια πιο εμφανή υπηρεσία, την εσωτερική τοποθεσία Web.

Διεύθυνση IP

Μια διεύθυνση πρωτοκόλλου Internet (IP) είναι ένας μοναδικός αριθμός που χρησιμοποιούν οι συσκευές για να αναγνωριστούν και να επικοινωνήσουν μεταξύ τους σε ένα δίκτυο που κάνει χρήση του προτύπου IP.

IPM

Τα είδωλα ανά λεπτό (IPM) είναι ένας τρόπος μέτρησης της ταχύτητας ενός εκτυπωτή. Η ταχύτητα IPM δηλώνει τον αριθμό φύλλων μίας όψης που μπορεί να ολοκληρώσει ο εκτυπωτής εντός ενός λεπτού.

IPP

Το πρωτόκολλο Internet Printing Protocol (IPP) χρησιμοποιείται για την εκτύπωση καθώς και τη διαχείριση εργασιών εκτύπωσης, του μεγέθους μέσων, της ανάλυσης κ.α. Το IPP μπορεί να χρησιμοποιηθεί τοπικά ή στο Internet για εκατοντάδες εκτυπωτές, και υποστηρίζει επίσης έλεγχο πρόσβασης, έλεγχο ταυτότητας και κρυπτογράφηση, έτσι είναι πιο ικανή και ασφαλής λύση εκτύπωσης σε σύγκριση με τις προηγούμενες.

IPX/SPX

Το IPX/SPX αποτελεί ακρωνύμιο του Internet Packet Exchange/ Sequenced Packet Exchange. Είναι ένα πρωτόκολλο δικτύου που χρησιμοποιείται από τα λειτουργικά συστήματα Novell NetWare. Τα IPX και SPX παρέχουν υπηρεσίες σύνδεσης σε TCP/IP, και το πρωτόκολλο IPX διαθέτει κοινά στοιχεία με το IP ενώ το SPX διαθέτει κοινά στοιχεία με το TCP. Το IPX/SPX σχεδιάστηκε αρχικά για τοπικά δίκτυα (LAN) και είναι ένα πολύ αποδοτικό πρωτόκολλο για αυτό το σκοπό (συνήθως η απόδοσή του υπερβαίνει την απόδοση του TCP/IP σε LAN).

ISO

Το International Organization for Standardization (ISO) είναι ένας διεθνής φορέας τυποποίησης που αποτελείται από αντιπροσώπους εθνικών φορέων τυποποίησης. Παράγει παγκόσμιας εμβέλειας βιομηχανικά και εμπορικά πρότυπα.

Γλωσσάριο

ITU-T

Η Διεθνής Ένωση Τηλεπικοινωνιών είναι ένας διεθνής οργανισμός για την τυποποίηση και τη ρύθμιση των διεθνών ραδιο- και τηλεπικοινωνιών. Τα βασικά της καθήκοντα είναι η τυποποίηση, η εκχώρηση του φάσματος ραδιοσυχνοτήτων και η οργάνωση των διακανονισμών μεταξύ των διαφορετικών χωρών, ώστε να επιτρέπονται οι διεθνείς τηλεφωνικές κλήσεις. Το -T στο ITU-T δηλώνει ότι αναφέρεται στις τηλεπικοινωνίες.

Διάγραμμα ITU-T No. 1

Τυποποιημένο διάγραμμα δοκιμής που δημοσιεύτηκε από το ITU-T για τη μετάδοση εγγράφων με φαξ.

JBIG

Το JBIG (Joint Bi-level Image Experts Group) είναι ένα πρότυπα συμπίεσης εικόνας χωρίς απώλεια της ακρίβειας ή της ποιότητας. Έχει σχεδιαστεί για τη συμπίεση δυαδικών εικόνων, ιδιαίτερα για φαξ, αλλά μπορεί να χρησιμοποιηθεί και σε άλλες εικόνες.

JPEG

Το JPEG (Joint Photographic Experts Group) είναι η πιο δημοφιλής πρότυπη μέθοδος συμπίεσης για φωτογραφικές εικόνες. Είναι η μορφή που χρησιμοποιείται για την αποθήκευση και τη μετάδοση φωτογραφιών στο World Wide Web.

LDAP

Το LDAP (Lightweight Directory Access Protocol) είναι ένα πρωτόκολλο δικτύωσης για την υποβολή ερωτημάτων και την τροποποίηση των υπηρεσιών καταλόγου που εκτελούνται σε TCP/IP.

LED

Η φωτοεκπέμπουσα δίοδος (LED) είναι μια διάταξη ημιαγωγού που υποδεικνύει την κατάσταση του μηχανήματος.

Διεύθυνση MAC

Η διεύθυνση MAC (Media Access Control) είναι ένα μοναδικό αναγνωριστικό που συσχετίζεται με έναν προσαρμογέα δικτύου. Η διεύθυνση MAC είναι ένα μοναδικό αναγνωριστικό των 48 bit που έχει συνήθως τη μορφή 12 δεκαεξαδικών χαρακτήρων ομαδοποιημένων σε δυάδες (π.χ. 00-00-0c-34-11-4e). Αυτή η διεύθυνση έχει κωδικοποίηση που δεν μπορεί να αλλάξει στην κάρτα διασύνδεσης δικτύου (NIC) από τον κατασκευαστή της και χρησιμοποιείται ως βοήθημα για δρομολογητές που προσπαθούν να εντοπίσουν μηχανήματα σε μεγάλα δίκτυα.

MFP

Το πολυλειτουργικό περιφερειακό (MFP) είναι ένα μηχάνημα γραφείου, το οποίο περιλαμβάνει τις παρακάτω λειτουργίες σε μία συσκευή, ώστε να έχετε ταυτόχρονα έναν εκτυπωτή, ένα φωτοαντιγραφικό, ένα φαξ, έναν εκτυπωτή κ.τ.λ.

Γλωσσάριο

MH

Το Modified Huffman (MH) είναι μια μέθοδος συμπίεσης που μειώνει την ποσότητα των δεδομένων που πρέπει να μεταδοθούν από μία σε άλλη συσκευή φαξ, ώστε να μεταφερθεί η συνιστώμενη εικόνα κατά ITU-T T.4. Το MH είναι ένας αλγόριθμός κωδικοποίησης run-length που βασίζεται σε κωδικοβιβλίο που έχει βελτιστοποιηθεί για αποτελεσματική συμπίεση του λευκού χώρου. Καθώς τα περισσότερα φαξ αποτελούνται κυρίως από λευκό χώρο, αυτό ελαχιστοποιεί το χρόνο μετάδοσης.

MMR

Το MMR (Modified Modified READ) είναι μια μέθοδος συμπίεσης, η οποία συνιστάται από το ITU-T T.6.

Μόντεμ

Μια συσκευή που διαμορφώνει ένα φέρον σήμα για την κωδικοποίηση ψηφιακών πληροφοριών και επίσης αποδιαμορφώνει αυτό το φέρον σήμα για την αποκωδικοποίηση μεταδιδόμενων πληροφοριών.

MR

Το MR (Modified Read) είναι μια μέθοδος συμπίεσης, η οποία συνιστάται από το ITU-T T.4. Το MR κωδικοποιεί την πρώτη σαρωμένη γραμμή χρησιμοποιώντας τη μέθοδο MH. Η επόμενη γραμμή συγκρίνεται με την πρώτη, καθορίζονται οι διαφορές και έπειτα κωδικοποιούνται για μετάδοση.

NetWare

Ένα λειτουργικό σύστημα δικτύου που αναπτύχθηκε από τη Novell, Inc. Χρησιμοποιήθηκε αρχικά για την εκτέλεση διάφορων υπηρεσιών σε PC και τα πρωτόκολλα δικτύου βασίστηκαν στην αρχέτυπη στοίβα Xerox XNS. Σήμερα, το NetWare υποστηρίζει TCP/IP καθώς και IPX/SPX.

OPC

Το OPC (Organic Photo Conductor) είναι ένας μηχανισμός που δημιουργεί ένα είδωλο για εκτύπωση με τη χρήση ακτίνας λέιζερ που εκπέμπεται από τον εκτυπωτή λέιζερ και είναι συνήθως πράσινου ή γκρι χρώματος με κυλινδρικό σχήμα.

Μια μονάδα απεικόνισης που περιέχει ένα τύμπανο, φθείρει αργά την επιφάνεια τυμπάνου με τη χρήση στον εκτυπωτή και θα πρέπει να αντικαθίσταται κατάλληλα καθώς φθείρεται από την επαφή με την ψήκτρα ανάπτυξης κασέτας, τον μηχανισμό καθαρισμού και το χαρτί.

Πρωτότυπα

Το πρώτο παράδειγμα, εγγράφου, φωτογραφίας ή κειμένου κ.λπ. που αντιγράφεται, αναπαράγεται ή μετατρέπεται για τη δημιουργία άλλων, αλλά το ίδιο δεν αντιγράφεται ή δεν προέρχεται από κάτι άλλο.

Γλωσσάριο

OSI

Το OSI (Open Systems Interconnection) είναι ένα μοντέλο που αναπτύχθηκε από το Διεθνή Οργανισμό Τυποποίησης (ISO) για επικοινωνίες. Το OSI προσφέρει μια πρότυπη, αρθρωτή προσέγγιση στη σχεδίαση δικτύων, η οποία διαιρεί το απαραίτητο σύνολο σύνθετων λειτουργιών σε αυτόνομα, λειτουργικά επίπεδα για εύκολη διαχείριση. Τα επίπεδα είναι, από την αρχή προς το τέλος, τα εξής: εφαρμογή, παρουσίαση, περίοδος λειτουργίας, μεταφορά, δίκτυο, Data Link και φυσική υπόσταση.

PABX

Το σύστημα ιδιωτικού συνδρομητικού κέντρου (PABX) είναι ένα σύστημα αυτόματης τηλεφωνικής μεταγωγής μέσα σε μια ιδιωτική επιχείρηση.

PCL

Η γλώσσα PCL (Printer Command Language) είναι μια γλώσσα περιγραφής σελίδας (PDL), η οποία αναπτύχθηκε από την HP ως πρωτόκολλο εκτυπωτή και αποτελεί πλέον πρότυπο του κλάδου. Αναπτύχθηκε αρχικά για τα πρώτα μοντέλα των εκτυπωτών ψεκασμού. Η PCL έχει εκδοθεί σε διάφορα επίπεδα για θερμικούς εκτυπωτές, κρουστικούς εκτυπωτές και εκτυπωτές σελίδων.

PDF

Το έγγραφο φορητής μορφής (PDF) είναι μια αποκλειστική μορφή αρχείου που αναπτύχθηκε από την Adobe Systems για την αναπαράσταση δυσδιάστατων εγγράφων σε μορφή που είναι ανεξάρτητη από τη συσκευή και την ανάλυση.

PostScript

PS (PostScript) είναι μια γλώσσα περιγραφής σελίδας και γλώσσα προγραμματισμού, η οποία χρησιμοποιείται κυρίως στους τομείς των ηλεκτρονικών και άλλων εκδόσεων. Δηλαδή, εκτελείται σε έναν ερμηνευτή για τη δημιουργία μιας εικόνας.

Πρόγραμμα Οδήγησης Εκτυπωτή

Ένα πρόγραμμα που χρησιμοποιείται για την αποστολή εντολών και τη μεταφορά δεδομένων από τον υπολογιστή στον εκτυπωτή.

Μέσο εκτύπωσης

Μέσα όπως χαρτιά, φάκελοι, ετικέτες και διαφάνειες που μπορούν να χρησιμοποιηθούν σε ένα εκτυπωτή, σαρωτή, φαξ ή φωτοαντιγραφικό μηχάνημα.

Γλωσσάριο

PPM

Οι σελίδες το λεπτό (PPM) είναι μια μέθοδος μέτρησης που καθορίζει την ταχύτητα λειτουργίας ενός εκτυπωτή, είναι δηλαδή ο αριθμός των σελίδων που παράγει ένας εκτυπωτής το λεπτό.

Αρχείο PRN

Διασύνδεση για ένα πρόγραμμα οδήγησης συσκευής. Αυτό επιτρέπει στο λογισμικό να αλληλεπιδρά με το πρόγραμμα οδήγησης της συσκευής χρησιμοποιώντας πρότυπες κλήσεις εισόδου/εξόδου, απλοποιώντας πολλές εργασίες.

Πρωτόκολλο

Σύμβαση ή πρότυπο που ελέγχει ή δίνει τη δυνατότητα σύνδεσης, επικοινωνίας και μεταφοράς δεδομένων ανάμεσα σε δύο τερματικά.

PS

Δείτε PostScript.

PSTN

Το δημόσιο τηλεφωνικό δίκτυο μεταγωγής (PSTN) είναι το σύνολο των δημόσιων τηλεφωνικών δικτύων με μεταγωγή κυκλώματος παγκοσμίως το οποίο, σε βιομηχανικές εγκαταστάσεις, δρομολογείται συνήθως μέσω του τηλεφωνικού κέντρου.

RADIUS

Το RADIUS (Remote Authentication Dial In User Service) είναι ένα πρωτόκολλο για τον έλεγχο ταυτότητας και τη λογιστική των χρηστών εξ αποστάσεως. Το RADIUS επιτρέπει την κεντρική διαχείριση των δεδομένων ελέγχου ταυτότητας, όπως των ονομάτων χρηστών και των κωδικών πρόσβασης, εφαρμόζοντας το τρίπτυχο Έλεγχος ταυτότητας, Εκχώρηση δικαιωμάτων και Λογιστική για να διαχειρίζεται την πρόσβαση στο δίκτυο.

Ανάλυση

Η ευκρίνεια μιας εικόνας, μετρημένη σε κουκκίδες ανά ίντσα (DPI). Όσο μεγαλύτερη είναι η τιμή dpi, τόσο μεγαλύτερη είναι και η ανάλυση.

SMB

Το SMB (Server Message Block) είναι ένα πρωτόκολλο δικτύου που εφαρμόζεται κυρίως για την κοινή χρήση αρχείων, εκτυπωτών, σειριακών θυρών και διάφορων επικοινωνιών μεταξύ κόμβων του δικτύου. Μπορεί να παρέχει επίσης έναν εγκεκριμένο μηχανισμό επικοινωνίας μεταξύ των διεργασιών.

Γλωσσάριο

SMTP

Το πρωτόκολλο SMTP (Simple Mail Transfer Protocol) είναι ένα πρωτόκολλο για τη μετάδοση μηνυμάτων ηλεκτρονικού ταχυδρομείου στο Internet. Το SMTP είναι ένα σχετικά απλό πρωτόκολλο που βασίζεται σε κείμενο, όπου καθορίζονται ένας ή περισσότεροι παραλήπτες του μηνύματος και έπειτα γίνεται μεταφορά του κειμένου. Είναι ένα πρωτόκολλο πελάτη-διακομιστή, όπου το σύστημα-πελάτης μεταδίδει ένα μήνυμα ηλεκτρονικού ταχυδρομείου στο διακομιστή.

SSID

Το Αναγνωριστικό Συνόλου Υπηρεσιών (SSID) είναι το όνομα ενός ασύρματου τοπικού δικτύου (WLAN). Όλες οι ασύρματες συσκευές ενός WLAN χρησιμοποιούν το ίδιο SSID για να επικοινωνούν μεταξύ τους. Στα SSID ισχύει η διάκριση πεζών-κεφαλαίων, και έχουν 32 χαρακτήρες το ανώτατο.

Μάσκα Υποδικτύου

Η μάσκα υποδικτύου χρησιμοποιείται σε συνδυασμό με τη διεύθυνση δικτύου, για να καθοριστεί πιο μέρος της διεύθυνσης είναι η διεύθυνση του δικτύου και πιο μέρος είναι η διεύθυνση του κεντρικού υπολογιστή.

TCP/IP

Το πρωτόκολλο ελέγχου μετάδοσης (TCP) και το πρωτόκολλο Internet (IP). Το σύνολο πρωτοκόλλων επικοινωνιών που εφαρμόζουν τη δέσμη πρωτοκόλλου στην οποία εκτελούνται το Internet και τα περισσότερα εμπορικά δίκτυα.

TCR

Η αναφορά επιβεβαίωσης μετάδοσης (TCR) παρέχει λεπτομέρειες σχετικά με τη μετάδοση, όπως την κατάσταση εργασίας, το αποτέλεσμα της μετάδοσης και τον αριθμό των σελίδων που αποστέλλονται. Αυτή η αναφορά μπορεί να ρυθμιστεί ώστε να εκτυπώνεται μετά από κάθε εργασία ή μόνο μετά από αποτυχημένες μεταδόσεις.

TIFF

Η μορφή TIFF (Tagged Image File Format) είναι μια μορφή εικόνας bitmap κυμαινόμενης ανάλυσης. Το TIFF περιγράφει τα δεδομένα εικόνας που παράγονται συνήθως από σαρωτές. Οι εικόνες TIFF χρησιμοποιούν ετικέτες, λέξεις-κλειδιά που καθορίζουν χαρακτηριστικά της εικόνας που περιλαμβάνεται στο αρχείο. Αυτή η ευέλικτη μορφή που δεν εξαρτάται από την πλατφόρμα, μπορεί να χρησιμοποιηθεί για εικόνες που δημιουργήθηκαν από διάφορες εφαρμογές επεξεργασίας απεικόνισης.

Γλωσσάριο

Κασέτα τόνερ

Είδος φιάλης ή δοχείου μέσα σε μηχάνημα, όπως είναι οι εκτυπωτές, το οποίο περιέχει τόνερ. Το τόνερ είναι μια σκόνη που χρησιμοποιείται στους εκτυπωτές λέιζερ και τα φωτοαντιγραφικά μηχανήματα, η οποία σχηματίζει το κείμενο και τις εικόνες στο χαρτί εκτύπωσης. Το τόνερ τήκεται από συνδυασμό θερμότητας/πίεσης στον φούρνο, προκαλώντας την επικόλλησή του στις ίνες του χαρτιού.

TWAIN

Πρότυπο για σαρωτές και λογισμικό. Χρησιμοποιώντας σαρωτή συμβατό με TWAIN με πρόγραμμα που είναι συμβατό με TWAIN, μια σάρωση μπορεί να εκκινήσει μέσα από το πρόγραμμα. Είναι ένα API αποτύπωσης εικόνων για λειτουργικά συστήματα Microsoft Windows και Apple Mac.

Διαδρομή UNC

Η διεθνής σύμβαση ονομάτων (UNC) είναι ένα πρότυπο για πρόσβαση σε κοινόχρηστα δικτυακά στοιχεία στα Windows NT και άλλα προϊόντα Microsoft. Η μορφή μια διαδρομής UNC είναι: \\<όνομα_διακομιστή>\<όνομα_κοινόχρηστου_στοιχείου>\<πρόσθετος κατάλογος>

URL

Ο Ενιαίος Εντοπιστής Πόρων (URL) είναι η γενική διεύθυνση των εγγράφων και των πόρων στο διαδίκτυο. Το πρώτο τμήμα της διεύθυνσης υποδεικνύει ποιο πρωτόκολλο θα χρησιμοποιηθεί, το δεύτερο τμήμα καθορίζει τη διεύθυνση IP ή το όνομα του τομέα όπου βρίσκεται ο πόρος.

USB

Ο ενιαίος σειριακός δίαυλος (USB) είναι ένα πρότυπο που αναπτύχθηκε από την USB Implementers Forum, Inc., για τη σύνδεση υπολογιστών και περιφερειακών. Σε αντίθεση με την παράλληλη θύρα, η θύρα USB έχει σχεδιαστεί ώστε να συνδέει ταυτόχρονα μία θύρα USB του υπολογιστή με πολλαπλά περιφερειακά.

Υδατογράφημα

Υδατογράφημα είναι μια αναγνωρίσιμη εικόνα ή μοτίβο στο χαρτί που εμφανίζεται πιο ανοιχτό όταν φωτίζεται. Τα υδατογραφήματα χρησιμοποιήθηκαν για πρώτη φορά στην Μπολόνια της Ιταλίας, το 1282. Χρησιμοποιούνταν από τους χαρτοποιούς για τη σήμανση το προϊόντος τους καθώς και σε γραμματόσημα, χαρτονομίσματα και άλλα έγγραφα που εκδίδονται από το Δημόσιο, ώστε να δυσχεραίνει την πλαστογράφηση.

Γλωσσάριο

WEP

Το WEP (Wired Equivalent Privacy) είναι ένα πρωτόκολλο ασφαλείας που καθορίστηκε στο IEEE 802.11 για να παρέχει τα ίδια επίπεδα ασφάλειας με αυτά ενός ασύρματου LAN. Το WEP παρέχει ασφάλεια κρυπτογραφώντας δεδομένα που μεταβιβάζονται μέσω ραδιοκυμάτων, έτσι ώστε να προστατεύονται καθώς μεταδίδονται από το ένα στο άλλο σημείο.

WIA

Το WIA (Windows Imaging Architecture) είναι μια αρχιτεκτονική απεικόνισης που χρησιμοποιήθηκε για πρώτη φορά στα Windows Me και Windows XP. Μια σάρωση μπορεί να αναγνωριστεί σε αυτά τα λειτουργικά συστήματα χρησιμοποιώντας σαρωτή συμβατό με WIA.

WPA

Το WPA (Wi-Fi Protected Access) είναι μια κατηγορία συστημάτων για την προστασία των ασύρματων (Wi-Fi) δικτύων υπολογιστών, η οποία δημιουργήθηκε για να βελτιώσει τα χαρακτηριστικά ασφάλειας του WEP.

WPA-PSK

Το WPA-PSK (WPA Pre-Shared Key) αποτελεί μια ειδική λειτουργία του WPA για μικρές επιχειρήσεις ή οικιακούς χρήστες. Στο ασύρματο σημείο πρόσβασης (WAP) και σε οποιαδήποτε ασύρματη φορητή ή επιτραπέζια συσκευή ορίζεται ένα κοινό κλειδί ή ένας κοινός κωδικός πρόσβασης. Το WPA-PSK δημιουργεί ένα μοναδικό κλειδί για κάθε περίοδο σύνδεσης ανάμεσα σε έναν ασύρματο υπολογιστή-πελάτη και το σχετικό WAP για πιο προηγμένα επίπεδα ασφάλειας.

WPS

Η Προστατευόμενη Ρύθμιση Wi-Fi (WPS) είναι ένα πρότυπο καθορισμού ενός ασύρματου οικιακού δικτύου. Εάν το ασύρματο σημείο πρόσβασής σας υποστηρίζει WPS, μπορείτε να διαμορφώσετε τη σύνδεση ασύρματου δικτύου εύκολα χωρίς υπολογιστή.

XPS

Το XML Paper Specification (XPS) είναι μια προδιαγραφή για μια γλώσσα περιγραφής σελίδας (PDL) και μια νέα μορφή εγγράφων που παρέχει πλεονεκτήματα για φορητά και ηλεκτρονικά έγγραφα, όπως αναπτύχθηκαν από τη Microsoft. Είναι μια προδιαγραφή XML που στηρίζεται σε μια νέα διαδρομή εκτύπωσης και μια νέα ανυσματική μορφή εγγράφων ανεξάρτητη από τη συσκευή.

Ευρετήριο

A

AirPrint 208
AnyWeb Print 266

G

general settings 219
google cloud printing 210

L

Linux
- unified driver configurator 285
- απαιτήσεις συστήματος 129
- εγκατάσταση προγράμματος οδήγησης κατά τη σύνδεση με καλώδιο USB 152
- εγκατάσταση προγράμματος οδήγησης με σύνδεση στο δίκτυο 168
- εκτύπωση 256
- επανεγκατάσταση προγράμματος οδήγησης κατά τη σύνδεση με καλώδιο USB 153
- Ιδιότητες εκτυπωτή 257
- συνήθη προβλήματα σε περιβάλλον Linux 307
- χρήση του SetIP 160

M

Mac
- απαιτήσεις συστήματος 128
- εγκατάσταση προγράμματος οδήγησης κατά τη σύνδεση με καλώδιο USB 150
- εγκατάσταση προγράμματος οδήγησης με σύνδεση στο δίκτυο 167
- εκτύπωση 254
- επανεγκατάσταση προγράμματος οδήγησης κατά τη σύνδεση με καλώδιο USB 151
- συνήθη προβλήματα σε περιβάλλον χρήστη Mac 306
- χρήση του SetIP 159

menu
- counter 234

S

SyncThru Web Service 268
- γενικές πληροφορίες 268

samsung printer experience 278
service contact numbers 311

U

UNIX
- εγκατάσταση προγράμματος οδήγησης με σύνδεση στο δίκτυο 169
- εκτύπωση 258

Unix
- απαιτήσεις συστήματος 130

W

Windows
- απαιτήσεις συστήματος 127
- εγκατάσταση προγράμματος οδήγησης κατά τη σύνδεση με καλώδιο USB 30, 33
- εγκατάσταση προγράμματος οδήγησης με σύνδεση στο δίκτυο 162
- συνήθη προβλήματα σε περιβάλλον Windows 305
- χρήση του SetIP 158, 196

A

Ασφαλής εκτύπωση 64

αναλώσιμα
- αντικατάσταση της κασέτας τόνερ 79
- διαθέσιμα αναλώσιμα 72
- εκτιμώμενη διάρκεια ζωής κασέτας τόνερ 76
- παραγγελία 72

Ευρετήριο

παρακολούθηση της διάρκειας ζωής αναλωσίμων 88
πληροφορίες μηχανήματος 215
αριθμητικό πληκτρολόγιο 27
ασφάλεια
πληροφορίες 16
σύμβολα 16
ασύρματο
WPS
αποσύνδεση 180
WPS το μηχάνημα δεν έχει οθόνη ενδείξεων
PBC 181
PIN 181
Καλώδιο USB 183
Λειτουργία ad hoc 176
Λειτουργία Infrastructure 176
ασύρματο δίκτυο
καλώδιο δικτύου 196

Β

βοηθητικό πρόγραμμα Απευθείας εκτύπωση 253

Γ

γενικά εικονίδια 15
γλωσσάριο 317

Δ

δικτυακή
γενικές ρυθμίσεις 224
διάταξη 216
δυνατότητα μνήμησσκληρού δίσκου 261
δίκτυο
εγκατάσταση προγράμματος οδήγησης
Linux 168
Mac 167
UNIX 169
Windows 162
παρουσίαση προγραμμάτων δικτύου 155
περιβάλλον εγκατάστασης 131
πρόγραμμα SetIP 158, 159, 160, 196
Ρύθμιση ασύρματου δικτύου 176
Ρύθμιση παραμέτρων IPv6 172
ρυθμίσεις ενσύρματου δικτύου 157
δίσκος
αλλαγή μεγέθους του δίσκου 44
παραγγελία παράλληλης διασύνδεσης 74
παραγγελία προαιρετικού δίσκου 74
ρύθμιση μεγέθους και τύπου χαρτιού 56
ρύθμιση πλάτους και μήκους 44
τοποθέτηση χαρτιού στο δίσκο πολλαπλών χρήσεων ή στο μη αυτόματο τροφοδότη 48
δίσκος πολλαπλών χρήσεων ή μη αυτόματος τροφοδότης
συμβουλές για τη χρήση 48
τοποθέτηση 48
χρήση ειδικών μέσων 50

Ε

Ειδικές λειτουργίες 237
Εκτύπωση nup
Mac 255
εγκατάσταση προγράμματος οδήγησης
Unix 169
εισαγωγή χαρακτήρα 239
εκτύπωση
Linux 256
Mac 254
UNIX 258
αλλαγή των προεπιλεγμένων ρυθμίσεων εκτύπωσης 242

Ευρετήριο

ειδικές λειτουργίες εκτυπωτή 245
εκτύπωση από φορητή συσκευή 207
εκτύπωση ενός εγγράφου
Windows 58
εκτύπωση και στις δύο όψεις του χαρτιού
Mac 255
εκτύπωση σε αρχείο 243
λειτουργικό σύστημα φορητής συσκευής 207
μνήμη USB 67
πολλές σελίδες σε ένα φύλλο χαρτί
Mac 255
ρύθμιση ως προεπιλεγμένο μηχάνημα 242
χρήση βοηθητικού προγράμματος Απευθείας εκτύπωση 253
εκτύπωση ενός εγγράφου
Linux 256
Mac 254
UNIX 258
εκτύπωση επικάλυψης
δημιουργία 249
διαγραφή 250
εκτύπωση 250
εμπλοκή
απεμπλοκή χαρτιού 98
συμβουλές για την αποφυγή εμπλοκών χαρτιού 97
επιλογές συσκευών 84
επισκόπηση μενού 36
επισκόπηση μηχανήματος
πίσω όψη 25
επισκόπηση του μηχανήματος
μπροστινή όψη 24

Κ

Καλώδιο USB
εγκατάσταση προγράμματος οδήγησης 30, 33, 150, 152
επανεγκατάσταση προγράμματος οδήγησης 151, 153
Κατάσταση εκτυπωτή Samsung 276
καθαρισμός
εξωτερική επιφάνεια 90
κύλινδρος συλλέκτης 93
στο εσωτερικό 91
καθαρισμός μηχανήματος 90
κανονιστικές πληροφορίες 133
κασέτα τόνερ
ανακατανομή τόνερ 77
αντικατάσταση της κασέτας 79
αποθήκευση 75
εκτιμώμενη διάρκεια ζωής 76
οδηγίες χειρισμού 75
άλλου κατασκευαστή και αναπληρωμένη 75
κατανόηση του LED κατάστασης 110
κατάσταση 26, 27, 28
κατάσταση εκτυπωτή
γενικές πληροφορίες 276
κουμπιά
eco 26, 27
WPS 27
εκτύπωση οθόνης 26, 27

Λ

Λειτουργίες
λειτουργία μέσων εκτύπωσης 124
λειτουργίες μηχανήματος 213
λειτουργία εκτύπωσης 242
λειτουργίες 5

Ευρετήριο

Μ

Μενού
- direct usb 232
- eco 231
- Διαχείριση εργασιών 227
- κατάσταση εργασίας 233
- μετρητής 234
- Ρυθμίσεις διαχειριστή 228

Μέσα εκτύπωσης
- γυαλιστερό χαρτί 56
- διαφάνεια 53
- ειδικά μέσα 50
- ετικέτες 54
- προτυπωμένο χαρτί 55
- ρύθμιση του μεγέθους χαρτιού 56
- ρύθμιση του τύπου χαρτιού 56
- στηρίγματος εξόδου 124
- φάκελος 51
- χαρτόνι 55

μενού
- πληροφορίες 215
- προσομοίωση 223

μνήμη
- αναβάθμιση μνήμης 86

μνήμη flash USB
- διαχείριση 68
- εκτύπωση 67

μήνυμα σφάλματος 113

Ο

οικονομική εκτύπωση 61

Π

Παράλληλη
- παραγγελία 74

Πρόβλημα
- προβλήματα με το λειτουργικό σύστημα 305

Πρόγραμμα οδήγησης PostScript
- αντιμετώπιση προβλημάτων 310

προαιρετικά εξαρτήματα
- εγκατάσταση 84
- παραγγελία 74

προαιρετικός δίσκος 74
- παραγγελία 74

προβλήματα
- Προβλήματα εκτύπωσης 292
- προβλήματα με την τροφοδοσία χαρτιού 290
- προβλήματα ποιότητας εκτύπωσης 297
- προβλήματα τροφοδοσίας 291

προεπιλεγμένες ρυθμίσεις
- ρύθμιση δίσκου 56

προτιμήσεις εκτυπωτή
- Linux 257

πρόγραμμα SetIP 158, 196

πίνακας ελέγχου 26
- οθόνη αφής 39

Ρ

ρυθμίσεις αγαπημένων για εκτύπωση 60

Σ

στηρίγματος εξόδου 57

συμβάσεις 15

Τ

τεχνικά χαρακτηριστικά 122
- Μέσα εκτύπωσης 124

τοποθέτηση
- ειδικά μέσα 50
- χαρτί στο δίσκο 1 45

χαρτί στο δίσκο 1 προαιρετικοί δίσκοι 46
χαρτί στο δίσκο πολλαπλών χρήσεων ή στο μη αυτόματο τροφοδότη 48
τοποθέτηση ενός μηχανήματος
ρύθμιση του υψόμετρου 238

Υ

υδατογράφημα
δημιουργία 248
διαγραφή 248
επεξεργασία 248

Χ

χαρτί 217
χρήση της βοήθειας 61, 256
χάρτης μενού 215