Οδηγός χρήσης

Samsung Multifunction **Pro*Xpress***

M337x series
M387x series
M407x series

ΒΑΣΙΚΌΣ

Αυτός ο οδηγός παρέχει πληροφορίες σχετικά με την εγκατάσταση, τις βασικές λειτουργίες και την αντιμετώπιση προβλημάτων στα windows.

ΓΙΑ ΠΡΟΧΩΡΗΜΈΝΟΥΣ

Αυτός ο οδηγός παρέχει πληροφορίες σχετικά με την εγκατάσταση, τις προηγμένες ρυθμίσεις, τη λειτουργία και την αντιμετώπιση προβλημάτων σε διάφορα λειτουργικά συστήματα.

Ορισμένες δυνατότητες ίσως να μην είναι διαθέσιμες ανάλογα με το μοντέλο ή τη χώρα.

ΒΑΣΙΚΌΣ

1. Εισαγωγή

Βασικά οφέλη 5
Λειτουργίες κατά μοντέλα 8
Χρήσιμο να γνωρίζετε 13
Πληροφορίες για τον οδηγό χρήσης 15
Πληροφορίες ασφαλείας 16
Επισκόπηση του μηχανήματος 22
Επισκόπηση του πίνακα ελέγχου 25
Ενεργοποίηση του μηχανήματος 30
Τοπική εγκατάσταση του προγράμματος οδήγησης 31
Επανεγκατάσταση του προγράμματος οδήγησης 34

2. Επισκόπηση μενού και βασικές ρυθμίσεις

Επισκόπηση μενού 37
Βασικές ρυθμίσεις του μηχανήματος 51
Μέσα εκτύπωσης και δίσκος 53
Βασικές ρυθμίσεις εκτύπωσης 71
Βασικές ρυθμίσεις αντιγραφής 80
Βασική σάρωση 86
Βασικές λειτουργίες φαξ 88
Χρήση συσκευής μνήμης USB 94

3. Συντήρηση

Παραγγελία αναλωσίμων και αξεσουάρ 102
Διαθέσιμα αναλώσιμα 103
Διαθέσιμα προαιρετικά εξαρτήματα 104
Αποθήκευση της κασετας τονερ 105
Ανακατανομή τόνερ 107
Αντικατάσταση της κασέτας τόνερ 110
Αντικατάσταση της μονάδας απεικόνισης 113
Εγκατάσταση εξαρτημάτων 114
Παρακολούθηση της διάρκειας ζωής αναλωσίμων 118
Ρύθμιση της ειδοποίησης χαμηλής στάθμης τόνερ 119
Καθαρισμός του μηχανήματος 120
Συμβουλες μετακινησης και αποθηκευσης του μηχανηματος 127

4. Αντιμετώπιση προβλημάτων

Συμβουλές για την αποφυγή εμπλοκών χαρτιού 129
Διόρθωση εμπλοκών 130
Κατανόηση του LED κατάστασης 148

Επεξηγηση μηνυματων οθονης 151

5. Παράρτημα

Τεχνικά χαρακτηριστικά 161
Κανονιστικές πληροφορίες 170
Πνευματικά δικαιώματα 186



1. Εισαγωγή

Αυτό το κεφάλαιο παρέχει πληροφορίες που πρέπει να γνωρίζετε πριν να χρησιμοποιήσετε το μηχάνημα.

- Βασικά οφέλη 5
- Λειτουργίες κατά μοντέλα 8
- Χρήσιμο να γνωρίζετε 13
- Πληροφορίες για τον οδηγό χρήσης 15
- Πληροφορίες ασφαλείας 16
- Επισκόπηση του μηχανήματος 22
- Επισκόπηση του πίνακα ελέγχου 25
- Ενεργοποίηση του μηχανήματος 30
- Τοπική εγκατάσταση του προγράμματος οδήγησης 31
- Επανεγκατάσταση του προγράμματος οδήγησης 34

Βασικά οφέλη

Φιλικό προς το περιβάλλον



- Για την εξοικονόμηση τόνερ και χαρτιού, αυτό το μηχάνημα υποστηρίζει τη λειτουργία Eco (βλ. “Οικονομική εκτύπωση” στη σελίδα 75).
- Για να εξοικονομήσετε χαρτί, μπορείτε να εκτυπώσετε πολλές σελίδες σε ένα φύλλο χαρτιού (βλ. “Χρήση προηγμένων λειτουργιών εκτύπωσης” στη σελίδα 311).
- Για να εξοικονομήσετε χαρτί, μπορείτε να εκτυπώσετε και στις δύο πλευρές του χαρτιού (εκτύπωση διπλής όψης) (βλ. “Χρήση προηγμένων λειτουργιών εκτύπωσης” στη σελίδα 311).
- Για την εξοικονόμηση ρεύματος, αυτό το μηχάνημα εξοικονομεί αυτόματα ηλεκτρική ενέργεια μειώνοντας σημαντικά την κατανάλωση ρεύματος, όταν δεν χρησιμοποιείται.
- Συνιστάται η χρήση ανακυκλωμένου χαρτιού για την εξοικονόμηση ενέργειας.

Ταχεία εκτύπωση υψηλής ανάλυσης



- Μπορείτε να εκτυπώσετε με ανάλυση έως και 1.200 x 1.200 dpi πραγματικής ανάλυσης (1.200 x 600 x 2 bit).
- Γρήγορη εκτύπωση κατ' απαίτηση.
  - M337x series
    - Για εκτύπωση μιας όψης, 33 σελ/λεπτό (A4) ή 35 σελ/λεπτό (Letter).
  - M387x series
    - Για εκτύπωση μιας όψης, 38 σελ/λεπτό (A4) ή 40 σελ/λεπτό (Letter).
  - M407x series
    - Για εκτύπωση μιας όψης, 40 σελ/λεπτό (A4) ή 42 σελ/λεπτό (Letter).

Βασικά οφέλη

Άνεση



- Μπορείτε να εκτυπώσετε εν κινήσει από το smartphone ή από τον υπολογιστή χρησιμοποιώντας εφαρμογές με δυνατότητα Google Cloud Print™ (βλ. “Google Cloud Print™” στη σελίδα 248).
- Το Easy Capture Manager σας επιτρέπει να κάνετε εύκολα επεξεργασία και εκτύπωση όσων έχετε καταγράψει χρησιμοποιώντας το πλήκτρο Print Screen στο πληκτρολόγιο (βλ. “Easy Capture Manager” στη σελίδα 361).
- Το Samsung Easy Printer Manager και το Κατάσταση εκτύπωσης είναι ένα πρόγραμμα που παρακολουθεί και σας ενημερώνει για την κατάσταση του μηχανήματος και σας επιτρέπει να προσαρμόσετε τις ρυθμίσεις του μηχανήματος (βλ. “Χρήση του Κατάσταση εκτυπωτή Samsung” στη σελίδα 374 ή “Χρήση του Samsung Easy Printer Manager” στη σελίδα 370).
- Το Samsung Easy Document Creator είναι μια εφαρμογή που βοηθάει τους χρήστες να σαρώσουν, να συνθέσουν και να αποθηκεύσουν τα έγγραφα σε πολλές μορφές, συμπεριλαμβανομένης και της μορφής .epub. Αυτά τα έγγραφα μπορείτε να τα μοιραστείτε μέσω των τοποθεσιών κοινωνικής δικτύωσης ή μέσω φαξ (βλ. “Χρήση του Samsung Easy Document Creator” στη σελίδα 369).
- Το AnyWeb Print σας επιτρέπει να κάνετε λήψη στην οθόνη, προεπισκόπηση, απόρριψη και εκτύπωση της οθόνης του Windows Internet Explorer με περισσότερη ευκολία σε σχέση με το απλό πρόγραμμα (βλ. “Samsung AnyWeb Print” στη σελίδα 362).
- Το Έξυπνη ενημέρωση σας επιτρέπει να κάνετε έλεγχο για την τελευταία έκδοση λογισμικού και εγκατάστασή της κατά τη διάρκεια της διαδικασίας εγκατάστασης του προγράμματος οδήγησης εκτυπωτή. Αυτή η λειτουργία είναι διαθέσιμη μόνο στα Windows.
- Αν διαθέτετε πρόσβαση στο Internet, μπορείτε να λάβετε βοήθεια, εφαρμογές υποστήριξης, προγράμματα οδήγησης του μηχανήματος, εγχειρίδια και πληροφορίες παραγγελίας από την τοποθεσία Web της Samsung, www.samsung.com > βρείτε το προϊόν σας > Υποστήριξη ή Λήψεις.

Ευρεία γκάμα λειτουργιών και υποστήριξης εφαρμογών



- Υποστηρίζει διάφορα μεγέθη χαρτιού (βλ. “Προδιαγραφές μέσων εκτύπωσης” στη σελίδα 163).
- Εκτυπώστε υδατογραφήματα: Μπορείτε να προσαρμόσετε τα έγγραφά σας με λέξεις όπως “**Confidential**” (βλ. “Χρήση προηγμένων λειτουργιών εκτύπωσης” στη σελίδα 311).
- Μπορείτε να εκτυπώσετε σε διάφορα λειτουργικά συστήματα (βλ. “Απαιτήσεις συστήματος” στη σελίδα 166).
- Το μηχάνημά σας διαθέτει μια θύρα διασύνδεσης USB και/ή μια θύρα διασύνδεσης δικτύου.

Βασικά οφέλη

Υποστηρίζει διάφορες μέθοδους ρύθμισης ασύρματου δικτύου



- Χρησιμοποιώντας το κουμπί WPS (Wi-Fi Protected Setup™)
  - Μπορείτε να συνδεθείτε εύκολα σε ένα ασύρματο δίκτυο χρησιμοποιώντας το κουμπί WPS στο μηχάνημα και στο σημείο πρόσβασης (έναν ασύρματο δρομολογητή).
- Χρήση του καλωδίου USB ή ενός καλωδίου δικτύου
  - Μπορείτε να συνδεθείτε και να κάνετε διάφορες ρυθμίσεις ασύρματου δικτύου χρησιμοποιώντας ένα καλώδιο USB ή ένα καλώδιο δικτύου.
- Χρήση του Wi-Fi Direct
  - Μπορείτε να εκτυπώσετε με ευκολία από τη φορητή συσκευή σας χρησιμοποιώντας τη λειτουργία Wi-Fi ή Wi-Fi Direct.

Βλέπε “Εισαγωγή στις μεθόδους ρύθμισης ασύρματου δικτύου” στη σελίδα 216.

Υποστήριξη εφαρμογών XOA (μόνο για το M407xFX)

Το μηχάνημα υποστηρίζει προσαρμοσμένες εφαρμογές XOA.

- Σχετικά με τις προσαρμοσμένες εφαρμογές XOA, επικοινωνήστε με τον πάροχο των προσαρμοσμένων εφαρμογών XOA.

Λειτουργίες κατά μοντέλα

Ορισμένες λειτουργίες και προαιρετικά εξαρτήματα ενδέχεται να μην είναι διαθέσιμα, ανάλογα με το μοντέλο ή τη χώρα.

Λειτουργικό σύστημα

Λειτουργικό σύστημα	M337x series	M387x series	M407x series
Windows	●	●	●
Mac	●	●	●
Linux	●	●	●
Unix	●	●	●

(●: Περιλαμβάνεται, κενό: μη διαθέσιμο)

Λογισμικό

Μπορείτε να εγκαταστήσετε το πρόγραμμα οδήγησης εκτυπωτή και το λογισμικό όταν τοποθετήσετε το CD λογισμικού στη μονάδα CD-ROM. Για χρήστες windows, μπορείτε να επιλέξετε το πρόγραμμα οδήγησης εκτυπωτή και το λογισμικό στο παράθυρο **Επιλογή λογισμικού και βοηθητικών προγραμμάτων προς εγκατάσταση**.

Λογισμικό	M337x series	M387x series	M407x series
Πρόγραμμα οδήγησης εκτυπωτή SPL	●	●	●
Πρόγραμμα οδήγησης εκτυπωτή PCL	●	●	●
Πρόγραμμα οδήγησης εκτυπωτή PS[a]	●	●	●
Πρόγραμμα οδήγησης εκτυπωτή XPS[a]	●	●	●
Βοηθητικού προγράμματος “Απευθείας εκτύπωση”[a]	●	●	●

Λειτουργίες κατά μοντέλα

Λογισμικό		M337x series	M387x series	M407x series
Samsung Easy Printer Manager	Ρυθμίσεις σάρωσης σε υπολογιστή	●	●	●
	Ρυθμίσεις Φαξ σε υπολογιστή	●	●	●
	Ρυθμίσεις συσκευής	●	●	●
Κατάσταση εκτυπωτή Samsung		●	●	●
Samsung AnyWeb Print[a]		●	●	●
Samsung Easy Document Creator		●	●	●
Easy Capture Manager		●	●	●
SyncThru™ Web Service		●	●	●
SyncThru Admin Web Service		●	●	●
Easy Eco Driver		●	●	●
Φαξ	Samsung Network PC Fax	●	●	●
Σάρωση	Πρόγραμμα οδήγησης σάρωσης Twain	●	●	●
	Πρόγραμμα οδήγησης σάρωσης WIA	●	●	●

a. Κάντε λήψη του λογισμικού από τον ιστότοπο της Samsung και στη συνέχεια αποσυμπιέστε και εγκαταστήστε το: (http://www.samsung.com > εύρεση του προϊόντος σας > υποστήριξη ή λήψεις). Πριν από την εγκατάσταση, ελέγξτε αν το λειτουργικό σύστημα του υπολογιστή υποστηρίζει το λογισμικό.

(●: Περιλαμβάνεται, κενό: μη διαθέσιμο)

Λειτουργίες κατά μοντέλα

Διάφορες λειτουργίες

Λειτουργίες		M337x series	M387x series	M407x series
USB 2.0 υψηλής ταχύτητας		●	●	●
Διασύνδεση ενσύρματου δικτύου LAN με Ethernet 10/100 Base TX		●	●	
Διασύνδεση ενσύρματου δικτύου LAN με Ethernet 10/ 100/1000 Base TX				●
Παράλληλη σύνδεση IEEE 1284B[a]		○	○	○
Διασύνδεση δικτύου 802.11b/g/n ασύρματη LAN[b]			● (M387xFW μόνο)	
Google Cloud Print™		●	●	●
AirPrint		●	●	●
Οικονομική εκτύπωση		●	●	●
Εκτύπωση διπλής όψης (και στις 2 πλευρές)		●	●	●
Διασύνδεση μνήμης USB			●	●
Μονάδα μνήμης		○	○	○
Προαιρετικός δίσκος (Δίσκος 2)		○	○	○
Συσκευή μαζικής αποθήκευσης				
Τροφοδότης εγγράφων	Αυτόματος τροφοδότης εγγράφων διπλής όψης (DADF)		● (M387xFW μόνο)	● (M407xFR/M407xHR/ M407xFX μόνο)
	Αυτόματος τροφοδότης εγγράφων	●	● (M387xFD/M387xHD μόνο)	● (M4072FD μόνο)

Λειτουργίες κατά μοντέλα

Λειτουργίες		M337x series	M387x series	M407x series
Ακουστικό		● (M337xHD μόνο)	● (M387xHD μόνο)	● (M407xHR μόνο)
Φαξ	**Πολλαπλή αποστολή**	●	●	●
	Καθυστέρηση αποστολής	●	●	●
	Αποστολή με προτεραιότητα			
	Αποστολή διπλής όψης		● (M387xFW μόνο)	●
	Ασφαλής λήψη	●	●	●
	Εκτύπωση διπλής όψης	●	●	●
	Αποστολή/ λήψη προώθηση - φαξ	●	●	●
	Αποστολή/ λήψη προώθηση - email	●	●	●
	Αποστολή/ λήψη προώθηση - διακομιστής	●	●	●
Σάρωση	**Σάρωση σε ηλεκτρονικό ταχυδρομείο**	●	●	●
	Σάρωση σε διακομιστή SMB	●	●	●
	Σάρωση σε διακομιστή FTP	●	●	●
	Σάρωση διπλής όψης		● (M387xFW μόνο)	● (M407xFR/M407xHR/ M407xFX μόνο)
	Σάρωση σε PC	●	●	●

Λειτουργίες κατά μοντέλα

Λειτουργίες		M337x series	M387x series	M407x series
Αντιγραφή	**Αντιγραφή αστυνομικής ταυτότητας**	●	●	●
	Αντιγραφή με σμίκρυνση ή μεγέθυνση	●	●	●
	Σελιδοποίηση	●	●	●
	Πόστερ			
	Κλωνοποίηση			
	Αυτόματη προσαρμογή	●	●	●
	Βιβλίο	●	●	●
	2-μέχρι/4-μέχρι	●	●	●
	Ρύθμιση φόντου	●	●	●
	Μετατόπιση περιθωρίων			
	Διαγραφή άκρων	●	●	●
	Ενίσχυση γκρι			
	Αντιγραφή διπλής όψης		● (M387xFW μόνο)	● (M407xFR/M407xHR/ M407xFX μόνο)

a. Εάν χρησιμοποιείτε την παράλληλη θύρα, δεν μπορείτε να χρησιμοποιήσετε το καλώδιο USB.

b. Ανάλογα με τη χώρα, ενδέχεται να μην είναι διαθέσιμη κάρτα ασύρματου LAN. Σε ορισμένες χώρες, μπορεί να χρησιμοποιηθεί μόνο δίκτυο 802.11 b/g. Επικοινωνήστε με τον τοπικό αντιπρόσωπο της Samsung ή το κατάστημα από το οποίο αγοράσατε το μηχάνημα.

(●: Περιλαμβάνεται, ○: Προαιρετικό, Κενό: μη διαθέσιμο)

Χρήσιμο να γνωρίζετε

Το μηχάνημα δεν εκτυπώνει.

- Ανοίξτε τη λίστα ουράς εκτύπωσης και αφαιρέστε το έγγραφο από τη λίστα (βλ. “Ακύρωση μιας εργασίας εκτύπωσης” στη σελίδα 72).
- Αφαιρέστε το πρόγραμμα οδήγησης και εγκαταστήστε το ξανά (βλ. “Τοπική εγκατάσταση του προγράμματος οδήγησης” στη σελίδα 31).
- Επιλέξτε το μηχάνημά σας ως το προεπιλεγμένο μηχάνημα στα Windows (βλ. “Καθορισμος του μηχανηματος ως προεπιλεγμενου” στη σελίδα 311).

Από που μπορώ να αγοράσω εξαρτήματα ή αναλώσιμα;

- Ρωτήστε ένα διανομέα της Samsung ή το κατάστημα αγοράς.
- Επισκεφτείτε την ιστοσελίδα www.samsung.com/supplies. Επιλέξτε τη χώρα/την περιοχή σας και για να δείτε τις πληροφορίες σέρβις για το προϊόν.

Η λυχνία LED κατάστασης αναβοσβήνει ή παραμένει αναμμένη.

- Απενεργοποιήστε και επανενεργοποιήστε το μηχάνημα.
- Δείτε τη σημασία των ενδείξεων LED σε αυτό το εγχειρίδιο και αντιμετωπίστε αντίστοιχα το πρόβλημα (βλ. “Κατανόηση του LED κατάστασης” στη σελίδα 148).

Υπάρχει εμπλοκή χαρτιού.

- Ανοίξτε και κλείστε την πόρτα (βλ. “Μπροστινή όψη” στη σελίδα 23).
- Δείτε τις οδηγίες για την αφαίρεση της εμπλοκής χαρτιού σε αυτό το εγχειρίδιο και αντιμετωπίστε αντίστοιχα το πρόβλημα (βλ. “Διόρθωση εμπλοκών” στη σελίδα 130).

Οι εκτυπώσεις είναι θολές.

- Ίσως έχει πέσει η στάθμη του τόνερ ή να είναι ανομοιόμορφο. Ανακινήστε την κασέτα τόνερ (βλέπε “Ανακατανομή τόνερ” στη σελίδα 107).
- Δοκιμάστε άλλη ρύθμιση ανάλυσης εκτύπωσης (βλέπε “Άνοιγμα προτιμήσεων εκτύπωσης” στη σελίδα 73).
- Αντικαταστήστε την κασέτα τόνερ (βλέπε “Αντικατάσταση της κασέτας τόνερ” στη σελίδα 110).

Χρήσιμο να γνωρίζετε

Από που μπορώ να κάνω λήψη του προγράμματος οδήγησης του μηχανήματος;

- Μπορείτε να αναζητήσετε βοήθεια, υποστήριξη, προγράμματα οδήγησης μηχανήματος, εγχειρίδια και άλλες πληροφορίες από την τοποθεσία Web της Samsung, www.samsung.com > εύρεση του προϊόντος σας > Υποστήριξη ή λήψεις.

Πληροφορίες για τον οδηγό χρήσης

Αυτός ο οδηγός χρήσης παρέχει πληροφορίες για τη βασική κατανόηση του μηχανήματος καθώς και αναλυτικές εξηγήσεις για τη χρήση του μηχανήματος.

- Διαβάστε τις πληροφορίες ασφαλείας πριν χρησιμοποιήσετε το μηχάνημα.
- Αν αντιμετωπίσετε κάποιο πρόβλημα στη χρήση του μηχανήματος, ανατρέξτε στο κεφάλαιο αντιμετώπισης προβλημάτων.
- Οι όροι που χρησιμοποιούνται σε αυτόν τον οδηγό χρήστη επεξηγούνται στο κεφάλαιο γλωσσάριου.
- Όλες οι εικόνες σε αυτόν τον οδηγό χρήσης ενδέχεται να διαφέρουν από το μηχάνημά σας, ανάλογα με τις επιλογές ή το μοντέλο που έχετε αγοράσει.
- Όλα τα στιγμιότυπα οθόνης σε αυτόν τον οδηγό χρήσης διαχειριστή ενδέχεται να διαφέρουν από το μηχάνημά σας, ανάλογα με την έκδοση υλικολογισμικού/προγράμματος οδήγησης του μηχανήματος.
- Οι διαδικασίες αυτού του οδηγού χρήσης στηρίζονται κυρίως στα Windows 7.

Συμβάσεις

Κάποιοι όροι σε αυτόν τον οδηγό χρησιμοποιούνται ως συνώνυμα, όπως παρακάτω:

- Το έγγραφο είναι συνώνυμο του πρωτοτύπου.
- Το χαρτί είναι συνώνυμο με τα μέσα ή με τα μέσα εκτύπωσης.
- Το μηχάνημα αναφέρεται στον εκτυπωτή ή στον εκτυπωτή πολλαπλών λειτουργιών (MFP).

Γενικά εικονίδια

Εικονίδιο	Κείμενο	Περιγραφή
	**Προσοχή**	Παρέχει στους χρήστες πληροφορίες σχετικά με την προστασία του μηχανήματος από ενδεχόμενη μηχανική βλάβη ή δυσλειτουργία.
	**Σημείωση**	Παρέχει πρόσθετες πληροφορίες ή αναλυτικές προδιαγραφές των λειτουργιών ή των χαρακτηριστικών του μηχανήματος.

Πληροφορίες ασφαλείας

Οι παρούσες προειδοποιήσεις και προφυλάξεις περιλαμβάνονται με σκοπό την αποφυγή του δικού σας τραυματισμού ή άλλων ατόμων καθώς και για την αποφυγή ενδεχόμενης ζημίας στο μηχάνημά σας. Διαβάστε και κατανοήστε οπωσδήποτε όλες αυτές τις πληροφορίες, πριν χρησιμοποιήσετε το μηχάνημα. Αφού διαβάσετε αυτήν την ενότητα, φυλάξτε την σε ασφαλές μέρος για μελλοντική αναφορά.

Σημαντικά σύμβολα ασφάλειας

Επεξήγηση όλων των εικονιδίων και των συμβόλων που χρησιμοποιούνται σε αυτό το κεφάλαιο

	Προειδοποίηση	Κίνδυνοι ή επισφαλείς πρακτικές που ενδέχεται να οδηγήσουν σε σοβαρό τραυματισμό ή θάνατο.
	Προσοχή	Κίνδυνοι ή επισφαλείς πρακτικές που ενδέχεται να οδηγήσουν σε ελαφρύ τραυματισμό ή υλική ζημία.
	Μην επιχειρήσετε.	

Περιβάλλον λειτουργίας

Προειδοποίηση

	Μην χρησιμοποιήσετε το μηχάνημα αν το καλώδιο τροφοδοσίας έχει υποστεί ζημία ή αν η πρίζα ρεύματος δεν είναι γειωμένη. Μπορεί να προκληθεί ηλεκτροπληξία ή πυρκαγιά.
	Μην τοποθετείτε τίποτε πάνω στο μηχάνημα (νερό, μικρά μεταλλικά ή βαριά αντικείμενα, κεριά, αναμμένα τσιγάρα, κ.τ.λ.). Μπορεί να προκληθεί ηλεκτροπληξία ή πυρκαγιά.
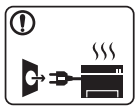	• Αν το μηχάνημα υπερθερμανθεί, απελευθερώνεται καπνός, ακούγονται παράξενοι θόρυβοι ή αναδύεται μια ασυνήθιστη μυρωδιά. Απενεργοποιήστε αμέσως το μηχάνημα και αποσυνδέστε το από το ρεύμα. • Ο χρήστης θα πρέπει να έχει δυνατότητα πρόσβασης στην πρίζα ρεύματος στην περίπτωση ανάγκης κατά την οποία ο χρήστης ίσως χρειαστεί να βγάλει το μηχάνημα από την πρίζα. Μπορεί να προκληθεί ηλεκτροπληξία ή πυρκαγιά.
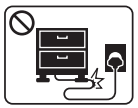	Μην διπλώνετε και μην τοποθετείτε βαριά αντικείμενα πάνω στο καλώδιο τροφοδοσίας. Αν πατήσετε πάνω στο καλώδιο τροφοδοσίας ή αν το καλώδιο τροφοδοσίας συνθλιβεί από βαρύ αντικείμενο, ενδέχεται να προκληθεί ηλεκτροπληξία ή πυρκαγιά.

Πληροφορίες ασφαλείας

	Μην βγάζετε το φις του καλωδίου τροφοδοσίας τραβώντας από το καλώδιο και μην πιάνετε το φις με βρεγμένα χέρια. Μπορεί να προκληθεί ηλεκτροπληξία ή πυρκαγιά.

Προσοχή

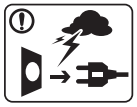	Κατά τη διάρκεια μιας ηλεκτρικής καταιγίδας ή στην περίπτωση που δεν πρόκειται να χρησιμοποιήσετε το μηχάνημα, βγάλτε το φις του καλωδίου τροφοδοσίας από την πρίζα ρεύματος. Μπορεί να προκληθεί ηλεκτροπληξία ή πυρκαγιά.
	Προσέξτε ότι η θερμοκρασία στην περιοχή εξόδου του χαρτιού είναι υψηλή. Μπορεί να προκληθούν εγκαύματα.
	Αν το μηχάνημα πέσει κάτω ή αν το περίβλημα του μηχανήματος παρουσιάζει ίχνη ζημίας, αποσυνδέστε το μηχάνημα από όλες τις συνδέσεις διασύνδεσης και ζητήστε τη βοήθεια εξειδικευμένου προσωπικού σέρβις. Διαφορετικά, μπορεί να προκληθεί ηλεκτροπληξία ή πυρκαγιά.
	Αν το μηχάνημα δεν λειτουργεί σωστά παρά την τήρηση των οδηγιών, αποσυνδέστε το μηχάνημα από όλες τις συνδέσεις διασύνδεσης και ζητήστε τη βοήθεια εξειδικευμένου προσωπικού σέρβις. Διαφορετικά, μπορεί να προκληθεί ηλεκτροπληξία ή πυρκαγιά.
	Αν το φις δεν μπαίνει εύκολα στην πρίζα, μην επιχειρήσετε να το βάλετε στην πρίζα με τη βία. Καλέστε έναν ηλεκτρολόγο για να αλλάξει την πρίζα, διαφορετικά μπορεί να προκληθεί ηλεκτροπληξία.
	Μην αφήνετε κατοικίδια να μασούν τα καλώδια τροφοδοσίας, τηλεφώνου ή διασύνδεσης υπολογιστή. Μπορεί να προκληθεί ηλεκτροπληξία ή πυρκαγιά και/ή τραυματισμός του κατοικίδιου ζώου.

Μέθοδος χειρισμού

Προσοχή

	Μην τραβάτε με δύναμη προς τα έξω το χαρτί κατά τη διάρκεια της εκτύπωσης. Μπορεί να προκληθεί ζημία στο μηχάνημα.
	Προσέξτε να μην βάλετε το χέρι σας ανάμεσα στο μηχάνημα και το δίσκο χαρτιού. Μπορεί να τραυματιστείτε.
	Να προσέχετε κατά την αντικατάσταση χαρτιού ή την απομάκρυνση μπλοκαρισμένου χαρτιού. Το νέο χαρτί φέρει αιχμηρά άκρα και μπορεί να προκαλέσει επώδυνα κοψίματα.

Πληροφορίες ασφαλείας

	Κατά την εκτύπωση μεγάλων ποσοτήτων, ενδέχεται να αυξηθεί σημαντικά η θερμοκρασία στο κάτω μέρος της περιοχής εξόδου του χαρτιού. Να μην επιτρέπετε η επαφή σε παιδιά. Μπορεί να προκληθούν εγκαύματα.
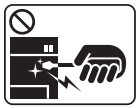	Μην χρησιμοποιείτε τσιμπιδάκι ή αιχμηρά μεταλλικά αντικείμενα για να αφαιρέσετε χαρτί που έχει μπλοκάρει. Ενδέχεται να προκληθεί ζημιά στο μηχάνημα.
	Μην επιτρέπετε να συσσωρεύονται πάρα πολλές σελίδες στο δίσκο εξόδου χαρτιού. Ενδέχεται να προκληθεί ζημιά στο μηχάνημα.
	Μην φράζετε το άνοιγμα εξαερισμού και μην σπρώχνετε αντικείμενα μέσα σε αυτό. Μπορεί να αυξηθεί η θερμοκρασία κάποιων εξαρτημάτων, με ενδεχόμενο αποτέλεσμα να προκληθεί ζημία ή πυρκαγιά.
	Η εφαρμογή ελέγχων ή ρυθμίσεων ή η πραγματοποίηση διαδικασιών πέραν αυτών που καθορίζονται στο παρόν έντυπο ενδέχεται να προκαλέσουν επικίνδυνη έκθεση σε ακτινοβολία.
	Το εξάρτημα τροφοδοσίας του μηχανήματος είναι το καλώδιο τροφοδοσίας. Για να διακόψετε την τροφοδοσία, αποσυνδέστε το καλώδιο τροφοδοσίας από την πρίζα ρεύματος.

Εγκατάσταση/Μετακίνηση

Προειδοποίηση

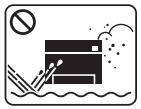	Μην τοποθετείτε το μηχάνημα σε χώρο με σκόνη, υγρασία ή διαρροές νερού. Μπορεί να προκληθεί ηλεκτροπληξία ή πυρκαγιά.
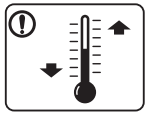	Τοποθετήστε το μηχάνημα σε ένα περιβάλλον που να ικανοποιεί τις προδιαγραφές θερμοκρασίας λειτουργίας και υγρασίας. Αλλιώς μπορεί να προκληθούν προβλήματα στην ποιότητα της εκτύπωσης και να προκληθεί βλάβη στο μηχάνημα. Βλέπε “Γενικά τεχνικά χαρακτηριστικά” στη σελίδα 161.

Πληροφορίες ασφαλείας

Προσοχή

	Προτού μετακινήσετε το μηχάνημα, απενεργοποιήστε το και αποσυνδέσετε όλα τα καλώδια. Οι παρακάτω πληροφορίες αποτελούν μόνο συστάσεις που βασίζονται στο βάρος της μονάδας. Αν έχετε ιατρικούς λόγους που σας αποτρέπουν από το να σηκώνετε βάρη, μην σηκώνετε το μηχάνημα. Ζητήστε βοήθεια και χρησιμοποιείτε πάντα τον κατάλληλο αριθμό ατόμων για να ανασηκώσετε με ασφάλεια τη συσκευή. Έπειτα, σηκώστε το μηχάνημα: • Εάν το μηχάνημα ζυγίζει λιγότερο από 20 κιλά, σηκώστε με τη βοήθεια 1 ατόμου. • Εάν το μηχάνημα ζυγίζει 20 - 40 κιλά, σηκώστε με τη βοήθεια 2 ατόμων. • Εάν το μηχάνημα ζυγίζει περισσότερο από 40 κιλά, σηκώστε με τη βοήθεια 4 ή περισσότερων ατόμων. Το μηχάνημα μπορεί να πέσει με αποτέλεσμα να προκληθεί τραυματισμός ή ζημία στο μηχάνημα.
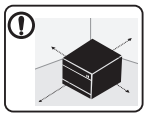	Για να τοποθετήσετε το μηχάνημα επιλέξτε μια επίπεδη επιφάνεια με επαρκή χώρο για εξαερισμό. Επίσης λάβετε υπόψη τον χώρο που απαιτείται για να ανοίγετε το κάλυμμα και τους δίσκους. Η τοποθεσία πρέπει να έχει καλό εξαερισμό και να βρίσκεται μακριά από το άμεσο ηλιακό φως, τη θερμότητα και την υγρασία.

	Αν χρησιμοποιείτε το μηχάνημα για μεγάλη χρονική περίοδο ή εκτυπώνετε μεγάλο αριθμό σελίδων σε χώρο χωρίς εξαερισμό, μπορεί να μολυνθεί ο αέρας και να είναι επιβλαβής για την υγεία σας. Τοποθετήστε το μηχάνημα σε χώρο με καλό εξαερισμό ή ανοίγετε περιοδικά το παράθυρο για να κυκλοφορεί ο αέρας.
	Μην τοποθετείτε το μηχάνημα πάνω σε ασταθή επιφάνεια. Το μηχάνημα μπορεί να πέσει με αποτέλεσμα να προκληθεί τραυματισμός ή ζημία στο μηχάνημα.
	Να χρησιμοποιείτε μόνο καλώδιο AWG Αρ.26[a] ή μεγαλύτερο, καλώδιο τηλεφωνικής γραμμής, αν είναι απαραίτητο. Διαφορετικά, μπορεί να προκληθεί ζημία στο μηχάνημα.
	Συνδέστε οπωσδήποτε το καλώδιο τροφοδοσίας σε γειωμένη πρίζα ρεύματος. Διαφορετικά, μπορεί να προκληθεί ηλεκτροπληξία ή πυρκαγιά.
	Για να λειτουργεί το μηχάνημα με ασφάλεια, χρησιμοποιήστε το καλώδιο τροφοδοσίας που το συνοδεύει. Αν χρησιμοποιήσετε καλώδιο με μήκος μεγαλύτερο από 2 μέτρα σε μηχάνημα 110V, το AWG θα πρέπει να είναι 16 ή μεγαλύτερο. Διαφορετικά, μπορεί να προκληθεί ζημία στο μηχάνημα ή να προκληθεί ηλεκτροπληξία ή πυρκαγιά.
	Μην καλύπτετε το μηχάνημα και μην το τοποθετείτε σε ερμητικά κλειστό χώρο, π.χ. μέσα σε ντουλάπα. Αν το μηχάνημα δεν αερίζεται καλά, ενδέχεται να προκληθεί πυρκαγιά.

	Δεν πρέπει να υπερφορτώνετε τις πρίζες και τα καλώδια επέκτασης. Μπορεί να μειωθεί η απόδοση και να προκληθεί ηλεκτροπληξία ή πυρκαγιά.
	Το μηχάνημα θα πρέπει να συνδέεται σε πηγή ρεύματος με χαρακτηριστικά ίδια με αυτά που αναγράφονται στην ετικέτα. Αν δεν είστε βέβαιοι και θέλετε να ελέγξετε τα χαρακτηριστικά της πηγής ρεύματος που χρησιμοποιείτε, επικοινωνήστε με τη δημόσια υπηρεσία ηλεκτρισμού.

a. AWG: Αμερικανική μονάδα μέτρησης καλωδίου

Συντήρηση/Έλεγχος

Προσοχή

	Αποσυνδέστε το προϊόν αυτό από την πρίζα πριν καθαρίσετε το εσωτερικό του μηχανήματος. Μην καθαρίζετε το μηχάνημα με βενζόλιο, διαλυτικό ή οινόπνευμα. Μην ψεκάζετε νερό απευθείας μέσα στο μηχάνημα. Μπορεί να προκληθεί ηλεκτροπληξία ή πυρκαγιά.
	Φροντίστε να μην λειτουργεί το μηχάνημα όταν εκτελείτε εργασίες στο εσωτερικό του αντικαθιστώντας τα αναλώσιμα ή καθαρίζοντας το εσωτερικό του μηχανήματος. Μπορεί να τραυματιστείτε.
	Φυλάξτε τα αναλώσιμα προϊόντα καθαρισμού μακριά από παιδιά. Μπορεί να χτυπήσουν.
	Μην αποσυναρμολογείτε, επισκευάζετε ή επανασυναρμολογείτε μόνοι σας το μηχάνημα. Ενδέχεται να προκληθεί ζημιά στο μηχάνημα. Αν το μηχάνημα χρειαστεί επισκευή, καλέστε πιστοποιημένο τεχνικό.
	Για να καθαρίσετε και να χειριστείτε το μηχάνημα, ακολουθήστε πιστά τις οδηγίες του οδηγού χρήσης που συνοδεύει το μηχάνημα. Διαφορετικά, μπορείτε να προκαλέσετε ζημιά στο μηχάνημα.
	Απομακρύνετε από το καλώδιο τροφοδοσίας και την επιφάνεια επαφής του βύσματος τυχόν σκόνη ή νερό. Διαφορετικά, μπορεί να προκληθεί ηλεκτροπληξία ή πυρκαγιά.
	• Μην αφαιρείτε τα καλύμματα ή τα προστατευτικά που είναι στερεωμένα με βίδες. • Οι μονάδες φούρνου θα πρέπει να επισκευάζεται από εξουσιοδοτημένο τεχνικό σέρβις. Η επιδιόρθωση από μη εξουσιοδοτημένους τεχνικούς μπορεί να οδηγήσει σε πυρκαγιά ή ηλεκτροπληξία. • Το μηχάνημα θα πρέπει να επισκευάζεται από τεχνικό σέρβις της Samsung.

Πληροφορίες ασφαλείας

Χρήση αναλώσιμων

Προσοχή

	Μην αποσυναρμολογείτε την κασέτα τόνερ. Η σκόνη τόνερ μπορεί να είναι επιβλαβής σε περίπτωση εισπνοής ή κατάποσης.
	Μην καίτε τα αναλώσιμα, π.χ. την κασέτα τόνερ ή τη μονάδα φούρνου. Αυτό μπορεί να προκαλέσει έκρηξη ή ανεξέλεγκτη πυρκαγιά.
	Φυλάξτε μακριά από τα παιδιά τα αναλώσιμα, π.χ. τις κασέτες τόνερ, όταν τα αποθηκεύετε. Η σκόνη τόνερ μπορεί να είναι επιβλαβής σε περίπτωση εισπνοής ή κατάποσης.
	Η χρήση ανακυκλωμένων αναλώσιμων, π.χ. τόνερ, μπορεί να προξενήσει ζημία στο μηχάνημα. ►Σε περίπτωση ζημίας εξαιτίας της χρήσης ανακυκλωμένων αναλωσίμων, η επισκευή του μηχανήματος θα επιβαρυνθεί με κάποια χρέωση.
	Για αναλώσιμα που περιέχουν σκόνη γραφίτη (κασέτα γραφίτη, δοχείο αποβλήτων τόνερ, μονάδα απεικόνισης, κλπ.) ακολουθήστε τις παρακάτω οδηγίες. • Όταν απορρίπτετε τα αναλώσιμα, ακολουθήστε τις οδηγίες απόρριψης. Απευθυνθείτε στον μεταπωλητή για οδηγίες απόθεσης. • Μην καθαρίζετε τα αναλώσιμα. • Για το δοχείο αποβλήτων τόνερ, μην το επαναχρησιμοποιείτε όταν αδειάσει το δοχείο. Αν δεν ακολουθήσετε τις παραπάνω οδηγίες, μπορεί να προκληθεί κακή λειτουργία του μηχανήματος και μόλυνση του περιβάλλοντος. Η εγγύηση δεν καλύπτει ζημιές που προκαλούνται από την απροσεξία του χρήστη.
	Όταν το τόνερ έρθει σε επαφή με τα ρούχα σας, μην κάνετε χρήση ζεστού νερού για τον καθαρισμό του. Με ζεστό νερό, ο γραφίτης στερεοποιείται στο ύφασμα. Χρησιμοποιήστε κρύο νερό.
	Κατά την αλλαγή της κασέτας τόνερ ή της αφαίρεσης μπλοκαρισμένου χαρτιού, προσέξτε να μην φτάσει η σκόνη τόνερ στο σώμα ή τα ρούχα σας. Η σκόνη τόνερ μπορεί να είναι επιβλαβής σε περίπτωση εισπνοής ή κατάποσης.

Επισκόπηση του μηχανήματος

Συστατικά

Το πραγματικό στοιχείο ενδέχεται να διαφέρει από αυτό που απεικονίζεται παρακάτω. Μερικά στοιχεία ενδέχεται να αλλάξουν ανάλογα με τις συνθήκες.

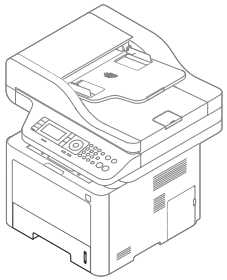	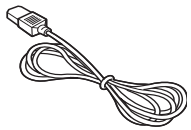	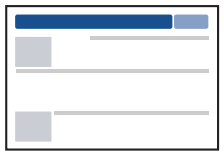
Μηχάνημα	Καλώδιο τροφοδοσίας	Οδηγός γρήγορης εγκατάστασης
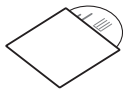	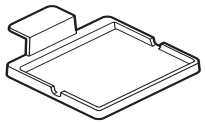	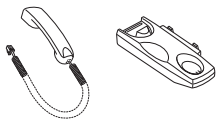
CD λογισμικού[a]	Βάση αναγνώστη καρτών[b]	Ακουστικό[c]
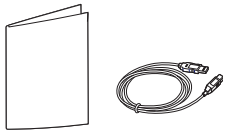		
Διάφορα εξαρτήματα[d]		

a. Το CD λογισμικού περιέχει τα προγράμματα οδήγησης του εκτυπωτή, τις οδηγίες χρήσης και τις εφαρμογές λογισμικού.
b. M407xFX μόνο.
c. Μόνο για το μοντέλο με ακουστικό (βλ. “Διάφορες λειτουργίες” στη σελίδα 10).
d. Μαζί με το μηχάνημά σας περιλαμβάνονται διάφορα εξαρτήματα τα οποία ενδέχεται να διαφέρουν ανάλογα με τη χώρα αγοράς και το συγκεκριμένο μοντέλο.

Επισκόπηση του μηχανήματος

Μπροστινή όψη

- Αυτή η εικόνα ενδέχεται να διαφέρει από το μηχάνημά σας, ανάλογα με το μοντέλο σας. Υπάρχουν διάφοροι τύποι μηχανημάτων.
- Ορισμένες λειτουργίες και προαιρετικά εξαρτήματα ενδέχεται να μην είναι διαθέσιμα, ανάλογα με τα μοντέλα ή τις χώρες (βλ. “Λειτουργίες κατά μοντέλα” στη σελίδα 8).

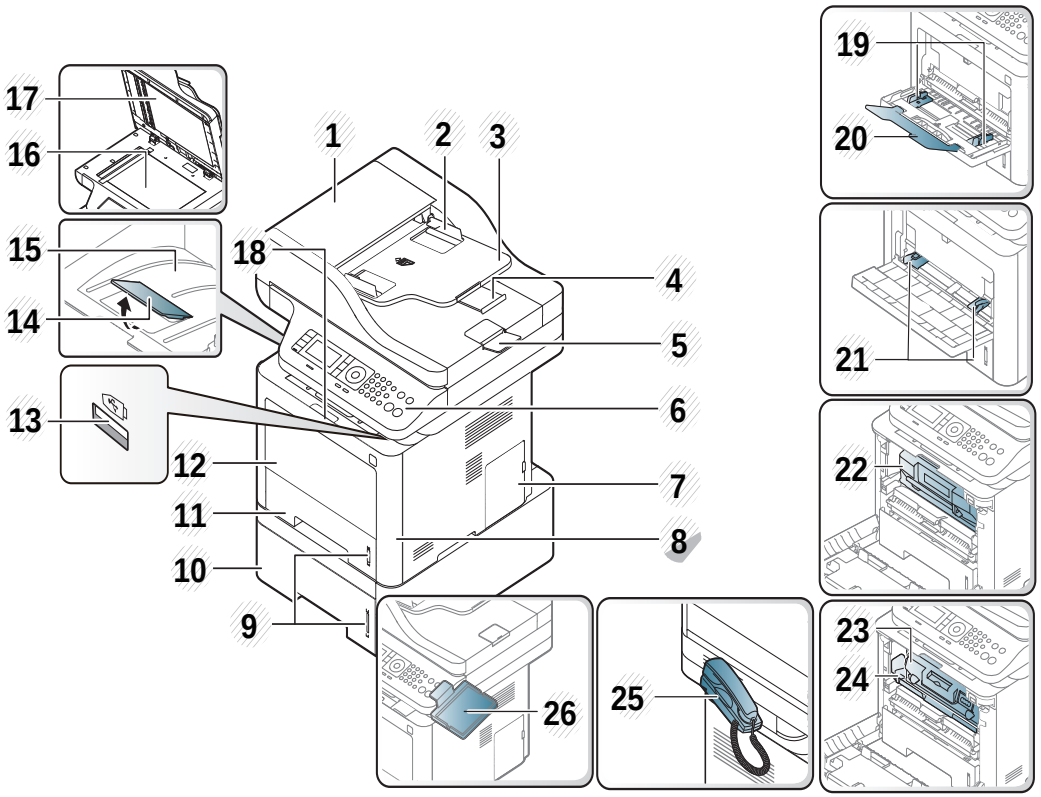

1	Κάλυμμα τροφοδότη εγγράφων	14	Δίσκος υποστήριξης εξόδου
2	Οδηγός πλάτους τροφοδότη εγγράφων	15	Δίσκος εξόδου
3	Δίσκος εισόδου τροφοδότη εγγράφων	16	Γυάλινη επιφάνεια σαρωτή
4	Δίσκος υποστήριξης τροφοδότη εγγράφων	17	Κάλυμμα σαρωτή.
5	Δίσκος εξόδου τροφοδότη εγγράφων	18	Χειρολαβή μπροστινού καλύμματος
6	Πίνακας ελέγχου	19	Οδηγοί πλάτους χαρτιού σε δίσκο πολλαπλών χρήσεων[f]
7	Κάλυμμα πλακέτας ελέγχου	20	Δίσκος πολλαπλών χρήσεων[f]
8	Μπροστινό κάλυμμα	21	Οδηγοί πλάτους χαρτιού σε δίσκο μη αυτόματου τροφοδότη[a]
9	Ένδειξη στάθμης χαρτιού	22	Κασέτα τόνερ[b]
10	Δίσκος 2[c]	23	Κασέτα τόνερ[d]
11	Δίσκος 1	24	Μονάδα απεικόνισης[d]
12	Δίσκος πολλαπλών χρήσεων (ή μη αυτόματος τροφοδότης)	25	Ακουστικό[e]
13	Θύρα μνήμης USB[f]	26	Βάση αναγνώστη καρτών[g]

a. M337x series μόνο.
b. M3370/ M3870/ M4070/ M4072 series
c. Αυτή είναι μια προαιρετική λειτουργία (βλ. “Διάφορες λειτουργίες” στη σελίδα 10).
d. M3375/ M3875/ M4075 series
e. Μόνο για το μοντέλο με ακουστικό (βλ. “Διάφορες λειτουργίες” στη σελίδα 10).
f. M387x/ M407x series μόνο.
g. M407xFX μόνο.

Επισκόπηση του μηχανήματος

Πίσω όψη

- Αυτή η εικόνα ενδέχεται να διαφέρει από το μηχάνημά σας, ανάλογα με το μοντέλο σας. Υπάρχουν διάφοροι τύποι μηχανημάτων.
- Ορισμένες λειτουργίες και προαιρετικά εξαρτήματα ενδέχεται να μην είναι διαθέσιμα, ανάλογα με τα μοντέλα ή τις χώρες (βλ. “Λειτουργίες κατά μοντέλα” στη σελίδα 8).

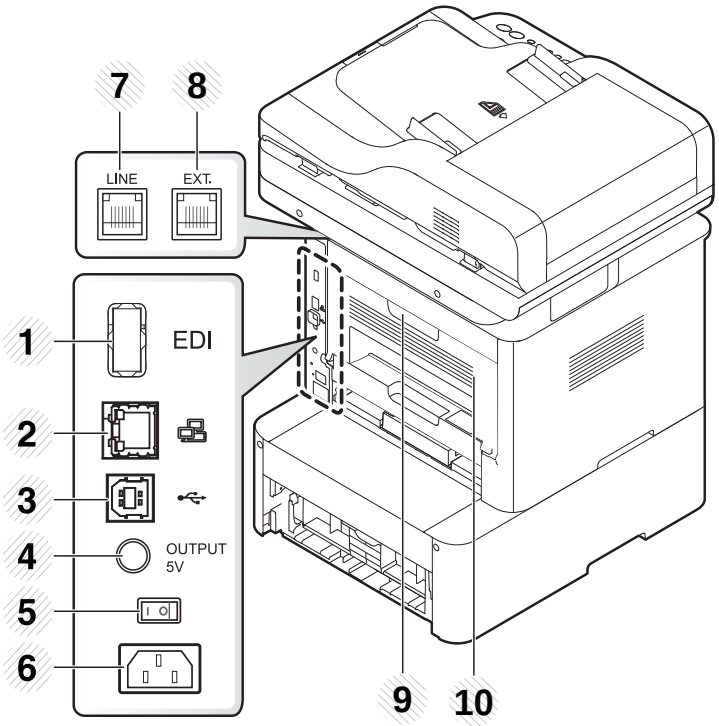

1	Θύρα EDI για αναγνώστη καρτών[a]	6	Υποδοχή καλωδίου ρεύματος
2	Θύρα δικτύου	7	Υποδοχή τηλεφωνικής γραμμής (**LINE**)
3	Θύρα USB	8	Υποδοχή εξωτερικής συσκευής τηλεφώνου (**EXT.**)
4	Θύρα εξόδου 5V για τον παράλληλο ακροδέκτη IEEE 1284B [bc]	9	Λαβή πίσω καλύμματος
5	Διακόπτης λειτουργίας	10	Πίσω κάλυμμα

a. M407xFX μόνο.
b. Αυτή είναι μια προαιρετική λειτουργία (βλ. “Διάφορες λειτουργίες” στη σελίδα 10).
c. Για να χρησιμοποιήσετε τον προαιρετικό παράλληλο ακροδέκτη IEEE 1284B, συνδέστε το στη θύρα USB και στη θύρα εξόδου 5V.

Επισκόπηση του πίνακα ελέγχου

- Αυτός ο πίνακας ελέγχου ενδέχεται να διαφέρει από το μηχάνημά σας ανάλογα με το μοντέλο του. Υπάρχουν διάφοροι τύποι πινάκων ελέγχου.
- Ορισμένες λειτουργίες και προαιρετικά εξαρτήματα ενδέχεται να μην είναι διαθέσιμα, ανάλογα με τα μοντέλα ή τις χώρες (βλ. “Λειτουργίες κατά μοντέλα” στη σελίδα 8).
- Μερικά κουμπιά ενδέχεται να μη λειτουργούν σε αυτήν την κατάσταση λειτουργίας (αντιγραφή, φαξ ή σάρωση).

M337xFD/M337xHD/M387xFD/M387xFW/M387xHD/M407xFD/M407xFR/M407xHR

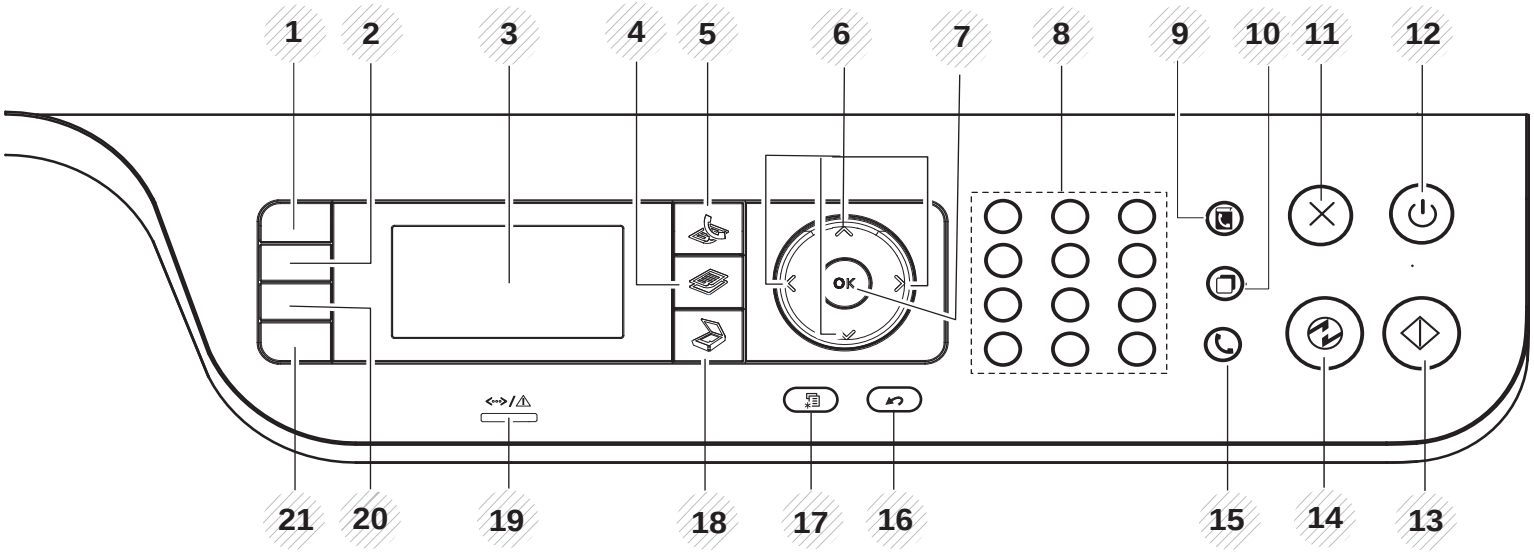

1	**ID Copy**	Σας επιτρέπει να δημιουργήσετε αντίγραφο και των δύο πλευρών μιας αστυνομικής ταυτότητας ή ενός διπλώματος οδήγησης σε μία πλευρά χαρτιού (βλ. “Αντιγραφή αστυνομικής ταυτότητας” στη σελίδα 83).

Επισκόπηση του πίνακα ελέγχου

2	**Darkness**		Ρυθμίζει τα επίπεδα φωτεινότητας ώστε να δημιουργηθεί αντίγραφο που να διαβάζεται ευκολότερα, όταν το πρωτότυπο περιέχει ξεθωριασμένα σημάδια και σκούρες εικόνες.
	WPS[a]		Διαμορφώνει εύκολα τη σύνδεση ασύρματου δικτύου, χωρίς υπολογιστή (βλ. “Ρύθμιση ασύρματου δικτύου” στη σελίδα 215).
3	**Οθόνη**		Εμφανίζει την τρέχουσα κατάσταση και ερωτήσεις κατά τη διάρκεια μιας εργασίας.
4	**Αντιγραφή**		Μεταβαίνει στη λειτουργία Αντιγραφής.
5	**Φαξ**		Μεταβαίνει στη λειτουργία Φαξ.
6	**βελάκια**		Μετακινηθείτε στις διαθέσιμες επιλογές του επιλεγμένου μενού και αυξήστε ή μειώστε τιμές.
7	**OK**		Επιβεβαιώνει την επιλογή στην οθόνη.
8	**Αριθμητικό πληκτρολόγιο**		Καλεί κάποιον αριθμό ή εισάγει αλφαριθμητικούς χαρακτήρες (Βλέπε “Κατανόηση του αριθμητικού πληκτρολογίου” στη σελίδα 301).
9	**Address Book**		Επιτρέπει την αποθήκευση αριθμών φαξ που χρησιμοποιούνται συχνά ή την αναζήτηση αποθηκευμένων αριθμών φαξ (βλ. “Αποθήκευση διευθύνσεων ηλεκτρονικού ταχυδρομείου” στη σελίδα 299 ή “Δημιουργία βιβλίου διευθύνσεων” στη σελίδα 303).
10	**Redial/Pause**		Καλεί ξανά τον τελευταίο αριθμό αποστολής ή λήψης φαξ σε κατάσταση ετοιμότητας ή εισάγει μια παύση(-) σε έναν αριθμό φαξ στη λειτουργία επεξεργασίας (βλ. “Επανάκληση του αριθμού φαξ” στη σελίδα 343).
11	**Stop/Clear**		Διακόπτει την τρέχουσα λειτουργία.
12	**Power/ WakeUp**		Κάνει ενεργοποίηση, απενεργοποίηση ή αφύπνιση του μηχανήματος από τη λειτουργία εξοικονόμησης ενέργειας. Εάν χρειαστεί να απενεργοποιήσετε το μηχάνημα, κρατήστε πατημένο αυτό το κουμπί για περισσότερα από τρία δευτερόλεπτα.
13	**Start**		Έναρξη εργασίας.
14	**Power Saver**		Μεταβαίνει σε λειτουργία αναμονής.
15	**On Hook Dial**		Όταν πατήσετε αυτό το κουμπί, θα ακούσετε τον τόνο κλήσης. Καταχωρήστε τον αριθμό φαξ. Η διαδικασία είναι παρόμοια με την πραγματοποίηση κλήσης με τη χρήση ανοικτής ακρόασης.
16	**Back**		Εκτελεί επιστροφή στο ανώτερο επίπεδο μενού.
17	**Menu**		Ανοίγει τη λειτουργία Μενού για μετακίνηση στα διαθέσιμα μενού (βλέπε “Επισκόπηση μενού” στη σελίδα 37).
18	**Σάρωση**		Μεταβαίνει στη λειτουργία Σάρωσης.
19	**LED Status**		Υποδεικνύει την κατάσταση του μηχανήματος (βλ. “Κατανόηση του LED κατάστασης” στη σελίδα 148).

Επισκόπηση του πίνακα ελέγχου

20	**Reduce/Enlarge**[b]	Μπορείτε να σμικρύνετε ή να μεγεθύνετε το μέγεθος μιας εικόνας αντιγραφής από 25% έως 400% όταν αντιγράφετε πρωτότυπα έγγραφα από τη γυάλινη επιφάνεια σαρωτή. (βλ. “Σμίκρυνση ή μεγέθυνση αντιγράφου” στη σελίδα 82).
	Direct USB[c]	Επιτρέπει την απευθείας εκτύπωση αρχείων που έχουν αποθηκευτεί σε μια συσκευή μνήμης USB, όταν αυτή εισαχθεί στη θύρα μνήμης USB στην μπροστινή πλευρά του μηχανήματος.
21	**Eco**	Μετάβαση στην οικονομική λειτουργία eco για τη μείωση της κατανάλωσης τόνερ και της χρήσης χαρτιού κατά την εκτύπωση από υπολογιστή και την αντιγραφή μόνο (βλ. “Οικονομική εκτύπωση” στη σελίδα 75).

a. M387xFW μόνο.
b. M337xFD/ M337xHD μόνο.
c. M387x/ M407x series μόνο.

Επισκόπηση του πίνακα ελέγχου

M407xFX

Όταν χρησιμοποιείτε την οθόνη αφής, χρησιμοποιήστε μόνο το δάκτυλό σας. Τα αιχμηρά αντικείμενα μπορεί να προκαλέσουν ζημιά στην οθόνη.

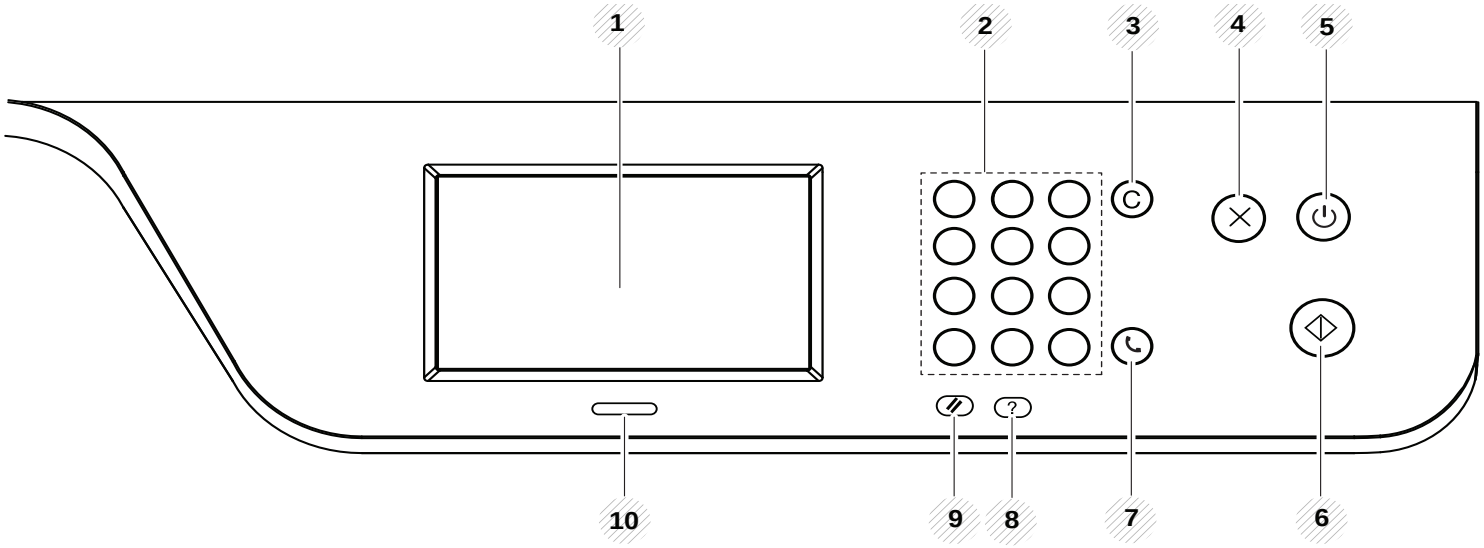

1	**Οθόνη αφής**		Εμφανίζει την τρέχουσα κατάσταση και σας επιτρέπει να αποκτήσετε πρόσβαση στα διαθέσιμα μενού (βλ. “Εισαγωγή στην οθόνη αφής” στη σελίδα 42).
2	**Αριθμητικό πληκτρολόγιο**		Καλεί κάποιον αριθμό ή εισάγει αλφαριθμητικούς χαρακτήρες (Βλέπε “Κατανόηση του αναδυόμενου πληκτρολογίου” στη σελίδα 302).
3	**Clear**	C	Διαγράφει χαρακτήρες στην περιοχή επεξεργασίας.
4	**Stop**		Διακόπτει ανά πάσα στιγμή κάποια λειτουργία.

Επισκόπηση του πίνακα ελέγχου

5	**Power/ WakeUp**		Κάνει ενεργοποίηση, απενεργοποίηση ή αφύπνιση του μηχανήματος από τη λειτουργία εξοικονόμησης ενέργειας. Εάν χρειαστεί να απενεργοποιήσετε το μηχάνημα, κρατήστε πατημένο αυτό το κουμπί για περισσότερα από τρία δευτερόλεπτα.
6	**Start**		Έναρξη εργασίας.
7	**On Hook Dial**		Όταν πατήσετε αυτό το κουμπί, θα ακούσετε τον τόνο κλήσης. Καταχωρήστε τον αριθμό φαξ. Η διαδικασία είναι παρόμοια με την πραγματοποίηση κλήσης με τη χρήση ανοικτής ακρόασης.
8	**Help**		Δίνει λεπτομερείς πληροφορίες σχετικά με τα μενού ή την κατάσταση του μηχανήματος.
9	**Reset**		Επαναφέρει τις ρυθμίσεις χρήστη για μια εργασία στις προεπιλεγμένες τιμές.
10	**LED Status**		Υποδεικνύει την κατάσταση του μηχανήματος (βλ. “Κατανόηση του LED κατάστασης” στη σελίδα 148).

Ενεργοποίηση του μηχανήματος

Οι εικόνες σε αυτόν τον οδηγό χρήσης ενδέχεται να διαφέρουν από το μηχάνημά σας, ανάλογα με το μοντέλο ή τις προαιρετικές επιλογές. Ελέγξτε τον τύπο του μηχανήματός σας (βλ. “Μπροστινή όψη” στη σελίδα 23).

1 Συνδέστε πρώτα το μηχάνημα στην παροχή τροφοδοσίας.

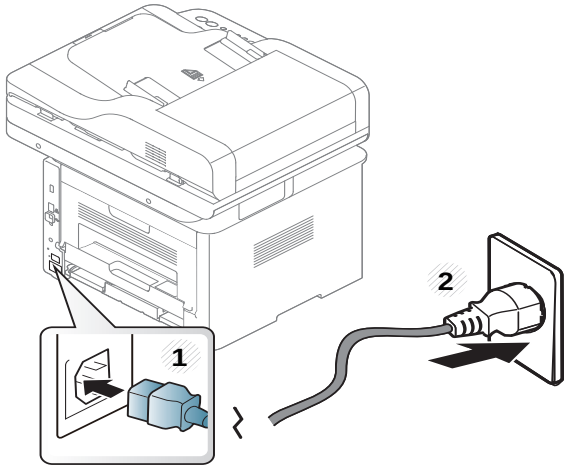

2 Ενεργοποιήστε το διακόπτη λειτουργίας του μηχανήματος.

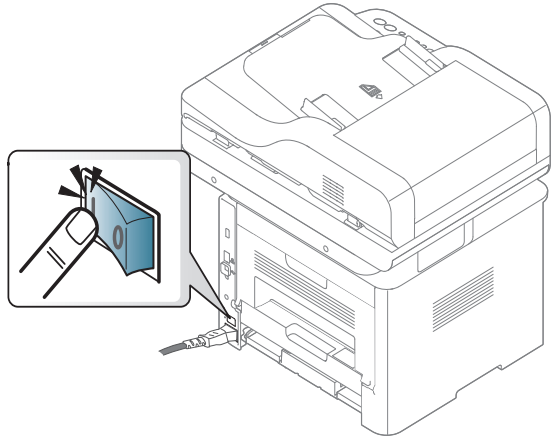

Τοπική εγκατάσταση του προγράμματος οδήγησης

Ένα τοπικά συνδεδεμένο μηχάνημα είναι ένα μηχάνημα που συνδέεται απευθείας στον υπολογιστή σας χρησιμοποιώντας το καλώδιο. Αν το μηχάνημά σας είναι συνδεδεμένο σε δίκτυο, παραλείψτε τα βήματα που ακολουθούν και μεταβείτε στην ενότητα εγκατάστασης του προγράμματος οδήγησης του μηχανήματος συνδεδεμένου μέσω δικτύου (βλέπε “Εγκατάσταση προγράμματος οδήγησης μέσω του δικτύου” στη σελίδα 201).

- Εάν είστε χρήστης λειτουργικού συστήματος Mac, Linux ή UNIX, ανατρέξτε στο “Εγκατάσταση για Mac” στη σελίδα 191 ή “Εγκατάσταση για Linux” στη σελίδα 193 ή “Εγκατάσταση του πακέτου προγράμματος οδήγησης εκτυπωτή UNIX” στη σελίδα 208.
- Το παράθυρο εγκατάστασης που εμφανίζεται σε αυτόν τον Οδηγός χρήσης ενδέχεται να διαφέρει ανάλογα με το μηχάνημα και το περιβάλλον εργασίας που χρησιμοποιούνται.
- Χρησιμοποιήστε μόνο καλώδιο USB με μήκος μικρότερο από 3 μέτρα.

Τοπική εγκατάσταση του προγράμματος

Windows

1 Βεβαιωθείτε ότι το μηχάνημα είναι συνδεδεμένο με τον υπολογιστή και είναι ενεργοποιημένο.

2 Τοποθετήστε το παρεχόμενο CD λογισμικού στη μονάδα δίσκου CD-ROM.

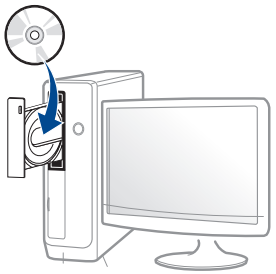

Αν δεν εμφανιστεί το παράθυρο εγκατάστασης, κάντε κλικ στο **Έναρξη** > **Όλα τα προγράμματα** > **Βοηθήματα** > **Εκτέλεση**.

X:**Setup.exe** αντικαθιστώντας το «X» με το αντίστοιχο γράμμα για τη μονάδα δίσκου CD-ROM και κάντε κλικ στο **OK**.

- Για Windows 8,

  Αν δεν εμφανιστεί το παράθυρο εγκατάστασης, από την επιλογή **Charms(Σύμβολα)**, επιλέξτε **Αναζήτηση** > **Apps(Εφαρμογές)** και αναζητήστε την επιλογή **Εκτέλεση**. Πληκτρολογήστε X:\Setup.exe, αντικαθιστώντας το “X” με το γράμμα που αντιστοιχεί στη μονάδα CD-ROM και επιλέξτε **OK**.

  Αν εμφανιστεί το αναδυόμενο παράθυρο “**Πατήστε για να επιλέξετε τι γίνεται με αυτό το δίσκο**.”, κάντε κλικ στο παράθυρο και επιλέξτε **Run Setup.exe**.

3 Διαβάστε και αποδεχτείτε τις συμφωνίες εγκατάστασης στο παράθυρο εγκατάστασης. Στη συνέχεια, κάντε κλικ στην επιλογή **Επόμενο**.

4 Επιλέξτε **Σύνδεση USB** στην οθόνη **Τύπος σύνδεσης εκτυπωτή**. Στη συνέχεια, κάντε κλικ στην επιλογή **Επόμενο**.

5 Ακολουθήστε τις οδηγίες στο παράθυρο εγκατάστασης.

Μπορείτε να επιλέξετε τις εφαρμογές λογισμικού στο παράθυρο **Επιλογή λογισμικού και βοηθητικών προγραμμάτων προς εγκατάσταση**.

Τοπική εγκατάσταση του προγράμματος

Από την οθόνη Έναρξη των Windows 8

- Το πρόγραμμα οδήγησης V4 λαμβάνεται αυτόματα από το Windows Update αν ο υπολογιστής σας είναι συνδεδεμένος στο Internet. Σε αντίθετη περίπτωση, μπορείτε να κάνετε λήψη του προγράμματος οδήγησης V4 από την τοποθεσία web της Samsung, www.samsung.com > εύρεση του προϊόντος σας > Υποστήριξη ή λήψεις.
- Μπορείτε να κάνετε λήψη της εφαρμογής Samsung Printer Experience από το **Windows Store**. Πρέπει να διαθέτετε λογαριασμό Microsoft για να χρησιμοποιήσετε το Windows **Store(Store)**.
  1. Από την επιλογή **Charms(Σύμβολα)**, επιλέξτε **Αναζήτηση**.
  2. Κάντε κλικ στο **Store(Store)**.
  3. Αναζητήστε και κάντε κλικ στο **Samsung Printer Experience**.
  4. Πατήστε **Εγκατάσταση**.
- Αν εγκαταστήσετε το πρόγραμμα οδήγησης από το παρεχόμενο CD λογισμικού, το V4 δεν έχει εγκατασταθεί. Αν θέλετε να χρησιμοποιήσετε το πρόγραμμα οδήγησης V4 στην οθόνη **Επιφάνεια εργασίας**, μπορείτε να κάνετε λήψη από την τοποθεσία web της Samsung, www.samsung.com >εύρεση του προϊόντος σας > Υποστήριξη ή λήψεις.
- Αν θέλετε να εγκαταστήσετε εργαλεία διαχείρισης του εκτυπωτή Samsung, πρέπει να τα εγκαταστήσετε από το παρεχόμενο CD λογισμικού.

1. Βεβαιωθείτε ότι ο υπολογιστής σας είναι συνδεδεμένος στο Internet και ενεργοποιημένος.
2. Βεβαιωθείτε ότι το μηχάνημα είναι ενεργοποιημένο.
3. Συνδέστε τον υπολογιστή και το μηχάνημα με ένα καλώδιο USB.

   Το πρόγραμμα οδήγησης εγκαθίσταται αυτόματα από το **Windows Update**.

Επανεγκατάσταση του προγράμματος οδήγησης

Εάν το πρόγραμμα οδήγησης του εκτυπωτή δεν λειτουργεί σωστά, ακολουθήστε τα παρακάτω βήματα για να επανεγκαταστήσετε το πρόγραμμα οδήγησης.

Windows

1 Βεβαιωθείτε ότι το μηχάνημα είναι συνδεδεμένο με τον υπολογιστή και είναι ενεργοποιημένο.

2 Από το μενού **Έναρξη** επιλέξτε **Προγράμματα** ή **Όλα τα προγράμματα** > **Samsung Printers** > **Κατάργηση εγκατάστασης Samsung Printer Λογισμικό**.

- Για Windows 8,
  1. Από τα Σύμβολα, επιλέξτε **Αναζήτηση**, **Apps(Εφαρμογές)**.
  2. Κάντε αναζήτηση και κλικ στον **Πίνακας Ελέγχου**.
  3. Κάντε κλικ στο **Προγράμματα και δυνατότητες**.
  4. Κάντε δεξί κλικ στο πρόγραμμα οδήγησης που θέλετε να καταργήσετε και επιλέξτε **Κατάργηση εγκατάστασης**.
  5. Ακολουθήστε τις οδηγίες στο παράθυρο.

3 Ακολουθήστε τις οδηγίες στο παράθυρο εγκατάστασης.

4 Τοποθετήστε το CD λογισμικού στη μονάδα CD-ROM και εγκαταστήστε ξανά το πρόγραμμα οδήγησης (βλ. “Τοπική εγκατάσταση του προγράμματος οδήγησης” στη σελίδα 31).

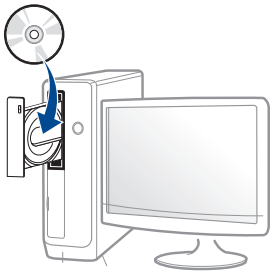

Από την οθόνη Έναρξη των Windows 8

1 Βεβαιωθείτε ότι το μηχάνημα είναι συνδεδεμένο με τον υπολογιστή και είναι ενεργοποιημένο.

2 Κάντε κλικ στο **Κατάργηση εγκατάστασης λογισμικού εκτυπωτή Samsung** στην οθόνη **Έναρξη**.

3 Ακολουθήστε τις οδηγίες στο παράθυρο.

Επανεγκατάσταση του προγράμματος

- Αν δεν μπορείτε να δείτε το τετράγωνο Samsung Printer Software, καταργήστε την εγκατάσταση από τη λειτουργία επιφάνειας εργασίας.
- Αν θέλετε να καταργήσετε την εγκατάσταση των εργαλείων διαχείρισης του εκτυπωτή Samsung, από την οθόνη **Έναρξη**, κάντε δεξί κλικ στην εφαρμογή > **Κατάργηση εγκατάστασης** > κάντε δεξί κλικ στο πρόγραμμα που θέλετε να καταργήσετε > **Κατάργηση εγκατάστασης** και ακολουθήστε τις οδηγίες στο παράθυρο.

2. Επισκόπηση μενού και βασικές ρυθμίσεις

Αυτό το κεφάλαιο παρέχει πληροφορίες σχετικά με τη συνολική δομή του μενού και τις επιλογές βασικών ρυθμίσεων.

- **Επισκόπηση μενού** 37
- **Βασικές ρυθμίσεις του μηχανήματος** 51
- **Μέσα εκτύπωσης και δίσκος** 53
- **Βασικές ρυθμίσεις εκτύπωσης** 71
- **Βασικές ρυθμίσεις αντιγραφής** 80
- **Βασική σάρωση** 86
- **Βασικές λειτουργίες φαξ** 88
- **Χρήση συσκευής μνήμης USB** 94

Επισκόπηση μενού

Ο πίνακας ελέγχου παρέχει πρόσβαση σε διάφορα μενού, για να ρυθμίσετε το μηχάνημα ή να χρησιμοποιήσετε τις λειτουργίες του μηχανήματος.

M337xFD/M337xHD/M387xFD/M387xFW/M387xHD/M407xFD/M407xFR/M407xHR

- Θα εμφανιστεί ένα σημάδι επιλογής (√) δίπλα στο επιλεγμένο μενού.
- Ενδέχεται κάποια μενού να μην εμφανιστούν στην οθόνη ανάλογα με τις επιλογές ή τα μοντέλα. Σε αυτή την περίπτωση, δεν ισχύει για το μηχάνημά σας.
- Ορισμένα ονόματα μενού ενδέχεται να διαφέρουν από το μηχάνημά σας, ανάλογα με τις επιλογές ή τα μοντέλα.
- Τα μενού περιγράφονται στον Οδηγό για προχωρημένους (βλ. “Μενού χρήσιμων ρυθμίσεων” στη σελίδα 251).

Πρόσβαση στο μενού

1. Επιλέξτε το κουμπί Φαξ, Αντιγραφής ή Σάρωσης στον πίνακα ελέγχου, ανάλογα με τη λειτουργία που θα χρησιμοποιήσετε.
2. Επιλέξτε (**Menu**) μέχρι να εμφανιστεί το μενού που θέλετε στην κάτω γραμμή της οθόνης και πατήστε **OK**.
3. Πατήστε τα βελάκια μέχρι να εμφανιστεί το στοιχείο μενού που θέλετε και πατήστε το **OK**.
4. Αν το στοιχείο ρύθμισης διαθέτει υπομενού, επαναλάβετε το βήμα 3.
5. Πατήστε **OK** για να αποθηκεύσετε την επιλογή.
6. Πατήστε το κουμπί (**Stop** ή **Stop/Clear**) για να επιστρέψετε στην κατάσταση ετοιμότητας.

Επισκόπηση μενού

Copy Feature (βλ. “Δυνατότητα αντιγραφής” στη σελίδα 255)			Copy Setup (βλ. “Ρυθμίσεις αντιγραφής” στη σελίδα 261)		Fax Feature[a] (βλ. “Δυνατότητα φαξ” στη σελίδα 262)	
Original Size	Collation	Stamp	Change Default	Original Type	Darkness	Multi Send
Reduce/Enlarge	Layout	Item	Original Size	Text	Light+5- Light+1	Delay Send
Duplex[a]	Normal	Opacity[d]	Copies	Text/ Photo	Normal	Send Forward
1->1 Sided	2-Up	Position[d]	Reduce/Enlarge	Photo	Dark+1- Dark+5	Forward to Fax
1->2 Sided	4-Up	Watermark	Duplex[a]	Collation	Resolution	Forward to Email
1->2 Sided, Rotated	ID Copy	Message	1->1 Sided		Standard	Forward to Server
2->1 Sided	Book Copy	Pages[e]	1->2 Sided		Fine	Receive Forward
2->1 Sided, Rotated	Adjust Background	Text Size[e]	1->2 Sided, Rotated		Super Fine	Forward to Fax
2->2 Sided	Off	Position[e]	2->1 Sided		Color Mode	Forward to PC
Darkness	Auto	Darkness[e]	2->1 Sided, Rotated		Mono	Forward to Email
Light+5- Light+1	Enhance Lev.1		2->2 Sided		Color	Forward to Server
Normal	Enhance Lev.2		Darkness		Original Type	Forward & Print
Dark+1- Dark+5	Erase Lev.1- Erase Lev.4		Light+5- Light+1		Text	Secure Receive
Original Type	Edge Erase		Normal		Text/Photo	Off
Text	Off		Dark+1- Dark+5		Photo	On
Text/Photo	Small Original[b]				Original Size	Print
Photo	Hole Punch				Duplex[a]	Cancel Job
	Book Center[c]				1 Sided	
	Border Erase				2 Sided	
					2 Sided Rotated	

a. Ενδέχεται κάποια μενού να μην εμφανιστούν στην οθόνη ανάλογα με τις επιλογές ή τα μοντέλα. Σε αυτή την περίπτωση, δεν ισχύει για το μηχάνημά σας.
b. Αυτή η επιλογή δεν εμφανίζεται όταν είναι ενεργοποιημένη η επιλογή 2-Up, 4-Up, Book copy, Duplex, Auto Fit ή αν το πρωτότυπο έγγραφο είναι φορτωμένο στον αυτόματο τροφοδότη ADF (DADF).
c. Αυτή η επιλογή εμφανίζεται μόνο όταν η επιλογή **Layout** είναι **Book Copy**.
d. Αυτή η επιλογή εμφανίζεται μόνο όταν η επιλογή **Item** είναι **On**.
e. Αυτή η επιλογή εμφανίζεται μόνο όταν η επιλογή **Message** είναι **On**.

Επισκόπηση μενού

Fax Setup (βλ. “Ρυθμίσεις αποστολής” στη σελίδα 264, “Ρυθμίσεις λήψης” στη σελίδα 265)		Scan Feature (βλ. “Δυνατότητες σάρωσης” στη σελίδα 269)			Scan Setup (βλ. “Ρυθμίσεις σάρωσης” στη σελίδα 270)	
Sending	Ring to Answer	USB Feature	FTP Feature	Shared Folder Feature	Change Default	FTP/SMB Default
Redial Times	Stamp RCV Name	Original Size	Original Size	Original Size	USB Default	Original Size
Redial Term	Rcv Start Code	Original Type	Original Type	Original Type	Original Size	Original Type
Prefix Dial	Auto Reduction	Resolution	Resolution	Resolution	Original Type	Resolution
ECM Mode	Discard Size	Color Mode	Color Mode	Color Mode	Resolution	Color Mode
Fax Confirmation	Junk Fax Setup	File Format[b]	File Format[b]	File Format[b]	Color Mode	File Format[b]
Image TCR	DRPD Mode[a]	Duplex[b]	Duplex[b]	Duplex[b]	File Format[b]	Duplex[b]
Dial Mode[a]	Duplex Print[b]	Darkness	Darkness	Darkness	Duplex[b]	Darkness
Toll Save	Change Default	Email Feature	SMB Feature		Darkness	Server Confirmation
Receiving	Darkness	Original Size	Original Size		Email Default	Shared Folder Default
Receive Mode	Resolution	Original Type	Original Type		Original Size	Original Size
Fax	Color Mode	Resolution	Resolution		Original Type	Original Type
Tel	Original Type	Color Mode	Color Mode		Resolution	Resolution
Ans/Fax	Original Size	File Format[b]	File Format[b]		Color Mode	Color Mode
DRPD Mode[a]	Duplex[b]	Duplex[b]	Duplex[b]		File Format[b]	File Format[b]
	Manual TX/RX	Darkness	Darkness		Duplex[b]	Duplex[b]
					Email Confirmation	
					Darkness	

a. Αυτή η επιλογή ενδέχεται να μην είναι διαθέσιμη ανάλογα με τη χώρα που βρίσκεστε.
b. Ενδέχεται κάποια μενού να μην εμφανιστούν στην οθόνη ανάλογα με τις επιλογές ή τα μοντέλα. Σε αυτή την περίπτωση, δεν ισχύει για το μηχάνημά σας.

Επισκόπηση μενού

Print Setup (βλ. “Εκτύπωση” στη σελίδα 253)	System Setup (βλ. “Εγκατάσταση συστήματος” στη σελίδα 274)				
Orientation Portrait Landscape Duplex Copies Resolution Clear Text Off Minimum Normal Maximum Skip Blank Pages Auto CR Emulation Emulation Type Setup	Machine Setup Machine ID Fax Number Date & Time Clock Mode Language Default Mode Power Save Wakeup Event System Timeout Job Timeout Altitude Adjustment Auto Continue Auto Tray Switch Paper Substitution Tray Protection[a] Toner Save	PDF Type Stamp Import Setting Export Setting Eco Settings	Paper Setup Paper Size Tray 1 Tray 2[a] MP Tray[a] Manual Feeder[a] Default Paper Size Paper Type Tray 1 Tray 2[a] MP Tray[a] Manual Feeder[a] Paper Source Margin Tray Confirmation Sound/Volume Key Sound Alarm Sound Fax Sound	Report Configuration Demo Page Network Configuration Supplies Information Usage Counter Account[b] Fax Received Fax Sent Fax Scheduled Jobs Fax Send Confirmation Junk Fax Email Sent PCL Font PS Font EPSON Font KSC5843 Font[a] KSC5895 Font[a] KSSM Font[a] Address Book	Maintenance CLR Empty Msg.[c] Supplies Life Image Mgr. Custom Color Toner Low Alert Imaging Unit Low Alert[a] Serial Number RAM Disk[a] Image Overwrite[a] Manual Overwrite Method Overwrite Times

a. Ενδέχεται κάποια μενού να μην εμφανιστούν στην οθόνη ανάλογα με τις επιλογές ή τα μοντέλα. Σε αυτή την περίπτωση, δεν ισχύει για το μηχάνημά σας.
b. Αυτό είναι διαθέσιμο μόνο όταν έχει ενεργοποιηθεί η Αντιστοίχιση εργασίας από το SyncThru™ Web Admin Service.
c. Αυτή η επιλογή εμφανίζεται μόνο όταν απομένει μικρή ποσότητα τόνερ στην κασέτα.

Επισκόπηση μενού

Network [a] (βλ. “Εγκατάσταση δικτύου” στη σελίδα 287)		Job Management[b] (βλ. “Διαχείριση εργασιών” στη σελίδα 290)
TCP/IP (IPv4)	Protocol Management	Active Job
DHCP	HTTP	Secured Job
BOOTP	WINS	Stored Job
Static	SNMPv1/v2	Shared Folder
TCP/IP (IPv6)	SNTP	
IPv6 Protocol	UPnP(SSDP)	
DHCPv6 Config	mDNS	
Ethernet	SetIP	
Ethernet Port	SLP	
Ethernet Speed	Network Configuration	
802.1x	Clear Settings	
Wi-Fi[c]		
Wi-Fi On/Off		
Wi-Fi Settings		
WPS		
Wi-Fi Direct		
Wi-Fi Signal		
Clear Wi-Fi Settings		

a. Μόνο για το μοντέλο με δίκτυο και ασύρματο δίκτυο (βλ. “Λειτουργίες κατά μοντέλα” στη σελίδα 8).

b. Αυτή η επιλογή είναι διαθέσιμη όταν είναι εγκατεστημένη η προαιρετική συσκευή μαζικής αποθήκευσης (σκληρός δίσκος), η προαιρετική μνήμη ή ο δίσκος RAM.

c. Μόνο για το μοντέλο με ασύρματο δίκτυο (βλ. “Λειτουργίες κατά μοντέλα” στη σελίδα 8).

Επισκόπηση μενού

M407xFX

Μπορείτε να ρυθμίσετε εύκολα τα μενού με χρήση της οθόνης αφής.

- Η αρχική οθόνη εμφανίζεται στην οθόνη αφής του πίνακα ελέγχου.
- Ορισμένα μενού είναι ανενεργά, ανάλογα με τον προαιρετικό εξοπλισμό ή το μοντέλο.
- Ορισμένα ονόματα μενού ενδέχεται να διαφέρουν από το μηχάνημά σας, ανάλογα με τις επιλογές ή τα μοντέλα.
- Τα μενού περιγράφονται στον Οδηγό για προχωρημένους (βλ. “Μενού χρήσιμων ρυθμίσεων” στη σελίδα 251).

Εισαγωγή στην οθόνη αφής



Copy		Όταν πατήσετε **Copy** από την οθόνη, εμφανίζεται η οθόνη Αντιγραφή η οποία διαθέτει πολλές καρτέλες και πολλές επιλογές αντιγραφής (βλ. “Αντιγραφή” στη σελίδα 255).
Scan		Όταν πατήσετε **Scan** από την οθόνη, εμφανίζεται η οθόνη Σάρωση η οποία διαθέτει πολλές καρτέλες και πολλές επιλογές σάρωσης (βλ. “Σάρωση” στη σελίδα 269).
Fax		Όταν πατήσετε **Fax** από την οθόνη, εμφανίζεται η οθόνη Φαξ η οποία διαθέτει πολλές καρτέλες και πολλές επιλογές αποστολής φαξ (βλ. “Φαξ” στη σελίδα 262).
Setup		Μπορείτε να πλοηγηθείτε στις ρυθμίσεις του μηχανήματος ή να αλλάξετε τις τιμές τους (βλ. “Εγκατάσταση συστήματος” στη σελίδα 274).
Job Status		Η επιλογή αυτή εμφανίζει τις εργασίες που εκτελούνται, αυτές που έχουν ολοκληρωθεί και εκείνες που βρίσκονται στην ουρά (βλ. “Κατάσταση εργασίας” στη σελίδα 291).
Eco		Μπορείτε να δείτε τις ρυθμίσεις οικονομίας (βλ. “Eco” στη σελίδα 292).
Direct USB		Είσοδος στο μενού USB όταν τοποθετηθεί μνήμη USB στη θύρα μνήμης USB του μηχανήματός σας (βλ. “USB” στη σελίδα 293).
Document Box		Μπορείτε να αποθηκεύσετε τα δεδομένα εκτύπωσης, να εκτυπώσετε τη σελίδα ασφαλείας ή τον κοινόχρηστο φάκελο (βλ. “Κουτί εγγράφων” στη σελίδα 294).
Scan to Cloud		Μπορείτε να σαρώσετε μια εικόνα και τα δεδομένα σάρωσης να αποθηκευτούν σε μια υπηρεσία cloud (βλ. “Σάρωση με υπηρεσία cloud” στη σελίδα 336).

Επισκόπηση μενού

Secure Release		Εμφανίζει τη λίστα των εργασιών που είναι αποθηκευμένες στο μηχάνημα. Μπορείτε να διαγράψετε ή να εκτυπώσετε τις αποθηκευμένες εργασίες στη λίστα. Μπορείτε επίσης να καταχωρήσετε μεθόδους ελέγχου ταυτότητας για να εκτυπώσετε αποθηκευμένες εργασίες (βλ. "Ασφαλής έκδοση" στη σελίδα 296).
Ρυθμίσεις επιλογών		Μπορείτε να προσαρμόσετε τις ρυθμίσεις επιλογών όπως σκουρότητα, τύπος πρωτοτύπου και άλλα.
Κατάσταση τόνερ		Μπορείτε να δείτε την κατάσταση του τόνερ.
βελάκια		Μπορείτε να κάνετε κύλιση στις διαθέσιμες επιλογές στο επιλεγμένο μενού και να αυξήσετε ή να μειώσετε τις τιμές.
Πίσω		Μπορείτε να επιστρέψετε στην προηγούμενη οθόνη.
		Μπορείτε να επιλέξετε τη φωτεινότητα LCD, τη γλώσσα και να επεξεργαστείτε το αρχικό μενού.

Επισκόπηση μενού

(Copy) (βλ. “Αντιγραφή” στη σελίδα 255)			
Basic Copy **(Ρυθμίσεις επιλογών)** **Darkness** **Original Type** **Custom Copy** **(Ρυθμίσεις επιλογών)** **Duplex** **Reduce/Enlarge** **Darkness** **Original Size** **Original Type** **Paper Source** **Auto** **Tray1** **Tray2**[a] **MP Tray**	**Collation** **Layout** **Normal** **2-Up** **4-Up** **ID Copy** **Book Copy** **Adjust Background** **Edge Erase** **Off** **Small Original** **Hole Punch** **Book Center**[b] **Border Erase** **Stamp** **Stamp Activate** **Item** **Opacity** **Position**	**WaterMark** **ID Copy** (Ρυθμίσεις επιλογών) **Darkness** **Original Type** **Auto Fit Copy** (Ρυθμίσεις επιλογών) **Darkness** **Original Type**	**N-Up Copy** (Ρυθμίσεις επιλογών) **N-Up** **Original Orientation** **Duplex** **Darkness** **Original Size** **Original Type** **Book Copy** (Ρυθμίσεις επιλογών) **Book Copy** **Darkness** **Original Size** **Original Type**

a. Αυτή είναι μια προαιρετική λειτουργία.
b. Αυτή η επιλογή εμφανίζεται μόνο όταν η επιλογή **Layout** είναι **Book Copy**.

Επισκόπηση μενού

(Scan)
(βλ. “Σάρωση” στη σελίδα 269)

Local PC
- **Destination**
- **(Ρυθμίσεις επιλογών)**
  - **Original Size**
  - **Original Type**
  - **Resolution**
  - **Color Mode**
  - **File Format**
  - **PDF Encryption**[a]
  - **Duplex**
  - **Darkness**

Network PC
- **Select User**
- **(Ρυθμίσεις επιλογών)**
  - **Original Size**
  - **Original Type**
  - **Resolution**
  - **Color Mode**
  - **File Format**
  - **PDF Encryption**[a]
  - **Duplex**
  - **Darkness**
  - **File Name**

SMB
- **Destination**
- (Ρυθμίσεις επιλογών)
  - **Original Size**
  - **Original Type**
  - **Resolution**
  - **Color Mode**
  - **File Format**
  - **PDF Encryption**[a]
  - **Digital Signature in PDF**
  - **Duplex**
  - **Darkness**
  - **File Name**

Email
- **To**
- (Ρυθμίσεις επιλογών)
  - **Original Size**
  - **Original Type**
  - **Resolution**
  - **Color Mode**
  - **File Format**
  - **PDF Encryption**[a]
  - **Digital Signature in PDF**
  - **Duplex**
  - **Darkness**
  - **File Name**

FTP
- **Destination**
- (Ρυθμίσεις επιλογών)
  - **Original Size**
  - **Original Type**
  - **Resolution**
  - **Color Mode**
  - **File Format**
  - **PDF Encryption**[a]
  - **Digital Signature in PDF**
  - **Duplex**
  - **Darkness**
  - **File Name**

Custom Email
- **From**
- **To**
- **CC**
- **BCC**
- **Subject**
- (Ρυθμίσεις επιλογών)
  - **Original Size**
  - **Original Type**
  - **Resolution**
  - **Color Mode**
  - **File Format**
  - **PDF Encryption**[a]
  - **Digital Signature in PDF**
  - **Duplex**
  - **Darkness**
  - **File Name**

USB
- (Ρυθμίσεις επιλογών)
  - **Original Size**
  - **Original Type**
  - **Resolution**
  - **Color Mode**
  - **File Format**
  - **PDF Encryption**[a]
  - **Digital Signature in PDF**
  - **File Policy**
  - **Duplex**
  - **Darkness**
  - **File Name**

Shared Folder[a]
- (Ρυθμίσεις επιλογών)
  - **Original Size**
  - **Original Type**
  - **Resolution**
  - **Color Mode**
  - **File Format**
  - **PDF Encryption**[a]
  - **Digital Signature in PDF**
  - **File Policy**
  - **Duplex**
  - **Darkness**
  - **File Name**

WSD
- **Destination**

a. Αυτή η επιλογή εμφανίζεται μόνο όταν η επιλογή **File Format**είναι τύπου PDF.

Επισκόπηση μενού

(Fax) (βλ. “Φαξ” στη σελίδα 262)		
Memory Send **To** (Ρυθμίσεις επιλογών) **Darkness** **Resolution** **Color Mode** **Original Type** **Original Size** **Duplex** **On Hook Dial** **To** (Ρυθμίσεις επιλογών) **Darkness** **Resolution** **Color Mode** **Original Type** **Original Size** **Duplex**	**Delayed Send** **Start Time** **To** (Ρυθμίσεις επιλογών) **Darkness** **Resolution** **Color Mode** **Original Type** **Original Size** **Duplex** **Speed Dial Send** **To** (Ρυθμίσεις επιλογών) **Darkness** **Resolution** **Color Mode** **Original Type** **Original Size** **Duplex**	**Group Dial Send** **To** (Ρυθμίσεις επιλογών) **Darkness** **Resolution** **Color Mode** **Original Type** **Original Size** **Duplex** **Redial** **To** (Ρυθμίσεις επιλογών) **Darkness** **Resolution** **Color Mode** **Original Type** **Original Size** **Duplex**

Επισκόπηση μενού

(Setup) (βλ. “Εγκατάσταση συστήματος” στη σελίδα 274)			
Machine Setup	Reports	Fax Setup	Fax Confirmation
Default Setting	Configuration	Send Forward	Image TCR
Copy Default	Demo Page	Receive Forward	Auto Reduction
Scan Default	Help List	Toll Save	Discard Size
Fax Default	Network Configuration	Junk Fax Setup	Receive Start Code
Scan to Cloud Default	Supplies Information	Secure Receive	DRPD Mode
Program Management	Usage Counter	Prefix Dial	Paper Source
Paper Setup	Account[b]	Stamp Received Name	Duplex Print
Tray1	Fax Received	ECM Mode	Fax Setup Wizard
Tray2[a]	Fax Sent	Modem Speed	
MP Tray	Fax Schedule Jobs	Dial Mode[c]	
Margin	Fax Send Confirmation	Ring to Answer	
Tray Behavior	Junk Fax	Receive Mode	
Auto Tray Switch	Email Sent	Manual TX/RX	
Paper Substitution	PCL Font	Redial Term	
Auto Continue	PS Font	Redial Times	
Tray Protection	EPSON Font		
Address Book	Address Book		
PhoneBook			
Email			
Print			
Delete All			

a. Αυτή είναι μια προαιρετική λειτουργία.
b. Αυτό είναι διαθέσιμο μόνο όταν έχει ενεργοποιηθεί η Αντιστοίχιση εργασίας από το SyncThru™ Web Admin Service.
c. Ενδέχεται κάποια μενού να μην εμφανιστούν στην οθόνη ανάλογα με τις επιλογές ή τα μοντέλα. Σε αυτή την περίπτωση, δεν ισχύει για το μηχάνημά σας.

Επισκόπηση μενού

(Setup) (βλ. “Εγκατάσταση συστήματος” στη σελίδα 274)			
Network Setup	Resolution	Toner Status Alert	Change Admin Password
TCP/IP(IPv4)	Clear Text	Imaging Unit Low Alert	Firmware Upgrade
TCP/IP(IPv6)	Edge Enhance	Firmware Version	Image Overwrite
Ethernet	Auto CR	PDF Type	Application
802.1x	Skip Blank Pages	Import Setting	Application Management
Protocol Management	Emulation	Export Setting	Install New Application
HTTP	Paper Source	Default Paper Size	Troubleshooting
WINS	Initial Setup	CLR Empty Msg.[a]	Paper jam in MP Tray
SNMPv1/v2	Machine ID & Fax Number	Image Management	Paper jam in Tray 1
SNTP	Date & Time	Adim Setup[b]	Paper jam in Tray 2
UPnP(SSDP)	Clock Mode	User Access Control	Jam inside machine
mDNS	Select Country	Authentication	Jam in exit area
SetIP	Language	Card Registration	Original paper jam
SLP	Default Mode	Stamp	Language
Network Configuration	Sound/Volume	Stamp Activate	
Clear Settings	Power Save	Item	
Print Setup	Wakeup Event	Opacity	
Orientation	System Timeout	Position	
Duplex	Job Timeout	Secure Release	
Copies	Held Job Timeout	Max Job Count per User	
	Altitude Adjustment	Smart Release	
		Release Mode	

a. Αυτή η επιλογή εμφανίζεται μόνο όταν απομένει μικρή ποσότητα τόνερ στην κασέτα.
b. Πρέπει να πληκτρολογήσετε έναν κωδικό πρόσβασης για εισαγωγή σε αυτό το μενού. Ο προεπιλεγμένος κωδικός πρόσβασης είναι **sec00000**.

Επισκόπηση μενού

(Job Status) (βλ. “Κατάσταση εργασίας” στη σελίδα 291)	(Eco) (βλ. “Eco” στη σελίδα 292)	(USB) (βλ. “USB” στη σελίδα 293)		(Document Box) (βλ. “Κουτί εγγράφων” στη σελίδα 294)
Current Job Complete Job	Eco-On Eco-Off Settings Default Mode On Off On-Forced[a] Feature Configuration Default Custom Copy Settings PC Dirver Print Settings	Print From (Ρυθμίσεις επιλογών) Copies Auto Fit Duplex Paper Source Scan to USB (Ρυθμίσεις επιλογών) Original Size Original Type Resolution Color Mode File Format PDF Encryption[a] Digital Signature in PDF	File Policy Duplex Darkness File Name File Manage (Ρυθμίσεις επιλογών) Format Delete Show Space	System Boxes Stored Print Secured Print Shared Folder (Ρυθμίσεις επιλογών) Copies Auto Fit Duplex Paper Source

a. Εάν ενεργοποιήσετε την οικονομική λειτουργία με έναν κωδικό πρόσβασης από την υπηρεσία SyncThru™ Web Service (καρτέλα**Settings** > **Machine Settings** > **System** > **Eco Settings**) ή Samsung Easy Printer Manager (**Ρυθμίσεις συσκευής** > **Eco**), εμφανίζεται το μήνυμα **On force**. Πρέπει να εισάγετε τον κωδικό πρόσβασης για να αλλάξετε την κατάσταση της οικονομικής λειτουργίας.

Επισκόπηση μενού

 **(Scan to Cloud)** **(βλ. “Σάρωση σε Cloud” στη σελίδα 295)**	 **(Secure Release[a])** **(βλ. “Ασφαλής έκδοση” στη σελίδα 296)**
Google Drive **Dropbox** **Evernote**	**Stored Job**  (Ρυθμίσεις επιλογών) **Card** **ID/PW** **PIN**

a. Μπορείτε να αλλάξετε το προεπιλεγμένο παράθυρο σύνδεσης από το SyncThru™ Web Service.

Βασικές ρυθμίσεις του μηχανήματος

Μπορείτε να ορίσετε τις ρυθμίσεις του μηχανήματος από την επιλογή **Ρυθμίσεις συσκευής** στο πρόγραμμα Samsung Easy Printer Manager.

- Για χρήστες Windows και Mac, η ρύθμιση γίνεται από το **Samsung Easy Printer Manager** > **(Μετάβαση στη λειτουργία για προχωρημένους)** > **Ρυθμίσεις συσκευής**, βλ. “Ρυθμίσεις συσκευής” στη σελίδα 372.

Μετά την ολοκλήρωση της εγκατάστασης, ίσως θελήσετε να ορίσετε τις προεπιλεγμένες ρυθμίσεις του μηχανήματος.

Για να αλλάξετε τις προεπιλεγμένες ρυθμίσεις του μηχανήματος, ακολουθήστε τα παρακάτω βήματα:

Μπορεί να χρειαστεί να πατήσετε **OK** για να περιηγηθείτε στα μενού χαμηλού επιπέδου σε ορισμένα μοντέλα.

1 Επιλέξτε (**Menu**) > **System Setup** > **Machine Setup** στον πίνακα ελέγχου.

Ή

Για το μοντέλο με οθόνη αφής, επιλέξτε (**Setup**) > **Machine Setup** > **Next** > **Initial Setup** στην οθόνη αφής.

2 Επιλέξτε την επιλογή που θέλετε και πατήστε **OK**.

Για το μοντέλο με οθόνη αφής, κάντε την επιλογή που θέλετε και πηγαίνετε στο βήμα 4.

- **Language:** αλλάξτε τη γλώσσα που εμφανίζεται στον πίνακα ελέγχου.
- **Date & Time:** Όταν ρυθμίσετε την ώρα και την ημερομηνία, χρησιμοποιούνται στις λειτουργίες αποστολής φαξ και εκτύπωσης με καθυστέρηση. Εκτυπώνονται στις αναφορές. Αν όμως δεν είναι σωστές, πρέπει να τις αλλάξετε, ώστε να εμφανίζονται τα σωστά στοιχεία.

Καταχωρίστε τη σωστή ώρα και ημερομηνία χρησιμοποιώντας τα βελάκια ή το αριθμητικό πληκτρολόγιο (βλ. “Κατανόηση του αριθμητικού πληκτρολογίου” στη σελίδα 301).

- Μήνας = 01 έως 12
- Ημέρα = 01 έως 31
- Έτος = απαιτούνται και τα τέσσερα ψηφία

- Ώρες = 01 έως 12
- Λεπτά = 00 έως 59

- **Clock Mode:** Μπορείτε να ορίσετε το μηχάνημα να εμφανίζει την τρέχουσα ώρα χρησιμοποιώντας είτε τη 12ωρη είτε την 24ωρη μορφή ώρας.
- **Power Save:** Αν δεν πρόκειται να χρησιμοποιήσετε το μηχάνημα για κάποιο χρονικό διάστημα, χρησιμοποιήστε αυτήν τη λειτουργία για να εξοικονομήσετε ενέργεια.

Όταν πατήσετε το κουμπί (**Power/Wake Up**), ξεκινήσει η εκτύπωση ή γίνει λήψη φαξ, το προϊόν θα επανέλθει από τη λειτουργία εξοικονόμησης ενέργειας.

- **Altitude Adjustment:** Η ποιότητα εκτύπωσης επηρεάζεται από την ατμοσφαιρική πίεση, η οποία καθορίζεται από το υψόμετρο του μηχανήματος σε σχέση με τη στάθμη της θάλασσας. Πριν ορίσετε την τιμή για το υψόμετρο, καθορίστε σε ποιο υψόμετρο βρίσκεστε (βλ. “Ρύθμιση του υψόμετρου” στη σελίδα 298).

3 Επιλέξτε την επιλογή που θέλετε και πατήστε **OK**.

4 Πατήστε **OK** για να αποθηκεύσετε την επιλογή.

Για το μοντέλο με οθόνη αφής, πατήστε (επιστροφή) για να αποθηκεύσετε την επιλογή.

5 Πατήστε το κουμπί (**Stop** ή **Stop/Clear**) ή το εικονίδιο ( ) για να επιστρέψετε στην κατάσταση ετοιμότητας.

Ανατρέξτε στις παρακάτω συνδέσεις για να αλλάξετε άλλες ρυθμίσεις που είναι χρήσιμες για τη χρήση του μηχανήματος.

- Βλέπε “Εισαγωγή διάφορων χαρακτήρων” στη σελίδα 301.
- Βλέπε “Κατανόηση του αριθμητικού πληκτρολογίου” στη σελίδα 301.
- Βλέπε “Ρύθμιση μεγέθους και τύπου χαρτιού” στη σελίδα 65.
- Βλέπε “Δημιουργία βιβλίου διευθύνσεων” στη σελίδα 303.

Μέσα εκτύπωσης και δίσκος

Σε αυτό το κεφάλαιο παρέχονται πληροφορίες σχετικά με τον τρόπο τοποθέτησης των μέσων εκτύπωσης στο μηχάνημά σας.

- Η χρήση μέσων εκτύπωσης που δεν πληρούν τις συγκεκριμένες προδιαγραφές μπορεί να προκαλέσει προβλήματα ή απαιτούν επισκευές. Αυτές οι επισκευές δεν καλύπτονται από τις συμβάσεις εγγύησης ή σέρβις της Samsung.
- Βεβαιωθείτε ότι δεν χρησιμοποιείτε το φωτογραφικό χαρτί σε αυτό το μηχάνημα. Μπορεί να προκαλέσει βλάβη.
- Η χρήση εύφλεκτων μέσων εκτύπωσης ενδέχεται να προκαλέσει πυρκαγιά.
- Χρησιμοποιείτε τα προβλεπόμενα μέσα εκτύπωσης (βλέπε “Προδιαγραφές μέσων εκτύπωσης” στη σελίδα 163).

Η χρήση εύφλεκτων μέσων ή ύπαρξη ξένων υλικών στον εκτυπωτή ενδέχεται να έχουν ως αποτέλεσμα την υπερθέρμανση της μονάδας και σε σπάνιες περιπτώσεις μπορεί να προκαλέσουν πυρκαγιά.

Επισκόπηση δίσκου

Για να αλλάξετε το μέγεθος, πρέπει να προσαρμόσετε τους οδηγούς χαρτιού.

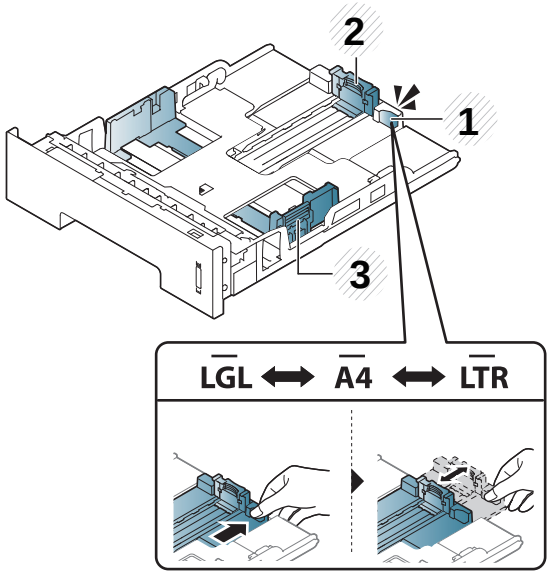

1. Μοχλός επέκτασης δίσκου
2. Οδηγός μήκους χαρτιού
3. Οδηγός πλάτους χαρτιού

Εάν δεν προσαρμόσετε τον οδηγό, μπορεί να προκληθεί καταχώρηση χαρτιού, στρέβλωση εικόνας ή εμπλοκή του χαρτιού.

Μέσα εκτύπωσης και δίσκος

Η μονάδα εκτύπωσης διπλής όψης είναι προρυθμισμένη για χαρτί μεγέθους Letter/LGL ή A4, ανάλογα με τη χώρα. Για να αλλάξετε το μέγεθος του χαρτιού, προσαρμόστε τον οδηγό όπως φαίνεται παρακάτω.

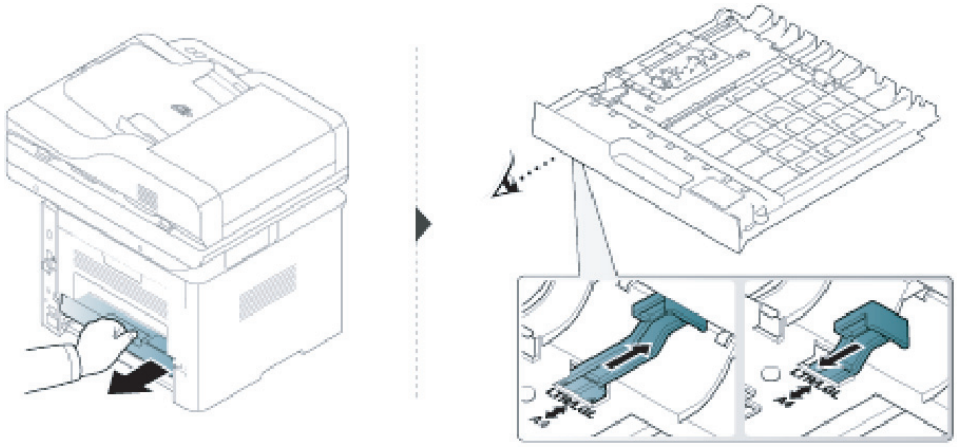

Η ένδειξη ποσότητας χαρτιού δείχνει την ποσότητα του χαρτιού στο δίσκο.

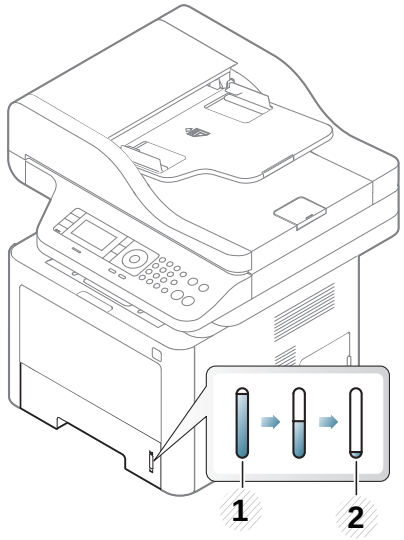

1 Γεμάτος
2 Άδειος

Εάν δεν προσαρμόσετε τον οδηγό, μπορεί να προκληθεί καταχώρηση χαρτιού, στρέβλωση εικόνας ή εμπλοκή του χαρτιού.

Μέσα εκτύπωσης και δίσκος

Τοποθέτηση χαρτιού στο δίσκο

Οι εικόνες σε αυτόν τον οδηγό χρήσης ενδέχεται να διαφέρουν από το μηχάνημά σας, ανάλογα με το μοντέλο ή τις προαιρετικές επιλογές. Ελέγξτε τον τύπο του μηχανήματός σας (βλ. “Μπροστινή όψη” στη σελίδα 23).

Δίσκος 1 / προαιρετικός δίσκος

1 Τραβήξτε προς τα έξω το δίσκο χαρτιού.

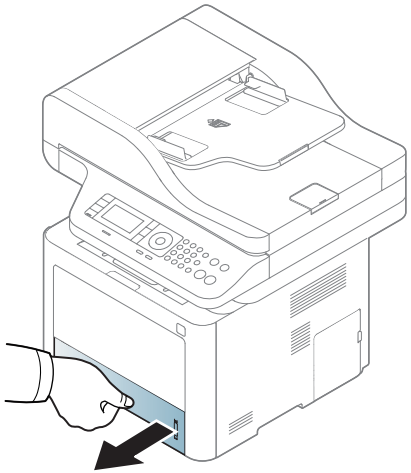

2 Μετακινήστε τον οδηγό πλάτους χαρτιού και το μοχλό μήκους χαρτιού για να τους φέρετε στη σωστή θέση μεγέθους χαρτιού που επισημαίνεται στο κάτω μέρος του δίσκου ώστε να αλλάξετε το μέγεθος (βλ. “Επισκόπηση δίσκου” στη σελίδα 53).

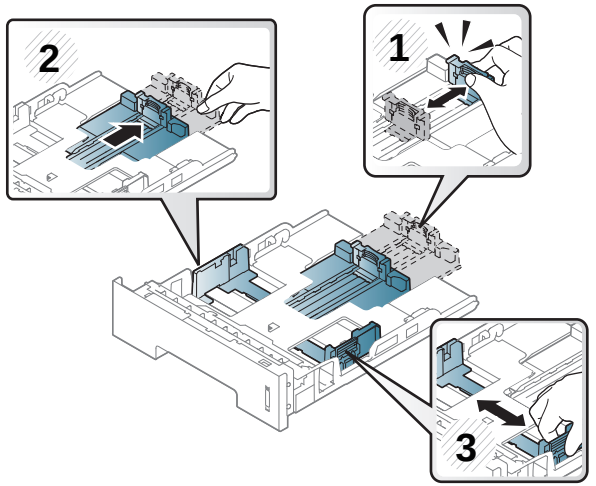

3 Λυγίστε ή ξεφυλλίστε την άκρη της δεσμίδας χαρτιού για να ξεχωρίσετε τα χαρτιά πριν τα τοποθετήσετε.

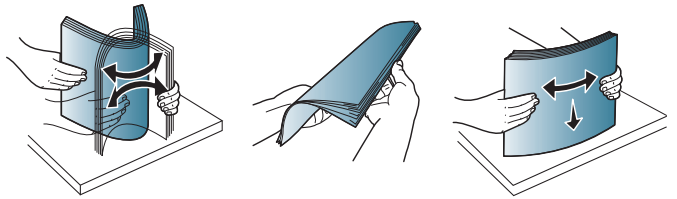

4 Αφού τοποθετήσετε χαρτί στό δίσκο, πιέστε τους οδηγούς πλάτους και μήκους χαρτιού.

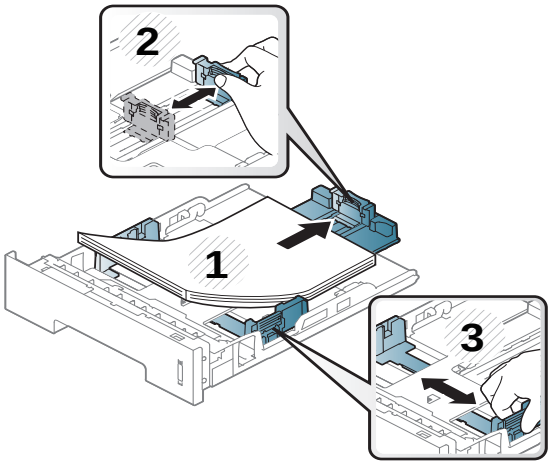

- Μην σπρώχνετε υπερβολικά τον οδηγό πλάτους χαρτιού, γιατί θα παραμορφωθεί το μέσο εκτύπωσης.
- Αν δεν ρυθμίσετε τον οδηγό πλάτους χαρτιού, μπορεί να μπλοκάρει το χαρτί.

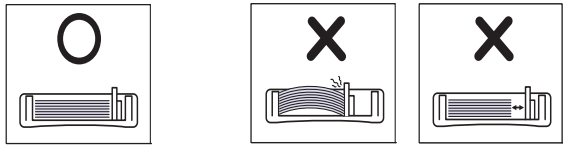

- Μην χρησιμοποιήσετε χαρτί με κύρτωση στο μπροστινό άκρο γιατί μπορεί να προκληθεί εμπλοκή χαρτιού ή να τσαλακωθεί το χαρτί.

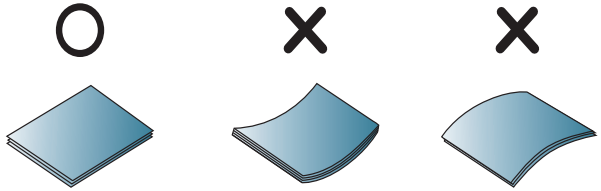

5 Εισαγάγετε και πάλι το δίσκο στο μηχάνημα.

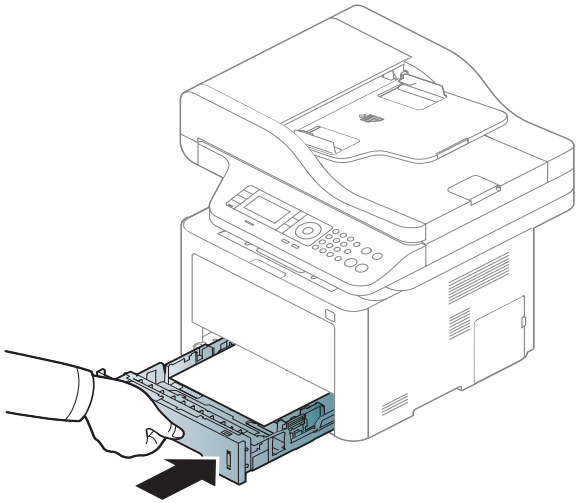

6 Όταν εκτυπώνετε ένα έγγραφο, ρυθμίστε τον τύπο χαρτιού και το μέγεθος για το δίσκο (βλ. “Ρύθμιση μεγέθους και τύπου χαρτιού” στη σελίδα 65).

Δίσκος πολλαπλών χρήσεων (ή μη αυτόματος τροφοδότης)

Οι εικόνες σε αυτόν τον οδηγό χρήσης ενδέχεται να διαφέρουν από το μηχάνημά σας, ανάλογα με το μοντέλο ή τις προαιρετικές επιλογές. Ελέγξτε τον τύπο του μηχανήματός σας (βλ. “Μπροστινή όψη” στη σελίδα 23).

Ο δίσκος πολλαπλών χρήσεων (ή μη αυτόματος τροφοδότης) μπορεί να χωρέσει ειδικά μεγέθη και τύπους υλικών εκτύπωσης, όπως ταχυδρομικές κάρτες, κάρτες σημειώσεων και φακέλους (βλέπε “Προδιαγραφές μέσων εκτύπωσης” στη σελίδα 163).

Συμβουλές για τη χρήση του δίσκου πολλαπλών χρήσεων (ή μη αυτόματου τροφοδότη).

- Τοποθετείτε κάθε φορά μόνο έναν τύπο μέσου εκτύπωσης, του ίδιου μεγέθους και βάρους, στον δίσκο πολλαπλών χρήσεων (ή μη αυτόματο τροφοδότη).
- Για να αποφύγετε τις εμπλοκές, μην προσθέτετε χαρτί κατά τη διάρκεια της εκτύπωσης, αν υπάρχει ακόμα χαρτί στο δίσκο πολλαπλών χρήσεων (ή μη αυτόματο τροφοδότη). Αυτό ισχύει και για τους άλλους τύπους μέσων εκτύπωσης.
- Τοποθετείτε πάντοτε μόνο τα προβλεπόμενα μέσα εκτύπωσης, έτσι ώστε να αποφεύγονται τα μπλοκαρίσματα χαρτιού και τα προβλήματα με την ποιότητα της εκτύπωσης (βλ. “Προδιαγραφές μέσων εκτύπωσης” στη σελίδα 163).
- Ισιώστε οποιαδήποτε καμπύλη υπάρχει σε ταχυδρομικές κάρτες, φακέλους και ετικέτες πριν την τοποθέτησή τους στο δίσκο πολλαπλών χρήσεων (ή μη αυτόματο τροφοδότη).

Μέσα εκτύπωσης και δίσκος

1 Πατήστε το κουμπί απελευθέρωσης του δίσκου πολλαπλών χρήσεων (ή μη αυτόματου τροφοδότη) και τραβήξτε το προς τα κάτω για να ανοίξει.

- M337x series

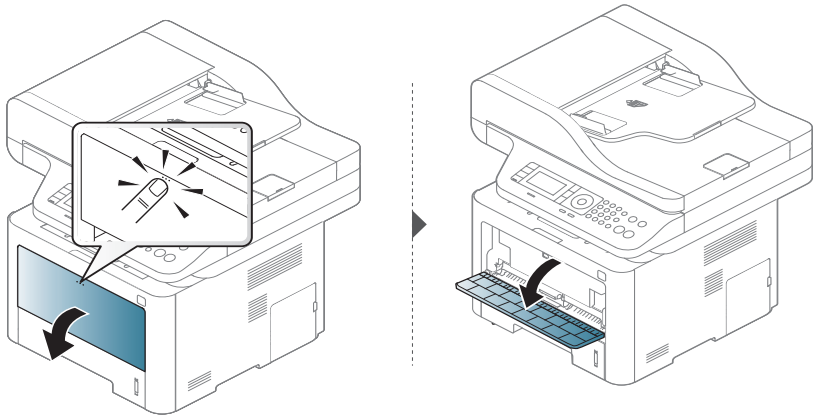

- M387x/ M407x series

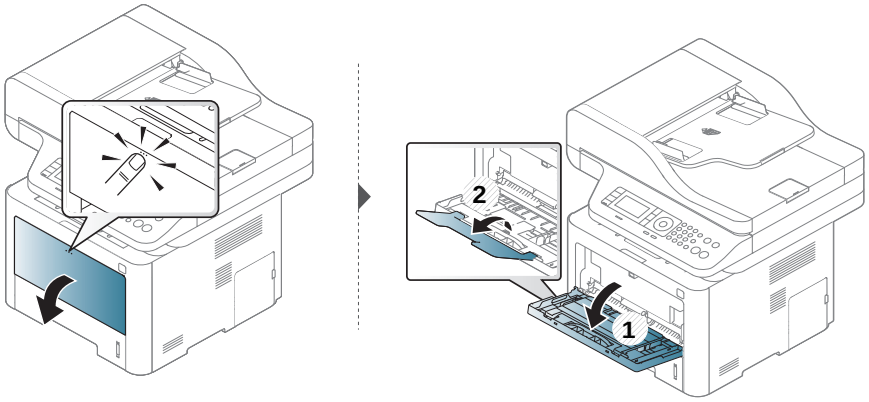

2 Τοποθετήστε το χαρτί.

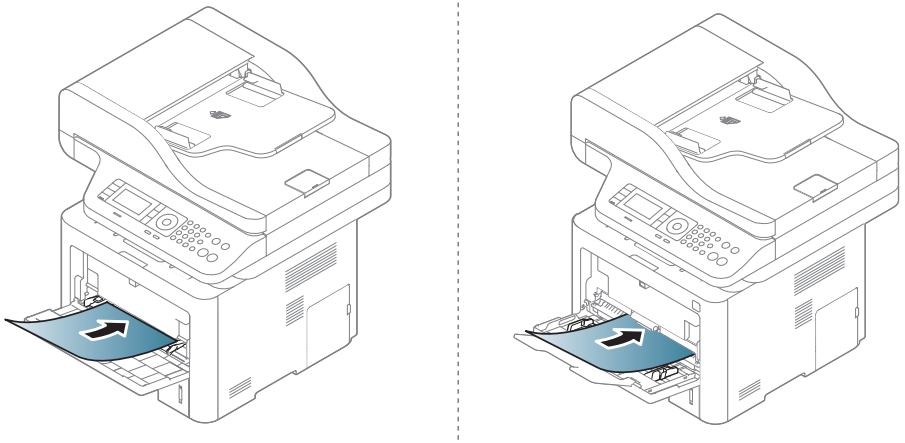

3 Πιέστε τους οδηγούς μήκους χαρτιού στο δίσκο πολλαπλών χρήσεων (ή μη αυτόματο τροφοδότη) και προσαρμόστε τους στο πλάτος του χαρτιού. Μην τους πιέζετε υπερβολικά, γιατί θα λυγίσει το χαρτί, με αποτέλεσμα να προκληθεί εμπλοκή ή παραμόρφωση του χαρτιού.

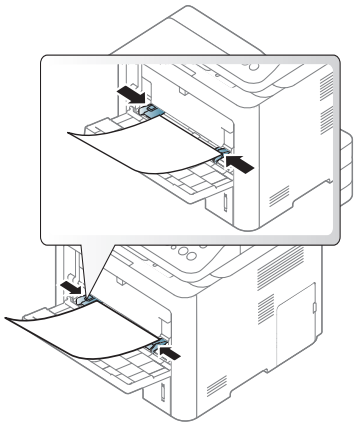

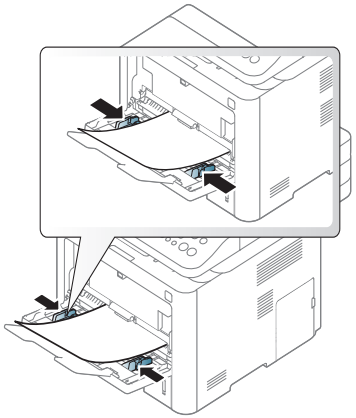

- Κατά την εκτύπωση σε ειδικά μέσα εκτύπωσης, πρέπει να ακολουθήσετε τις γενικές οδηγίες τοποθέτησης (βλέπε “Εκτύπωση σε ειδικά μέσα” στη σελίδα 59).
- Όταν τα χαρτιά επικαλύπτονται κατά την εκτύπωση με χρήση του δίσκου πολλαπλών χρήσεων (ή μη αυτόματου τροφοδότη), ανοίξτε το δίσκο 1, αφαιρέστε τα χαρτιά που επικαλύπτονται και δοκιμάστε να εκτυπώσετε ξανά.

4 Όταν εκτυπώνετε ένα έγγραφο, ρυθμίστε τον τύπο χαρτιού και το μέγεθος για το δίσκο πολλαπλών χρήσεων (ή μη αυτόματο τροφοδότη).

Για πληροφορίες σχετικά με τη ρύθμιση του τύπου και του μεγέθους του χαρτιού στον πίνακα ελέγχου (βλέπε “Ρύθμιση μεγέθους και τύπου χαρτιού” στη σελίδα 65).

Εκτύπωση σε ειδικά μέσα

Ο παρακάτω πίνακας παραθέτει τα διαθέσιμα ειδικά μέσα στο δίσκο.

Οι ρυθμίσεις χαρτιού στο μηχάνημα και στο πρόγραμμα οδήγησης πρέπει να ταιριάζουν ώστε να μην παρουσιαστεί σφάλμα ασυμφωνίας χαρτιού.

Για να αλλάξετε τη ρύθμιση χαρτιού στο μηχάνημα, από το **Samsung Easy Printer Manager** επιλέξτε **(Μετάβαση στη λειτουργία για προχωρημένους)** > **Ρυθμίσεις συσκευής**.

Ή αν το μηχάνημά σας υποστηρίζει οθόνη ενδείξεων ή οθόνη αφής, μπορείτε να το ρυθμίσετε από τον πίνακα ελέγχου.

Στη συνέχεια, ορίστε τον τύπο χαρτιού από το παράθυρο **Προτιμήσεις εκτύπωσης** > καρτέλα**Χαρτί** > **Τύπος** (βλ.“Άνοιγμα προτιμήσεων εκτύπωσης” στη σελίδα 73).

Για παράδειγμα, εάν θέλετε να εκτυπώσετε σε ετικέτες, επιλέξτε το στοιχείο **Ετικέτες** στην επιλογή **Τύπος**.

Μέσα εκτύπωσης και δίσκος

- Όταν χρησιμοποιείτε κάποιο ειδικό μέσο, σας συνιστούμε να τοποθετείτε ένα φύλλο τη φορά (βλ. “Προδιαγραφές μέσων εκτύπωσης” στη σελίδα 163).
- Οι εικόνες σε αυτόν τον οδηγό χρήσης ενδέχεται να διαφέρουν από το μηχάνημά σας, ανάλογα με το μοντέλο ή τις προαιρετικές επιλογές. Ελέγξτε τον τύπο του μηχανήματός σας (βλ. “Μπροστινή όψη” στη σελίδα 23).

Για να δείτε τα βάρη χαρτιού για κάθε φύλλο, βλ. “Προδιαγραφές μέσων εκτύπωσης” στη σελίδα 163.

Τύποι	Δίσκος 1	Προαιρετικός δίσκος[a]	Δίσκος πολλαπλών χρήσεων (ή μη αυτόματος τροφοδότης)
Απλό	●	●	●
Χοντρό χαρτί	●	●	●
Πιο χοντρό			●
Λεπτό χαρτί	●	●	●
Ανθεκτικό χαρτί Bond	●	●	●
Χρώμα			●
Χαρτόνι	●	●	●
Ετικέτες			●
Διαφάνεια			●
Φάκελος			●
Προεκτυπωμένο			●
Βαμβάκι			●
Ανακυκλωμένο	●	●	●
Χαρτί Archive	●	●	●

a. Αυτή είναι μια προαιρετική λειτουργία (βλ. “Διάφορες λειτουργίες” στη σελίδα 10).

(●: Υποστηρίζεται, Κενό: δεν υποστηρίζεται)

Φάκελος

Η επιτυχημένη εκτύπωση σε φακέλους εξαρτάται από την ποιότητα των φακέλων.

Για να εκτυπώσετε σε έναν φάκελο, τοποθετήστε τον όπως φαίνεται στην παρακάτω εικόνα.

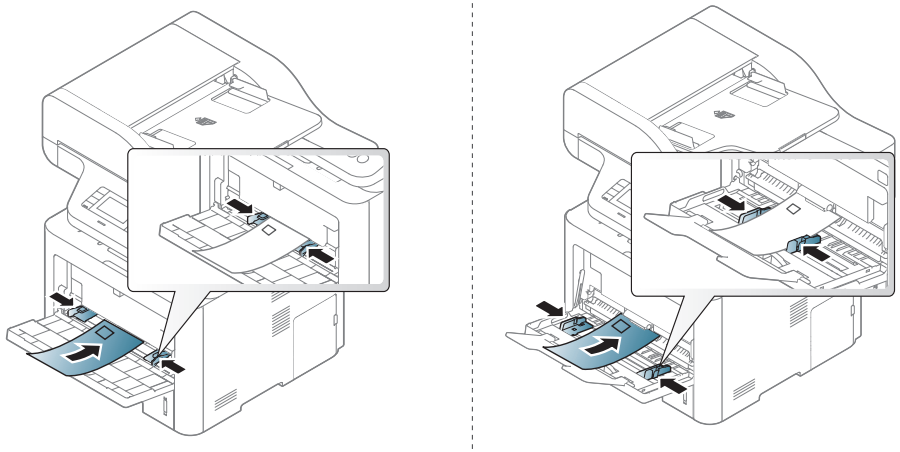

Μέσα εκτύπωσης και δίσκος

Αν οι εκτυπωμένοι φάκελοι είναι τσαλακωμένοι ή παρουσιάζουν πτυχώσεις ή έντονες μαύρες γραμμές, ανοίξτε το πίσω κάλυμμα και τραβήξτε προς τα κάτω το μοχλό πίεσης στη δεξιά πλευρά και προσπαθήστε να εκτυπώσετε ξανά. Το πίσω κάλυμμα πρέπει να παραμένει ανοικτό κατά την εκτύπωση.

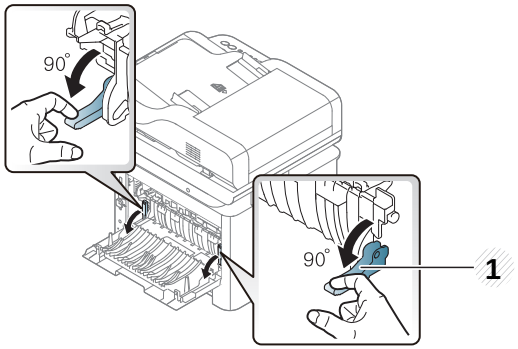

1 Μοχλός πίεσης

- Όταν επιλέγετε φακέλους να λαμβάνετε υπόψη σας τους εξής παράγοντες:
  - **Βάρος:** δεν θα πρέπει να υπερβαίνει τα 90 g/m^2, διαφορετικά μπορεί να παρουσιαστεί εμπλοκή χαρτιού.
  - **Κατασκευή:** θα πρέπει να κάθεται επίπεδα με κατσάρωμα μικρότερο από 6 mm και δεν θα πρέπει να περιέχει αέρα.
  - **Κατάσταση:** δεν πρέπει να είναι τσαλακωμένοι, κομμένοι ή να έχουν φθορές.
  - **Θερμοκρασία:** θα πρέπει να αντιστέκεται στη θερμότητα και την πίεση του μηχανήματος κατά τη λειτουργία.
- Να χρησιμοποιείτε μόνο καλοφτιαγμένους φακέλους με καλά διπλωμένες πτυχώσεις.
- Μην χρησιμοποιείτε φακέλους με γραμματόσημα.
- Μην χρησιμοποιείτε φακέλους με συνδετήρες, κουμπώματα, παραθυράκια, επιστρώσεις, αυτοκόλλητες ταινίες ή άλλα συνθετικά υλικά.
- Μην χρησιμοποιείτε φθαρμένους ή χαμηλής ποιότητας φακέλους.
- Βεβαιωθείτε ότι η ραφή και στις δύο ακμές του φακέλου εκτείνεται μέχρι τη γωνία του φακέλου.

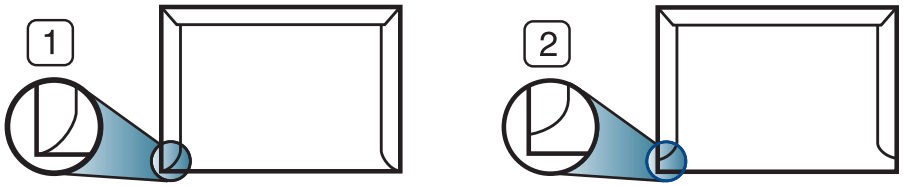

1 Αποδεκτό
2 Μη αποδεκτό

- Φάκελοι με αποσπώμενη αυτοκόλλητη ταινία ή με περισσότερες από μία γλώσσες που αναδιπλώνονται για να σφραγίσουν το φάκελο πρέπει να χρησιμοποιούν κόλλες συμβατές με τη θερμοκρασία της μονάδας φούρνου του μηχανήματος, περίπου 170 °C, για 0,1 του δευτερολέπτου. Οι πρόσθετες γλώσσες και ταινίες μπορεί να προκαλέσουν τσαλακώματα, πτυχώσεις ή μπλοκαρίσματα, ενώ μπορεί επίσης να προκαλέσουν ζημιά στη μονάδα φούρνου.
- Για βέλτιστη ποιότητα εκτύπωσης, μην τοποθετείτε τα περιθώρια σε απόσταση μικρότερη από 15 mm από τις ακμές του φακέλου.

Μέσα εκτύπωσης και δίσκος

- Να αποφεύγετε την εκτύπωση πάνω από το σημείο στο οποίο ενώνονται οι ραφές του φακέλου.

Διαφάνεια

Για την αποφυγή πρόκλησης ζημιάς στο μηχάνημα, χρησιμοποιείτε μόνο διαφάνειες που έχουν σχεδιαστεί για χρήση σε εκτυπωτές λέιζερ.

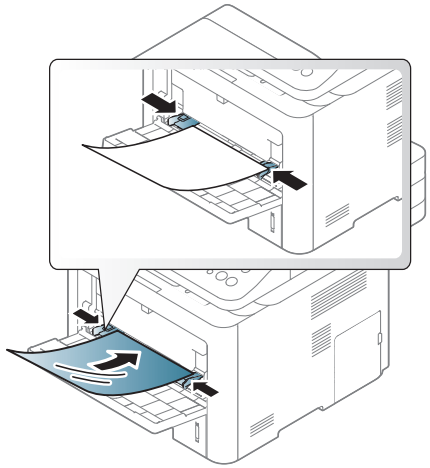

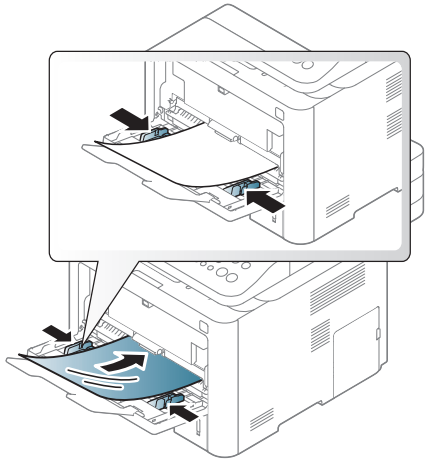

- Θα πρέπει να αντέχει στη θερμοκρασία φούρνου του μηχανήματος.
- Τοποθετήστε τις σε επίπεδη επιφάνεια, αφού τις αφαιρέσετε από το μηχάνημα.
- Μην αφήνετε αχρησιμοποίητες διαφάνειες στο δίσκο χαρτιού για μεγάλο χρονικό διάστημα. Μπορεί να συσσωρευτεί σκόνη και βρομιά, που αφήνουν κηλίδες στην εκτύπωση.
- Να χειρίζεστε τις διαφάνειες με προσοχή, για να αποφύγετε τυχόν κηλίδες από δαχτυλιές.
- Για να μην ξεθωριάσουν οι διαφάνειες, να αποφεύγετε την παρατεταμένη έκθεσή τους στο φως του ήλιου.
- Βεβαιωθείτε ότι οι διαφάνειες δεν είναι τσαλακωμένες ή ζαρωμένες και ότι δεν έχουν σχιστεί οι άκρες τους.
- Μην χρησιμοποιείτε διαφάνειες που έχουν αποχωριστεί από το οπισθόφυλλο.
- Για να μην κολλήσουν οι διαφάνειες μεταξύ τους, μην αφήνετε τα εκτυπωμένα φύλλα να στοιβάζονται καθώς εκτυπώνονται.

Μέσα εκτύπωσης και δίσκος

Ετικέτες

Για την αποφυγή πρόκλησης ζημιάς στο μηχάνημα, χρησιμοποιείτε μόνο ετικέτες που έχουν σχεδιαστεί για χρήση σε εκτυπωτές λέιζερ.

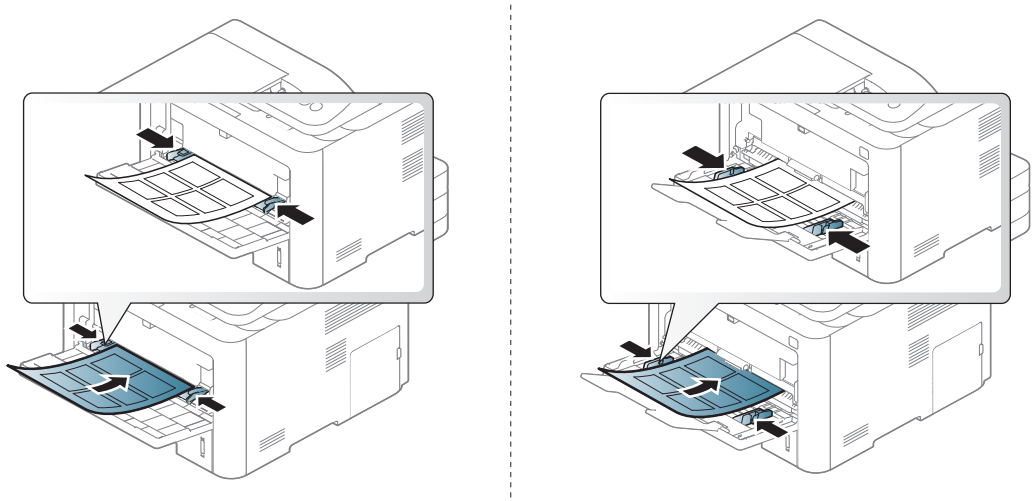

- Όταν επιλέγετε ετικέτες να λαμβάνετε υπόψη σας τους εξής παράγοντες:
  - **Κόλλες:** Πρέπει να μπορούν να αντέχουν τη θερμοκρασία της μονάδας φούρνου του μηχανήματος στους 170°C περίπου.
  - **Διευθέτηση:** Χρησιμοποιήστε μόνο φύλλα ετικετών όπου δεν υπάρχουν περιοχές με γυμνό οπισθόφυλλο μεταξύ των ετικετών. Οι ετικέτες μπορεί να ξεκολλήσουν από φύλλα με κενά ανάμεσα στις ετικέτες και να προκαλέσουν σοβαρά μπλοκαρίσματα στο μηχάνημα.
  - **Καμπύλωση:** Πρέπει να κάθονται επίπεδες με κατσάρωμα μικρότερο από 13 mm σε κάθε κατεύθυνση.
  - **Κατάσταση:** Μην χρησιμοποιήσετε ετικέτες τσαλακωμένες, με φυσαλίδες ή ετικέτες που φαίνεται να έχουν αποκολληθεί.
- Βεβαιωθείτε ότι δεν υπάρχει ακάλυπτη κολλητική ουσία ανάμεσα στις ετικέτες. Πιθανά ακάλυπτα σημεία ενδέχεται να προκαλέσουν αποκόλληση των ετικετών κατά τη διάρκεια της εκτύπωσης, άρα και ενδεχόμενα μπλοκαρίσματα χαρτιού. Η ακάλυπτη κόλλα μπορεί επίσης να προκαλέσει ζημιά στα εξαρτήματα του μηχανήματος.
- Μην περνάτε το φύλλο ετικετών μέσα από το μηχάνημα πάνω από μία φορά. Το οπισθόφυλλο του αυτοκόλλητου είναι σχεδιασμένο για ένα μόνο πέρασμα από το μηχάνημα.
- Μην χρησιμοποιείτε ετικέτες που έχουν αρχίσει να ξεκολλούν από το οπισθόφυλλο ή που είναι τσαλακωμένες, έχουν φυσαλίδες ή έχουν υποστεί άλλου είδους φθορά.

Μέσα εκτύπωσης και δίσκος

Χαρτόνι/Χαρτί εξειδικευμένου μεγέθους

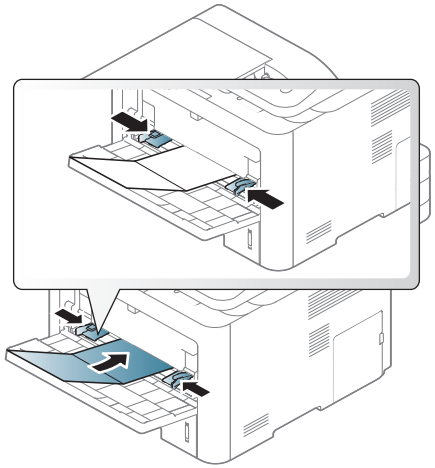

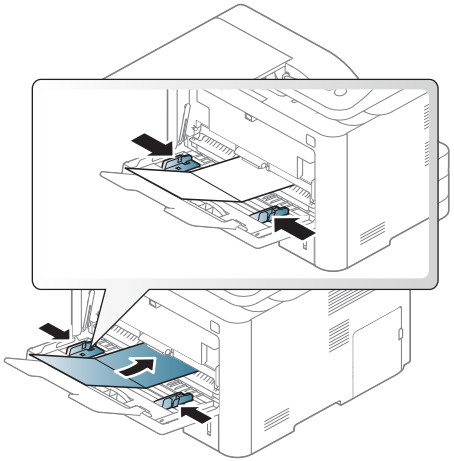

- Στην εφαρμογή λογισμικού, ορίστε τα περιθώρια σε απόσταση τουλάχιστον 6,4 mm από τα άκρα του υλικού.

Προτυπωμένο χαρτί

Όταν τοποθετείτε προτυπωμένο χαρτί, η τυπωμένη πλευρά θα πρέπει να είναι με την όψη προς τα πάνω, με ένα μη καμπυλωμένο άκρο στο μπροστινό μέρος. Αν αντιμετωπίσετε προβλήματα με την τροφοδοσία χαρτιού, γυρίστε το χαρτί από την άλλη όψη. Λάβετε υπόψη σας ότι η ποιότητα εκτύπωσης δεν είναι εγγυημένη.

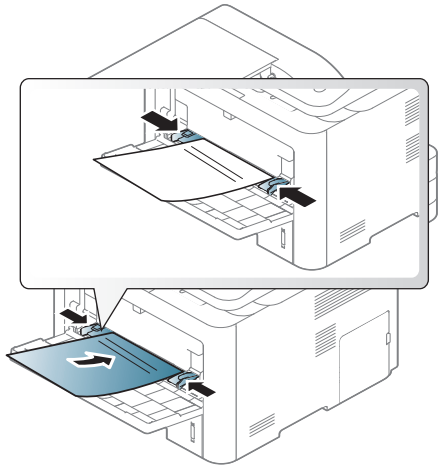

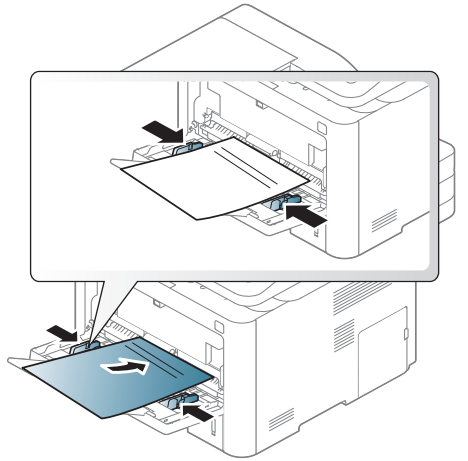

- Πρέπει να εκτυπώνεται με ανθεκτικά στη θερμοκρασία μελάνια που δεν ξεθωριάζουν, δεν εξατμίζονται ή δεν απελευθερώνουν επικίνδυνες εκπομπές, όταν εκτίθενται στη θερμοκρασία της μονάδας φούρνου του μηχανήματος για 0,1 του δευτερολέπτου (περίπου 170 °C).
- Το μελάνι στο προτυπωμένο χαρτί πρέπει να είναι άφλεκτο, και δεν θα πρέπει να επηρεάζει δυσμενώς κανέναν κύλινδρο του μηχανήματος.

Μέσα εκτύπωσης και δίσκος

- Πριν από την τοποθέτηση του προτυπωμένου χαρτιού, βεβαιωθείτε ότι το μελάνι επάνω στο χαρτί είναι στεγνό. Κατά την επεξεργασία στη μονάδα φούρνου μπορεί να τρέξει υγρό μελάνι από το προτυπωμένο χαρτί, με συνέπεια να μειωθεί η ποιότητα της εκτύπωσης.

Ρύθμιση μεγέθους και τύπου χαρτιού

Οι ρυθμίσεις χαρτιού στο μηχάνημα και στο πρόγραμμα οδήγησης πρέπει να ταιριάζουν ώστε να μην παρουσιαστεί σφάλμα ασυμφωνίας χαρτιού.

Για να αλλάξετε τη ρύθμιση χαρτιού στο μηχάνημα, από το **Samsung Easy Printer Manager** επιλέξτε **(Μετάβαση στη λειτουργία για προχωρημένους)** > **Ρυθμίσεις συσκευής**.

Ή αν το μηχάνημά σας υποστηρίζει οθόνη ενδείξεων ή οθόνη αφής, μπορείτε να το ρυθμίσετε από τον πίνακα ελέγχου.

Στη συνέχεια, ορίστε τον τύπο χαρτιού από το παράθυρο **Προτιμήσεις εκτύπωσης** > καρτέλα**Χαρτί** > **Τύπος** (βλ.“Άνοιγμα προτιμήσεων εκτύπωσης” στη σελίδα 73).

Μπορεί να χρειαστεί να πατήσετε **OK** για να περιηγηθείτε στα μενού χαμηλού επιπέδου σε ορισμένα μοντέλα.

1 Επιλέξτε (**Menu**) > **System Setup** > **Paper Setup** > **Paper Size** ή **Paper Type** στον πίνακα ελέγχου.

Ή

Για το μοντέλο με οθόνη αφής, επιλέξτε (**Setup**)> **Machine Setup** > **Next** > **Paper Setup** > select a tray > **Paper Size** or **Paper Type** στην οθόνη αφής.

2 Επιλέξτε το δίσκο και την επιλογή που θέλετε.

3 Πατήστε **OK** για να αποθηκεύσετε την επιλογή.

Για το μοντέλο με οθόνη αφής, πατήστε (επιστροφή) για να αποθηκεύσετε την επιλογή.

4 Πατήστε το κουμπί (**Stop** ή **Stop/Clear**) ή το εικονίδιο ( ) για να επιστρέψετε στην κατάσταση ετοιμότητας.

Αν θέλετε να χρησιμοποιήσετε χαρτί ειδικού μεγέθους, όπως χαρτί τιμολόγησης, επιλέξτε την καρτέλα **Χαρτί** > **Μέγεθος** > **Επεξεργασία...** και ρυθμίστε την επιλογή **Ρυθμίσεις προσαρμοσμένου μεγέθους χαρτιού** στο στοιχείο **Προτιμήσεις εκτύπωσης** (βλέπε “Άνοιγμα προτιμήσεων εκτύπωσης” στη σελίδα 73).

Μέσα εκτύπωσης και δίσκος

Χρήση του στηρίγματος εξόδου

Η επιφάνεια του δίσκου εξόδου μπορεί αν ζεσταθεί εάν εκτυπώσετε συνεχόμενα ένα μεγάλο αριθμό σελίδων. Βεβαιωθείτε ότι δεν αγγίζετε την επιφάνεια και μην επιτρέπετε σε παιδιά να την πλησιάσουν.

Οι εκτυπωμένες σελίδες στοιβάζονται στο στήριγμα εξόδου και το στήριγμα εξόδου βοηθάει την ευθυγράμμιση των εκτυπωμένων σελίδων. Ξεδιπλώστε το στήριγμα εξόδου.

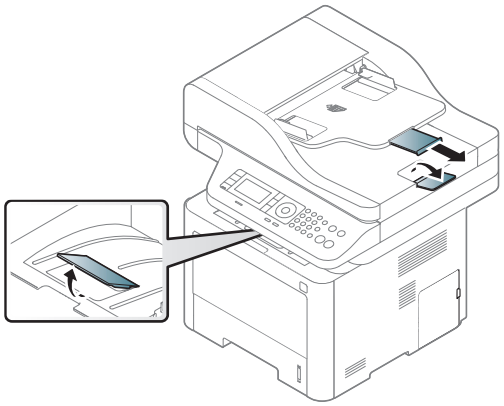

- Αν στο δίσκο εξόδου έχουν συσσωρευτεί περισσότερες από 50 σελίδες (μίας όψης) χαρτιού τύπου Legal, το χαρτί μπορεί να μην ευθυγραμμίζεται ή να συμβούν εμπλοκές. Μην αφήνετε το χαρτί να συσσωρεύεται στο δίσκο εξόδου.
- Όταν εκτυπώνετε σε χοντρό χαρτί, το χαρτί μπορεί να μην ευθυγραμμίζεται σωστά στο στήριγμα της εξόδου. Κλείστε το στήριγμα εξόδου ή γυρίστε ανάποδα το χαρτί στο δίσκο πριν εκτυπώσετε.

Μέσα εκτύπωσης και δίσκος

Προετοιμασία πρωτοτύπων

- Μην τοποθετείτε χαρτί μικρότερο από 142 × 148 mm ή μεγαλύτερο από 216 × 356 mm.
- Μην φορτώνετε τους παρακάτω τύπους χαρτιού, για να αποφύγετε τυχόν εμπλοκή χαρτιού, χαμηλή ποιότητα εκτύπωσης και ζημία του μηχανήματος.
  - Χαρτί καρμπόν ή χαρτί με πίσω επίστρωση καρμπόν.
  - Επιχρισμένο χαρτί.
  - Τσιγαρόχαρτο ή πολύ λεπτό χαρτί.
  - Τσαλακωμένο ή διπλωμένο χαρτί.
  - Καμπυλωμένο ή τυλιγμένο χαρτί.
  - Σκισμένο χαρτί.
- Αφαιρέστε όλους τους συνδετήρες συρραφής και τους απλούς συνδετήρες πριν την τοποθέτηση.
- Βεβαιωθείτε ότι τυχόν κόλλα, μελάνι ή διορθωτικό υγρό στο χαρτί έχει στεγνώσει εντελώς πριν την τοποθέτηση.
- Μην τοποθετείτε πρωτότυπα που αποτελούνται από χαρτιά διαφορετικού μεγέθους ή βάρους.
- Μην τοποθετείτε έντυπα, φυλλάδια, διαφάνειες ή άλλα έγγραφα με ασυνήθιστα χαρακτηριστικά.

Τοποθέτηση πρωτοτύπων

Μπορείτε να χρησιμοποιήσετε τη γυάλινη επιφάνεια σαρωτή ή τον τροφοδότη εγγράφων για να τοποθετήσετε κάποιο πρωτότυπο για αντιγραφή, σάρωση και αποστολή φαξ.

Οι εικόνες σε αυτόν τον οδηγό χρήσης ενδέχεται να διαφέρουν από το μηχάνημά σας, ανάλογα με το μοντέλο ή τις προαιρετικές επιλογές. Ελέγξτε τον τύπο του μηχανήματός σας (βλ. “Μπροστινή όψη” στη σελίδα 23).

Στη γυάλινη επιφάνεια σαρωτή

Μπορείτε να πραγματοποιήσετε αντιγραφή ή σάρωση των πρωτοτύπων χρησιμοποιώντας τη γυάλινη επιφάνεια σαρωτή. Μπορείτε να επιτύχετε την καλύτερη δυνατή ποιότητα σάρωσης, ιδιαίτερα για έγχρωμες εικόνες ή εικόνες σε αποχρώσεις του γκρι. Βεβαιωθείτε ότι δεν υπάρχουν πρωτότυπα στον τροφοδότη εγγράφων. Σε περίπτωση που εντοπιστεί ένα πρωτότυπο στον τροφοδότη εγγράφων, το μηχάνημα του δίνει προτεραιότητα σε σχέση με το πρωτότυπο στη γυάλινη επιφάνεια σαρωτή.

Μέσα εκτύπωσης και δίσκος

1 Ανασηκώστε και ανοίξτε το κάλυμμα του σαρωτή.

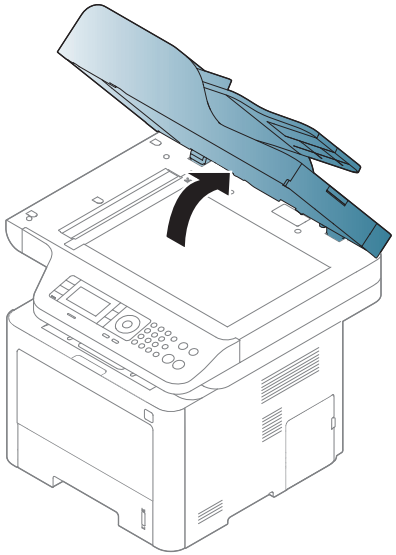

2 Τοποθετήστε το πρωτότυπο με την όψη προς τα κάτω στη γυάλινη επιφάνεια σαρωτή. Ευθυγραμμίστε το με τον οδηγό ρύθμισης στην πάνω αριστερή γωνία της γυάλινης επιφάνειας.

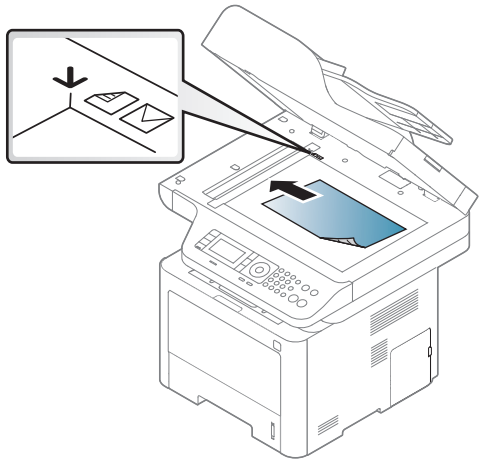

3 Κλείστε το κάλυμμα του σαρωτή.

Μέσα εκτύπωσης και δίσκος

- Αν αφήσετε το κάλυμμα του σαρωτή ανοιχτό κατά τη διάρκεια της παραγωγής αντιγράφων, μπορεί να επηρεαστεί η ποιότητα του αντιγράφου και η κατανάλωση του τόνερ.
- Τυχόν ύπαρξη σκόνης επάνω στη γυάλινη επιφάνεια σαρωτή μπορεί να έχει ως αποτέλεσμα την εμφάνιση μαύρων κηλίδων στο αντίγραφο. Διατηρείτε την πάντα καθαρή (βλέπε “Καθαρισμός της μονάδας σάρωσης” στη σελίδα 125).
- Αν σκοπεύετε να εκτυπώσετε μια σελίδα από κάποιο βιβλίο ή περιοδικό, σηκώστε το κάλυμμα του σαρωτή, μέχρι οι μεντεσέδες του να ασφαλίσουν με τη βοήθεια του αναστολέα, και μετά κλείστε το κάλυμμα. Αν το βιβλίο ή το περιοδικό είναι παχύτερο από 30 mm, αρχίστε να εκτυπώνετε με το κάλυμμα του σαρωτή ανοιχτό.

- Προσέξτε να μην σπάσετε τη γυάλινη επιφάνεια σαρωτή. Μπορεί να χτυπήσετε.
- Μην βάζετε τα χέρια όταν κλείνετε το κάλυμμα του σαρωτή. Το κάλυμμα μπορεί να πέσει στα χέρια σας και να σας τραυματίσει.
- Μην κοιτάτε στο φως που έρχεται από το εσωτερικό του σαρωτή όταν αντιγράφει ή σαρώνει. Είναι βλαβερό για τα μάτια.

Στον τροφοδότη εγγράφων

Χρησιμοποιώντας τον τροφοδότη εγγράφων (ή το διπλό αυτόματο τροφοδότη εγγράφων (DADF)), μπορείτε να τοποθετήσετε μέχρι και 50 φύλλα χαρτί (80 g/m^2) για μία εργασία.

1 Λυγίστε ή ξεφυλλίστε την άκρη της δεσμίδας χαρτιού για να ξεχωρίσετε τα φύλλα πριν τα τοποθετήσετε.

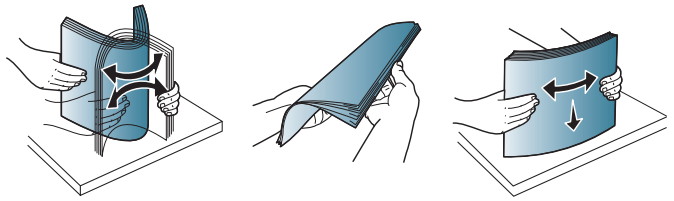

2 Τοποθετήστε το πρωτότυπο με την όψη προς τα πάνω στο δίσκο εισαγωγής του τροφοδότη εγγράφων. Βεβαιωθείτε ότι το κάτω μέρος της δεσμίδας πρωτοτύπων ταιριάζει με το μέγεθος του χαρτιού που επισημαίνεται στο δίσκο εισόδου εγγράφων.

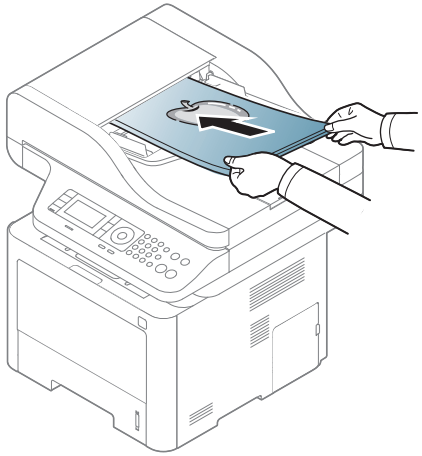

3 Ρυθμίστε τους οδηγούς πλάτους του τροφοδότη εγγράφων σύμφωνα με το μέγεθος του χαρτιού.

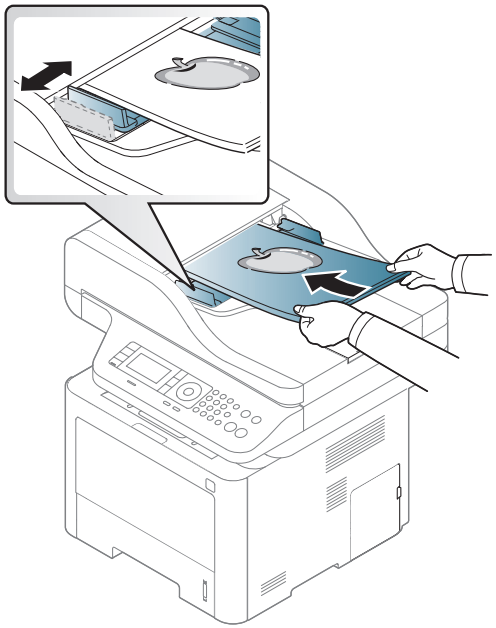

Το αντίγραφο μπορεί να εμφανιστεί με μαύρες κηλίδες αν υπάρχει σκόνη πάνω στη γυάλινη επιφάνεια του τροφοδότη εγγράφων. Να διατηρείτε πάντα καθαρή τη γυάλινη επιφάνεια (βλέπε “Καθαρισμός της μονάδας σάρωσης” στη σελίδα 125).

Βασικές ρυθμίσεις εκτύπωσης

Για ειδικές δυνατότητες εκτύπωσης, ανατρέξτε στον Οδηγό για προχωρημένους (βλ. “Χρήση προηγμένων λειτουργιών εκτύπωσης” στη σελίδα 311).

Εκτύπωση

- Εάν είστε χρήστης λειτουργικού συστήματος Mac, Linux ή UNIX, ανατρέξτε στον Οδηγός Για Προχωρημένους (βλ. “Εγκατάσταση λογισμικού” στη σελίδα 190).
- Για χρήστες Windows 8, βλ. “Βασικές ρυθμίσεις εκτύπωσης” στη σελίδα 378.

Το παρακάτω παράθυρο **Προτιμήσεις εκτύπωσης** αφορά στο Σημειωματάριο των Windows 7.

1 Ανοίξτε το έγγραφο που θέλετε να εκτυπώσετε.

2 Επιλέξτε **Εκτύπωση** από το μενού **Αρχείο**.

3 Επιλέξτε το μηχάνημά σας από τη λίστα **Επιλογή εκτυπωτή**.

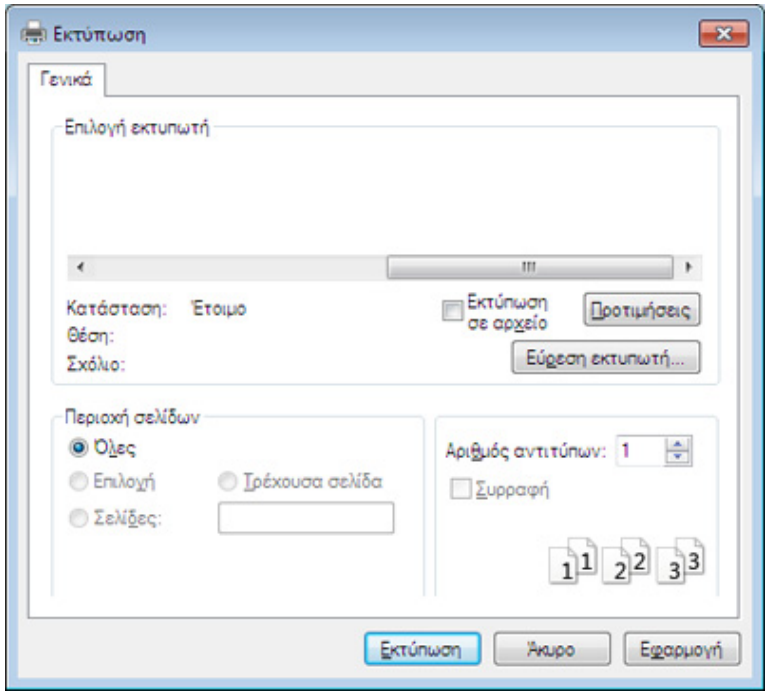

4 Οι βασικές ρυθμίσεις εκτύπωσης, που περιλαμβάνουν τον αριθμό αντιγράφων και την περιοχή εκτύπωσης, επιλέγονται στο παράθυρο **Εκτύπωση**.

Για να εκμεταλλευτείτε τις προηγμένες δυνατότητες εκτύπωσης, κάντε κλικ στο **Ιδιότητες** ή στο **Προτιμήσεις** στο παράθυρο **Εκτύπωση** (βλ. “Άνοιγμα προτιμήσεων εκτύπωσης” στη σελίδα 73).

5 Για να ξεκινήσει η εκτύπωση, κάντε κλικ στο **OK** ή στο **Εκτύπωση** στο παράθυρο **Εκτύπωση**.

Βασικές ρυθμίσεις εκτύπωσης

Ακύρωση μιας εργασίας εκτύπωσης

Εάν η εργασία εκτύπωσης είναι σε αναμονή σε ουρά εκτυπώσεων ή σε ετεροχρονιστή εκτυπώσεων, μπορείτε να ακυρώσετε την εργασία ως εξής:

- Μπορείτε να ανοίξετε αυτό το παράθυρο κάνοντας διπλό κλικ στο εικονίδιο του μηχανήματος () στη γραμμή εργασιών των Windows.
- Μπορείτε, επίσης, να ακυρώσετε την τρέχουσα εργασία πατώντας το κουμπί ⊗ (**Stop** ή **Stop/Clear**) στον πίνακα ελέγχου.

Βασικές ρυθμίσεις εκτύπωσης

Άνοιγμα προτιμήσεων εκτύπωσης

- Το παράθυρο **Προτιμήσεις εκτύπωσης** που εμφανίζεται σε αυτόν τον οδηγό χρήσης μπορεί να διαφέρει ανάλογα με το μηχάνημα που χρησιμοποιείτε.
- Όταν ενεργοποιήσετε κάποια επιλογή στο **Προτιμήσεις εκτύπωσης**, ενδέχεται να δείτε ένα προειδοποιητικό σύμβολο ή το σύμβολο . Το θαυμαστικό ( ) σημαίνει ότι μπορείτε να πραγματοποιήσετε τη συγκεκριμένη επιλογή, αλλά δεν συνιστάται, και το σύμβολο σημαίνει ότι δεν μπορείτε να πραγματοποιήσετε αυτήν την επιλογή λόγω των ρυθμίσεων ή του περιβάλλοντος του μηχανήματος.

1. Ανοίξτε το έγγραφο που θέλετε να εκτυπώσετε.
2. Επιλέξτε **Εκτύπωση** από το μενού “Αρχείο”. Εμφανίζεται το παράθυρο **Εκτύπωση**.
3. Επιλέξτε το μηχάνημά σας από το **Επιλογή εκτυπωτή**.
4. Κάντε κλικ στο **Ιδιότητες** ή στο **Προτιμήσεις**.

Τα στιγμιότυπα οθόνης ενδέχεται να διαφέρουν ανάλογα με το μοντέλο.

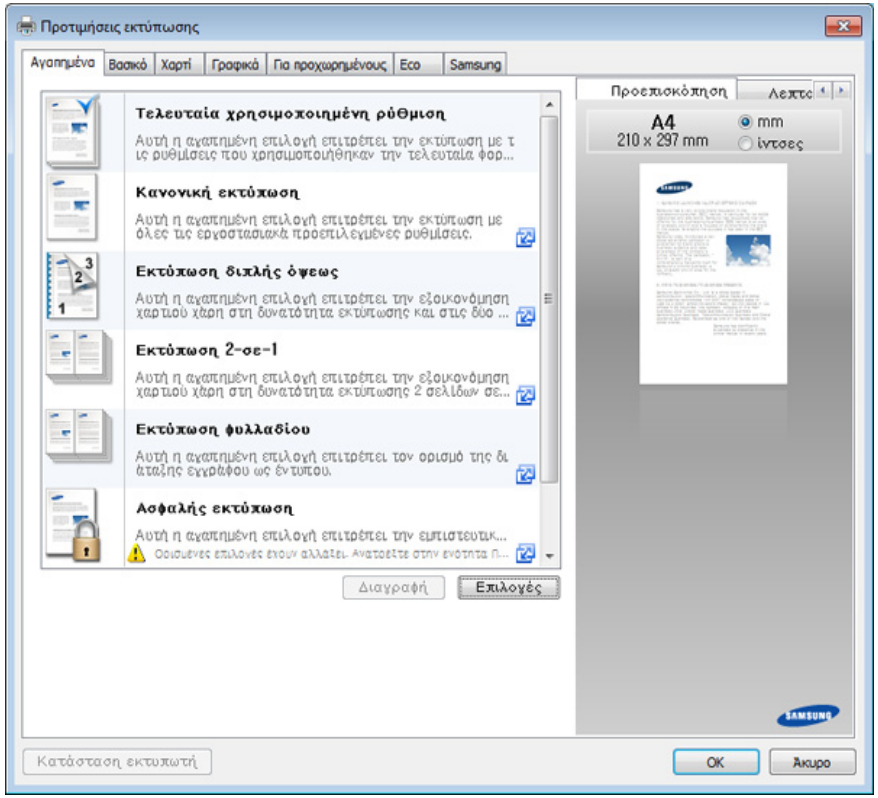

Βασικές ρυθμίσεις εκτύπωσης

- Μπορείτε να εφαρμόσετε τη λειτουργία **Eco** για να εξοικονομήσετε χαρτί και τόνερ πριν την εκτύπωση (βλ. “Easy Eco Driver” στη σελίδα 363).
- Μπορείτε να ελέγξετε την τρέχουσα κατάσταση του μηχανήματος πατώντας το κουμπί **Κατάσταση εκτυπωτή** (βλ. “Χρήση του Κατάσταση εκτυπωτή Samsung” στη σελίδα 374).

Χρήση αγαπημένης ρύθμισης

Η επιλογή **Αγαπημένα**, η οποία εμφανίζεται σε κάθε καρτέλα του παραθύρου προτιμήσεις εκτυπώσεων, εκτός της καρτέλας **Samsung**, σας επιτρέπει να αποθηκεύσετε τις τρέχουσες προτιμήσεις για μελλοντική χρήση.

Για να αποθηκεύσετε ένα στοιχείο στα **Αγαπημένα** και ακολουθήστε τα παρακάτω βήματα:

1. Αλλάξτε τις ρυθμίσεις όπως απαιτείται σε κάθε καρτέλα.
2. Εισαγάγετε ένα όνομα για το στοιχείο στο πλαίσιο εισαγωγής **Αγαπημένα**.

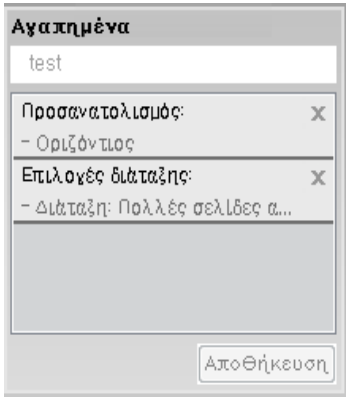

3. Κάντε κλικ στο **Αποθήκευση**.
4. Εισαγάγετε όνομα και περιγραφή και επιλέξτε το εικονίδιο που επιθυμείτε.
5. Κάντε κλικ στο **OK**. Όταν αποθηκεύετε τη λίστα **Αγαπημένα**, αποθηκεύονται όλες οι τρέχουσες ρυθμίσεις του προγράμματος οδήγησης.

Βασικές ρυθμίσεις εκτύπωσης

Για να χρησιμοποιήσετε μια αποθηκευμένη ρύθμιση, επιλέξτε την από την καρτέλα **Αγαπημένα**. Το μηχάνημα έχει τώρα ρυθμιστεί ώστε να εκτυπώνει σύμφωνα με τις ρυθμίσεις που έχετε επιλέξει. Για να διαγράψετε τις ρυθμίσεις που έχετε αποθηκεύσει, επιλέξτε τις από την καρτέλα **Αγαπημένα** και κάντε κλικ στο **Διαγραφή**.

Χρήση της βοήθειας

Κάντε κλικ στην επιλογή που θέλετε να μάθετε στο παράθυρο **Προτιμήσεις εκτύπωσης** και πατήστε το **F1** στο πληκτρολόγιό σας.

Οικονομική εκτύπωση

Η λειτουργία **Eco** μειώνει την κατανάλωση τόνερ και τη χρήση χαρτιού. Η λειτουργία **Eco** σας επιτρέπει να εξοικονομήσετε πόρους εκτύπωσης και σας προσφέρει οικολογική εκτύπωση.

Εάν πατήσετε το κουμπί **Eco** από τον πίνακα ελέγχου, ενεργοποιείται η οικονομική λειτουργία. Η προεπιλεγμένη ρύθμιση της οικονομικής λειτουργίας είναι εκτύπωση διπλής όψης (μεγαλύτερη πλευρά), πολλές σελίδες ανά πλευρά (2-up), παράλειψη κενών σελίδων και εξοικονόμηση τόνερ. Ορισμένες δυνατότητες ίσως να μην είναι διαθέσιμες ανάλογα με το μοντέλο.

- Η εκτύπωση σε δύο όψεις (μεγαλύτερη πλευρά) είναι διαθέσιμη μόνο για μοντέλα με δυνατότητα εκτύπωσης σε δύο όψεις (βλ. “Διάφορες λειτουργίες” στη σελίδα 10).
- Ανάλογα με το πρόγραμμα οδήγησης εκτυπωτή που χρησιμοποιείτε, ίσως να μην λειτουργήσει σωστά η λειτουργία παράβλεψης κενών σελίδων. Εάν η λειτουργία παράβλεψης κενών σελίδων δεν λειτουργήσει σωστά, ρυθμίστε την από το πρόγραμμα οδήγησης Easy Eco Driver (βλ. “Easy Eco Driver” στη σελίδα 363).

Βασικές ρυθμίσεις εκτύπωσης

Μπορείτε να ορίσετε την τιμή εξοικονόμησης από την επιλογή **Ρυθμίσεις συσκευής** στο πρόγραμμα Samsung Easy Printer Manager.

- Για χρήστες Windows και Mac, η ρύθμιση γίνεται από το **Samsung Easy Printer Manager** > **(Μετάβαση στη λειτουργία για προχωρημένους)** > **Ρυθμίσεις συσκευής**, βλ. “Ρυθμίσεις συσκευής” στη σελίδα 372.

Ρύθμιση της οικονομικής λειτουργίας στον πίνακα ελέγχου

- Η πρόσβαση στα μενού μπορεί να διαφέρει ανάλογα με το μοντέλο (βλ. “Επισκόπηση μενού” στη σελίδα 37 ή “Επισκόπηση του πίνακα ελέγχου” στη σελίδα 25).
- Μπορεί να χρειαστεί να πατήσετε **OK** για να περιηγηθείτε στα μενού χαμηλού επιπέδου σε ορισμένα μοντέλα.

1 Επιλέξτε (**Menu**) > **System Setup** > **Machine Setup** > **Eco Settings** στον πίνακα ελέγχου. Ή πατήστε **Eco** στον πίνακα ελέγχου.

Ή

Για το μοντέλο με οθόνη αφής, επιλέξτε (**Eco**) > **Settings** > **Next** στην οθόνη αφής.

2 Κάντε την επιλογή που θέλετε και πατήστε **OK**.

- **Default Mode:** Ενεργοποίηστε αυτήν την επιλογή για ενεργοποίηση ή απενεργοποίηση της οικονομικής λειτουργίας.
  - **Off**: Απενεργοποίηση της οικονομικής λειτουργίας.
  - **On**: Ενεργοποίηση της οικονομικής λειτουργίας.

Εάν ενεργοποιήσετε την οικονομική λειτουργία με έναν κωδικό πρόσβασης από την υπηρεσία SyncThru™ Web Service (καρτέλα**Settings** > **Machine Settings** > **System** > **Eco Settings**) ή Samsung Easy Printer Manager (**Ρυθμίσεις συσκευής** > **Eco**), εμφανίζεται το μήνυμα **On force**. Πρέπει να εισάγετε τον κωδικό πρόσβασης για να αλλάξετε την κατάσταση της οικονομικής λειτουργίας.

- **Change Template:** Ακολουθήστε τις ρυθμίσεις από την υπηρεσία Syncthru™ Web Service ή το Samsung Easy Printer Manager. Πριν να επιλέξετε αυτό το στοιχείο, θα πρέπει να ρυθμίσετε την οικονομική λειτουργία στο SyncThru™ Web Service (καρτέλα**Settings** > **Machine Settings** > **System** > **Eco Settings**) ή Samsung Easy Printer Manager (**Ρυθμίσεις συσκευής** > **Eco**).
  - **Select Template**
    - **Default Settings**: Το μηχάνημα ρυθμίζεται στη λειτουργία **Default Settings**.
    - **Custom Settings**: Αλλάξτε όσες τιμές χρειάζεται.

3 Πατήστε **OK** για να αποθηκεύσετε την επιλογή.

Για το μοντέλο με οθόνη αφής, πατήστε (επιστροφή) για να αποθηκεύσετε την επιλογή.

4 Πατήστε το κουμπί (**Stop** ή **Stop/Clear**) ή το εικονίδιο ( ) για να επιστρέψετε στην κατάσταση ετοιμότητας.

Ρύθμιση της οικονομικής λειτουργίας στο πρόγραμμα οδήγησης

Για να εκμεταλλευτείτε τις προηγμένες δυνατότητες εκτύπωσης, κάντε κλικ στο **Ιδιότητες** ή στο **Προτιμήσεις** στο παράθυρο **Εκτύπωση**(βλ. “Άνοιγμα προτιμήσεων εκτύπωσης” στη σελίδα 73).

Ανοίξτε την καρτέλα Eco για να ρυθμίσετε την οικονομική λειτουργία. Όταν δείτε την εικόνα eco ( ), αυτό σημαίνει πως είναι ενεργοποιημένη η οικονομική λειτουργία.

Επιλογές Eco

- **Προεπιλογή εκτυπωτή:** Ακολουθεί τις ρυθμίσεις από τον πίνακα ελέγχου του μηχανήματος.
- **Καμία:** Απενεργοποιεί την οικονομική λειτουργία.
- **Εκτύπωση Eco:** Ενεργοποιεί την οικονομική λειτουργία. Ενεργοποιήστε τα διάφορα στοιχεία της οικονομικής λειτουργίας τα οποία θέλετε να χρησιμοποιήσετε.
- **Κωδικός πρόσβασης:** Εάν ο διαχειριστής έχει ορίσει την ενεργοποίηση της οικονομικής λειτουργίας, θα πρέπει να εισάγετε τον κωδικό πρόσβασης για να αλλάξετε την κατάσταση.

Κουμπί **Κωδικός πρόσβασης**: Μπορείτε να ορίσετε από SyncThru™ Web Service (καρτέλα **Settings** > **Machine Settings** > **System** > **Eco Settings**) ήSamsung Easy Printer Manager (**Ρυθμίσεις συσκευής** > **Eco**) και ενεργοποιείται το κουμπί κωδικού πρόσβασης. Για να αλλάξετε τις ρυθμίσεις εκτύπωσης, κάντε κλικ σε αυτό το κουμπί, πληκτρολογήστε τον κωδικό πρόσβασης ή αν χρειαστεί επικοινωνήστε με το διαχειριστή.

Βασικές ρυθμίσεις εκτύπωσης

Προσομοίωση αποτελεσμάτων

Το **Εξομοιωτής αποτελεσμάτων** εμφανίζει τα αποτελέσματα της μειωμένης εκπομπής διοξειδίου του άνθρακα, της χρήσης ηλεκτρικού και την ποσότητα του χαρτιού που έχετε εξοικονομήσει ανάλογα με τις ρυθμίσεις που έχετε επιλέξει.

- Τα αποτελέσματα υπολογίζονται θεωρώντας πως ο συνολικός αριθμός εκτυπωμένου χαρτιού είναι εκατό χωρίς κενή σελίδα όταν είναι απενεργοποιημένη η οικονομική λειτουργία.
- Αναφέρεται στον υπολογισμό συντελεστή σχετικά με το CO2, το ρεύμα και το χαρτί από το **IEA**, το δείκτη του Υπουργείου Εσωτερικών και Επικοινωνίας της Ιαπωνίας και στην ιστοσελίδα www.remanufacturing.org.uk. Κάθε μοντέλο έχει διαφορετικό δείκτη.
- Η κατανάλωση ενέργειας στη λειτουργία εκτύπωσης αναφέρεται στη μέση κατανάλωση ενέργειας κατά την εκτύπωση για αυτό το μηχάνημα.
- Η πραγματική ποσότητα που εμφανίζεται είναι μόνο μια εκτίμηση καθώς η πραγματική ποσότητα ενδέχεται να διαφέρει ανάλογα με το λειτουργικό σύστημα που χρησιμοποιείται, την απόδοση του υπολογιστή, το λογισμικό, τη μέθοδο σύνδεσης, τον τύπο μέσων [πάχος], το μέγεθος μέσων, την πολυπλοκότητα της εργασίας, κλπ.

Ασφαλής εκτύπωση

- Ενδέχεται κάποια μενού να μην εμφανιστούν στην οθόνη ανάλογα με τις επιλογές ή τα μοντέλα. Σε αυτή την περίπτωση, δεν ισχύει για το μηχάνημά σας.
- Ενδέχεται να μην μπορείτε να εκτυπώσετε ένα σύνθετο έγγραφο με χρήση του δίσκου RAM. Εγκαταστήστε μια προαιρετική μνήμη για να εκτυπώσετε ένα σύνθετο έγγραφο.

Όταν χρησιμοποιείτε μια συσκευή εκτύπωσης σε ένα γραφείο, σχολείο ή άλλο δημόσιο χώρο, μπορείτε να προστατεύσετε τα προσωπικά σας έγγραφα ή τις εμπιστευτικές σας πληροφορίες χρησιμοποιώντας τη λειτουργία ασφαλούς εκτύπωσης.

Εκκίνηση ασφαλούς εκτύπωσης από το SyncThru™ Web Service

1. Χρησιμοποιήστε ένα πρόγραμμα περιήγησης του Web, όπως τον Internet Explorer των Windows.

   Πληκτρολογήστε τη διεύθυνση IP του εκτυπωτή σας (http://xxx.xxx.xxx.xxx) στο πεδίο διευθύνσεων και πατήστε το πλήκτρο Enter ή κάντε κλικ στο **Μετάβαση**.

2. Κάντε κλικ επάνω δεξιά στην τοποθεσία Web του SyncThru™ Web Service (βλ. “Χρήση του SyncThru™ Web Service” στη σελίδα 364)..

3 **Settings** > **Machine Settings** > **System** > **RAM Disk**.

4 Ενεργοποιήστε την επιλογή **RAM Disk**.

Ενδέχεται κάποιες λειτουργίες να μην εμφανιστούν στην οθόνη ανάλογα με τις επιλογές ή τα μοντέλα. Σε αυτή την περίπτωση, δεν ισχύει για το μηχάνημά σας.

Ασφαλής εκτύπωση εγγράφων από τον πίνακα ελέγχου

Η πρόσβαση στα μενού μπορεί να διαφέρει ανάλογα με το μοντέλο (βλ. “Επισκόπηση μενού” στη σελίδα 37 ή “Επισκόπηση του πίνακα ελέγχου” στη σελίδα 25).

1 Πατήστε (**Menu**) > **Job Management** > **Secured Job** στον πίνακα ελέγχου.

Ή

Για το μοντέλο με οθόνη αφής, επιλέξτε (**Document Box**) > **System Boxes** > **Next** > **Secured Print** στην οθόνη αφής.

2 Επιλέξτε το έγγραφο που θα εκτυπώσετε.

3 Πληκτρολογήστε τον κωδικό πρόσβασης που έχετε ορίσει στο πρόγραμμα οδήγησης εκτύπωσης.

4 Εκτυπώστε ή διαγράψτε το έγγραφο.

Βασικές ρυθμίσεις αντιγραφής

- Για ειδικές δυνατότητες εκτύπωσης, ανατρέξτε στον Οδηγός Για Προχωρημένους (βλ. “Αντιγραφή” στη σελίδα 255).
- Η πρόσβαση στα μενού μπορεί να διαφέρει ανάλογα με το μοντέλο (βλ. “Επισκόπηση μενού” στη σελίδα 37 ή “Επισκόπηση του πίνακα ελέγχου” στη σελίδα 25).

Βασικές ρυθμίσεις αντιγραφής

1 Επιλέξτε (αντιγραφή) > (**Menu**) > **Copy Feature** στον πίνακα ελέγχου. Ή επιλέξτε (**Menu**) > **Copy Feature** στον πίνακα ελέγχου.

Ή

Για το μοντέλο με οθόνη αφής, επιλέξτε **(Copy)** > **Basic Copy.**

2 Τοποθετήστε ένα έγγραφο με την όψη προς τα κάτω στη γυάλινη επιφάνεια εγγράφων ή τοποθετήστε τα έγγραφα με την όψη προς τα πάνω στον τροφοδότη εγγράφων (βλέπε “Τοποθέτηση πρωτοτύπων” στη σελίδα 67).

3 Αν θέλετε να προσαρμόσετε τις ρυθμίσεις αντιγραφής, συμπεριλαμβανομένων των σμίκρυνση/μεγέθυνση, σκουρότητα, τύπος πρωτοτύπου και άλλων ρυθμίσεων, χρησιμοποιήστε τα κουμπιά του πίνακα ελέγχου (βλέπε “Αλλαγή των ρυθμίσεων για κάθε αντίγραφο” στη σελίδα 80).

Για το μοντέλο με οθόνη αφής, πατήστε (ρυθμίσεις Επιλογών) > κάντε την επιλογή που θέλετε > (επιστροφή).

4 Πληκτρολογήστε τον αριθμό αντιγράφων χρησιμοποιώντας το βέλος ή το αριθμητικό πληκτρολόγιο, αν χρειάζεται.

5 Πατήστε (**Start**).

Αν χρειαστεί να ακυρώσετε την εργασία αντιγραφής κατά τη λειτουργία, πατήστε το κουμπί (**Stop** ή **Stop/Clear**) και η αντιγραφή θα σταματήσει.

Αλλαγή των ρυθμίσεων για κάθε αντίγραφο

Το μηχάνημα σάς παρέχει προεπιλεγμένες ρυθμίσεις αντιγραφής, ώστε να μπορείτε γρήγορα και εύκολα να παράγετε κάποιο αντίγραφο.

Βασικές ρυθμίσεις αντιγραφής

- Αν πατήσετε δύο φορές το κουμπί (**Stop** ή **Stop/Clear**) ενώ ρυθμίζετε τις επιλογές αντιγραφής, όλες οι επιλογές που έχετε ρυθμίσει για την τρέχουσα εργασία θα ακυρωθούν και θα επανέλθουν στην προεπιλεγμένη κατάστασή τους. Ή θα επανέλθουν αυτόματα στην προεπιλεγμένη κατάστασή τους, μόλις το μηχάνημα ολοκληρώσει τη διαδικασία αντιγραφής που είναι σε εξέλιξη.
- Η πρόσβαση στα μενού μπορεί να διαφέρει ανάλογα με το μοντέλο (βλ. “Επισκόπηση μενού” στη σελίδα 37).
- Μπορεί να χρειαστεί να πατήσετε **OK** για να περιηγηθείτε στα μενού χαμηλού επιπέδου σε ορισμένα μοντέλα.

σκοτεινότητα

Αν ένα πρωτότυπο περιέχει ξεθωριασμένες ενδείξεις και σκοτεινές εικόνες, μπορείτε να ρυθμίσετε τη φωτεινότητα για να παράγετε ένα πιο ευανάγνωστο αντίγραφο.

1 Επιλέξτε (αντιγραφή) > (**Menu**) > **Copy Feature** > **Darkness** στον πίνακα ελέγχου. Ή επιλέξτε το κουμπί **Darkness** στον πίνακα ελέγχου.

Ή

Για το μοντέλο με οθόνη αφής, επιλέξτε (**Copy**) > (Ρυθμίσεις επιλογών) > **Darkness** στην οθόνη αφής.

2 Πραγματοποιήστε την επιλογή που θέλετε.

Για το μοντέλο με οθόνη αφής, κάντε την επιλογή που θέλετε με τα βέλη.

Για παράδειγμα, το **Light+5** είναι το πιο ανοικτό και το **Dark+5** είναι το πιο σκούρο.

3 Πατήστε **OK** για να αποθηκεύσετε την επιλογή.

Για το μοντέλο με οθόνη αφής, πατήστε (επιστροφή) για να αποθηκεύσετε την επιλογή.

4 Πατήστε το κουμπί (**Stop** ή **Stop/Clear**) ή το εικονίδιο () για να επιστρέψετε στην κατάσταση ετοιμότητας.

Τύπου πρωτοτύπων

Η ρύθμιση πρωτοτύπου χρησιμοποιείται για να βελτιωθεί η ποιότητα αντίγραφου, επιλέγοντας το έγγραφο για την τρέχουσα εργασία αντιγραφής.

Βασικές ρυθμίσεις αντιγραφής

1 Επιλέξτε (αντιγραφή) > (**Menu**) > **Copy Feature** > **Original Type** στον πίνακα ελέγχου. Ή επιλέξτε (**Menu**) > **Copy Feature** > **Original Type** στον πίνακα ελέγχου.

Ή

Για το μοντέλο με οθόνη αφής, επιλέξτε (**Copy**) > (Ρυθμίσεις επιλογών) > **Original Type** στην οθόνη αφής.

2 Πραγματοποιήστε την επιλογή που θέλετε.

Για το μοντέλο με οθόνη αφής, κάντε την επιλογή που θέλετε με τα βέλη.

- **Text**: Χρήση για πρωτότυπα που περιέχουν κυρίως κείμενο.
- **Text/Photo**: Χρήση για πρωτότυπα που περιέχουν κείμενο και φωτογραφίες.

Εάν το κείμενο στην εκτύπωση είναι θολό, επιλέξτε **Text** για να έχετε πιο καθαρό κείμενο.

- **Photo**: Χρήση όταν τα πρωτότυπα είναι φωτογραφίες.

3 Πατήστε **OK** για να αποθηκεύσετε την επιλογή.

Για το μοντέλο με οθόνη αφής, πατήστε (επιστροφή) για να αποθηκεύσετε την επιλογή.

4 Πατήστε το κουμπί (**Stop** ή **Stop/Clear**) ή το εικονίδιο ( ) για να επιστρέψετε στην κατάσταση ετοιμότητας.

Σμίκρυνση ή μεγέθυνση αντιγράφου

Μπορείτε να σμικρύνετε ή να μεγεθύνετε το μέγεθος της εικόνας αντιγραφής από 25% έως 400% από τον τροφοδότη εγγράφων ή τη γυάλινη επιφάνεια σάρωσης.

- Αυτή η δυνατότητα ενδέχεται να μην είναι διαθέσιμη, ανάλογα με το μοντέλο ή τον προαιρετικό εξοπλισμό (βλ. “Διάφορες λειτουργίες” στη σελίδα 10).
- Εάν το μηχάνημα έχει ρυθμιστεί στη λειτουργία Eco, δεν είναι διαθέσιμες οι λειτουργίες σμίκρυνσης και μεγέθυνσης.

Για να επιλέξετε από τα προκαθορισμένα μεγέθη αντιγράφων

1 Επιλέξτε (αντιγραφή) > (**Menu**) > **Copy Feature** > **Reduce/Enlarge** στον πίνακα ελέγχου. Ή επιλέξτε (**Menu**) > **Copy Feature** > **Reduce/Enlarge** στον πίνακα ελέγχου.

Ή

Για το μοντέλο με οθόνη αφής, επιλέξτε (**Copy**) > **Custom Copy** > (Ρυθμίσεις επιλογών) > **Reduce/Enlarge** στην οθόνη αφής.

2 Πραγματοποιήστε την επιλογή που θέλετε.

Για το μοντέλο με οθόνη αφής, κάντε την επιλογή που θέλετε με τα βέλη.

3 Πατήστε **OK** για να αποθηκεύσετε την επιλογή.

Για το μοντέλο με οθόνη αφής, πατήστε (επιστροφή) για να αποθηκεύσετε την επιλογή.

4 Πατήστε το κουμπί (**Stop** ή **Stop/Clear**) ή το εικονίδιο ( ) για να επιστρέψετε στην κατάσταση ετοιμότητας.

Για να ρυθμίσετε την κλίμακα του αντιγράφου καταχωρίζοντας απευθείας το ποσοστό της κλίμακας

1 Επιλέξτε (αντιγραφή) > (**Menu**) > **Copy Feature** > **Reduce/Enlarge** > **Custom** στον πίνακα ελέγχου. Ή επιλέξτε (**Menu**) > **Copy Feature** > **Reduce/Enlarge**> **Custom** στον πίνακα ελέγχου.

Ή

Για το μοντέλο με οθόνη αφής, επιλέξτε (**Copy**) > **Custom Copy** > (Ρυθμίσεις επιλογών) > **Reduce/Enlarge** > **Custom** στην οθόνη αφής.

2 Εισάγετε το μέγεθος αντιγράφου που θέλετε χρησιμοποιώντας το αριθμητικό πληκτρολόγιο.

3 Πατήστε **OK** για να αποθηκεύσετε την επιλογή.

Για το μοντέλο με οθόνη αφής, πατήστε (επιστροφή) για να αποθηκεύσετε την επιλογή.

4 Πατήστε το κουμπί (**Stop** ή **Stop/Clear**) ή το εικονίδιο ( ) για να επιστρέψετε στην κατάσταση ετοιμότητας.

Κατά την παραγωγή αντιγράφου σε σμίκρυνση, ενδέχεται να εμφανιστούν μαύρες γραμμές στο κάτω μέρος του αντιγράφου.

Αντιγραφή αστυνομικής ταυτότητας



Το μηχάνημά σας μπορεί να εκτυπώνει πρωτότυπα 2 όψεων σε ένα φύλλο χαρτί.

Το μηχάνημα εκτυπώνει τη μία πλευρά του πρωτοτύπου στο επάνω μισό του χαρτιού και την άλλη πλευρά στο κάτω μισό, χωρίς να μειωθεί το μέγεθος του πρωτοτύπου. Αυτή η λειτουργία είναι χρήσιμη για την αντιγραφή ενός στοιχείου μικρού μεγέθους, όπως μιας επαγγελματικής κάρτας.

Βασικές ρυθμίσεις αντιγραφής

- Για να χρησιμοποιηθεί αυτή η λειτουργία, το πρωτότυπο πρέπει να τοποθετηθεί στη γυάλινη επιφάνεια σαρωτή.
- Αν το μηχάνημα έχει ρυθμιστεί στη λειτουργία Eco, η λειτουργία αυτή δεν είναι διαθέσιμη.

Η διαδικασία χειρισμού ενδέχεται να διαφέρει ανάλογα με το μοντέλο.

1 Πατήστε **ID Copy** στον πίνακα ελέγχου. Ή επιλέξτε (**Menu**) > **Copy Feature** > **Layout** > **ID Copy** στον πίνακα ελέγχου.

Ή

Για το μοντέλο με οθόνη αφής, επιλέξτε (**Copy**) > **ID Copy** στην οθόνη αφής.

2 Στην οθόνη εμφανίζεται η ένδειξη **Place Front Side Press [Start]**.

Για το μοντέλο με οθόνη αφής, ακολουθήστε τις οδηγίες στην οθόνη αφής.

3 Τοποθετήστε την μπροστινή πλευρά ενός πρωτοτύπου με την όψη προς τα κάτω στη γυάλινη επιφάνεια σαρωτή, όπως υποδεικνύουν τα βέλη. Στη συνέχεια, κλείστε το κάλυμμα του σαρωτή.

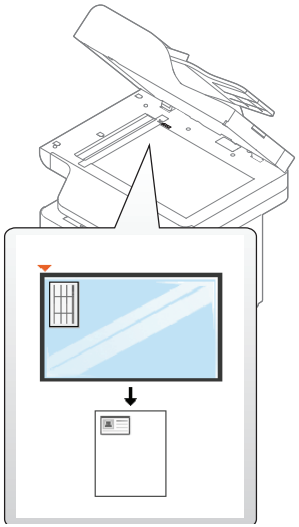

4 Πατήστε (**Start**).

Το μηχάνημά σας ξεκινά τη σάρωση της μπροστινής σελίδας.

5 Στην οθόνη εμφανίζεται **Place Rear Side Press [Start]**.

Για το μοντέλο με οθόνη αφής, ακολουθήστε τις οδηγίες στην οθόνη αφής.

6 Αναποδογυρίστε το πρωτότυπο και τοποθετήστε το στη γυάλινη επιφάνεια σαρωτή, όπως υποδεικνύουν τα βέλη. Στη συνέχεια, κλείστε το κάλυμμα του σαρωτή.

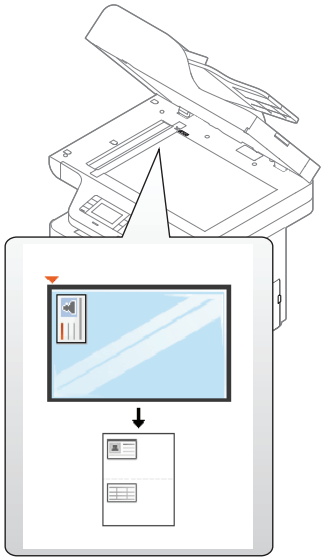

7 Πατήστε (**Start**).

Το μηχάνημά σας ξεκινά τη σάρωση της πίσω σελίδας.

- Αν δεν πατήσετε το κουμπί (**Start**), θα αντιγραφεί μόνο η μπροστινή πλευρά.
- Αν το πρωτότυπο είναι μεγαλύτερο από την εκτυπώσιμη περιοχή, ορισμένα τμήματα ενδέχεται να μην εκτυπωθούν.

Βασική σάρωση

Για ειδικές δυνατότητες σάρωσης, ανατρέξτε στον Οδηγός Για Προχωρημένους (βλ. “Λειτουργίες σάρωσης” στη σελίδα 329).

Βασική σάρωση

Αυτή είναι η κανονική και συνήθης διαδικασία σάρωσης πρωτοτύπων. Υπάρχει μια βασική μέθοδος σάρωσης για μηχάνημα συνδεδεμένο με καλώδιο USB.

- Η πρόσβαση στα μενού μπορεί να διαφέρει ανάλογα με το μοντέλο.
- Μπορεί να χρειαστεί να πατήσετε **OK** για να περιηγηθείτε στα μενού χαμηλού επιπέδου σε ορισμένα μοντέλα.
- Εάν θέλετε να κάνετε σάρωση χρησιμοποιώντας το δίκτυο, ανατρέξτε στον Οδηγό για προχωρημένους (βλ. “Σάρωση από μηχάνημα συνδεδεμένο στο δίκτυο” στη σελίδα 330).

1 Τοποθετήστε ένα έγγραφο με την όψη προς τα κάτω στη γυάλινη επιφάνεια εγγράφων ή τοποθετήστε τα έγγραφα με την όψη προς τα πάνω στον τροφοδότη εγγράφων (βλέπε “Τοποθέτηση πρωτοτύπων” στη σελίδα 67).

2 Επιλέξτε (σάρωση) > **Scan To PC** στον πίνακα ελέγχου.

Ή

Για το μοντέλο με οθόνη αφής, επιλέξτε **(Scan)** > **Local PC** > στην οθόνη αφής.

Εάν δείτε το μήνυμα **Not Available**, ελέγξτε τη σύνδεση θύρας ή επιλέξτε **Ενεργοποίηση** στο **Samsung Easy Printer Manager** > Μετάβαση στη λειτουργία για προχωρημένους > **Ρυθμίσεις σάρωσης σε υπολογιστή**.

3 Επιλέξτε τον προορισμό σάρωσης που θέλετε και πατήστε **OK**.

Για το μοντέλο με οθόνη αφής, πατήστε **Next** > επιλέξτε τον προορισμό σάρωσης που θέλετε στην οθόνη αφής.

- Μπορείτε να δημιουργήσετε και να αποθηκεύσετε τις ρυθμίσεις που χρησιμοποιείτε συχνά ως λίστα προφίλ. Επίσης, μπορείτε να προσθέσετε και να διαγράψετε το προφίλ και να αποθηκεύετε κάθε προφίλ σε διαφορετική διαδρομή.
- Για να αλλάξετε τον προορισμό της σάρωσης πηγαίνετε στο Samsung Easy Printer Manager > Μετάβαση στη λειτουργία για προχωρημένους > **Ρυθμίσεις σάρωσης σε υπολογιστή**.

4 Επιλέξτε την επιλογή που θέλετε και πατήστε **OK**.

Για το μοντέλο με οθόνη αφής, πατήστε (ρυθμίσεις Επιλογών) > κάντε την επιλογή που θέλετε με τα βέλη και το κουμπί > **Start** στην οθόνη αφής.

5 Ξεκινά η σάρωση.

Η σαρωθείσα εικόνα αποθηκεύεται στη διαδρομή του υπολογιστή **C:\Χρήστες\users name\Τα έγγραφά μου**. Ο αποθηκευμένος φάκελος ενδέχεται να διαφέρει ανάλογα με το λειτουργικό σύστημα ή την εφαρμογή που χρησιμοποιείτε.

Βασικές λειτουργίες φαξ

- Για ειδικές δυνατότητες φαξ, ανατρέξτε στον Οδηγός Για Προχωρημένους (βλ. “Λειτουργίες φαξ” στη σελίδα 343).
- Η πρόσβαση στα μενού μπορεί να διαφέρει ανάλογα με το μοντέλο (βλ. “Επισκόπηση μενού” στη σελίδα 37 ή “Επισκόπηση του πίνακα ελέγχου” στη σελίδα 25).

- Δεν μπορείτε να χρησιμοποιήσετε αυτό το μηχάνημα ως συσκευή φαξ μέσω διαδικτυακού τηλεφώνου. Για περισσότερες πληροφορίες απευθυνθείτε στον παροχέα υπηρεσίας Internet που χρησιμοποιείτε.
- Σας συνιστούμε να χρησιμοποιήσετε τις παραδοσιακές υπηρεσίες αναλογικού τηλεφώνου (PSTN: Δημόσιο Τηλεφωνικό Δίκτυο Μεταγωγής) κατά τη σύνδεση τηλεφωνικών γραμμών για τη χρήση μιας συσκευής φαξ. Αν χρησιμοποιείτε άλλες υπηρεσίες Internet (DSL, ISDN, VoIP), μπορείτε να βελτιώσετε την ποιότητα της σύνδεσης χρησιμοποιώντας ένα μικρο-φίλτρο. Το μικροφίλτρο ελαχιστοποιεί τα σήματα θορύβου που δεν χρειάζονται και βελτιώνει την ποιότητα της σύνδεσης ή την ποιότητα Internet. Δεδομένου ότι το μικρο-φίλτρο DSL δεν παρέχεται μαζί με το μηχάνημα, επικοινωνήστε με τον παροχέα υπηρεσιών Internet για πληροφορίες σχετικά με τη χρήση του μικρο-φίλτρου DSL.

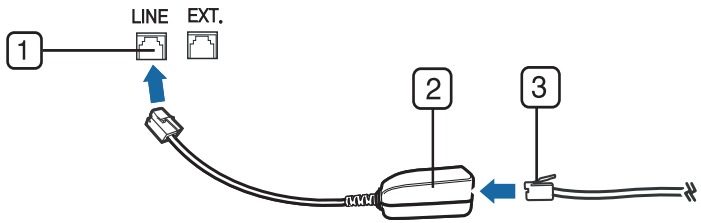

1 Θύρα γραμμής

2 Μικροφίλτρο

3 Μόντεμ DSL/Τηλεφωνική γραμμή (βλ. “Πίσω όψη” στη σελίδα 24).

Προετοιμασία του φαξ

Πριν στείλετε ή λάβετε κάποιο φαξ, πρέπει να συνδέσετε το παρεχόμενο καλώδιο στην πρίζα της τηλεφωνικής γραμμής (βλ. “Πίσω όψη” στη σελίδα 24). Ανατρέξτε στο Οδηγός γρήγορης εγκατάστασης για τον τρόπο πραγματοποίησης της σύνδεσης. Η μέθοδος πραγματοποίησης της τηλεφωνικής σύνδεσης διαφέρει από χώρα σε χώρα.

Αποστολή ενός φαξ

Όταν τοποθετείτε τα πρωτότυπα, μπορείτε να χρησιμοποιήσετε τον τροφοδότη εγγράφων ή τη γυάλινη επιφάνεια σαρωτή. Αν τα πρωτότυπα τοποθετηθούν τόσο στον τροφοδότη εγγράφων όσο και στη γυάλινη επιφάνεια σαρωτή, το μηχάνημα θα διαβάσει πρώτα τα πρωτότυπα που τοποθετήθηκαν στον τροφοδότη εγγράφων, που έχουν υψηλότερη προτεραιότητα κατά τη σάρωση.

Βασικές λειτουργίες φαξ

1 Τοποθετήστε ένα έγγραφο με την όψη προς τα κάτω στη γυάλινη επιφάνεια εγγράφων ή τοποθετήστε τα έγγραφα με την όψη προς τα πάνω στον τροφοδότη εγγράφων (βλέπε “Τοποθέτηση πρωτοτύπων” στη σελίδα 67).

2 Επιλέξτε (φαξ) στον πίνακα ελέγχου.

Ή

Για το μοντέλο με οθόνη αφής, επιλέξτε (**Fax**) > **Memory Send** > **Next** στην οθόνη αφής.

3 Ρυθμίστε την ανάλυση και τη σκουρότητα για να ταιριάζουν στις ανάγκες του φαξ σας (βλέπε “Προσαρμογή των ρυθμίσεων εγγράφου” στη σελίδα 91).

Για το μοντέλο με οθόνη αφής, πατήστε (Ρυθμίσεις επιλογών) > κάντε την επιλογή που θέλετε με τα βέλη και το κουμπί > (επιστροφή) > **Next** στην οθόνη αφής.

4 Καταχωρίστε έναν αριθμό φαξ χρησιμοποιώντας το αριθμητικό πληκτρολόγιο στον πίνακα ελέγχου (βλ. “Κατανόηση του αριθμητικού πληκτρολογίου” στη σελίδα 301).

Για το μοντέλο με οθόνη αφής, πατήστε **Direct Input** ή **Fax List** > εισάγετε τη διεύθυνση φαξ από το αριθμητικό πληκτρολόγιο στην οθόνη αφής.

5 Πατήστε (**Start**) στον πίνακα ελέγχου.

Για το μοντέλο με οθόνη αφής, πατήστε **Send** στην οθόνη αφής.

Το μηχάνημα ξεκινά τη σάρωση και στέλνει το φαξ στους παραλήπτες.

- Αν θέλετε να στείλετε φαξ απευθείας από τον υπολογιστή σας, χρησιμοποιήστε το Samsung Network PC Fax (Βλέπε “Αποστολή ενός φαξ στον υπολογιστή” στη σελίδα 344).
- Αν θέλετε να ακυρώσετε την αποστολή ενός φαξ, πατήστε το κουμπί (**Stop** ή **Stop/Clear**) πριν το μηχάνημα ξεκινήσει τη μετάδοση του φαξ.
- Αν χρησιμοποιήσατε τη γυάλινη επιφάνεια σαρωτή, το μηχάνημα εμφανίζει ένα μήνυμα που ρωτά αν θέλετε να τοποθετήσετε άλλη σελίδα.

Αποστολή φαξ με μη αυτόματο τρόπο

Εκτελέστε τα παρακάτω βήματα για την αποστολή ενός φαξ με χρήση του (**On Hook Dial**) στον πίνακα ελέγχου.

1 Τοποθετήστε ένα έγγραφο με την όψη προς τα κάτω στη γυάλινη επιφάνεια εγγράφων ή τοποθετήστε τα έγγραφα με την όψη προς τα πάνω στον τροφοδότη εγγράφων (βλέπε “Τοποθέτηση πρωτοτύπων” στη σελίδα 67).

2 Επιλέξτε (φαξ) στον πίνακα ελέγχου.

Ή

Για το μοντέλο με οθόνη αφής, επιλέξτε (**Fax**) > **On Hook Dial** στην οθόνη αφής.

3 Ρυθμίστε την ανάλυση και τη σκουρότητα για να ταιριάζουν στις ανάγκες του φαξ σας (βλέπε “Προσαρμογή των ρυθμίσεων εγγράφου” στη σελίδα 91).

Για το μοντέλο με οθόνη αφής, πατήστε (ρυθμίσεις Επιλογών) > κάντε την επιλογή που θέλετε με τα βέλη.

4 Πατήστε (**On Hook Dial**) στον πίνακα ελέγχου ή σηκώστε το ακουστικό.

Για το μοντέλο με οθόνη αφής, πατήστε **On Hook** στην οθόνη αφής.

5 Καταχωρίστε έναν αριθμό φαξ χρησιμοποιώντας το αριθμητικό πληκτρολόγιο στον πίνακα ελέγχου (βλ. “Κατανόηση του αριθμητικού πληκτρολογίου” στη σελίδα 301, “Κατανόηση του αναδυόμενου πληκτρολογίου” στη σελίδα 302).

6 Πατήστε (**Start**) στον πίνακα ελέγχου όταν ακούσετε ένα διαπεραστικό σήμα φαξ από το απομακρυσμένο μηχάνημα φαξ.

Αποστολή φαξ σε πολλαπλούς προορισμούς

Μπορείτε να χρησιμοποιήσετε τη λειτουργία πολλαπλής αποστολής, η οποία σας δίνει τη δυνατότητα να στείλετε ένα φαξ σε πολλούς προορισμούς. Τα πρωτότυπα αποθηκεύονται αυτόματα στη μνήμη και στέλνονται σε κάποιο απομακρυσμένο σταθμό. Μετά τη μετάδοση, τα πρωτότυπα διαγράφονται αυτόματα από τη μνήμη.

Δεν μπορείτε να στείλετε φαξ με αυτή τη λειτουργία αν έχετε επιλέξει την πολύ υψηλή ανάλυση.

1 Τοποθετήστε ένα έγγραφο με την όψη προς τα κάτω στη γυάλινη επιφάνεια εγγράφων ή τοποθετήστε τα έγγραφα με την όψη προς τα πάνω στον τροφοδότη εγγράφων (βλέπε “Τοποθέτηση πρωτοτύπων” στη σελίδα 67).

2 Επιλέξτε (φαξ) > (**Menu**) > **Fax Feature** > **Multi Send** στον πίνακα ελέγχου.

Ή

Για το μοντέλο με οθόνη αφής, επιλέξτε (**Fax**) > **Speed Dial Send** ή **Group Dial Send** στην οθόνη αφής.

3 Ρυθμίστε την ανάλυση και τη σκουρότητα για να ταιριάζουν στις ανάγκες του φαξ σας (βλέπε “Προσαρμογή των ρυθμίσεων εγγράφου” στη σελίδα 91).

Για το μοντέλο με οθόνη αφής, πατήστε (Ρυθμίσεις επιλογών) > (επιστροφή) κάντε την επιλογή που θέλετε με τα βέλη > **Next** στην οθόνη αφής.

4 Πληκτρολογήστε τον αριθμό της συσκευής φαξ του πρώτου παραλήπτη και πατήστε **OK**.

Μπορείτε να πληκτρολογήσετε αριθμούς ταχείας κλήσης ή να επιλέξετε αριθμό ομαδικής κλήσης χρησιμοποιώντας το κουμπί (**Address Book**).

Για το μοντέλο με οθόνη αφής, κάντε την επιλογή που θέλετε από τους αριθμούς ταχείας κλήσης ή επιλέξτε έναν ομαδικό αριθμό κλήσης και πηγαίνετε στο βήμα 7.

5 Πληκτρολογήστε το δεύτερο αριθμό φαξ και πατήστε **OK**.

Η οθόνη σάς ζητά να πληκτρολογήσετε έναν άλλο αριθμό φαξ για να στείλετε το έγγραφο.

6 Για να εισάγετε περισσότερους αριθμούς φαξ, πατήστε **OK** όταν εμφανιστεί το **Yes** και επαναλάβετε τα βήματα 5 και 6.

- Μπορείτε να προσθέσετε μέχρι και 10 προορισμούς.
- Μόλις έχετε πληκτρολογήσει έναν αριθμό ομαδικής κλήσης, δεν μπορείτε να πληκτρολογήσετε άλλον αριθμό ομαδικής κλήσης.

7 Όταν ολοκληρώσετε την πληκτρολόγηση των αριθμών φαξ, επιλέξτε **No** στην ερώτηση **Another No.?** και πατήστε **OK**.

For the model with a touch screen, press Send στην οθόνη αφής.

Το μηχάνημα αρχίζει να στέλνει το φαξ στους αριθμούς που πληκτρολογήσατε, με τη σειρά που τους πληκτρολογήσατε.

Λήψη φαξ

Το μηχάνημα έχει ρυθμιστεί στη λειτουργία Φαξ από το εργοστάσιο. Όταν λαμβάνετε φαξ, το μηχάνημα απαντά στην κλήση έπειτα από συγκεκριμένο αριθμό κωδωνισμών και λαμβάνει αυτόματα το φαξ.

Προσαρμογή των ρυθμίσεων εγγράφου

Πριν κάνετε χρήση της λειτουργίας φαξ, αλλάξτε τις ακόλουθες ρυθμίσεις σύμφωνα με την κατάσταση του πρωτοτύπου σας, για να επιτύχετε την καλύτερη δυνατή ποιότητα.

Βασικές λειτουργίες φαξ

- Η πρόσβαση στα μενού μπορεί να διαφέρει ανάλογα με το μοντέλο (βλ. “Επισκόπηση μενού” στη σελίδα 37 ή “Επισκόπηση του πίνακα ελέγχου” στη σελίδα 25).
- Μπορεί να χρειαστεί να πατήσετε **OK** για να περιηγηθείτε στα μενού χαμηλού επιπέδου σε ορισμένα μοντέλα.

Resolution

Οι προεπιλεγμένες ρυθμίσεις εγγράφου παρέχουν καλά αποτελέσματα όταν χρησιμοποιείτε συνηθισμένα πρωτότυπα με κείμενο. Ωστόσο, αν στείλετε πρωτότυπα που είναι κακής ποιότητας ή περιέχουν φωτογραφίες, μπορείτε να προσαρμόσετε την ανάλυση για να παράγει φαξ υψηλότερης ποιότητας.

Η ρύθμιση για την ανάλυση εφαρμόζεται στην τρέχουσα εργασία φαξ. Για να αλλάξετε την προεπιλεγμένη ρύθμιση (βλέπε “Φαξ” στη σελίδα 262)

1 Επιλέξτε (φαξ) > (**Menu**) > **Fax Feature** > **Resolution** στον πίνακα ελέγχου.

Ή

Για το μοντέλο με οθόνη αφής, επιλέξτε (**Fax**) > (Ρυθμίσεις επιλογών) > **Resolution** στην οθόνη αφής.

2 Επιλέξτε την επιλογή που θέλετε και πατήστε **OK**.

Για το μοντέλο με οθόνη αφής, κάντε την επιλογή που θέλετε με τα βέλη. Πατήστε (επιστροφή) για να επιστρέψετε στην προηγούμενη οθόνη.

- **Standard**: Πρωτότυπα με χαρακτήρες κανονικού μεγέθους.
- **Fine**: Πρωτότυπα που περιέχουν μικρούς χαρακτήρες ή λεπτές γραμμές ή πρωτότυπα που έχουν εκτυπωθεί σε εκτυπωτή κουκκίδας.
- **Super Fine**: Πρωτότυπα που περιέχουν εξαιρετικά πολλές λεπτομέρειες. Η λειτουργία **Super Fine** ενεργοποιείται μόνο αν το μηχάνημα με το οποίο επικοινωνείτε υποστηρίζει και την Πολύ υψηλή ανάλυση.

- Όταν πραγματοποιείτε μετάδοση από τη μνήμη, η λειτουργία **Super Fine** δεν είναι διαθέσιμη. Η ρύθμιση ανάλυσης αλλάζει αυτόματα σε **Fine**.
- Όταν το μηχάνημά σας είναι ρυθμισμένο στην ανάλυση **Super Fine** ενώ η συσκευή φαξ με την οποία επικοινωνείτε δεν υποστηρίζει την ανάλυση **Super Fine**, το μηχάνημα πραγματοποιεί τη μετάδοση χρησιμοποιώντας την υψηλότερη δυνατή ανάλυση που υποστηρίζεται από την άλλη συσκευή φαξ.

3 Πατήστε το κουμπί (**Stop** ή **Stop/Clear**) ή το εικονίδιο ( ) για να επιστρέψετε στην κατάσταση ετοιμότητας.

Darkness

Μπορείτε να επιλέξετε το βαθμό σκουρότητας του πρωτότυπου εγγράφου.

Η ρύθμιση για το σκούρο εφαρμόζεται στην τρέχουσα εργασία φαξ. Για να αλλάξετε την προεπιλεγμένη ρύθμιση (βλέπε “Φαξ” στη σελίδα 262).

1 Επιλέξτε (φαξ) > (**Menu**) > **Fax Feature** > **Darkness** στον πίνακα ελέγχου.

Ή

Για το μοντέλο με οθόνη αφής, επιλέξτε (**Fax**) > (Ρυθμίσεις επιλογών) > **Darkness** στην οθόνη αφής.

2 Επιλέξτε το επίπεδο σκουρότητας που θέλετε.

Για το μοντέλο με οθόνη αφής, κάντε την επιλογή που θέλετε με τα βέλη. Πατήστε (επιστροφή) για να επιστρέψετε στην προηγούμενη οθόνη.

3 Πατήστε το κουμπί (**Stop** ή **Stop/Clear**) ή το εικονίδιο ( ) για να επιστρέψετε στην κατάσταση ετοιμότητας.

Χρήση συσκευής μνήμης USB

Σε αυτό το κεφάλαιο επεξηγείται ο τρόπος χρήσης μιας συσκευής μνήμης USB με το μηχάνημά σας.

Αυτή η διάταξη μνήμης USB υποστηρίζεται στο M387x/ M407x series (βλ. “Διάφορες λειτουργίες” στη σελίδα 10).

Πληροφορίες για τη μνήμη USB

Οι συσκευές μνήμης USB διατίθενται με διάφορες χωρητικότητες, προσφέροντας περισσότερο χώρο για αποθήκευση εγγράφων, παρουσιάσεων, μουσικής και βίντεο που έχουν ληφθεί, φωτογραφιών υψηλής ανάλυσης ή οποιωνδήποτε άλλων αρχείων θέλετε να αποθηκεύσετε ή να μετακινήσετε.

Χρησιμοποιώντας μια συσκευή μνήμης USB έχετε τις ακόλουθες δυνατότητες στο μηχάνημά σας.

- Να σαρώσετε έγγραφα και να τα αποθηκεύσετε σε συσκευή μνήμης USB
- Να εκτυπώσετε δεδομένα που έχουν αποθηκευτεί σε συσκευή μνήμης USB
- Να επαναφέρετε τα αρχεία των αντιγράφων ασφαλείας στη μνήμη του μηχανήματος
- Να διαμορφώσετε τη συσκευή μνήμης USB
- Να ελέγξετε το διαθέσιμο χώρο στη μνήμη

Σύνδεση συσκευής μνήμης USB

Η θύρα μνήμης USB στο μπροστινό μέρος του μηχανήματός σας έχει σχεδιαστεί για συσκευές μνήμης USB V1.1 και USB V2.0. Το μηχάνημά σας υποστηρίζει συσκευές μνήμης USB με FAT16/FAT32 και μέγεθος τομέα 512 byte.

Ρωτήστε για το σύστημα αρχείων της συσκευής μνήμης USB που διαθέτετε στο κατάστημα που την αγοράσατε.

Πρέπει να χρησιμοποιήσετε μόνο κάποια εξουσιοδοτημένη συσκευή μνήμης USB με βύσμα σύνδεσης τύπου A.

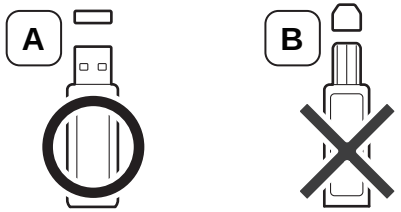

Χρησιμοποιήστε μόνο συσκευή μνήμης USB με μεταλλική θωράκιση.

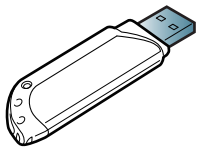

Χρησιμοποιήστε μόνο μια συσκευή μνήμης USB που έχει λάβει πιστοποίηση συμβατότητας. Διαφορετικά, το μηχάνημα ίσως να μην την αναγνωρίσει.

Χρήση συσκευής μνήμης USB

- Μην αποσυνδέσετε τη συσκευή μνήμης USB ενόσω το μηχάνημα βρίσκεται σε λειτουργία ή σε φάση εγγραφής ή ανάγνωσης από τη μνήμη USB. Η εγγύηση του μηχανήματος δεν καλύπτει ζημιές που προκλήθηκαν από εσφαλμένο χειρισμό του χρήστη.
- Αν η συσκευή μνήμης USB διαθέτει συγκεκριμένες λειτουργίες, όπως ρυθμίσεις ασφάλειας και ρυθμίσεις κωδικού πρόσβασης, το μηχάνημά σας ενδέχεται να μην τις ανιχνεύσει αυτόματα. Για λεπτομέρειες σχετικά με αυτές τις λειτουργίες, ανατρέξτε στον οδηγό χρήσης της συσκευής μνήμης USB.

Σάρωση σε μια συσκευή μνήμης USB

- Η πρόσβαση στα μενού μπορεί να διαφέρει ανάλογα με το μοντέλο (βλ. “Επισκόπηση μενού” στη σελίδα 37 ή “Επισκόπηση του πίνακα ελέγχου” στη σελίδα 25).
- Μπορεί να χρειαστεί να πατήσετε **OK** για να περιηγηθείτε στα μενού χαμηλού επιπέδου σε ορισμένα μοντέλα.

Μπορείτε να σαρώσετε κάποιο έγγραφο και να αποθηκεύσετε τη σαρωμένη εικόνα στη συσκευή μνήμης USB.

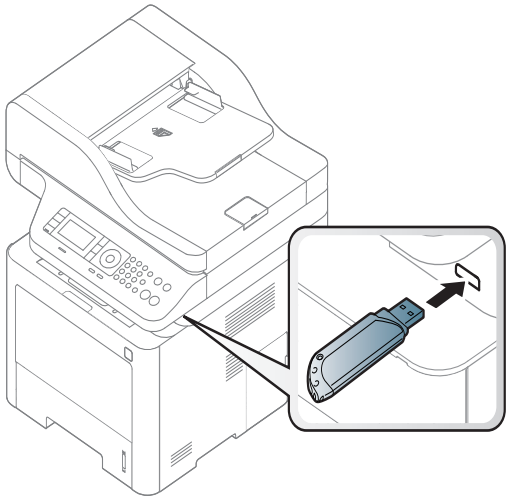

Σάρωση

1 Εισαγάγετε τη συσκευή μνήμης USB στη θύρα μνήμης USB του μηχανήματός σας.

2 Τοποθετήστε ένα έγγραφο με την όψη προς τα κάτω στη γυάλινη επιφάνεια εγγράφων ή τοποθετήστε τα έγγραφα με την όψη προς τα πάνω στον τροφοδότη εγγράφων (βλέπε “Τοποθέτηση πρωτοτύπων” στη σελίδα 67).

3 Επιλέξτε (σάρωση) > **Scan to USB** > **OK** στον πίνακα ελέγχου.

Ή

Για το μοντέλο με οθόνη αφής, επιλέξτε (**Scan**) > **USB** > **Next** > **Start** στην οθόνη αφής.

Το μηχάνημα ξεκινά τη σάρωση.

4 Μετά την ολοκλήρωση της σάρωσης, μπορείτε να αποσυνδέσετε τη συσκευή μνήμης USB από το μηχάνημα.

Προσαρμογή σάρωσης σε USB

Μπορείτε να καθορίσετε το μέγεθος της εικόνας, τη μορφή του αρχείου ή τη λειτουργία έγχρωμης εκτύπωσης για κάθε εργασία σάρωσης σε USB.

1 Επιλέξτε (σάρωση) > (**Menu**) > **Scan Feature** > **USB Feature** στον πίνακα ελέγχου.

Ή

Για το μοντέλο με οθόνη αφής, επιλέξτε (**Direct USB**) > **Scan to USB** > (Ρυθμίσεις επιλογών) στην οθόνη αφής.

2 Επιλέξτε τη ρύθμιση που θέλετε.

Για το μοντέλο με οθόνη αφής, κάντε την επιλογή που θέλετε με τα βέλη.

Ορισμένες δυνατότητες ίσως να μην είναι διαθέσιμες ανάλογα με το μοντέλο.

- **Original Size:** Ρυθμίζει το μέγεθος της εικόνας.
- **Original Type:** Καθορίζει τον τύπο του πρωτότυπου εγγράφου.
- **Resolution:** Ρυθμίζει την ανάλυση της εικόνας.
- **Color Mode:** Ρυθμίζει τη λειτουργία έγχρωμης εκτύπωσης. Αν επιλέξετε **Mono** σε αυτήν την επιλογή, δεν μπορείτε να επιλέξετε JPEG στην επιλογή **File Format**.
- **File Format:** Καθορίζει τη μορφή του αρχείου, στην οποία θα αποθηκευτεί η εικόνα. Αν επιλέξετε **TIFF** ή **PDF**, μπορείτε να σαρώσετε πολλές σελίδες. Αν επιλέξετε **JPEG** σε αυτήν την επιλογή, δεν μπορείτε να επιλέξετε **Mono** στην επιλογή **Color Mode**.
- **Duplex:** Ρυθμίζει την λειτουργία διπλής όψης.
- **Darkness:** Ρυθμίζει το επίπεδο φωτεινότητας για τη σάρωση ενός πρωτοτύπου.

3 Επιλέξτε την κατάσταση που θέλετε και πατήστε **OK**.

Για το μοντέλο με οθόνη αφής, πατήστε (επιστροφή) για να επιστρέψετε στην προηγούμενη οθόνη. Μεταβείτε στο βήμα 5.

4 Επαναλάβετε τα βήματα 2 και 3 για να καθορίσετε άλλες επιλογές ρύθμισης.

Χρήση συσκευής μνήμης USB

5 Πατήστε το κουμπί (**Stop** ή **Stop/Clear**) ή το εικονίδιο ( ) για να επιστρέψετε στην κατάσταση ετοιμότητας.

Εκτύπωση από συσκευή μνήμης USB

Μπορείτε να εκτυπώσετε απευθείας αρχεία που είναι αποθηκευμένα σε μια συσκευή μνήμης USB.

Τύποι αρχείων που υποστηρίζουν την επιλογή απευθείας εκτύπωσης.

- PRN: Μόνο τα αρχεία που δημιουργήθηκαν από το πρόγραμμα οδήγησης που παρέχεται με το μηχάνημά σας είναι συμβατά.

Αν εκτυπώσετε αρχεία PRN που δημιουργήθηκαν από άλλο μηχάνημα, η εκτύπωση θα είναι διαφορετική.

- TIFF: TIFF 6.0 Baseline
- JPEG: JPEG Baseline
- PDF: PDF 1.7 ή παλαιότερη έκδοση.

Για να εκτυπώσετε κάποιο έγγραφο από μια συσκευή μνήμης USB

1 Εισαγάγετε τη συσκευή μνήμης USB στη θύρα μνήμης USB στο μηχάνημά σας και μετά πατήστε **Direct USB** > **USB Print** στον πίνακα ελέγχου.

Ή

Για το μοντέλο με οθόνη αφής, επιλέξτε **(Direct USB)** > **Print From** > **Next** στην οθόνη αφής.

2 Επιλέξτε το φάκελο ή το αρχείο που θέλετε και πατήστε **OK**. Αν υπάρχει ένα [+] ή [D] μπροστά από το όνομα κάποιου φακέλου, υπάρχουν ένα ή περισσότερα αρχεία ή φάκελοι στον επιλεγμένο φάκελο.

Για το μοντέλο με οθόνη αφής, επιλέξτε το φάκελο ή το αρχείο που θέλετε.

3 Επιλέξτε τον αριθμό αντιγράφων που θα εκτυπωθούν ή πληκτρολογήστε έναν αριθμό.

4 Πατήστε **OK**, **Start** ήr **Print**για να ξεκινήσετε την εκτύπωση του επιλεγμένου αρχείου. Αφού εκτυπώσετε το αρχείο, η οθόνη ρωτάει αν θέλετε να εκτυπώσετε άλλη εργασία.

Για το μοντέλο με οθόνη αφής, πατήστε **Print** στην οθόνη αφής. Μεταβείτε στο βήμα 6.

5 Πατήστε **OK** όταν εμφανιστεί η ένδειξη **Yes** για να εκτυπώσετε άλλη εργασία και επαναλάβετε τη διαδικασία από το βήμα 2.

Διαφορετικά, πατήστε τα βέλη για να επιλέξετε **No** και πατήστε **OK**.

6 Πατήστε το κουμπί (**Stop** ή **Stop/Clear**) ή το εικονίδιο ( ) για να επιστρέψετε στην κατάσταση ετοιμότητας.

Δημιουργία αντιγράφου ασφαλείας δεδομένων

Τα δεδομένα στη μνήμη του μηχανήματος μπορεί να διαγραφούν κατά λάθος εξαιτίας κάποιας διακοπής ρεύματος ή αποτυχίας αποθήκευσης. Η δημιουργία αντιγράφων ασφαλείας σας βοηθά να προστατέψετε τις ρυθμίσεις συστήματος, αποθηκεύοντάς τες ως αρχεία αντιγράφων ασφαλείας σε συσκευή μνήμης USB.

Δημιουργία αντιγράφων ασφαλείας δεδομένων

1 Εισαγάγετε τη συσκευή μνήμης USB στη θύρα μνήμης USB του μηχανήματός σας.

2 Επιλέξτε (**Menu**) > **System Setup** > **Machine Setup** > **Export Setting** στον πίνακα ελέγχου.

Ή

Για το μοντέλο με οθόνη αφής, επιλέξτε **(Setup)** > **Machine Setup** > **Next** > **Initial Setup** > **Export Setting** στην οθόνη αφής.

3 Επιλέξτε **Setup Data** ή **Address Book**.

4 Επιλέξτε το αρχείο για το οποίο θέλετε να δημιουργήσετε αντίγραφο ασφαλείας.

5 Πατήστε **OK** ή **Yes** όταν εμφανιστεί το παράθυρο επιβεβαίωσης.

6 Πατήστε το κουμπί (**Stop** ή **Stop/Clear**) ή το εικονίδιο ( ) για να επιστρέψετε στην κατάσταση ετοιμότητας.

Επαναφορά δεδομένων

1 Εισαγάγετε τη συσκευή μνήμης USB, στην οποία έχουν αποθηκευτεί τα δεδομένα αντιγράφου ασφαλείας, στη θύρα μνήμης USB.

2 Επιλέξτε (**Menu**) > **System Setup** > **Machine Setup** > **Import Setting** στον πίνακα ελέγχου.

Ή

Για το μοντέλο με οθόνη αφής, επιλέξτε **(Setup)**> **Machine Setup** > **Next** > **Initial Setup** > **Import Setting** στην οθόνη αφής.

3 Επιλέξτε **Setup Data**, **Address Book**.

4 Επιλέξτε το αρχείο το οποίο θέλετε να επαναφέρετε.

5 Πατήστε **OK** ή **Yes** όταν εμφανιστεί το παράθυρο επιβεβαίωσης.

Χρήση συσκευής μνήμης USB

6 Πατήστε το κουμπί (**Stop** ή **Stop/Clear**) ή το εικονίδιο ( ) για να επιστρέψετε στην κατάσταση ετοιμότητας.

Διαχείριση μνήμης USB

Μπορείτε να διαγράψετε τα αρχεία εικόνας, που είναι αποθηκευμένα σε μια συσκευή μνήμης USB, ένα προς ένα ή όλα μαζί διαμορφώνοντας εκ νέου τη συσκευή.

Αν υπάρχει ένα [+] ή [D] μπροστά από το όνομα κάποιου φακέλου, υπάρχουν ένα ή περισσότερα αρχεία ή φάκελοι στον επιλεγμένο φάκελο.

Μετά τη διαγραφή των αρχείων ή την εκ νέου διαμόρφωση της συσκευής μνήμης USB, η αποθήκευση των αρχείων δεν είναι δυνατή. Για το λόγο αυτόν, επιβεβαιώστε ότι δεν χρειάζεστε πλέον τα δεδομένα, προτού τα διαγράψετε.

Διαγραφή ενός αρχείου εικόνας

1 Εισαγάγετε τη συσκευή μνήμης USB στη θύρα μνήμης USB του μηχανήματός σας.

2 Πατήστε **Direct USB** > **File Manage** > **Delete** στον πίνακα ελέγχου.

Ή

Για το μοντέλο με οθόνη αφής, επιλέξτε **(Direct USB)** > **File Manage** > **Next** > επιλέξτε το φάκελο ή το αρχείο που θέλετε > (Ρυθμίσεις επιλογών) > **Delete** στην οθόνη αφής.

3 Πατήστε **OK** ή **Yes** όταν εμφανιστεί το παράθυρο επιβεβαίωσης.

4 Πατήστε το κουμπί (**Stop** ή **Stop/Clear**) ή το εικονίδιο ( ) για να επιστρέψετε στην κατάσταση ετοιμότητας.

Χρήση συσκευής μνήμης USB

Διαμόρφωση μιας συσκευής μνήμης USB

1 Εισαγάγετε τη συσκευή μνήμης USB στη θύρα μνήμης USB του μηχανήματός σας.

2 Επιλέξτε **Direct USB** > **File Manage** > **Format** στον πίνακα ελέγχου.

Ή

Για το μοντέλο με οθόνη αφής, επιλέξτε **(Direct USB)** > **File Manage** > **Next** > επιλέξτε το φάκελο ή το αρχείο που θέλετε > (Ρυθμίσεις επιλογών) > **Format** στην οθόνη αφής.

3 Πατήστε **OK** ή **Yes** όταν εμφανιστεί το παράθυρο επιβεβαίωσης.

4 Πατήστε το κουμπί (**Stop** ή **Stop/Clear**) ή το εικονίδιο ( ) για να επιστρέψετε στην κατάσταση ετοιμότητας.

Προβολή της κατάστασης της μνήμης USB

Μπορείτε να ελέγξετε το ποσοστό του χώρου μνήμης που είναι διαθέσιμος για σάρωση και αποθήκευση εγγράφων.

1 Εισαγάγετε τη συσκευή μνήμης USB στη θύρα μνήμης USB του μηχανήματός σας.

2 Επιλέξτε **Direct USB** > **File Manage** > **Check Space** στον πίνακα ελέγχου.

Ή

Για το μοντέλο με οθόνη αφής, επιλέξτε **(Direct USB)** >**Show Space** > **Next** στην οθόνη αφής.

3 Ο διαθέσιμος χώρος μνήμης εμφανίζεται στην οθόνη.

4 Πατήστε το κουμπί (**Stop** ή **Stop/Clear**) ή το εικονίδιο ( ) για να επιστρέψετε στην κατάσταση ετοιμότητας.



3. Συντήρηση

Σε αυτό το κεφάλαιο δίνονται πληροφορίες για την αγορά αναλωσίμων, προαιρετικών εξαρτημάτων και ανταλλακτικών που διατίθενται για το μηχάνημά σας.

- Παραγγελία αναλωσίμων και αξεσουάρ 102
- Διαθέσιμα αναλώσιμα 103
- Διαθέσιμα προαιρετικά εξαρτήματα 104
- Αποθηκευση της κασετας τονερ 105
- Ανακατανομή τόνερ 107
- Αντικατάσταση της κασέτας τόνερ 110
- Αντικατάσταση της μονάδας απεικόνισης 113
- Εγκατάσταση εξαρτημάτων 114
- Παρακολούθηση της διάρκειας ζωής αναλωσίμων 118
- Ρύθμιση της ειδοποίησης χαμηλής στάθμης τόνερ 119
- Καθαρισμός του μηχανήματος 120
- Συμβουλες μετακινησης και αποθηκευσης του μηχανηματος 127

Παραγγελία αναλωσίμων και αξεσουάρ

Τα διαθέσιμα προαιρετικά εξαρτήματα μπορεί να διαφέρουν από χώρα σε χώρα. Επικοινωνήστε με τους αντιπροσώπους πωλήσεων για να λάβετε τη λίστα διαθέσιμων αναλωσίμων και ανταλλακτικών.

- Βλέπε “Διαθέσιμα αναλώσιμα” στη σελίδα 103.
- Βλέπε “Διαθέσιμα προαιρετικά εξαρτήματα” στη σελίδα 104.

Για να παραγγείλετε αναλώσιμα, προαιρετικά εξαρτήματα και ανταλλακτικά εγκεκριμένα από τη Samsung, επικοινωνήστε με τον αντιπρόσωπο της Samsung ή το κατάστημα από όπου αγοράσατε το μηχάνημα. Μπορείτε επίσης να επισκεφτείτε τη διεύθυνση **www.samsung.com/supplies** και να επιλέξετε τη χώρα/περιοχή σας για να λάβετε τα στοιχεία επικοινωνίας του σέρβις.

Διαθέσιμα αναλώσιμα

Όταν τα αναλώσιμα φτάσουν στο τέλος του κύκλου ζωής τους, μπορείτε να παραγγείλετε τους παρακάτω τύπους αναλωσίμων για το μηχάνημά σας:

Τύπος	Απόδοση (κατά μέσο όρο)[a]	Όνομα εξαρτήματος
Κασέτα τόνερ	Περίπου 3.000 σελίδες	• **M3370/ M3870/ M4070/ M4072 series:** MLT-D203S • **M3375/ M3875/ M4075 series:** MLT-D204S
	Περίπου 5.000 σελίδες	• **M3370/ M3870/ M4070/ M4072 series:** MLT-D203L • **M3375/ M3875/ M4075 series:** MLT-D204L
	Περίπου 10.000 σελίδες	• **M3870/ M4070/ M4072 series:** MLT-D203E • **M3875/ M4075 series:** MLT-D204E
	Περίπου 15.000 σελίδες	• **M4070/ M4072 series:** MLT-D203U • **M4075 series:** MLT-D204U
Μονάδα απεικόνισης	Περίπου 30.000 σελίδες (Βασίζεται σε 3 σελίδες μέσου μεγέθους letter/A4 για εργασία εκτύπωσης)	• **M3375/ M3875/ M4075 series:** MLT-R204

a. Δηλωθείσα τιμή απόδοσης σύμφωνα με το πρότυπο ISO/IEC 19752. Ο αριθμός των σελίδων μπορεί να επηρεαστεί από το περιβάλλον λειτουργίας, το διάστημα εκτύπωσης, τα γραφικά, τον τύπο και το μέγεθος του μέσου εκτύπωσης.

Ανάλογα με τις επιλογές, το ποσοστό κάλυψης της εικόνας και την κατάσταση εργασίας που χρησιμοποιείται, η διάρκεια ζωής της κασέτας τόνερ μπορεί να διαφέρει.

Όταν αγοράζετε καινούργιες κασέτες τόνερ ή άλλα αναλώσιμα, πρέπει να τα αγοράζετε στην ίδια χώρα από την οποία αγοράσατε το μηχάνημα. Διαφορετικά, οι καινούργιες κασέτες τόνερ ή άλλα αναλώσιμα δεν θα είναι συμβατά με το μηχάνημά σας εξαιτίας της διαφορετικής διαμόρφωσης των κασετών τόνερ ή των αναλωσίμων ανάλογα με τις συνθήκες της συγκεκριμένης χώρας.

Η Samsung δεν συνιστά τη χρήση μη γνήσιας κασέτας τόνερ Samsung π.χ. επαναγομωμένης ή ανακατασκευασμένης κασέτας τόνερ. Η Samsung δεν μπορεί να εγγυηθεί την ποιότητα κασετών τόνερ που δεν είναι γνήσια προϊόντα της Samsung. Αν απαιτηθεί σέρβις ή επιδιόρθωση εξαιτίας της χρήσης μη γνήσιων κασετών τόνερ Samsung, οι εργασίες δεν καλύπτονται από την εγγύηση για το μηχάνημα.

Διαθέσιμα προαιρετικά εξαρτήματα

Μπορείτε να αγοράσετε και να τοποθετήσετε προαιρετικά εξαρτήματα για να αυξήσετε την απόδοση και τη χωρητικότητα του μηχανήματος.

Ορισμένες λειτουργίες και προαιρετικά εξαρτήματα ενδέχεται να μην είναι διαθέσιμα, ανάλογα με τα μοντέλα ή τις χώρες (βλ. “Λειτουργίες κατά μοντέλα” στη σελίδα 8).

Προαιρετικό εξάρτημα	Λειτουργία	Όνομα εξαρτήματος
Μονάδα μνήμης	Επεκτείνει τη χωρητικότητα της μνήμης του μηχανήματός σας.	ML-MEM370 : 512 MB
Προαιρετικός δίσκος	Αν αντιμετωπίζετε προβλήματα τροφοδοσίας χαρτιού συχνά, μπορείτε να προσθέσετε και άλλο δίσκο 520[a].	• **M3370/ M3870/ M4070/ M4072 series:** SL-SCF3800 • **M3375/ M3875/ M4075 series:** SL-SCF3805
Παράλληλη σύνδεση IEEE 1284B[b]	Σας επιτρέπει να χρησιμοποιήσετε διάφορες διασυνδέσεις. • Κατά την εγκατάσταση του προγράμματος οδήγησης εκτυπωτή με παράλληλη σύνδεση IEEE1284B, ίσως να μην εντοπιστεί το μηχάνημα και, μετά την εγκατάσταση του προγράμματος οδήγησης εκτυπωτή, να είναι διαθέσιμες μόνο δυνατότητες βασικής εκτύπωσης. • Εάν θέλετε να ελέγξετε την κατάσταση του μηχανήματος ή να αλλάξετε τις ρυθμίσεις, συνδέστε το μηχάνημα σε υπολογιστή με καλώδιο USB ή μέσω δικτύου. • Εάν χρησιμοποιείτε την παράλληλη σύνδεση IEEE 1284B, δεν μπορείτε να χρησιμοποιήσετε το καλώδιο USB.	• ML-PAR100

a. Απλό χαρτί 80 g/m^2.
b. Για να χρησιμοποιήσετε τον προαιρετικό παράλληλο ακροδέκτη IEEE 1284B, συνδέστε το στη θύρα USB και στη θύρα εξόδου 5V.

Αποθηκευση της κασετας τονερ

Οι κασέτες τόνερ περιέχουν στοιχεία που είναι ευαίσθητα στο φως, τη θερμοκρασία και την υγρασία. Η Samsung συνιστά στους χρήστες να τηρούν τις συστάσεις, ώστε να διασφαλιστεί η βέλτιστη απόδοση, η καλύτερη δυνατή ποιότητα και η διάρκεια ζωής της νέας κασέτας τόνερ Samsung.

Αποθηκεύστε την κασέτα στο ίδιο περιβάλλον που θα χρησιμοποιηθεί ο εκτυπωτής. Θα πρέπει να βρίσκεται σε ελεγχόμενες συνθήκες θερμοκρασίας και υγρασίας. Η κασέτα τόνερ πρέπει να παραμείνει στην αρχική, μη ανοιγμένη συσκευασία μέχρι την τοποθέτηση. Αν δεν είναι διαθέσιμη η αρχική συσκευασία, καλύψτε το πάνω άνοιγμα της κασέτας με χαρτί και φυλάξτε την σε σκοτεινό ντουλάπι.

Αν ανοίξετε τη συσκευασία της κασέτας πριν από τη χρήση, η ωφέλιμη και λειτουργική ζωή της θα μειωθεί σημαντικά. Μην την αποθηκεύετε στο δάπεδο. Αν η κασέτα τόνερ έχει αφαιρεθεί από τον εκτυπωτή, αποθηκεύστε την σωστά σύμφωνα με τις ακόλουθες οδηγίες:

- Αποθηκεύστε την κασέτα μέσα σε σακούλα προστασίας της αρχικής συσκευασίας.
- Αποθηκεύστε σε επίπεδη θέση (και όχι στην άκρη) με την ίδια πλευρά προς τα επάνω, όπως ακριβώς και όταν τοποθετείται στο μηχάνημα.
- Να μην αποθηκεύετε τα αναλώσιμα σε οποιεσδήποτε από τις ακόλουθες συνθήκες:
  - Θερμοκρασία άνω των 40 °C.
  - Υγρασία κάτω του 20% ή μεγαλύτερη του 80%.
  - Περιβάλλον με ακραίες μεταβολές της υγρασίας ή της θερμοκρασίας.
  - Άμεσο ηλιακό φως ή φως δωματίου.
  - Σκονισμένους χώρους.
  - Όχημα για μεγάλο χρονικό διάστημα.
  - Περιβάλλον όπου υπάρχουν διαβρωτικά αέρια.
  - Περιβάλλον με αέρα που περιέχει αλάτι.

Οδηγίες χειρισμού

- Μην αγγίζετε την επιφάνεια του φωτοαγώγιμου τυμπάνου μέσα στην κασέτα.
- Μην εκθέτετε την κασέτα σε άσκοπους κραδασμούς ή χτυπήματα.
- Μην περιστρέφετε ποτέ το τύμπανο με το χέρι, ειδικά με την αντίστροφη φορά. Μπορεί να προκληθεί εσωτερική ζημιά και να χυθεί τόνερ.

Χρήση κασέτας τόνερ

Η Samsung Electronics δεν συνιστά ούτε εγκρίνει τη χρήση κασετών τόνερ που δεν είναι μάρκας Samsung στον εκτυπωτή σας, συμπεριλαμβανομένων των κασετών απομίμησης, κασετών με την επωνυμία καταστήματος, αναπληρωμένων ή ανακατασκευασμένων κασετών.

Αποθηκευση της κασετας τονερ

Η εγγύηση του εκτυπωτή Samsung δεν καλύπτει τυχόν ζημία στο μηχάνημα που προκαλείται από τη χρήση αναγομωμένης, ανακατασκευασμένης κασέτας τόνερ ή κασέτας τόνερ άλλου κατασκευαστή.

Εκτιμώμενη διάρκεια ζωής κασέτας

Η εκτιμώμενη διάρκεια ζωής της κασέτας (η ζωή της απόδοσης της κασέτας τόνερ) εξαρτάται από την ποσότητα τόνερ που απαιτείται για τις εργασίες εκτύπωσης. Η πραγματική απόδοση εκτύπωσης ποικίλλει ανάλογα με την πυκνότητα εκτύπωσης των σελίδων στις οποίες εκτυπώνετε, το ποσοστό της περιοχής της εικόνας, το διάστημα εκτύπωσης, τον τύπο ή/και το μέγεθος του μέσου. Για παράδειγμα, αν εκτυπώνετε πολλά γραφικά, η κατανάλωση του τόνερ είναι υψηλότερη και ίσως χρειαστεί να αλλάζετε συχνότερα την κασέτα.

Ανακατανομή τόνερ

Όταν η κασέτα τόνερ πλησιάζει στο τέλος της διάρκειας ζωής της:

- Παρουσιάζονται λευκές λωρίδες ή αχνές εκτυπώσεις και/ή παραλλαγές πυκνότητας από πλευρά σε πλευρά.
- Το LED **Status** αναβοσβήνει με κόκκινο χρώμα. Μπορεί να εμφανιστεί ένα μήνυμα σχετικά με τον τόνερ που να αναφέρει ότι το επίπεδο τόνερ είναι χαμηλό.
- Το παράθυρο του προγράμματος Κατάσταση Εκτυπωτή Samsung εμφανίζεται στην οθόνη του υπολογιστή υποδεικνύοντας την κασέτα τόνερ με χαμηλή στάθμη (βλ. “Χρήση του Κατάσταση εκτυπωτή Samsung” στη σελίδα 374).

Εάν συμβεί κάτι τέτοιο, μπορείτε προσωρινά να βελτιώσετε την ποιότητα της εκτύπωσης ανακατανέμοντας το τόνερ που έχει απομείνει στην κασέτα. Ορισμένες φορές, ακόμα και μετά την ανακατανομή τόνερ, συνεχίζουν να εμφανίζονται λευκές λωρίδες ή οι εκτυπώσεις συνεχίζουν να είναι πολύ αχνές.

Οι εικόνες σε αυτόν τον οδηγό χρήσης ενδέχεται να διαφέρουν από το μηχάνημά σας, ανάλογα με το μοντέλο ή τις προαιρετικές επιλογές. Ελέγξτε τον τύπο του μηχανήματός σας (βλ. “Μπροστινή όψη” στη σελίδα 23).

- Για να μην προκληθεί ζημιά στην κασέτα τόνερ, μην την εκθέτετε στο φως παρά μόνο για μερικά λεπτά. Εάν χρειάζεται, καλύψτε τη με ένα κομμάτι χαρτιού.
- Μην αγγίζετε το πράσινο μέρος της κασέτας τόνερ. Χρησιμοποιήστε τη χειρολαβή της κασέτας για να αποφύγετε την επαφή με τη συγκεκριμένη περιοχή.
- Να μην χρησιμοποιείτε αιχμηρά αντικείμενα, όπως μαχαίρια ή ψαλίδια, για να ανοίξετε τη συσκευασία των κασετών γραφίτη. Μπορεί να χαράξουν το τύμπανο της κασέτας.
- Εάν πέσει τόνερ στα ρούχα σας, σκουπίστε το με ένα στεγνό πανί και πλύντε τα ρούχα με κρύο νερό. Με ζεστό νερό, ο γραφίτης στερεοποιείται στο ύφασμα.

Ανακατανομή τόνερ

M3370/ M3870/ M4070/ M4072 series

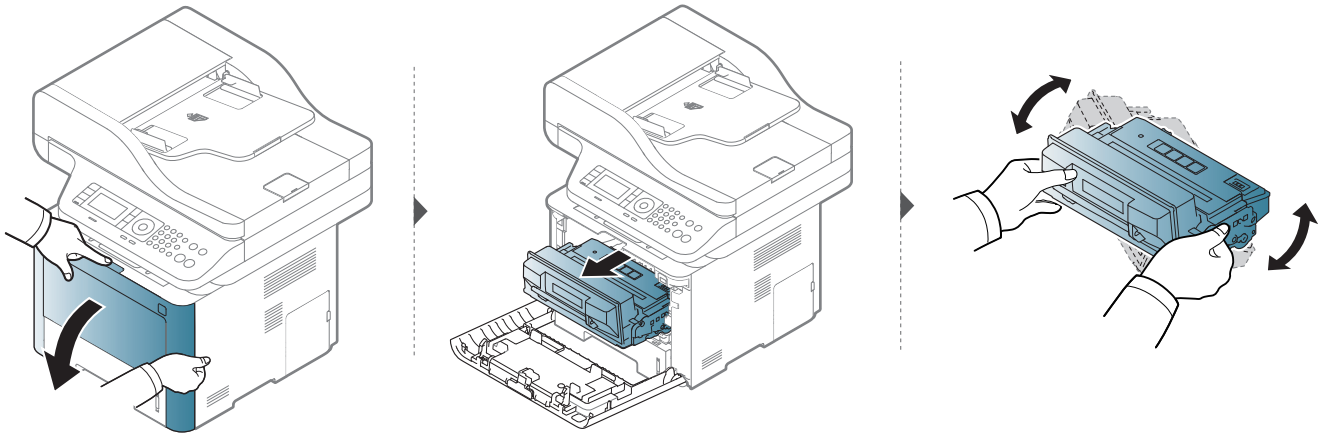

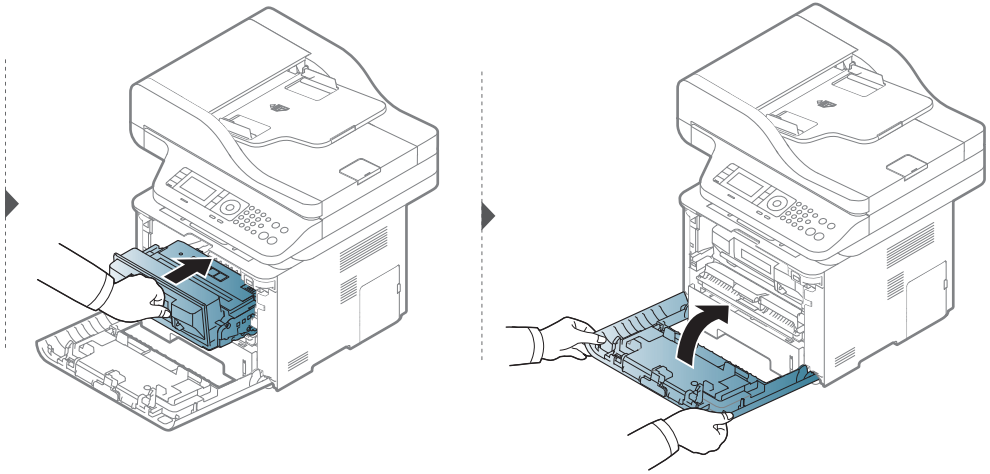

Ανακατανομή τόνερ

M3375/ M3875/ M4075 series

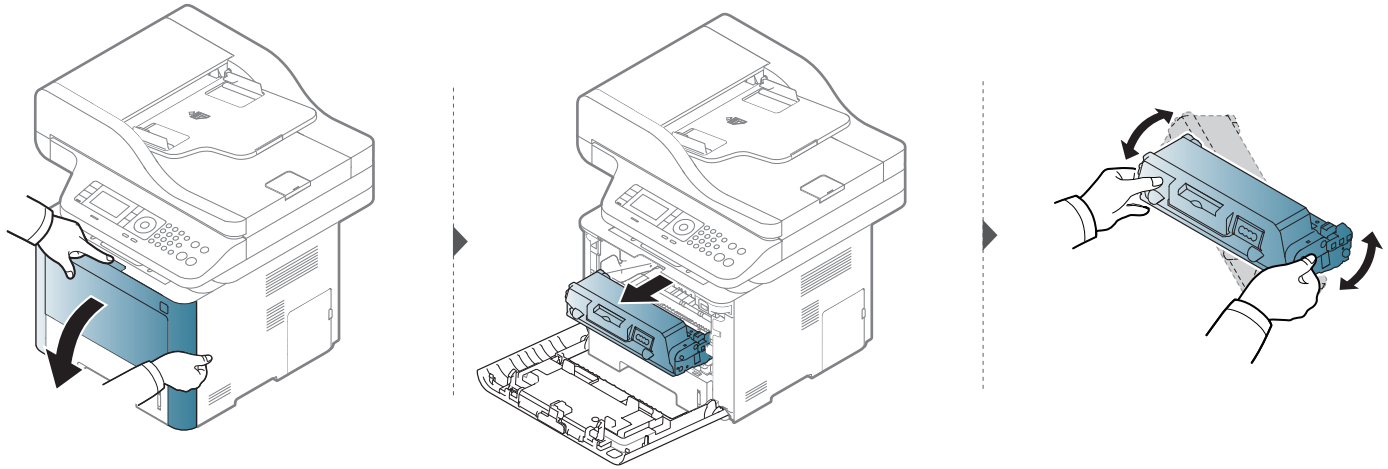

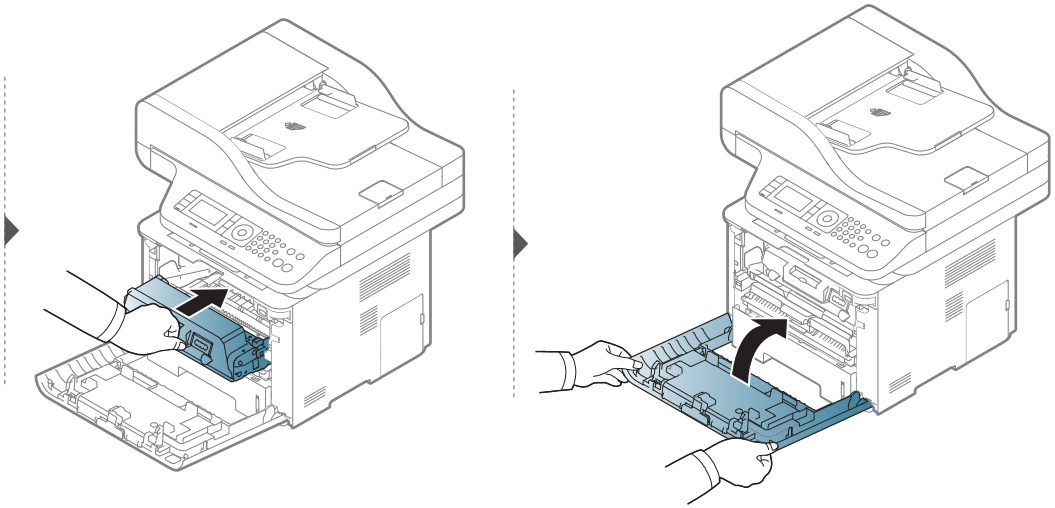

Αντικατάσταση της κασέτας τόνερ

Μια κασέτα τόνερ έχει σχεδόν συμπληρώσει την εκτιμώμενη διάρκεια ζωής της:

- Η ενδεικτική λυχνία και το μήνυμα σχετικά με το τόνερ στην οθόνη υποδεικνύουν πότε πρέπει να αντικατασταθεί η κασέτα τόνερ.
- Το παράθυρο του προγράμματος Κατάσταση Εκτυπωτή Samsung εμφανίζεται στην οθόνη του υπολογιστή υποδεικνύοντας την κασέτα έγχρωμου τόνερ που είναι άδεια (βλ. “Χρήση του Κατάσταση εκτυπωτή Samsung” στη σελίδα 374).

Ελέγξτε τον τύπο της κασέτας τόνερ για το μηχάνημά σας (βλ. “Διαθέσιμα αναλώσιμα” στη σελίδα 103).

- Ανακινήστε καλά την κασέτα τόνερ, θα αυξήσει την ποιότητα των αρχικών εκτυπώσεων.
- Οι εικόνες σε αυτόν τον οδηγό χρήσης ενδέχεται να διαφέρουν από το μηχάνημά σας, ανάλογα με το μοντέλο ή τις προαιρετικές επιλογές. Ελέγξτε τον τύπο του μηχανήματός σας (βλ. “Μπροστινή όψη” στη σελίδα 23).

- Για να μην προκληθεί ζημιά στην κασέτα τόνερ, μην την εκθέτετε στο φως παρά μόνο για μερικά λεπτά. Εάν χρειάζεται, καλύψτε τη με ένα κομμάτι χαρτιού.
- Μην αγγίζετε το πράσινο μέρος της κασέτας τόνερ. Χρησιμοποιήστε τη χειρολαβή της κασέτας για να αποφύγετε την επαφή με τη συγκεκριμένη περιοχή.
- Να μην χρησιμοποιείτε αιχμηρά αντικείμενα, όπως μαχαίρια ή ψαλίδια, για να ανοίξετε τη συσκευασία των κασετών γραφίτη. Μπορεί να χαράξουν το τύμπανο της κασέτας.
- Εάν πέσει τόνερ στα ρούχα σας, σκουπίστε το με ένα στεγνό πανί και πλύντε τα ρούχα με κρύο νερό. Με ζεστό νερό, ο γραφίτης στερεοποιείται στο ύφασμα.

Αντικατάσταση της κασέτας τόνερ

Κασέτα τόνερ

M3370/ M3870/ M4070/ M4072 series

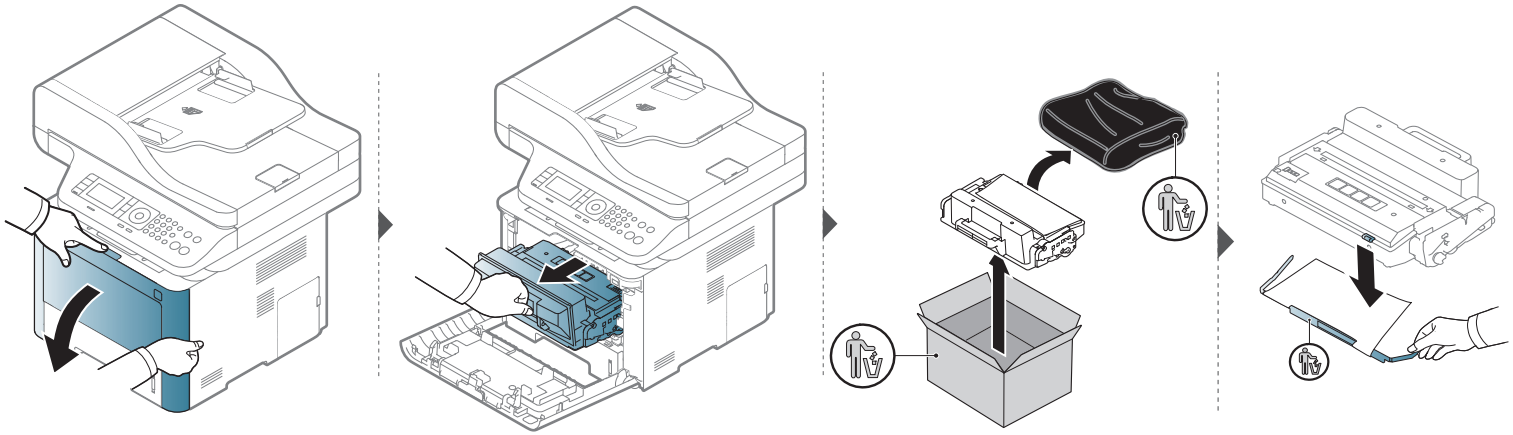

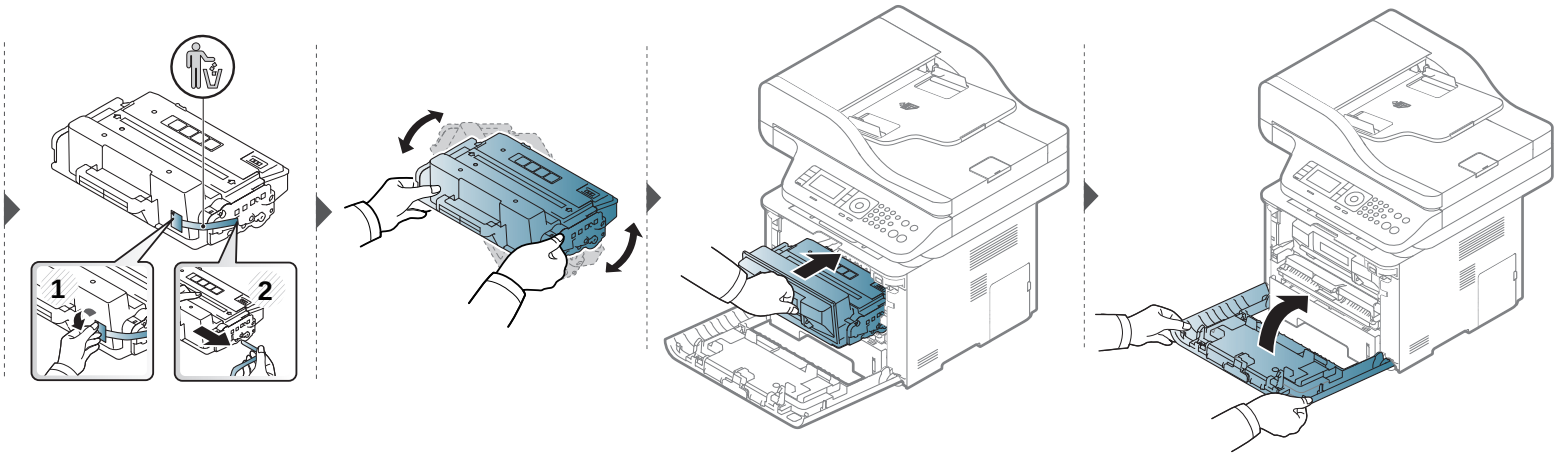

Αντικατάσταση της κασέτας τόνερ

M3375/ M3875/ M4075 series

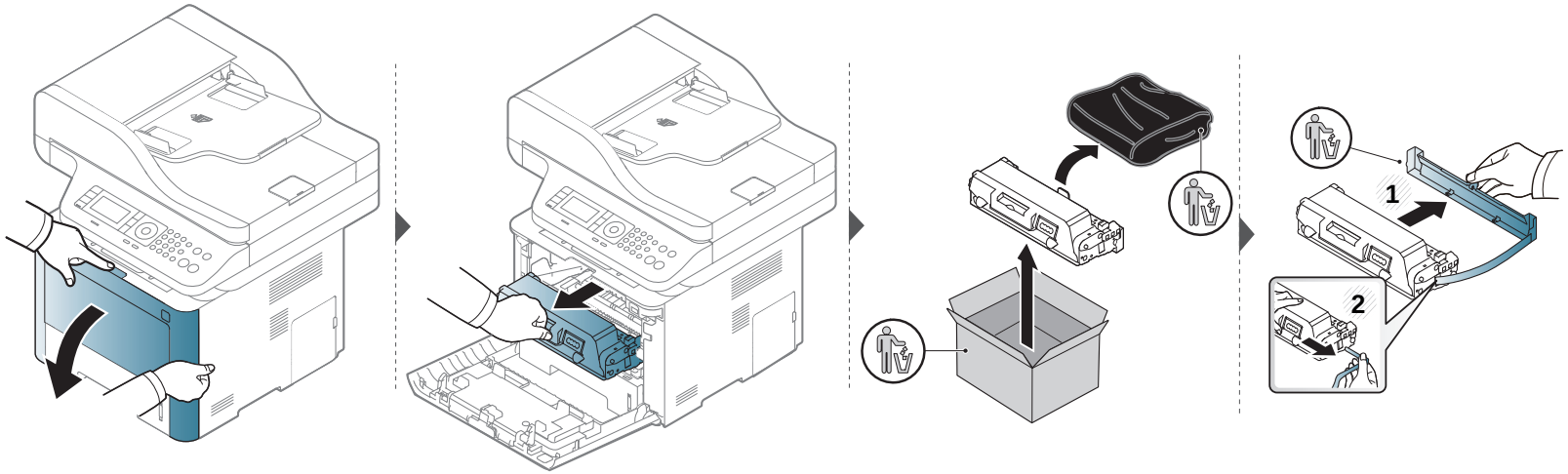

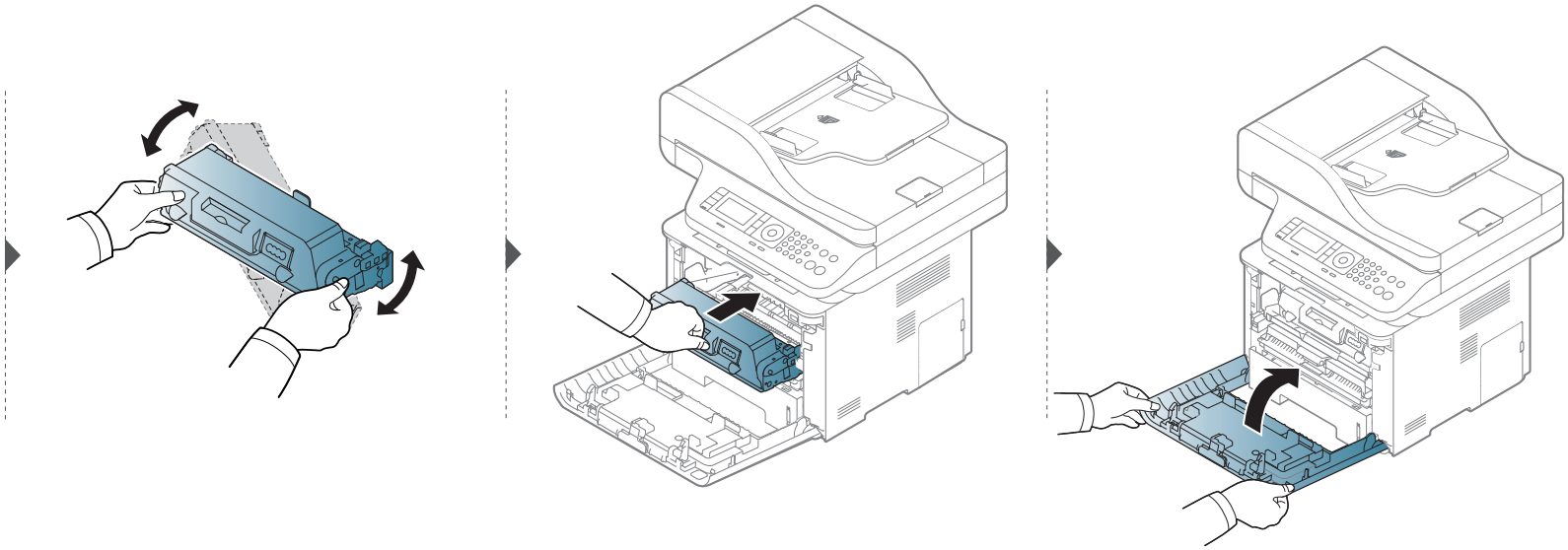

Αντικατάσταση της μονάδας απεικόνισης

Μονάδα απεικόνισης

M3375/ M3875/ M4075 series

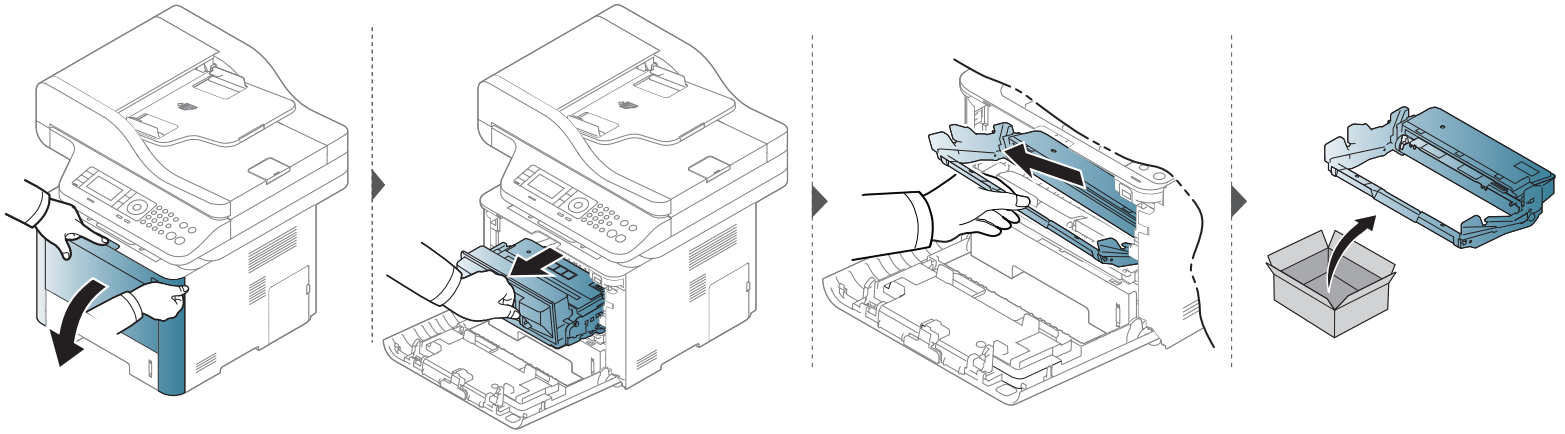

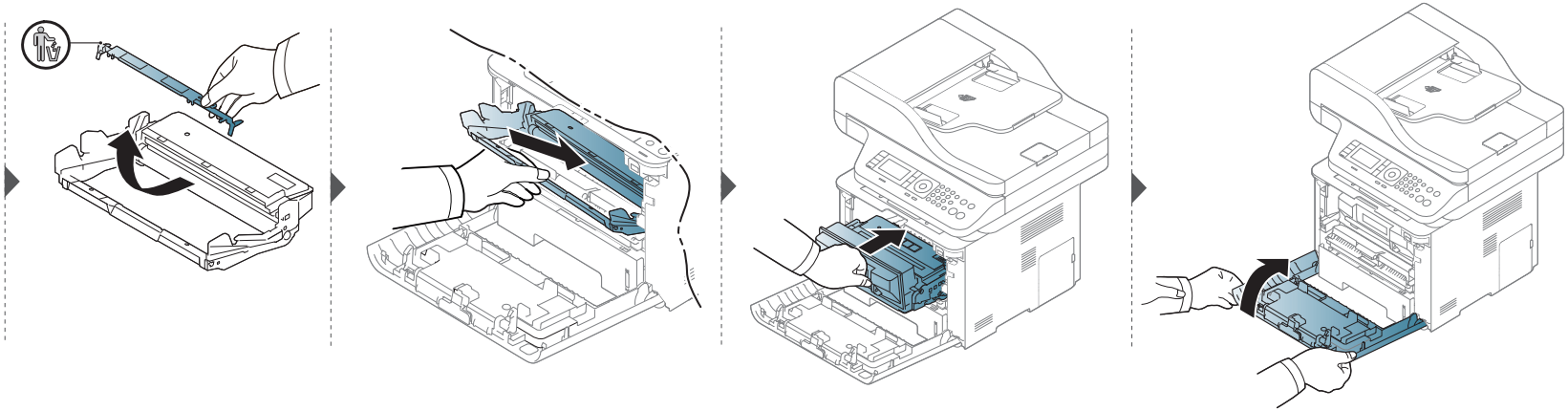

Εγκατάσταση εξαρτημάτων

Προφυλάξεις

- Αποσυνδέστε το καλώδιο τροφοδοσίας

  Μην αφαιρείτε ποτέ το κάλυμμα της πλακέτας ελέγχου όταν η τροφοδοσία ρεύματος είναι ενεργή.

  Για να αποφύγετε την πιθανότητα ηλεκτροπληξίας, αποσυνδέετε πάντα το καλώδιο τροφοδοσίας όταν εγκαθιστάτε ή αφαιρείτε ΟΠΟΙΟΔΗΠΟΤΕ εσωτερικό ή εξωτερικό εξάρτημα.

- Ηλεκτροστατική εκκένωση

  Η πλακέτα ελέγχου και τα εσωτερικά εξαρτήματα (κάρτα διασύνδεσης δικτύου ή στοιχείο μνήμης) είναι ευαίσθητα στο στατικό ηλεκτρισμό. Πριν εγκαταστήσετε ή αφαιρέσετε οποιοδήποτε εσωτερικό εξάρτημα, εκκενώστε το στατικό ηλεκτρισμό από το σώμα σας αγγίζοντας κάτι μεταλλικό, όπως τη μεταλλική πίσω πλάκα οποιασδήποτε συσκευής που είναι συνδεδεμένη σε γειωμένη πηγή τροφοδοσίας. Αν περπατήσετε πριν ολοκληρώσετε την εγκατάσταση, επαναλάβετε αυτή τη διαδικασία για να εκκενώσετε ξανά το στατικό ηλεκτρισμό.

Όταν εγκαθιστάτε εξαρτήματα, η μπαταρία στο εσωτερικό του μηχανήματος είναι ένα στοιχείο του σέρβις. Μην την αλλάξετε μόνος σας. Υπάρχει κίνδυνος έκρηξης αν η μπαταρία αντικατασταθεί με εσφαλμένο τύπο. Αποθέτετε τις χρησιμοποιημένες μπαταρίες σύμφωνα με τις οδηγίες.

Ρύθμιση Επιλογές συσκευής

Όταν εγκαθιστάτε τις προαιρετικές συσκευές όπως προαιρετικό δίσκο, μνήμη, κλπ., αυτό το μηχάνημα ανιχνεύει αυτόματα και ρυθμίζει τις προαιρετικές συσκευές. Αν δεν μπορείτε να χρησιμοποιήσετε τις προαιρετικές συσκευές που εγκαταστήσατε, πρέπει να ρυθμίσετε τις προαιρετικές συσκευές στο **Επιλογές συσκευής**.

1. Κάντε κλικ στο μενού Έναρξη των Windows.
   - Για Windows 8, από την επιλογή **Charms(Σύμβολα)**, επιλέξτε **Αναζήτηση** > **Ρυθμίσεις**.
2. Στα Windows XP/2003 επιλέξτε **Εκτυπωτές και Φαξ**.
   - Στα Windows 2008/Vista, επιλέξτε **Πίνακας Ελέγχου** > **Υλικό και Ήχος** > **Εκτυπωτές**.
   - Στα Windows 7, επιλέξτε **Πίνακας Ελέγχου** > **Υλικό και Ήχος** > **Συσκευές και εκτυπωτές**.
   - Για τα Windows 8, κάντε αναζήτηση για **Συσκευές και εκτυπωτές**.
   - Στα Windows Server 2008 R2, επιλέξτε **Πίνακας Ελέγχου** > **Υλικό** > **Συσκευές και εκτυπωτές**.
3. Κάντε δεξί κλικ στο μηχάνημα που διαθέτετε.

4 Στα Windows XP/2003/2008/Vista, επιλέξτε **Ιδιότητες**.

Στα Windows 7, Windows 8 και Windows Server 2008 R2, από τα μενού περιβάλλοντος, επιλέξτε **Ιδιότητες εκτυπωτή**.

Αν το στοιχείο **Ιδιότητες εκτυπωτή** φέρει το σήμα ►, μπορείτε να επιλέξετε άλλα προγράμματα οδήγησης εκτύπωσης συνδεδεμένα με τον επιλεγμένο εκτυπωτή.

5 Επιλέξτε **Επιλογές συσκευής**.

Το παράθυρο **Ιδιότητες** ενδέχεται να διαφέρει ανάλογα με το πρόγραμμα οδήγησης ή το λειτουργικό σύστημα που χρησιμοποιείτε.

6 Κάντε την κατάλληλη επιλογή.

Μερικά μενού ενδέχεται να μην εμφανίζονται στην οθόνη ανάλογα με τις επιλογές ή τα μοντέλα. Σε αυτή την περίπτωση δεν ισχύει για το μηχάνημά σας.

- **Επιλογές δίσκου:** Επιλέξτε τον προαιρετικό δίσκο που εγκαταστήσατε. Μπορείτε να επιλέξετε το δίσκο.
- **Επιλογές αποθήκευσης:** Επιλέξτε την προαιρετική μνήμη που εγκαταστήσατε. Αν έχει επιλεγεί αυτή η λειτουργία, μπορείτε να επιλέξετε τη **Λειτουργία εκτύπωσης**.
- **Ρύθμιση εκτυπωτή:** Επιλέξτε τη γλώσσα εκτυπωτή για την εργασία εκτύπωσης.
- **Ρυθμίσεις διαχειριστή:** Μπορείτε να επιλέξετε την **Κατάσταση εκτυπωτή** και την **Ουρά EMF**.
- **Διαχείρ.αντιστ. Εργασίας:** Σας επιτρέπει να συσχετίζετε πληροφορίες χρήστη και ταυτοποίησης λογαριασμού με κάθε έγγραφο που εκτυπώνετε.
  - **Δικαιώματα χρήστη:** Αν κάνετε αυτή την επιλογή, μόνο χρήστες με δικαιώματα χρήστη μπορούν να εκκινήσουν μια εργασία εκτύπωσης.
  - **Δικαίωμα ομάδας:** Αν κάνετε αυτή την επιλογή μόνο ομάδες με δικαιώματα ομάδας μπορούν να εκκινήσουν μια εργασία εκτύπωσης.

Αν θέλετε να κρυπτογραφήσετε τον κωδικό πρόσβασης αντιστοίχισης εργασίας, επιλέξτε **Κρυπτ. αντιστ. εργασ. με κωδ. πρόσβασης**.

- **Ρυθμίσεις προσαρμοσμένου μεγέθους χαρτιού:** Μπορείτε να ορίσετε προσαρμοσμένες ρυθμίσεις μεγέθους χαρτιού.

7 Κάντε κλικ στο **OK** μέχρι την έξοδο από το παράθυρο **Ιδιότητες** ή **Ιδιότητες εκτυπωτή**.

Εγκατάσταση εξαρτημάτων

Αναβάθμιση μιας μονάδας μνήμης

Το μηχάνημά σας διαθέτει διπλή ενσωματωμένη μονάδα μνήμης (DIMM). Χρησιμοποιήστε την υποδοχή αυτής της μονάδας μνήμης για να τοποθετήσετε επιπλέον μνήμη. Συνιστάται να χρησιμοποιείτε μόνο αυθεντικές μονάδες μνήμης (DIMM) της Samsung. Ενδέχεται να ακυρωθεί η εγγύησή σας αν βρεθεί ότι το πρόβλημα του μηχανήματός σας οφείλεται σε μονάδες μνήμης (DIMM) τρίτων κατασκευαστών.

Παρέχονται πληροφορίες για την παραγγελία προαιρετικών εξαρτημάτων (βλ. “Διαθέσιμα προαιρετικά εξαρτήματα” στη σελίδα 104).

Αφού εγκαταστήσετε την προαιρετική μνήμη, μπορείτε να χρησιμοποιήσετε προηγμένες λειτουργίες εκτύπωσης, όπως να δημιουργήσετε δοκίμια μιας εργασίας και να ορίσετε μια εργασία ως ασφαλή στο παράθυρο με τις ιδιότητες εκτύπωσης. Μπορείτε να ελέγξετε την ενεργή ουρά εργασιών και την πολιτική αρχείων (βλ. “Χρήση προαιρετικών λειτουργιών συσκευής” στη σελίδα 357).

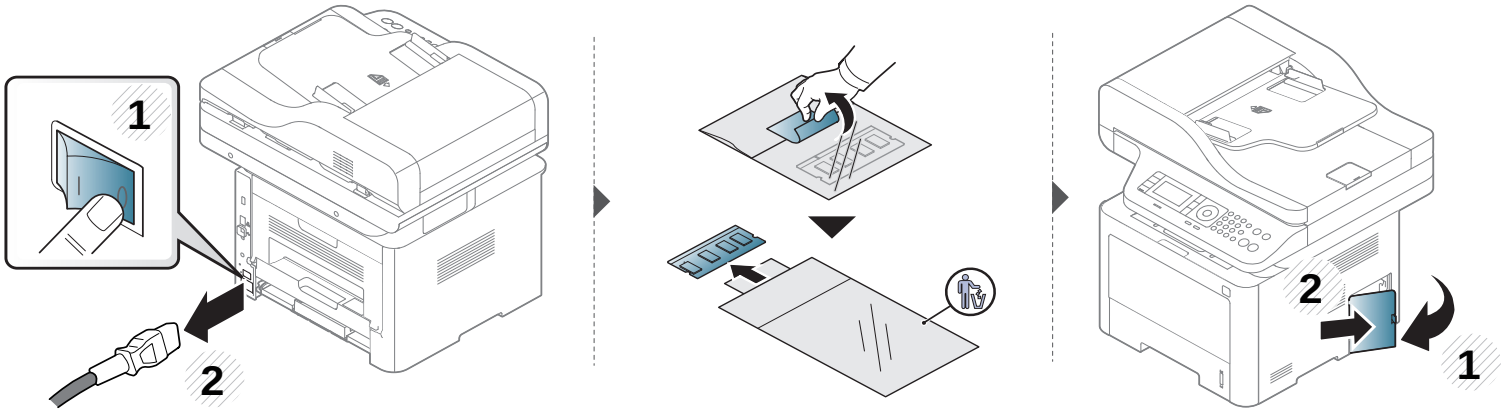

Εγκατάσταση εξαρτημάτων

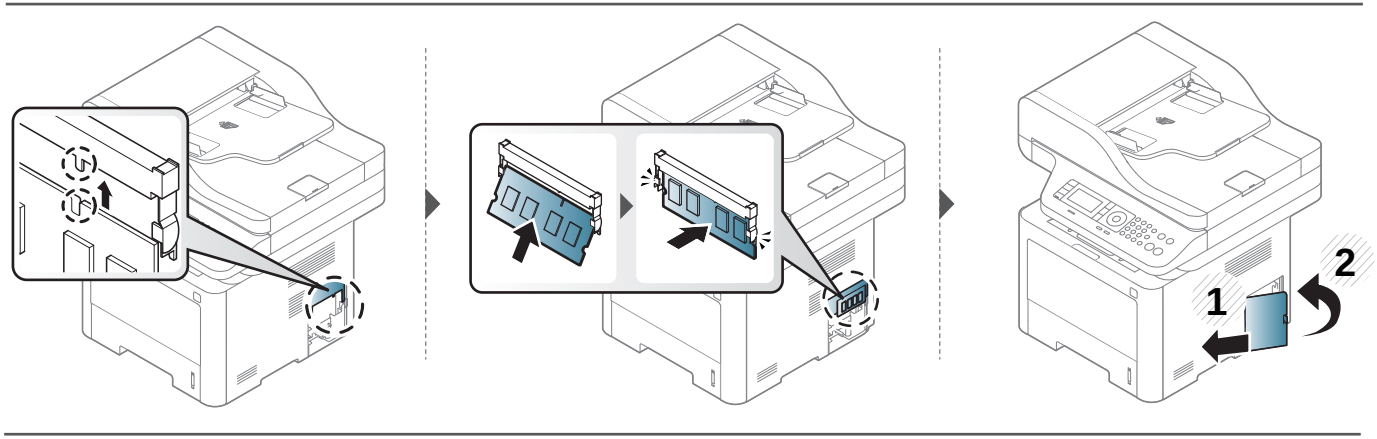

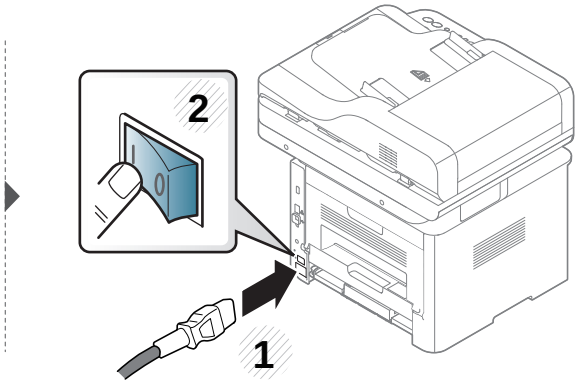

Παρακολούθηση της διάρκειας ζωής αναλωσίμων

Αν αντιμετωπίζετε συχνές εμπλοκές χαρτιού ή προβλήματα εκτύπωσης, ελέγξτε τον αριθμό σελίδων που έχει εκτυπώσει ή σαρώσει το μηχάνημα. Αντικαταστήστε τα αντίστοιχα αναλώσιμα, αν χρειάζεται.

- Η πρόσβαση στα μενού μπορεί να διαφέρει ανάλογα με το μοντέλο (βλ. “Επισκόπηση μενού” στη σελίδα 37).
- Ενδέχεται κάποια μενού να μην εμφανιστούν στην οθόνη ανάλογα με τις επιλογές ή τα μοντέλα. Σε αυτή την περίπτωση, δεν ισχύει για το μηχάνημά σας.
- Ίσως είναι απαραίτητο να πατήσετε **OK** για να περιηγηθείτε στα μενού χαμηλού επιπέδου σε ορισμένα μοντέλα.

1 Επιλέξτε (**Menu**) > **System Setup** > **Maintenance** > **Supplies Life** στον πίνακα ελέγχου.

Ή

Για το μοντέλο με οθόνη αφής, επιλέξτε **(Setup)**> **Machine Setup** > **Next** > **Report** > **Supplies Information** στην οθόνη αφής.

2 Κάντε την επιλογή που θέλετε και πατήστε **OK**.

Για το μοντέλο με οθόνη αφής, πατήστε **Yes** όταν εμφανιστεί το παράθυρο επιβεβαίωσης.

3 Πατήστε το κουμπί (**Stop** ή **Stop/Clear**) ή το εικονίδιο ( ) για να επιστρέψετε στην κατάσταση ετοιμότητας.

Ρύθμιση της ειδοποίησης χαμηλής στάθμης τόνερ

Εάν έχει σχεδόν εξαντληθεί το τόνερ στην κασέτα, εμφανίζεται ένα μήνυμα ή μια ένδειξη LED που ενημερώνει το χρήστη να αλλάξει την κασέτα τόνερ. Μπορείτε να ρυθμίσετε εάν θα εμφανίζεται ή όχι αυτό το μήνυμα ή η ένδειξη LED.

- Η πρόσβαση στα μενού μπορεί να διαφέρει ανάλογα με το μοντέλο (βλ. “Επισκόπηση μενού” στη σελίδα 37).
- Ίσως είναι απαραίτητο να πατήσετε **OK** για να περιηγηθείτε στα μενού χαμηλού επιπέδου σε ορισμένα μοντέλα.
- Μπορείτε να ορίσετε τις ρυθμίσεις του μηχανήματος από την επιλογή **Ρυθμίσεις συσκευής** στο πρόγραμμα Samsung Easy Printer Manager.
  - Για χρήστες Windows και Mac, η ρύθμιση γίνεται από το **Samsung Easy Printer Manager** > **(Μετάβαση στη λειτουργία για προχωρημένους)** > **Ρυθμίσεις συσκευής**, βλ. “Ρυθμίσεις συσκευής” στη σελίδα 372.

1 Επιλέξτε (**Menu**) > **System Setup** > **Maintenance** > **Toner Low Alert** στον πίνακα ελέγχου.

Ή

Για το μοντέλο με οθόνη αφής, επιλέξτε **(Setup)** > **Machine Setup** > **Next** > **Initial Setup** > **Toner Status Alert** στην οθόνη αφής.

2 Πραγματοποιήστε την επιλογή που θέλετε.

3 Πατήστε **OK** για να αποθηκεύσετε την επιλογή.

Για το μοντέλο με οθόνη αφής, πατήστε (επιστροφή) για να αποθηκεύσετε την επιλογή.

4 Πατήστε το κουμπί (**Stop** ή **Stop/Clear**) ή το εικονίδιο ( ) για να επιστρέψετε στην κατάσταση ετοιμότητας.

Καθαρισμός του μηχανήματος

Αν προκύψουν προβλήματα ποιότητας εκτύπωσης ή αν χρησιμοποιείτε το μηχάνημα σε περιβάλλον με πολλή σκόνη, το μηχάνημα πρέπει να καθαρίζεται ώστε να το διατηρήσετε στην καλύτερη δυνατή κατάσταση εκτύπωσης και να παραταθεί η διάρκεια ζωής του μηχανήματος.

- Ο καθαρισμός του περιβλήματος του μηχανήματος με υλικά καθαρισμού που περιέχουν μεγάλες ποσότητες οινοπνεύματος, διαλύτη ή άλλων ισχυρών ουσιών μπορεί να προκαλέσει αποχρωματισμό ή παραμόρφωση του περιβλήματος.
- Εάν το μηχάνημά σας ή το περιβάλλον του μολυνθεί με τόνερ, συνιστάται η χρήση υγρού υφάσματος ή χαρτομάντιλου για τον καθαρισμό του. Αν χρησιμοποιήσετε ηλεκτρική σκούπα, το τόνερ διασκορπίζεται στον αέρα και μπορεί να αποβεί επιβλαβές για εσάς.

Καθαρισμός της εξωτερικής επιφάνειας

Καθαρίστε το περίβλημα του μηχανήματος με μαλακό ύφασμα χωρίς χνούδια. Υγράνετε ελαφρώς το πανί με νερό, αλλά προσέξτε να μην τρέξει νερό πάνω ή μέσα στο μηχάνημα.

Καθαρισμός του μηχανήματος

Καθαρισμός του εσωτερικού

Κατά τη διάρκεια της εκτύπωσης, στο εσωτερικό του μηχανήματος μπορεί να συγκεντρωθούν σκόνη, κομμάτια χαρτί και τόνερ. Η συσσώρευση αυτών των σωματιδίων μπορεί να προκαλέσει προβλήματα στην ποιότητα της εκτύπωσης, όπως στίγματα ή λεκέδες από τόνερ. Με τον καθαρισμό του εσωτερικού του μηχανήματος διορθώνονται και μειώνονται τα προβλήματα αυτά.

- Για να μην προκληθεί ζημιά στην κασέτα τόνερ, μην την εκθέτετε στο φως παρά μόνο για μερικά λεπτά. Εάν χρειάζεται, καλύψτε τη με ένα κομμάτι χαρτιού.
- Μην αγγίζετε το πράσινο μέρος της κασέτας τόνερ. Χρησιμοποιήστε τη χειρολαβή της κασέτας για να αποφύγετε την επαφή με τη συγκεκριμένη περιοχή.
- Κατά τον καθαρισμό του εσωτερικού του μηχανήματος χρησιμοποιήστε ένα στεγνό πανί που δεν αφήνει χνούδια και προσέξτε να μην προκαλέσετε ζημιά στον κύλινδρο μεταφοράς ή σε άλλα μέρη στο εσωτερικό. Μην χρησιμοποιείτε διαλύτες, όπως βενζόλιο ή διαλυτικό βαφής. Μπορεί να προκύψουν προβλήματα στην ποιότητα της εκτύπωσης και βλάβη στο μηχάνημα.

- Χρησιμοποιήστε ένα στεγνό πανί που δεν αφήνει χνούδια για τον καθαρισμό του μηχανήματος.
- Απενεργοποιήστε το μηχάνημα και αποσυνδέστε το καλώδιο τροφοδοσίας. Περιμένετε να κρυώσει το μηχάνημα. Εάν το μηχάνημά σας διαθέτει διακόπτη τροφοδοσίας, κλείστε το διακόπτη πριν να καθαρίσετε το μηχάνημα.
- Οι εικόνες σε αυτόν τον οδηγό χρήσης ενδέχεται να διαφέρουν από το μηχάνημά σας, ανάλογα με τις επιλογές ή τα μοντέλα. Ελέγξτε τον τύπο του μηχανήματός σας (βλ. “Μπροστινή όψη” στη σελίδα 23).

Καθαρισμός του μηχανήματος

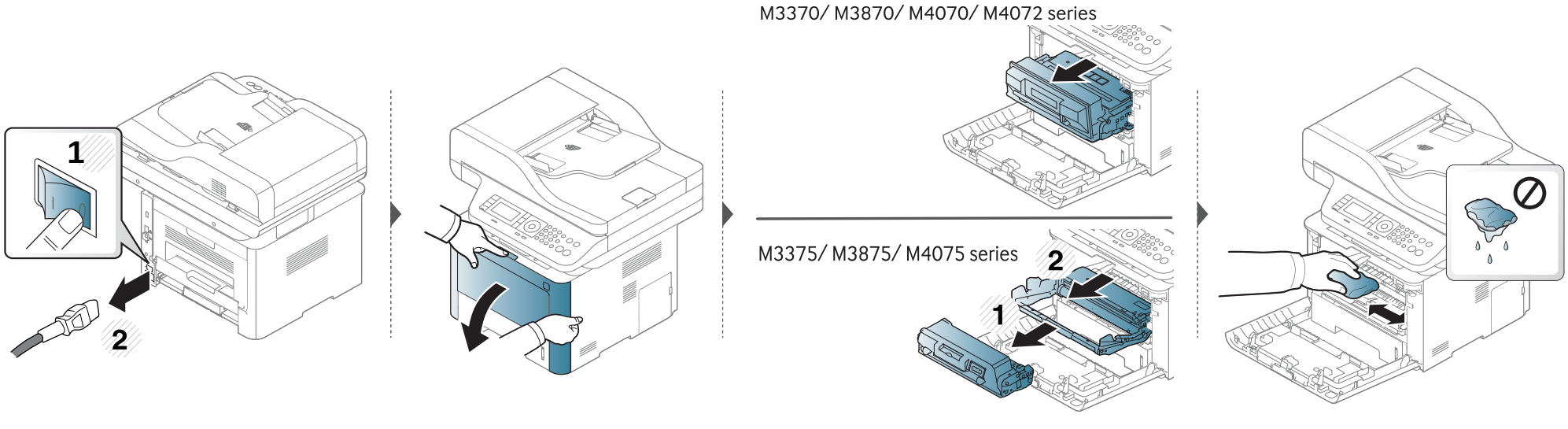

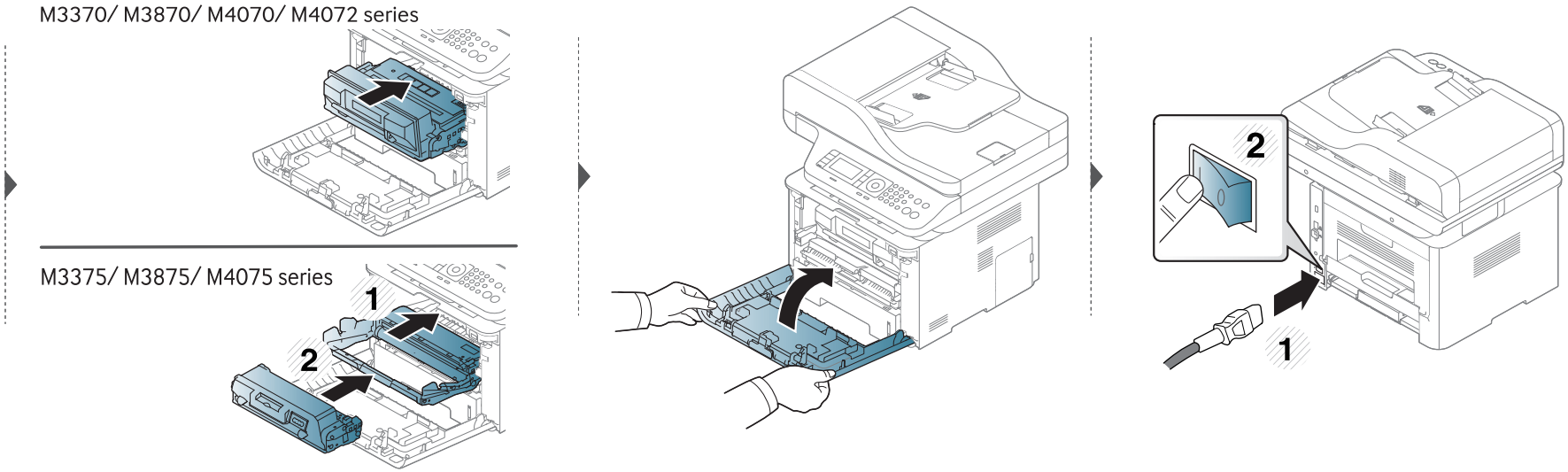

Καθαρισμός του μηχανήματος

Καθαρισμός του κυλίνδρου συλλέκτη

- Απενεργοποιήστε το μηχάνημα και αποσυνδέστε το καλώδιο τροφοδοσίας. Περιμένετε να κρυώσει το μηχάνημα. Εάν το μηχάνημά σας διαθέτει διακόπτη τροφοδοσίας, κλείστε το διακόπτη πριν να καθαρίσετε το μηχάνημα.
- Οι εικόνες σε αυτόν τον οδηγό χρήσης ενδέχεται να διαφέρουν από το μηχάνημά σας, ανάλογα με τις επιλογές ή τα μοντέλα. Ελέγξτε τον τύπο του μηχανήματός σας (βλ. “Μπροστινή όψη” στη σελίδα 23).

Καθαρισμός του μηχανήματος

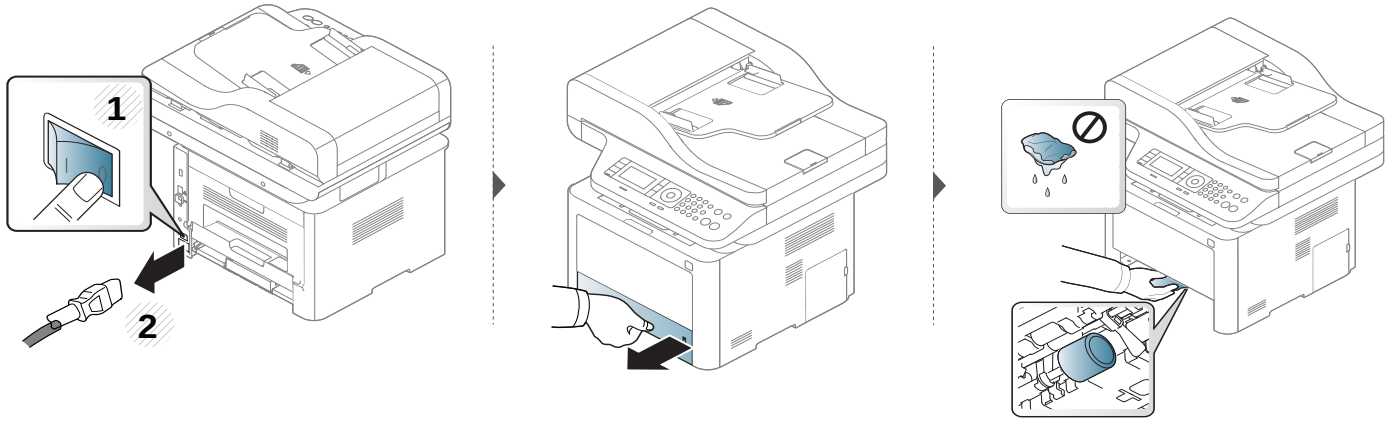

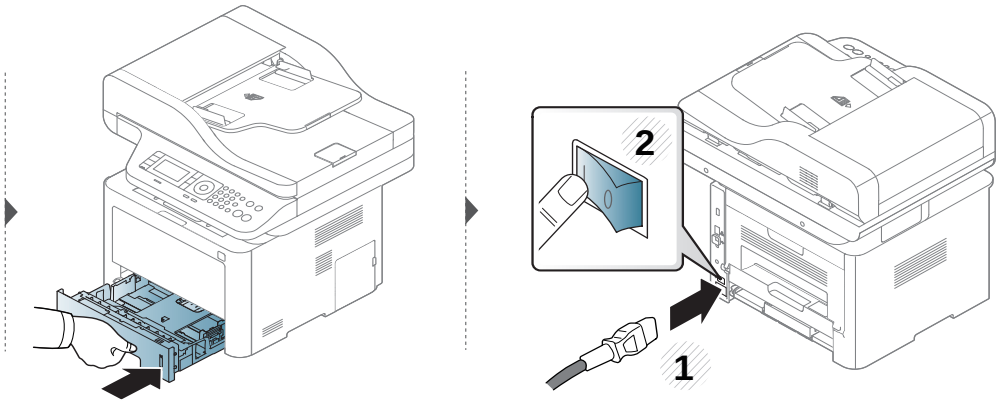

Καθαρισμός του μηχανήματος

Καθαρισμός της μονάδας σάρωσης

Διατηρώντας τη μονάδα σάρωσης καθαρή διασφαλίζετε την καλύτερη δυνατή ποιότητα αντιγράφων. Συνιστάται ο καθαρισμός της μονάδας σάρωσης στην αρχή αλλά και κατά τη διάρκεια της ημέρας, αν χρειαστεί.

- Απενεργοποιήστε το μηχάνημα και αποσυνδέστε το καλώδιο τροφοδοσίας. Περιμένετε να κρυώσει το μηχάνημα. Εάν το μηχάνημά σας διαθέτει διακόπτη τροφοδοσίας, κλείστε το διακόπτη πριν να καθαρίσετε το μηχάνημα.
- Οι εικόνες σε αυτόν τον οδηγό χρήσης ενδέχεται να διαφέρουν από το μηχάνημά σας, ανάλογα με τις επιλογές ή τα μοντέλα. Ελέγξτε τον τύπο του μηχανήματός σας (βλ. “Μπροστινή όψη” στη σελίδα 23).

1 Υγράνετε ελαφρώς με νερό ένα πανί ή ένα κομμάτι χαρτί κουζίνας.

2 Ανασηκώστε και ανοίξτε το κάλυμμα του σαρωτή.

Καθαρισμός του μηχανήματος

3 Σκουπίστε τη γυάλινη επιφάνεια του σαρωτή, έως ότου καθαρίσει και στεγνώσει.

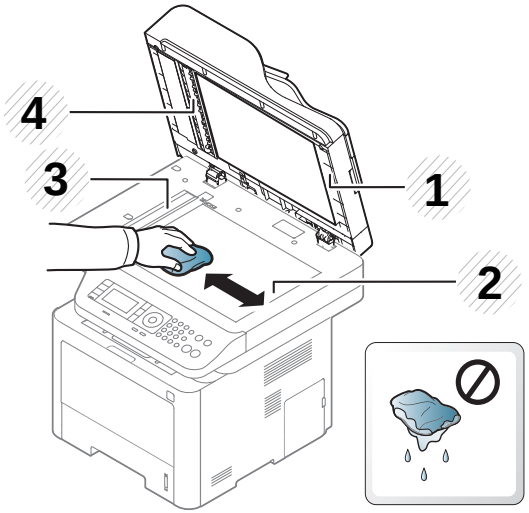

1. Κάλυμμα σαρωτή.
2. Γυάλινη επιφάνεια σαρωτή
3. Γυαλί τροφοδότη εγγράφων.
4. Λευκή γραμμή

4 Κλείστε το κάλυμμα του σαρωτή.

Συμβουλες μετακινησης και αποθηκευσης του μηχανηματος

- Όταν μετακινείτε το μηχάνημα, μην το περιστρέφετε ή το αναποδογυρίζετε. Διαφορετικά, το εσωτερικό του μηχανήματος ενδέχεται να λερωθεί με τόνερ, γεγονός που μπορεί να προκαλέσει ζημιά στο μηχάνημα ή να έχει ως αποτέλεσμα τη μείωση της ποιότητας εκτύπωσης.
- Όταν μετακινείτε το μηχάνημα, βεβαιωθείτε ότι το κρατούν σταθερά τουλάχιστον δύο άτομα.



4. Αντιμετώπιση προβλημάτων

Το κεφάλαιο αυτό σας δίνει χρήσιμες πληροφορίες σχετικά με το τι πρέπει να κάνετε σε περίπτωση που αντιμετωπίσετε κάποιο πρόβλημα.

- **Συμβουλές για την αποφυγή εμπλοκών χαρτιού** **129**
- **Διόρθωση εμπλοκών** **130**
- **Κατανόηση του LED κατάστασης** **148**
- **Επεξηγηση μηνυματων οθονης** **151**

Το κεφάλαιο αυτό σας δίνει χρήσιμες πληροφορίες σχετικά με το τι πρέπει να κάνετε σε περίπτωση που αντιμετωπίσετε κάποιο πρόβλημα. Εάν το μηχάνημά σας διαθέτει οθόνη ενδείξεων, δείτε πρώτα το μήνυμα στην οθόνη ενδείξεων για να λύσετε το πρόβλημα. Εάν δεν μπορείτε να βρείτε μια λύση στο πρόβλημά σας σε αυτό το κεφάλαιο, ανατρέξτε στο κεφάλαιο **Αντιμετώπιση προβλημάτων** στον Οδηγός Για Προχωρημένους (βλ. “Αντιμετώπιση προβλημάτων” στη σελίδα 388). Εάν δεν μπορείτε να βρείτε λύση στον Οδηγός χρήσης ή εάν το πρόβλημα επιμένει, καλέστε το σέρβις.

Συμβουλές για την αποφυγή εμπλοκών χαρτιού

Οι περισσότερες εμπλοκές χαρτιού μπορούν να αποφευχθούν, εάν επιλέξετε τους σωστούς τύπους μέσων. Για να αποφύγετε τις εμπλοκές χαρτιού, ανατρέξτε στις παρακάτω οδηγίες:

- Βεβαιωθείτε ότι οι ρυθμιζόμενοι οδηγοί έχουν τοποθετηθεί σωστά (Βλέπε “Επισκόπηση δίσκου” στη σελίδα 53).
- Μην αφαιρείτε το χαρτί από το δίσκο την ώρα που το μηχάνημα εκτυπώνει.
- Λυγίστε, ξεφυλλίστε και ευθυγραμμίστε το χαρτί πριν το τοποθετήσετε.
- Μην χρησιμοποιείτε τσακισμένο, νωπό ή πολύ τσαλακωμένο χαρτί.
- Μην ανακατεύετε διαφορετικούς τύπους χαρτιού στο δίσκο.
- Χρησιμοποιείτε μόνο τα ενδεδειγμένα μέσα εκτύπωσης. (Βλέπε “Προδιαγραφές μέσων εκτύπωσης” στη σελίδα 163).

Διόρθωση εμπλοκών

Για να αποφύγετε το σχίσιμο του χαρτιού, τραβήξτε το μπλοκαρισμένο χαρτί προς τα έξω αργά και προσεκτικά.

Στο δίσκο 1

Οι εικόνες σε αυτόν τον οδηγό χρήσης ενδέχεται να διαφέρουν από το μηχάνημά σας, ανάλογα με το μοντέλο ή τις προαιρετικές επιλογές. Ελέγξτε τον τύπο του μηχανήματός σας (βλ. “Μπροστινή όψη” στη σελίδα 23).

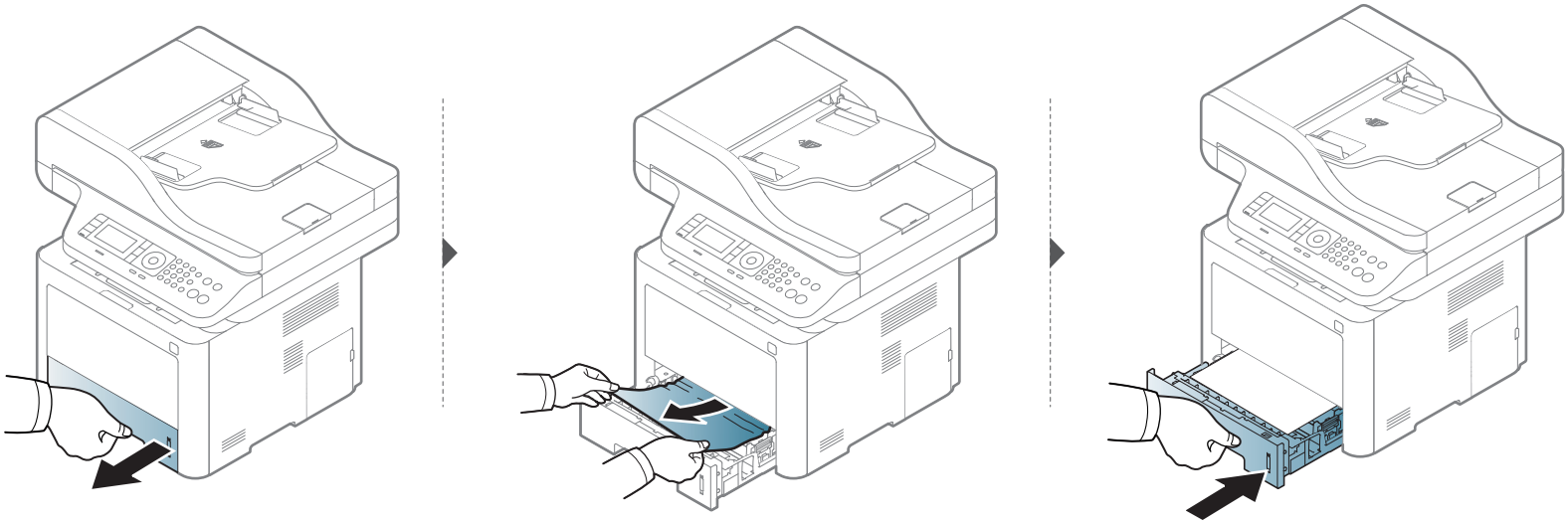

Διόρθωση εμπλοκών

Στον προαιρετικό δίσκο

- Οι εικόνες σε αυτόν τον οδηγό χρήσης ενδέχεται να διαφέρουν από το μηχάνημά σας, ανάλογα με το μοντέλο ή τις προαιρετικές επιλογές. Ελέγξτε τον τύπο του μηχανήματός σας (βλ. “Μπροστινή όψη” στη σελίδα 23).
- Αυτή η αντιμετώπιση προβλημάτων ενδέχεται να μην είναι διαθέσιμη, ανάλογα με το μοντέλο ή τον προαιρετικό εξοπλισμό (βλ. “Διάφορες λειτουργίες” στη σελίδα 10).

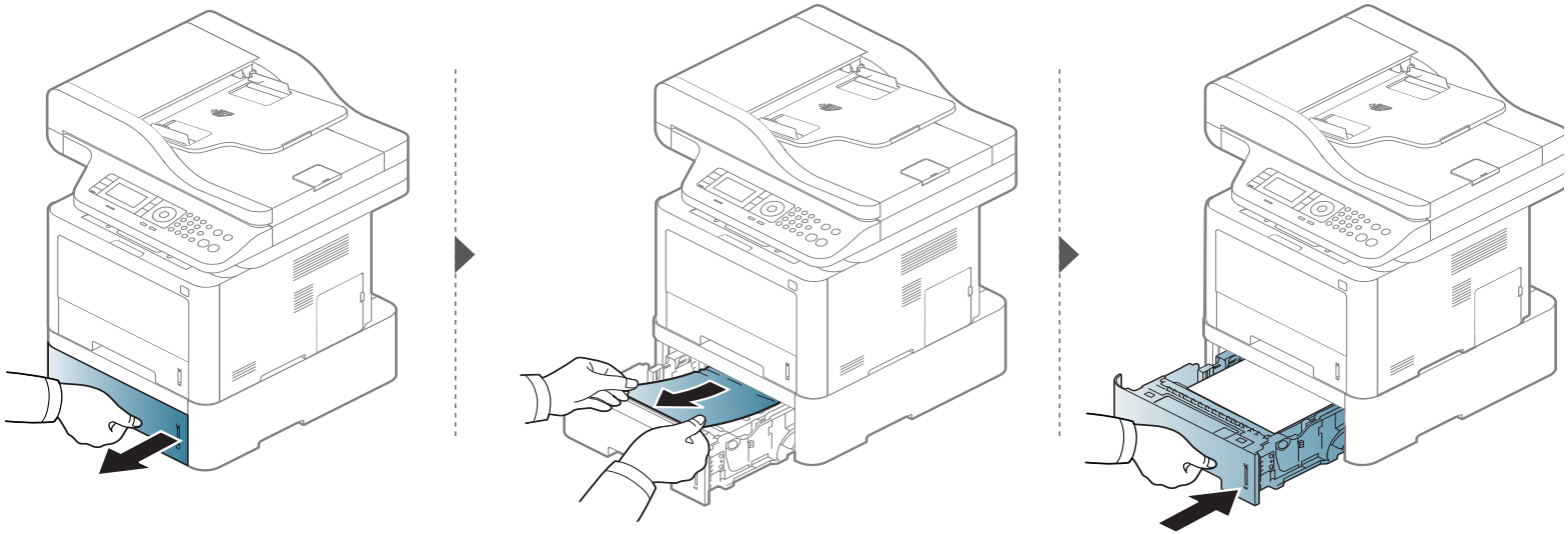

Διόρθωση εμπλοκών

Εάν δεν βλέπετε χαρτί σε αυτήν την περιοχή, σταματήστε και μεταβείτε στο επόμενο βήμα:

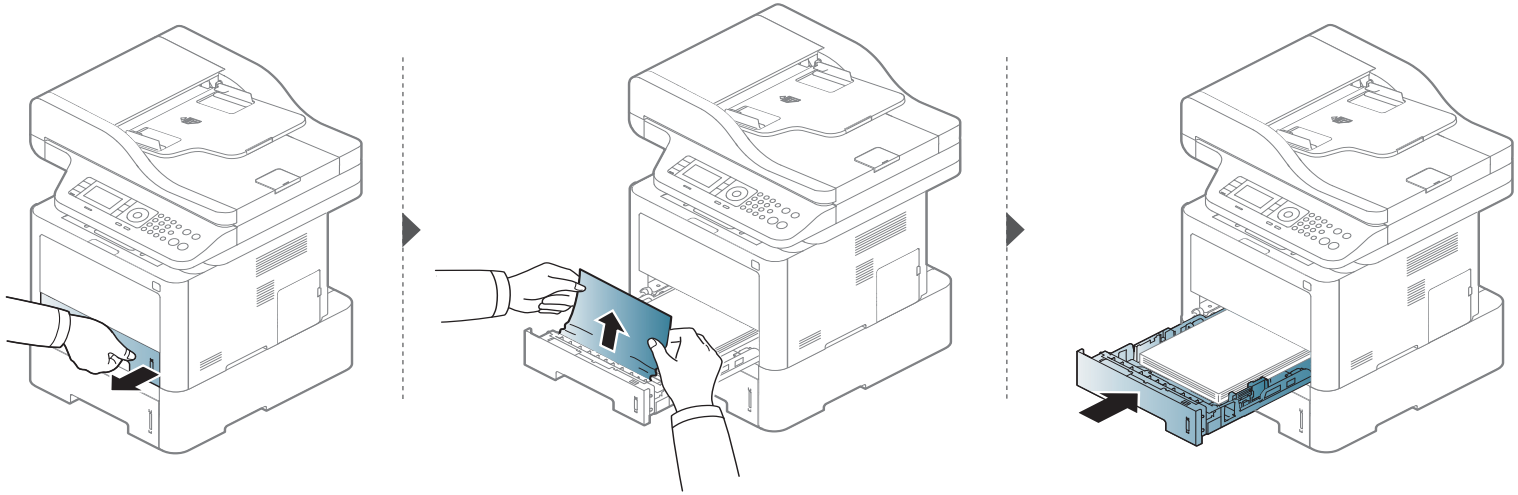

Εάν δεν βλέπετε χαρτί σε αυτήν την περιοχή, σταματήστε και μεταβείτε στο επόμενο βήμα:

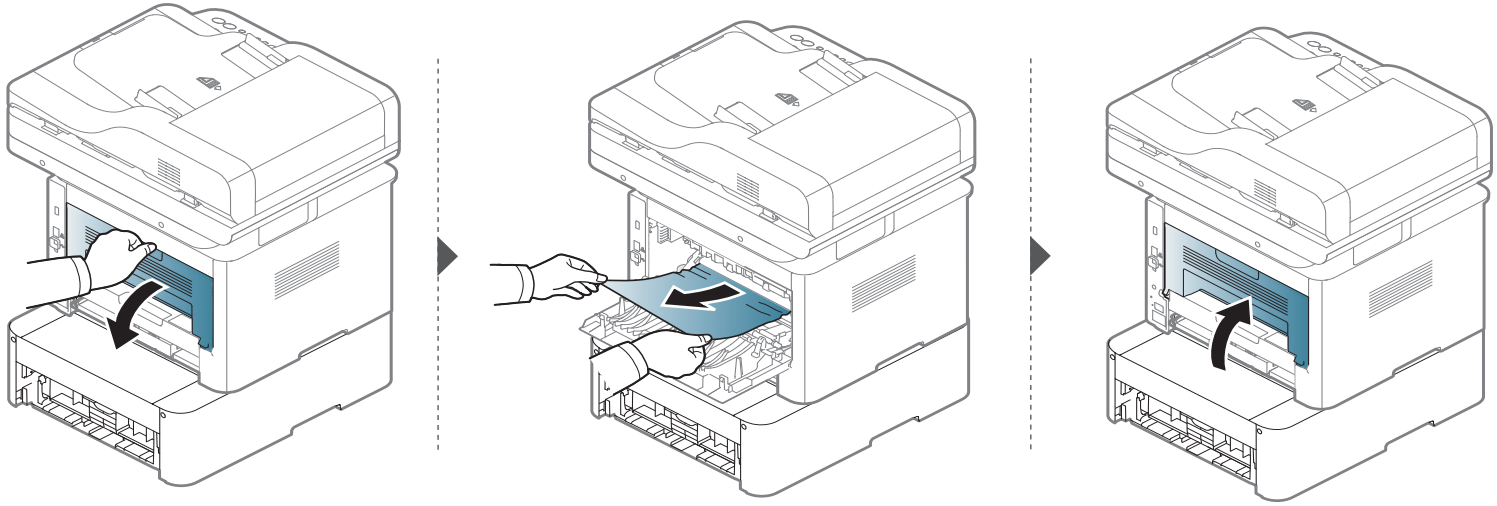

Διόρθωση εμπλοκών

Στο δίσκο πολλαπλών χρήσεων (ή στο μη αυτόματο τροφοδότη)

M337x series

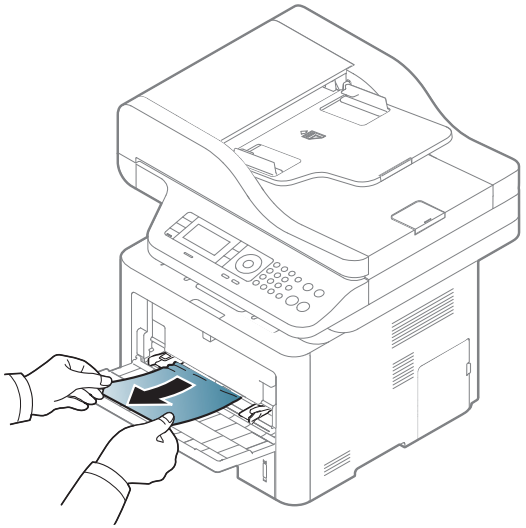

Διόρθωση εμπλοκών

M387x/ M407x series

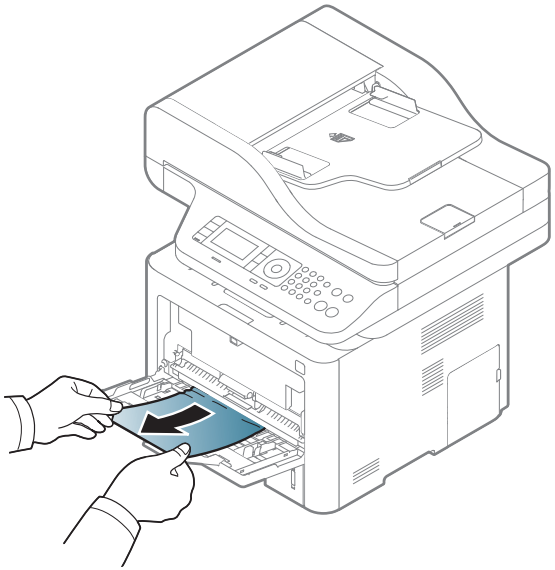

Διόρθωση εμπλοκών

Στο εσωτερικό του μηχανήματος

Η περιοχή του φούρνου είναι ΖΕΣΤΗ, περιμένετε μέχρι η συσκευή να κρυώσετε πριν προσεγγίσετε την περιοχή αυτή. Απενεργοποιήστε την τροφοδοσία για να κρυώσει το μηχάνημα. Αφαιρέστε το χαρτί από το μηχάνημα με προσοχή.

Οι εικόνες σε αυτόν τον οδηγό χρήσης ενδέχεται να διαφέρουν από το μηχάνημά σας, ανάλογα με το μοντέλο ή τις προαιρετικές επιλογές. Ελέγξτε τον τύπο του μηχανήματός σας (βλ. “Μπροστινή όψη” στη σελίδα 23).

Διόρθωση εμπλοκών

M3370/ M3870/ M4070/ M4072 series

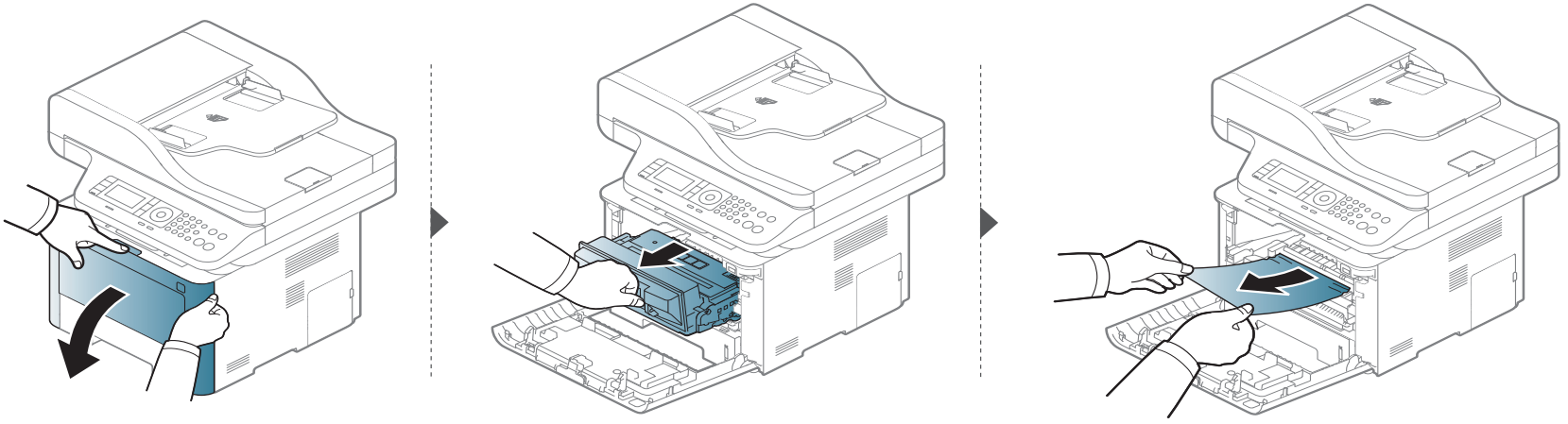

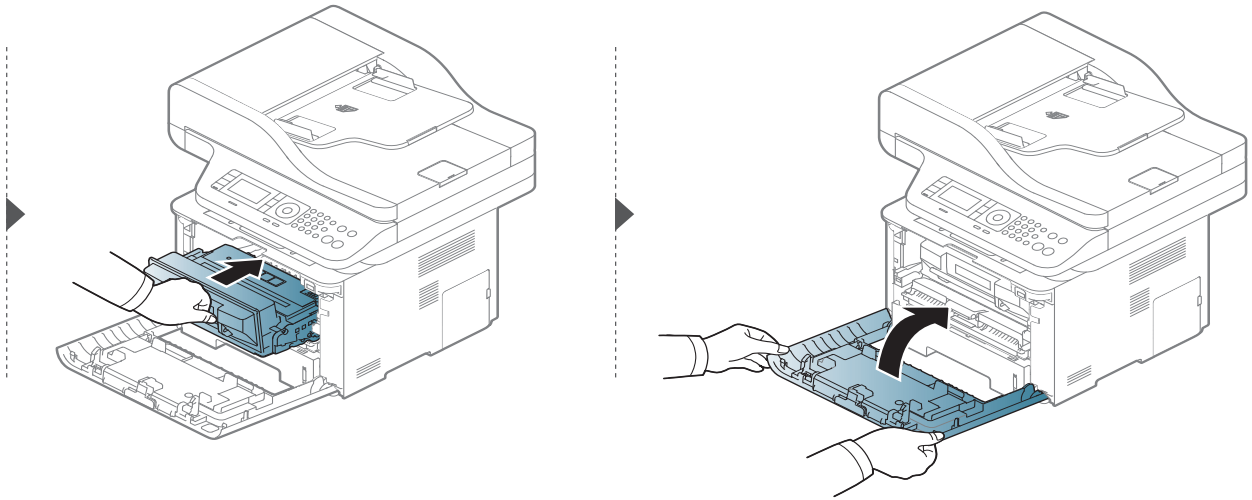

Διόρθωση εμπλοκών

M3375/ M3875/ M4075 series

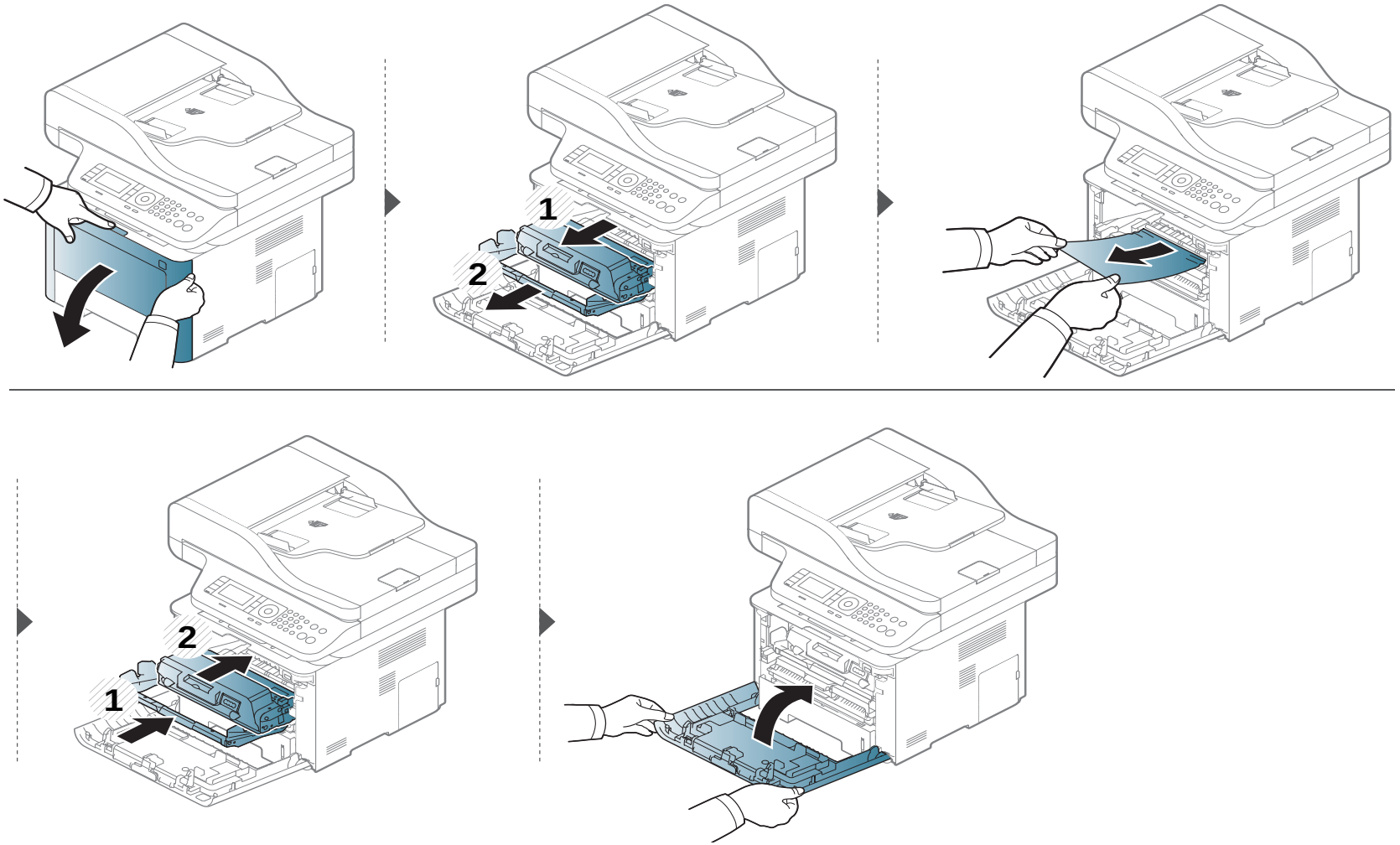

Διόρθωση εμπλοκών

Στην περιοχή εξόδου

Η περιοχή του φούρνου είναι ΖΕΣΤΗ, περιμένετε μέχρι η συσκευή να κρυώσετε πριν προσεγγίσετε την περιοχή αυτή. Απενεργοποιήστε την τροφοδοσία για να κρυώσει το μηχάνημα. Αφαιρέστε το χαρτί από το μηχάνημα με προσοχή.

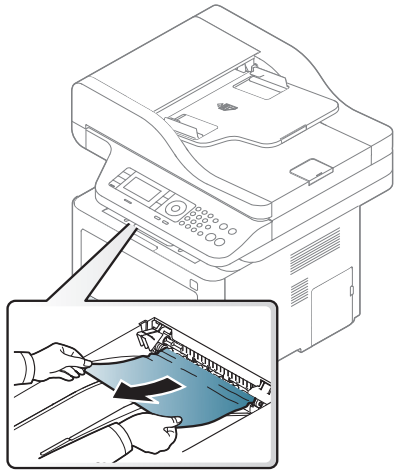

Διόρθωση εμπλοκών

Εάν δεν βλέπετε χαρτί σε αυτήν την περιοχή, σταματήστε και μεταβείτε στο επόμενο βήμα:

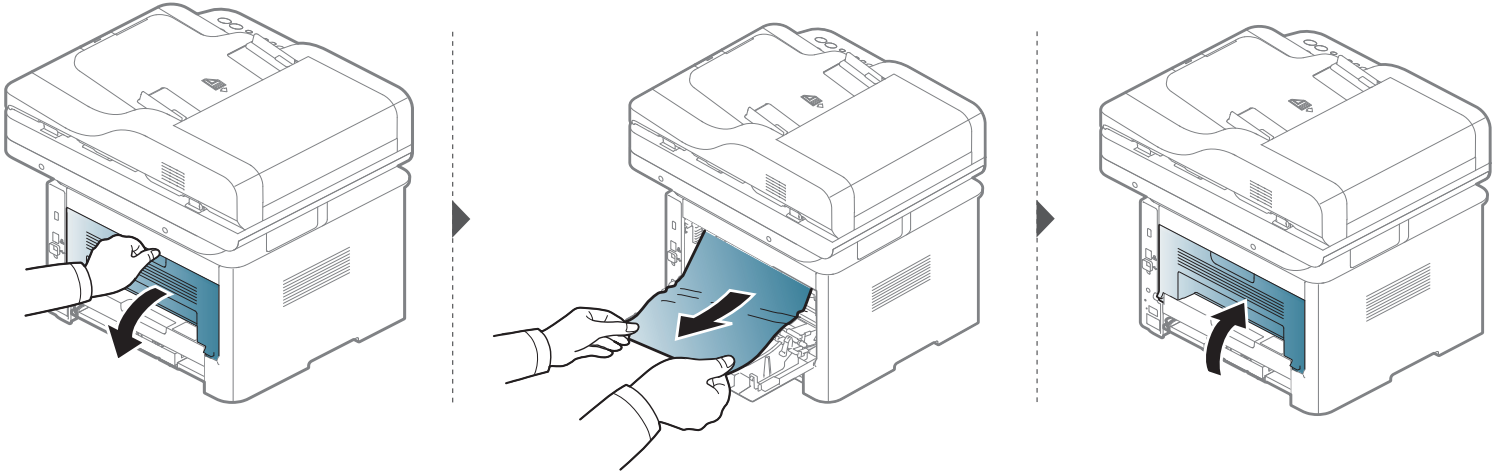

Διόρθωση εμπλοκών

Στην περιοχή της μονάδας εκτύπωσης διπλής όψης

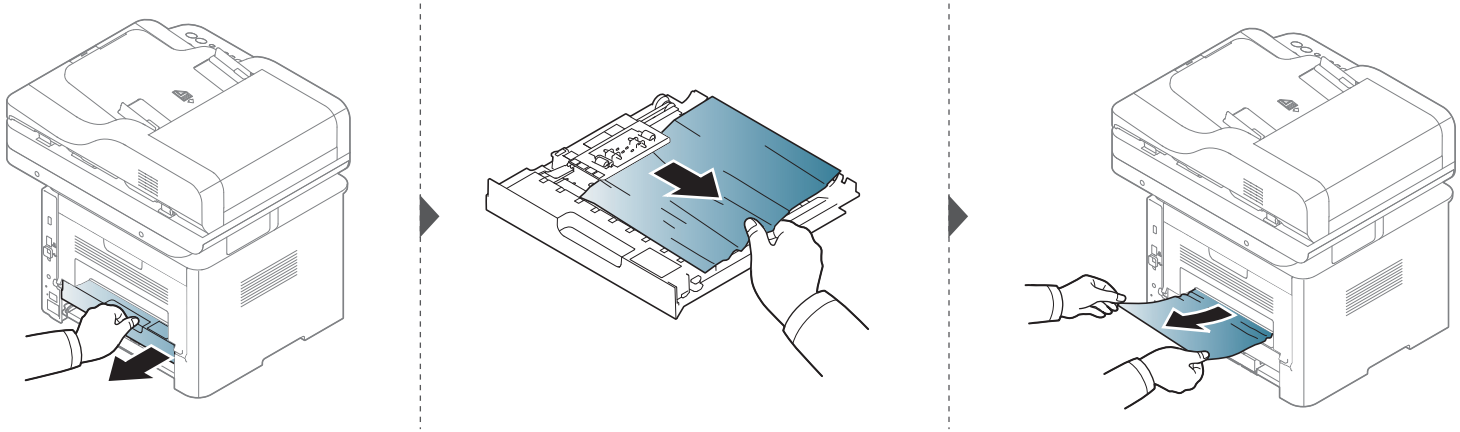

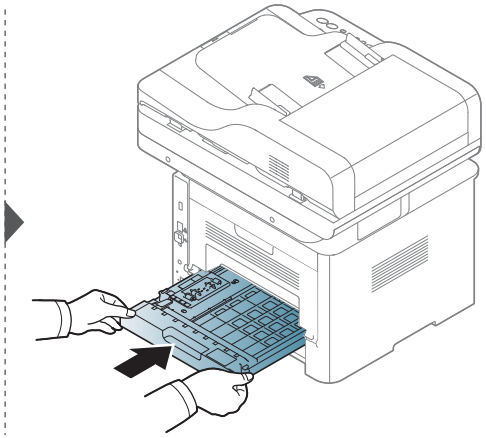

Διόρθωση εμπλοκών

Εάν δεν βλέπετε χαρτί σε αυτήν την περιοχή, σταματήστε και μεταβείτε στο επόμενο βήμα:

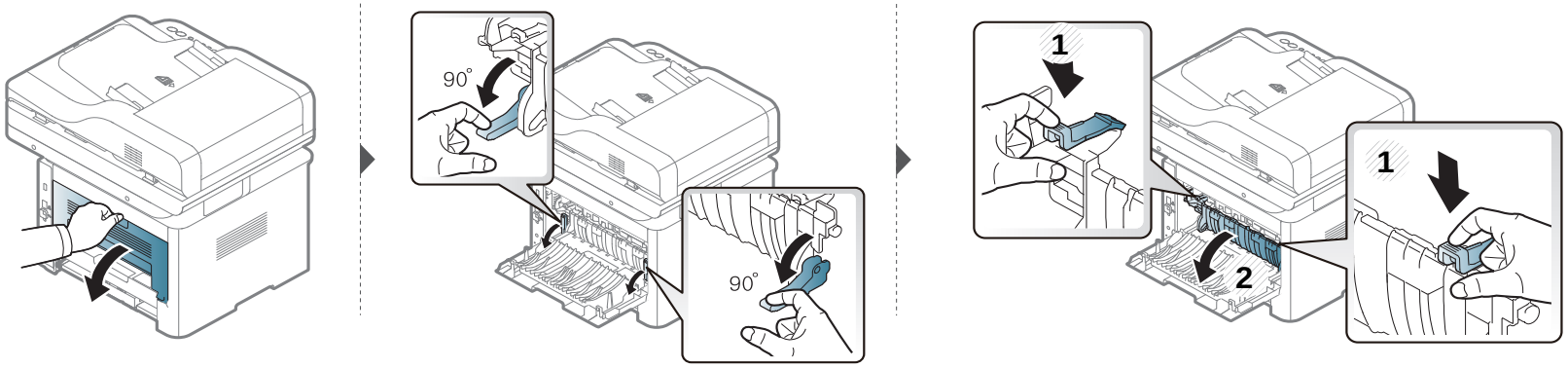

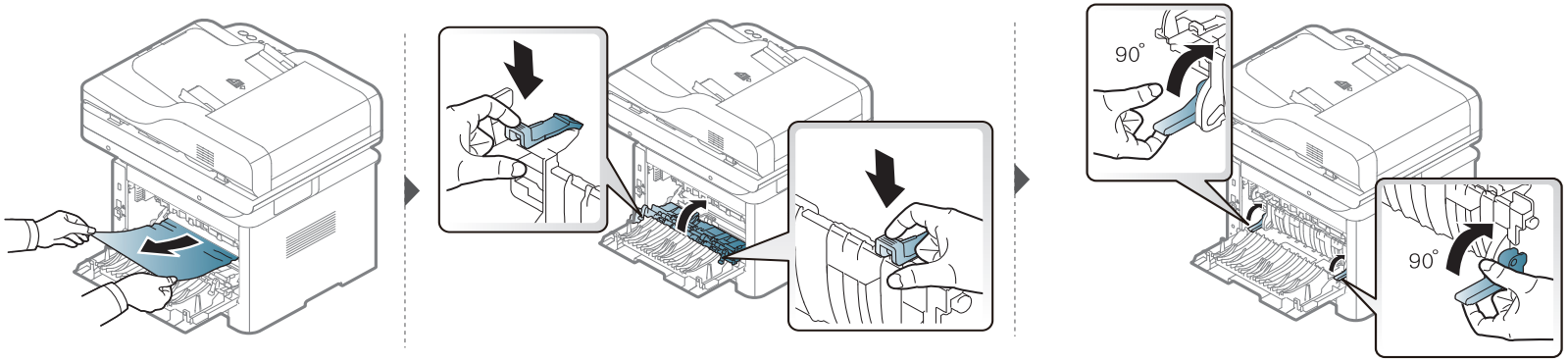

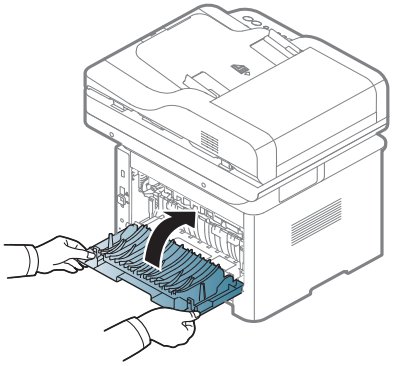

Διόρθωση εμπλοκών

Διόρθωση εμπλοκών πρωτότυπων εγγράφων

Για να αποφύγετε τυχόν εμπλοκή του εγγράφου, χρησιμοποιήστε τη γυάλινη επιφάνεια σαρωτή για πρωτότυπα από χοντρό, λεπτό ή μεικτού τύπου χαρτί.

Για να αποφευχθεί το σχίσιμο του εγγράφου, αφαιρέστε αργά και προσεκτικά το μπλοκαρισμένο έγγραφο.

Διόρθωση εμπλοκών

Εμπλοκή πρωτότυπου μπροστά από το σαρωτή

- Οι εικόνες σε αυτόν τον οδηγό χρήσης ενδέχεται να διαφέρουν από το μηχάνημά σας, ανάλογα με το μοντέλο ή τις προαιρετικές επιλογές. Ελέγξτε τον τύπο του μηχανήματός σας (βλ. “Μπροστινή όψη” στη σελίδα 23).
- Αυτή η αντιμετώπιση προβλημάτων ενδέχεται να μην είναι διαθέσιμη, ανάλογα με το μοντέλο ή τον προαιρετικό εξοπλισμό (βλ. “Διάφορες λειτουργίες” στη σελίδα 10).

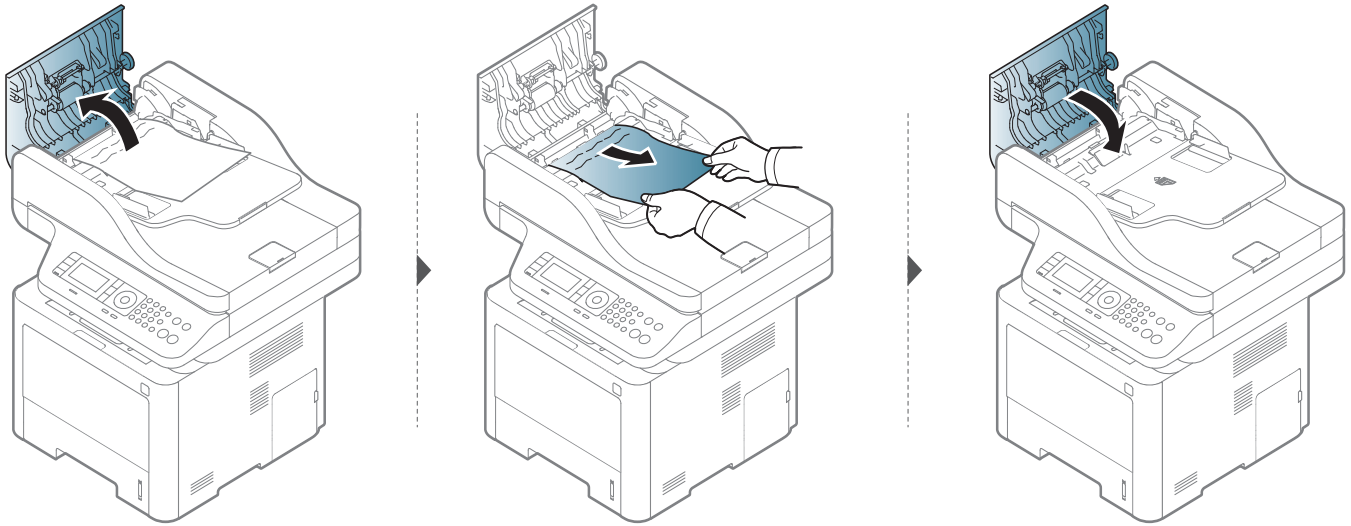

Διόρθωση εμπλοκών

Εμπλοκή πρωτότυπου μέσα στο σαρωτή

- Οι εικόνες σε αυτόν τον οδηγό χρήσης ενδέχεται να διαφέρουν από το μηχάνημά σας, ανάλογα με το μοντέλο ή τις προαιρετικές επιλογές. Ελέγξτε τον τύπο του μηχανήματός σας (βλ. “Μπροστινή όψη” στη σελίδα 23).
- Αυτή η αντιμετώπιση προβλημάτων ενδέχεται να μην είναι διαθέσιμη, ανάλογα με το μοντέλο ή τον προαιρετικό εξοπλισμό (βλ. “Διάφορες λειτουργίες” στη σελίδα 10).

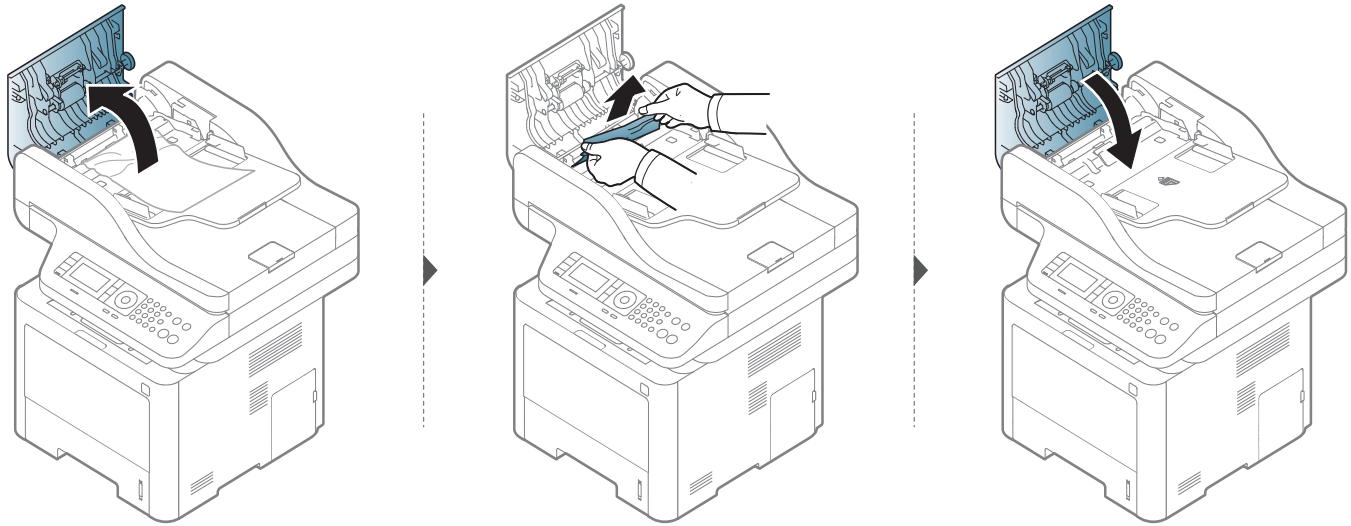

Διόρθωση εμπλοκών

Εάν δεν βλέπετε χαρτί σε αυτήν την περιοχή, σταματήστε και μεταβείτε στο επόμενο βήμα:

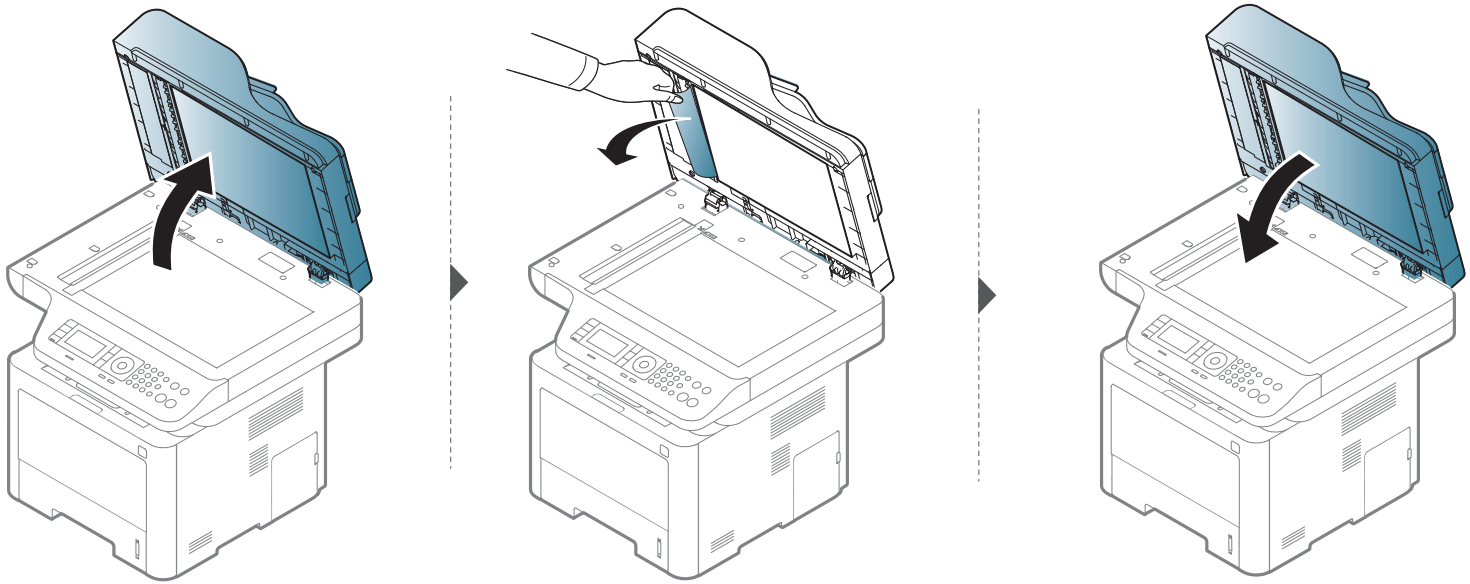

Διόρθωση εμπλοκών

Εμπλοκή πρωτότυπου στην περιοχή εξόδου του σαρωτή

- Οι εικόνες σε αυτόν τον οδηγό χρήσης ενδέχεται να διαφέρουν από το μηχάνημά σας, ανάλογα με το μοντέλο ή τις προαιρετικές επιλογές. Ελέγξτε τον τύπο του μηχανήματός σας (βλ. “Μπροστινή όψη” στη σελίδα 23).
- Αυτή η αντιμετώπιση προβλημάτων ενδέχεται να μην είναι διαθέσιμη, ανάλογα με το μοντέλο ή τον προαιρετικό εξοπλισμό (βλ. “Μπροστινή όψη” στη σελίδα 23).

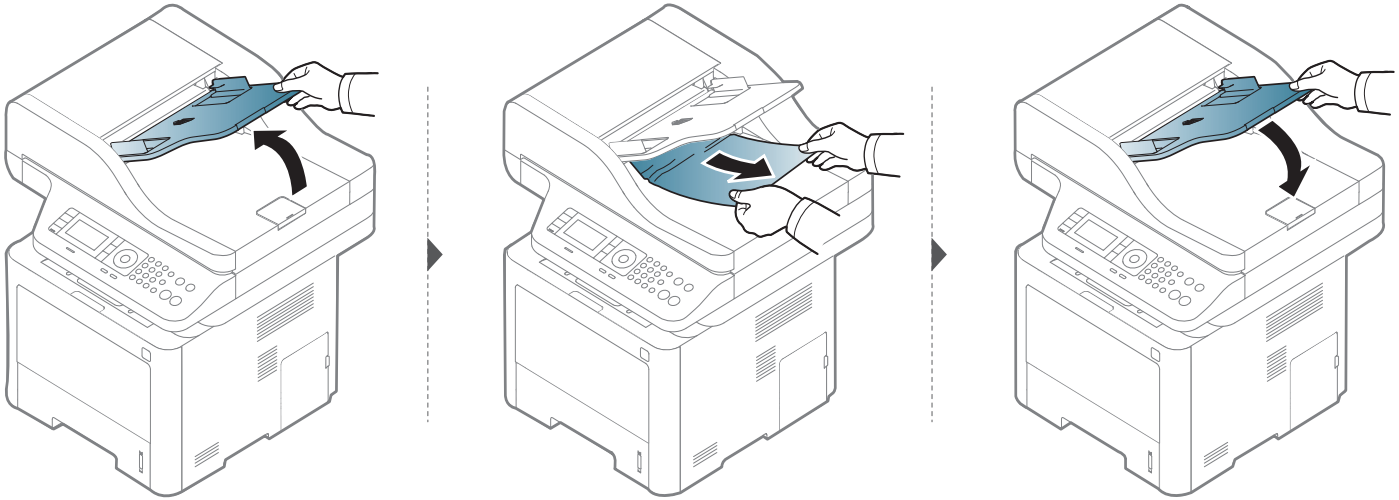

Διόρθωση εμπλοκών

Εμπολοκή πρωτοτύπου στη διαδρομή διπλής όψης του σαρωτή

- Οι εικόνες σε αυτόν τον οδηγό χρήσης ενδέχεται να διαφέρουν από το μηχάνημά σας, ανάλογα με το μοντέλο ή τις προαιρετικές επιλογές. Ελέγξτε τον τύπο του μηχανήματός σας (βλ. “Μπροστινή όψη” στη σελίδα 23).
- Αυτός ο οδηγός αντιμετώπισης ενδέχεται να μην είναι διαθέσιμος ανάλογα με το μοντέλο (υποστηρίζεται Αυτόματος τροφοδότης εγγράφων διπλής όψης (DADF)) (βλ. “Διάφορες λειτουργίες” στη σελίδα 10).

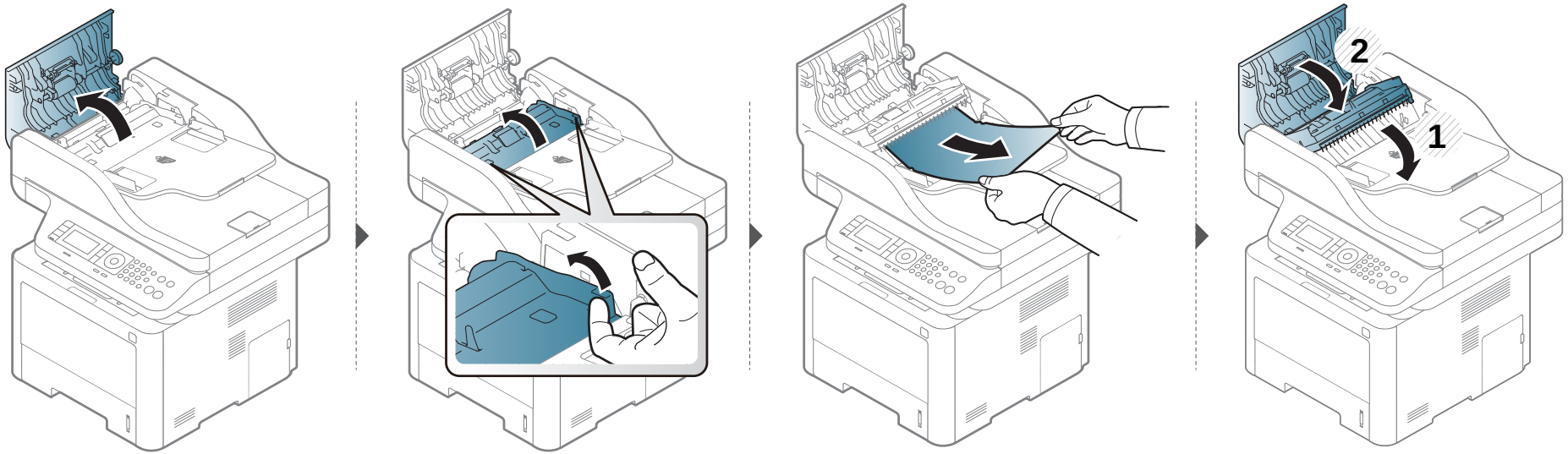

Κατανόηση του LED κατάστασης

Το χρώμα της λυχνίας LED επισημαίνει την τρέχουσα κατάσταση του μηχανήματος.

- Ορισμένες λυχνίες LED ίσως να μην είναι διαθέσιμες ανάλογα με το μοντέλο ή τη χώρα (βλ. “Επισκόπηση του πίνακα ελέγχου” στη σελίδα 25).
- Για να λύσετε το πρόβλημα, δείτε το μήνυμα σφάλματος και τις οδηγίες του στην ενότητα αντιμετώπισης προβλημάτων (βλ. “Επεξήγηση μηνυμάτων οθονης” στη σελίδα 151).
- Μπορείτε επίσης να επιλύσετε το πρόβλημα με τις οδηγίες από το παράθυρο του προγράμματος Κατάσταση εκτυπωτή Samsung στον υπολογιστή (βλ. “Χρήση του Κατάσταση εκτυπωτή Samsung” στη σελίδα 374).
- Αν το πρόβλημα επιμένει, καλέστε εκπρόσωπο του σέρβις.

Κατανόηση του LED κατάστασης

LED	Κατάσταση		Περιγραφή
Status	Απενεργοποιημένο		• Το μηχάνημα είναι offline. • Το μηχάνημα βρίσκεται στη λειτουργία εξοικονόμησης ενέργειας.
	Πράσινο	Αναβοσβήνει	Όταν το φωτάκι επιστροφής αναβοσβήνει, το μηχάνημα λαμβάνει ή εκτυπώνει δεδομένα.
		Ενεργοποίηση	• Το μηχάνημα είναι online και μπορεί να χρησιμοποιηθεί.
	Κόκκινο	Αναβοσβήνει	• Παρουσιάστηκε ένα μικρό σφάλμα και το μηχάνημα αναμένει τη διόρθωση του σφάλματος. Ελέγξτε το μήνυμα στην οθόνη. Όταν επιλυθεί το πρόβλημα, το μηχάνημα ξαναρχίζει την εκτύπωση. • Στην κασέτα απομένει μικρή ποσότητα τόνερ. Η εκτιμώμενη διάρκεια ζωής της κασέτας[a] της κασέτας τόνερ έχει σχεδόν συμπληρωθεί. Προετοιμάστε νέα κασέτα για αντικατάσταση. Μπορείτε να βελτιώσετε προσωρινά την ποιότητα εκτύπωσης ανακατανέμοντας το τόνερ (Βλέπε “Ανακατανομή τόνερ” στη σελίδα 107).[b]
		Ενεργοποίηση	• Μια κασέτα τόνερ έχει σχεδόν συμπληρώσει την εκτιμώμενη διάρκεια ζωής της[a]. Συνιστάται η αντικατάσταση της κασέτας τόνερ (βλ. “Αντικατάσταση της κασέτας τόνερ” στη σελίδα 110). • Το κάλυμμα είναι ανοικτό. Κλείστε το κάλυμμα. • Δεν υπάρχει χαρτί στο δίσκο. Βάλτε χαρτί στο δίσκο. • Το μηχάνημα διέκοψε τη λειτουργία του εξαιτίας κάποιου σοβαρού σφάλματος. Ελέγξτε το μήνυμα στην οθόνη. (Βλέπε “Επεξηγηση μηνυματων οθονης” στη σελίδα 151). • Σημειώθηκε εμπλοκή χαρτιού (Βλέπε “Διόρθωση εμπλοκών” στη σελίδα 130). • Μια μονάδα απεικόνισης έχει σχεδόν συμπληρώσει την εκτιμώμενη διάρκεια ζωής της[c]. Συνιστάται να αντικαταστήσετε την κασέτα τόνερ.

Κατανόηση του LED κατάστασης

LED	Κατάσταση		Περιγραφή
Wireless[b]	**Μπλε**	**Αναβοσβήνει**	Το μηχάνημα συνδέεται σε ένα ασύρματο δίκτυο.
		Ενεργοποίηση	Το μηχάνημα έχει συνδεθεί σε ένα ασύρματο δίκτυο (βλ. “Ρύθμιση ασύρματου δικτύου” στη σελίδα 215).
		Απενεργοποιημένο	Το μηχάνημα έχει αποσυνδεθεί από ένα ασύρματο δίκτυο.
(⏻) Power/ WakeUp	**Μπλε**	**Ενεργοποίηση**	Το μηχάνημα βρίσκεται στη λειτουργία εξοικονόμησης ενέργειας.
		Απενεργοποιημένο	Το μηχάνημα είναι σε λειτουργία ετοιμότητας ή είναι απενεργοποιημένο.
Eco	**Πράσινο**	**Ενεργοποίηση**	Η λειτουργία Eco είναι ενεργοποιημένη (βλ. “Οικονομική εκτύπωση” στη σελίδα 75).
		Απενεργοποιημένο	Η λειτουργία Eco είναι απενεργοποιημένη.

a. Η εκτιμώμενη διάρκεια ζωής κασέτας είναι η αναμενόμενη ή η εκτιμώμενη διάρκεια ζωής της κασέτας τόνερ, που επισημαίνει πόσες εκτυπώσεις μπορείτε να πραγματοποιήσετε κατά μέσο όρο και που έχει σχεδιαστεί σύμφωνα με το ISO/IEC 19752. Ο αριθμός των σελίδων μπορεί να επηρεαστεί από το περιβάλλον λειτουργίας, το ποσοστό της περιοχής εικόνας, το διάστημα εκτύπωσης, τα γραφικά, τον τύπο και το μέγεθος του μέσου εκτύπωσης. Στην κασέτα μπορεί να απομείνει ποσότητα γραφίτη, ακόμα και αν είναι αναμμένη η κόκκινη ενδεικτική λυχνία και ο εκτυπωτής διακόψει τη λειτουργία εκτύπωσης.

b. Ορισμένες λυχνίες LED ίσως να μην είναι διαθέσιμες ανάλογα με το μοντέλο ή τη χώρα (βλ. “Επισκόπηση του πίνακα ελέγχου” στη σελίδα 25).

c. Όταν μια μονάδα απεικόνισης φτάσει στο τέλος του κύκλου ζωής της, το μηχάνημα θα σταματήσει να εκτυπώνει. Σε αυτή την περίπτωση μπορείτε να επιλέξετε να διακόψετε ή να συνεχίσετε την εκτύπωση από το SyncThru™Web Service (**Settings** > **Machine Settings** > **System** > **Setup** > **Supplies Management**> **Imaging Unit Stop**) or Samsung Easy Printer Manager (**Ρυθμίσεις συσκευής** > **Σύστημα** > **Διαχείριση αναλώσιμων** > **Διακοπή μονάδας απεικόνισης**). Η απενεργοποίηση αυτής της επιλογής και η συνέχιση της εκτύπωσης μπορεί να προκαλέσει βλάβη στο σύστημα του μηχανήματος.

Επεξηγηση μηνυματων οθονης

Στην οθόνη του πίνακα ελέγχου εμφανίζονται μηνύματα που υποδεικνύουν την κατάσταση του μηχανήματος ή τυχόν σφάλματα. Ανατρέξτε στους παρακάτω πίνακες για να κατανοήσετε τα μηνύματα και τη σημασία τους και να διορθώσετε το πρόβλημα, αν χρειάζεται.

- Μπορείτε επίσης να επιλύσετε το πρόβλημα με τις οδηγίες από το παράθυρο του προγράμματος Κατάσταση εκτυπωτή στον υπολογιστή (βλ. “Χρήση του Κατάσταση εκτυπωτή Samsung” στη σελίδα 374).
- Αν κάποιο μήνυμα δεν βρίσκεται στον πίνακα, απενεργοποιήστε και επανενεργοποιήστε το μηχάνημα και δοκιμάστε την εργασία εκτύπωσης ξανά. Αν το πρόβλημα επιμένει, καλέστε εκπρόσωπο του σέρβις.
- Όταν καλέσετε για σέρβις, αναφέρατε στον εκπρόσωπο του σέρβις το περιεχόμενο του μηνύματος της οθόνης.
- Μερικά μηνύματα ενδέχεται να μην εμφανίζονται στην οθόνη ανάλογα με το μοντέλο ή τα προαιρετικά εξαρτήματα.
- Το [αριθμός σφάλματος] υποδηλώνει τον αριθμό σφάλματος.
- Το [τύπος δίσκου] επισημαίνει τον αριθμό του δίσκου.
- Ο [τύπος μέσου] υποδεικνύει τον τύπο του μέσου.
- Το [μέγεθος μέσου] υποδεικνύει το μέγεθος του μέσου.
- Ο [τύπος μέσου] υποδεικνύει τον τύπο του μέσου.

Μηνύματα που σχετίζονται με εμπλοκές χαρτιού

Μήνυμα	Σημασία	Προτεινόμενες λύσεις
• **Original paper jam inside of scanner. Remove jam**	Το τοποθετημένο πρωτότυπο έγγραφο έχει μπλοκάρει στον τροφοδότη εγγράφων.	Διορθώστε την εμπλοκή (βλ. “Διόρθωση εμπλοκών πρωτότυπων εγγράφων” στη σελίδα 142).
• **Paper Jam in tray 1**	Παρουσιάστηκε εμπλοκή χαρτιού στο δίσκο.	Διορθώστε την εμπλοκή (βλ. “Στο δίσκο 1” στη σελίδα 130).
• **Paper Jam in tray 2**	Παρουσιάστηκε εμπλοκή χαρτιού στον προαιρετικό δίσκο.	Διορθώστε την εμπλοκή (βλ. “Στον προαιρετικό δίσκο” στη σελίδα 131).
• **Paper Jam in MP tray**	Παρουσιάστηκε εμπλοκή χαρτιού στο δίσκο πολλαπλών χρήσεων.	Διορθώστε την εμπλοκή (βλ. “Στο δίσκο πολλαπλών χρήσεων (ή στο μη αυτόματο τροφοδότη)” στη σελίδα 133).
• **Jam inside machine**	Παρουσιάστηκε εμπλοκή χαρτιού στο εσωτερικό του μηχανήματος.	Διορθώστε την εμπλοκή (βλ. “Στο εσωτερικό του μηχανήματος” στη σελίδα 135).

Επεξηγηση μηνυματων οθονης

Μήνυμα	Σημασία	Προτεινόμενες λύσεις
• **Jam inside of duplex**	Παρουσιάστηκε εμπλοκή χαρτιού στο εσωτερικό της μονάδας διπλής όψης.	Διορθώστε την εμπλοκή (βλ. “Στην περιοχή της μονάδας εκτύπωσης διπλής όψης” στη σελίδα 140).
• **Jam in exit area**	Παρουσιάστηκε εμπλοκή χαρτιού στην περιοχή εξόδου χαρτιού.	Διορθώστε την εμπλοκή (βλ. “Στην περιοχή εξόδου” στη σελίδα 138).

Μηνύματα σχετικά με το τόνερ

Μήνυμα	Σημασία	Προτεινόμενες λύσεις
• **Error** [αριθμός σφάλματος] **Toner Cart Failure:** [αριθμός σφάλματος] **Call for service** • **Error** [αριθμός σφάλματος] **Toner Failure:** [αριθμός σφάλματος] **Install toner again** • **Toner not installed** **Toner cartridge is not installed. Install it**	Η κασέτα γραφίτη δεν έχει τοποθετηθεί.	Τοποθετήστε ξανά την κασέτα τόνερ.
	Η κασέτα γραφίτη δεν ανιχνεύτηκε	Εγκαταστήστε ξανά την κασέτα γραφίτη δύο ή τρεις φορές για να επιβεβαιώσετε ότι είναι σωστά τοποθετημένη. Αν το πρόβλημα επιμένει, επικοινωνήστε με κάποιον αντιπρόσωπο επισκευών.
	Μην αφαιρείτε την προστατευτική ταινία από το τόνερ.	Αφαιρέστε την προστατευτική ταινία από το τόνερ.
• **IMG. Not Compatible** **Imaging unit is not compatible. Check guide**	Η μονάδα απεικόνισης που τοποθετήσατε δεν προορίζεται για το μηχάνημά σας.	Τοποθετήστε γνήσια μονάδα απεικόνισης της Samsung, η οποία προορίζεται για το μηχάνημά σας.

Επεξηγηση μηνυματων οθονης

Μήνυμα	Σημασία	Προτεινόμενες λύσεις
• **IMG. Not Installed** **Imaging unit is not installed.** **Install the unit.**	Η μονάδα απεικόνισης δεν έχει εγκατασταθεί	Εγκαταστήστε εκ νέου τη μονάδα απεικόνισης δυο ή τρεις φορές. Αν το πρόβλημα παραμένει, καλέστε για σέρβις.
• **Prepare IMG. unit** **Prepare new imaging unit**	Η εκτιμώμενη διάρκεια ζωής της μονάδας απεικόνισης πλησιάζει στο τέλος της.	Προετοιμάστε μια νέα μονάδα απεικόνισης για αντικατάσταση (βλ. “Διαθέσιμα αναλώσιμα” στη σελίδα 103).

Επεξηγηση μηνυματων οθονης

Μήνυμα	Σημασία	Προτεινόμενες λύσεις
• **Replace IMG. unit** **Replace with new imaging unit**	Η μονάδα απεικόνισης που υποδεικνύεται έχει σχεδόν συμπληρώσει την εκτιμώμενη διάρκεια ζωής της.	• Μπορείτε να επιλέξετε μεταξύ **Stop** ή **Continue**, όπως φαίνεται στον πίνακα ελέγχου. Αν επιλέξετε **Stop**, ο εκτυπωτής διακόπτει την εκτύπωση και δεν μπορείτε να εκτυπώσετε πλέον αν δεν αλλάξετε την μονάδα απεικόνισης. Αν επιλέξετε **Continue**, το μηχάνημα συνεχίζει να εκτυπώνει, αλλά δεν παρέχεται εγγύηση για την ποιότητα εκτύπωσης. Αντικαταστήστε τη μονάδα απεικόνισης για να έχετε την καλύτερη δυνατή ποιότητα εκτύπωσης, όταν εμφανιστεί αυτό το μήνυμα. Η χρήση μιας μονάδας απεικόνισης πέραν αυτού του σταδίου ενδέχεται να υποβαθμίσει την ποιότητα της εκτύπωσης (βλ. “Αντικατάσταση της μονάδας απεικόνισης” στη σελίδα 113). • Αν το μηχάνημα διακόψει την εκτύπωση, αντικαταστήστε τη μονάδα απεικόνισης (βλέπε “Αντικατάσταση της μονάδας απεικόνισης” στη σελίδα 113).

Μήνυμα	Σημασία	Προτεινόμενες λύσεις
• **Toner Not compatible** **Toner cartridge is not compatible.** **Check guide**	Η κασέτα τόνερ που υποδεικνύεται δεν είναι κατάλληλη για το μηχάνημά σας.	Εγκαταστήστε την αντίστοιχη κασέτα τόνερ με αυθεντική ανταλλακτική κασέτα Samsung (βλ. “Αντικατάσταση της κασέτας τόνερ” στη σελίδα 110).
• **Prepare new toner** **Prepare new toner cartridge**	Στην κασέτα που υποδεικνύεται απομένει μικρή ποσότητα τόνερ. Η εκτιμώμενη διάρκεια ζωής της κασέτας[a] της κασέτας τόνερ έχει σχεδόν συμπληρωθεί.	Προετοιμάστε νέα κασέτα για αντικατάσταση. Μπορείτε να βελτιώσετε προσωρινά την ποιότητα εκτύπωσης ανακατανέμοντας το τόνερ (Βλέπε “Ανακατανομή τόνερ” στη σελίδα 107).

Επεξηγηση μηνυματων οθονης

Μήνυμα	Σημασία	Προτεινόμενες λύσεις
• **Replace new toner** **Replace with new toner cartridge**	Η κασέτα τόνερ που υποδεικνύεται έχει σχεδόν συμπληρώσει την εκτιμώμενη διάρκεια ζωής της.	• Μπορείτε να επιλέξετε μεταξύ **Stop** ή **Continue**, όπως φαίνεται στον πίνακα ελέγχου. Αν επιλέξετε **Stop**, ο εκτυπωτής διακόπτει την εκτύπωση. Αν επιλέξετε **Continue**, το μηχάνημα συνεχίζει να εκτυπώνει, αλλά δεν παρέχεται εγγύηση για την ποιότητα εκτύπωσης. • Αντικαταστήστε την κασέτα τόνερ για να έχετε την καλύτερη δυνατή ποιότητα εκτύπωσης, όταν εμφανιστεί αυτό το μήνυμα. Η χρήση της κασέτας πέραν αυτού του σταδίου ενδέχεται να υποβαθμίσει την ποιότητα της εκτύπωσης (Βλέπε “Αντικατάσταση της κασέτας τόνερ” στη σελίδα 110).
	Η κασέτα τόνερ που υποδεικνύεται έχει συμπληρώσει την εκτιμώμενη διάρκεια ζωής της	Αντικαταστήστε την κασέτα τόνερ (βλέπε “Αντικατάσταση της κασέτας τόνερ” στη σελίδα 110).

a. Η εκτιμώμενη διάρκεια ζωής κασέτας είναι η αναμενόμενη ή η εκτιμώμενη διάρκεια ζωής της κασέτας τόνερ, που επισημαίνει πόσες εκτυπώσεις μπορείτε να πραγματοποιήσετε κατά μέσο όρο και που έχει σχεδιαστεί σύμφωνα με το ISO/IEC 19752. Ο αριθμός των σελίδων μπορεί να επηρεαστεί από το ποσοστό κάλυψης της εικόνας, το περιβάλλον λειτουργίας, το διάστημα εκτύπωσης, τον τύπο και το μέγεθος των μέσων εκτύπωσης. Στην κασέτα μπορεί να έχει απομείνει κάποια ποσότητα τόνερ, ακόμα και αν ανάψει το κόκκινο LED και ο εκτυπωτής διακόψει τη λειτουργία εκτύπωσης.

Η Samsung δεν συνιστά τη χρήση μη γνήσιας κασέτας τόνερ Samsung π.χ. επαναγομωμένης ή ανακατασκευασμένης. Η Samsung δεν μπορεί να εγγυηθεί την ποιότητα μη γνήσιων κασετών τόνερ Samsung. Αν απαιτηθεί σέρβις ή επιδιόρθωση εξαιτίας της χρήσης μη γνήσιων κασετών τόνερ Samsung, οι εργασίες δεν καλύπτονται από την εγγύηση του μηχανήματος.

Μηνύματα σχετικά με το δίσκο

Μήνυμα	Σημασία	Προτεινόμενες λύσεις
• **Output bin full** **Output bin full.** **Remove printed paper**	Ο δίσκος εξόδου είναι γεμάτος.	Αφαιρέστε τα χαρτιά από το δίσκο εξόδου και ο εκτυπωτής θα συνεχίσει την εκτύπωση.

Επεξηγηση μηνυματων οθονης

Μήνυμα	Σημασία	Προτεινόμενες λύσεις
• **All Tray Empty** **Paper is empty in all tray.** **Load paper**	Δεν υπάρχει χαρτί στο δίσκο.	Τοποθετήστε χαρτί στο δίσκο (Βλέπε “Τοποθέτηση χαρτιού στο δίσκο” στη σελίδα 55).
• **Paper Empty in tray 1** **Paper is empty in tray 1.** **Load paper** • **Paper Empty in tray 2** **Paper is empty in tray 2.** **Load paper**	Δεν υπάρχει χαρτί στο δίσκο.	Τοποθετήστε χαρτί στο δίσκο (Βλέπε “Δίσκος 1 / προαιρετικός δίσκος” στη σελίδα 55).
• **Paper Empty in MP** **Paper is empty in MP tray.** **Load paper**	Δεν υπάρχει χαρτί στο δίσκο πολλαπλών χρήσεων.	Τοποθετήστε χαρτί στο δίσκο τροφοδότησης διαφορετικών μεγεθών (βλ. “Δίσκος πολλαπλών χρήσεων (ή μη αυτόματος τροφοδότης)” στη σελίδα 57).
• **Tray 2 door is open.** **Close it**	Ο δίσκος 2 δεν έχει ασφαλίσει καλά.	Κλείστε το δίσκο 2 μέχρι να ασφαλίσει στη θέση του.

Μηνύματα σχετικά με το δίκτυο

Μήνυμα	Σημασία	Προτεινόμενες λύσεις
• **IP Conflict** **This IP address conflicts with that of other system**	Η διεύθυνση IP του δικτύου που ορίσατε χρησιμοποιείται από κάποιον άλλον.	Ελέγξτε τη διεύθυνση IP και επανορίστε την, αν χρειάζεται (βλ. “Εκτύπωση αναφοράς ρύθμισης παραμέτρων δικτύου” στη σελίδα 197).
• **802.1x Network Error** **802.1x Network Error** **Contact the Admin.**	Αποτυχία ελέγχου ταυτότητας.	Ελέγξτε το πρωτόκολλο ελέγχου ταυτότητας δικτύου. Αν το πρόβλημα συνεχιστεί, επικοινωνήστε με το διαχειριστή του δικτύου.

Επεξηγηση μηνυματων οθονης

Διάφορα μηνύματα

Μήνυμα	Σημασία	Προτεινόμενες λύσεις
• **Door is open.** **Close it**	Το μπροστινό ή πίσω κάλυμμα δεν έχει ασφαλίσει καλά.	Κλείστε το κάλυμμα μέχρι να ασφαλίσει στη θέση του.
• **Scanner door open** **Door of scanner is open.** **Close the door**	Το κάλυμμα του τροφοδότη εγγράφων δεν έχει ασφαλίσει καλά.	Κλείστε το κάλυμμα μέχρι να ασφαλίσει στη θέση του.
• **Not Proper room temp** **Not Proper room temperature.** **Change room temperature**	Το μηχάνημα βρίσκεται σε ένα δωμάτιο με ακατάλληλη θερμοκρασία δωματίου.	Μετακινήστε το μηχάνημα σε ένα δωμάτιο με σωστή θερμοκρασία (βλ. “Τεχνικά χαρακτηριστικά” στη σελίδα 161).
• **Replace retard roller** **Replace with new tray 1 retard roller** • **Replace retard roller** **Replace with new tray 2 retard roller**	Η διάρκεια ζωής του κυλίνδρου αναστροφής δίσκου έχει λήξει.	Αντικαταστήστε τον κύλινδρο αναστροφής δίσκου με έναν καινούργιο. Επικοινωνήστε με τον αντιπρόσωπο σέρβις.
• **Replace pickup roller** **Replace with new tray 2 pickup roller**	Η διάρκεια ζωής κυλίνδρου συλλέκτη του δίσκου θα λήξει.	Αντικαταστήστε τον κύλινδρο συλλέκτη του δίσκου με έναν καινούργιο. Επικοινωνήστε με τον αντιπρόσωπο σέρβις.
• **Replace pickup roller** **Replace with new** [τύπος δίσκου] **pickup roller**	Η διάρκεια ζωής του κυλίνδρου συλλέκτη του δίσκου 1, του δίσκου 2 ή του δίσκου πολλαπλών χρήσεων θα λήξει σύντομα.	Αντικαταστήστε τον κύλινδρο συλλέκτη του δίσκου με έναν καινούργιο. Επικοινωνήστε με τον αντιπρόσωπο σέρβις.
• **Memory Full** **Fax memory is almost full.** **Print or remove received fax job**	Η μνήμη είναι πλήρης. Δεν μπορούν να παραληφθούν άλλα δεδομένα φαξ.	Εκτυπώστε ή διαγράψτε τα δεδομένα φαξ που έχουν παραληφθεί από τη μνήμη.
• **Scanner Locked** **Scanner is locked.** **Press Stop button**	Η μονάδα σάρωσης είναι κλειδωμένη.	Σβήστε και ανάψτε ξανά τη συσκευή. Αν το πρόβλημα παραμένει, καλέστε για σέρβις.

Επεξηγηση μηνυματων οθονης

Μήνυμα	Σημασία	Προτεινόμενες λύσεις
• **Scanner door open** **Door of scanner is open.** **Close the door**	Το κάλυμμα του τροφοδότη εγγράφων δεν έχει ασφαλίσει καλά.	Κλείστε το κάλυμμα μέχρι να ασφαλίσει στη θέση του.
• **Memory Full** **Fax memory is almost full.** **Print or remove received fax job**	Η μνήμη φαξ είναι σχεδόν γεμάτη.	Εκτυπώστε ή αφαιρέστε την εργασία ληφθέντος φαξ από το **Secure Receive**.
• **Error:** [αριθμός σφάλματος] **Fuser Unit Failure:** [αριθμός σφάλματος] **Turn off then on.** **Call for service if the problem**	Υπάρχει πρόβλημα στη μονάδα φούρνου.	Σβήστε και ανάψτε ξανά τη συσκευή. Αν το πρόβλημα παραμένει, καλέστε για σέρβις.
• **Error:** [αριθμός σφάλματος] **HDD System Failure:** [αριθμός σφάλματος] **Turn off then on.** **Call for service if the problem**	Υπάρχει κάποιο πρόβλημα στο σύστημα μονάδας σκληρού δίσκου (HDD).	Σβήστε και ανάψτε ξανά τη συσκευή. Αν το πρόβλημα παραμένει, καλέστε για σέρβις.

Μήνυμα	Σημασία	Προτεινόμενες λύσεις
• **Error:** [αριθμός σφάλματος] **Motor Failure:** [αριθμός σφάλματος] **Turn off then on.** **Call for service if the problem**	Υπάρχει κάποιο πρόβλημα στο σύστημα κινητήρα.	Σβήστε και ανάψτε ξανά τη συσκευή. Αν το πρόβλημα παραμένει, καλέστε για σέρβις.
• **Error:** [αριθμός σφάλματος] **LSU Failure:** [αριθμός σφάλματος] **Turn off then on.** **Call for service if the problem**	Υπάρχει κάποιο πρόβλημα στο LSU.	Σβήστε και ανάψτε ξανά τη συσκευή. Αν το πρόβλημα παραμένει, καλέστε για σέρβις.
• **Error:** [αριθμός σφάλματος] **Input System Failure:** [αριθμός σφάλματος] **Check tray 2 connection**	Υπάρχει κάποιο πρόβλημα στο δίσκο 2.	Ελέγξτε τη σύνδεση του δίσκου 2.

Επεξηγηση μηνυματων οθονης

Μήνυμα	Σημασία	Προτεινόμενες λύσεις
• **Error:** [αριθμός σφάλματος] **Video System Failure:** [αριθμός σφάλματος] **Call for service if the problem persists**	Υπάρχει κάποιο πρόβλημα στο σύστημα εικόνας.	Σβήστε και ανάψτε ξανά τη συσκευή. Αν το πρόβλημα παραμένει, καλέστε για σέρβις.

5. Παράρτημα

Αυτό το κεφάλαιο αναφέρει τα τεχνικά χαρακτηριστικά του προϊόντος και πληροφορίες σχετικά με τους ισχύοντες κανονισμούς.

- **Τεχνικά χαρακτηριστικά** **161**
- **Κανονιστικές πληροφορίες** **170**
- **Πνευματικά δικαιώματα** **186**

Τεχνικά χαρακτηριστικά

Γενικά τεχνικά χαρακτηριστικά

Οι τιμές των τεχνικών χαρακτηριστικών που αναφέρονται παρακάτω μπορεί να αλλάξουν χωρίς προειδοποίηση. Βλέπε **www.samsung.com** για πιθανές αλλαγές στις πληροφορίες.

Στοιχεία			Περιγραφή
Διαστάσεις[a]	**Πλάτος x Μήκος x Ύψος**		• **M337xFD/ M337xHD/ M387xFD/ M387xHD:** 414,6 x 420,6 x 449,1 mm • **M387xFW/M407xFR/ M407xHR/ M407xFX:** 469 x 444,3 x 482,1 mm • **M407xFD:** 482 x 410,6 x 449,1 mm (19,02 x 16,17 x 17,68 ίντσες)
Βάρος[a]	**Μηχάνημα μαζί με αναλώσιμα**		• **M337xFD/ M337xHD/ M387xFD/ M387xHD:** 15,15 κιλά • **M387xFW/ M407xFD/ M407xFR/ M407xHR:** 17,07 κιλά • **M407xFX:** 17,23 κιλά
Επίπεδο θορύβου[b]	**Κατάσταση ετοιμότητας**		Κάτω των 26 dB(A)
	Λειτουργία εκτύπωσης		• **M337x series:** Κάτω των 55 dB(A) • **M387x/ M407x series:** Κάτω των 57 dB(A)
	Λειτουργία αντιγραφή/ σάρωση	Γυάλινη επιφάνεια σαρωτή	• **M337x series:** Κάτω των 57 dB(A) • **M387x/ M407x series:** Κάτω των 58 dB(A)
		Τροφοδότης εγγράφων	• **M337x series:** Κάτω των 57 dB(A) • **M387x/ M407x series:** Κάτω των 58 dB(A)

Τεχνικά χαρακτηριστικά

Στοιχεία		Περιγραφή
Θερμοκρασία	**Λειτουργία**	10 έως 30°C
	Αποθήκευση (στη συσκευασία)	-20 έως 40°C
Υγρασία	**Λειτουργία**	20 έως 80% σχετική υγρασία
	Αποθήκευση (στη συσκευασία)	10 έως 90% σχετική υγρασία
Χαρακτηριστικά ρεύματος[c]	**Μοντέλα 110 Volt**	AC 110 - 127 V
	Μοντέλα 220 Volt	AC 220 - 240 V
Κατανάλωση ισχύος	**Μέση σε κατάσταση λειτουργίας**	Λιγότερο από 700 W
	Κατάσταση ετοιμότητας	Λιγότερο από 10 W (**M407xFX**:Λιγότερο από 15 W)
	Λειτουργία εξοικονόμησης ενέργειας[d]	• **M337xFD/ M337xHD/ M387xFD/ M387xHD/ M407xFD/ M407xFR/ M407xHR:** Λιγότερο από 1,1 W • **M387xFW:** Λιγότερο από 1,6 W (Ενεργοποίηση Wi-Fi Direct: Λιγότερο από 2,8 W[f]) • **M407xFX:** Λιγότερο από 3,5 W
	Λειτουργία απενεργοποίησης[e]	Λιγότερο από 0,1 W
Ασύρματο δίκτυο[f]	**Μονάδα**	SPW-B4319U

a. Οι διαστάσεις και το βάρος μετριούνται χωρίς το ακουστικό και άλλα αξεσουάρ.
b. Επίπεδο πίεσης θορύβου, ISO 7779, κατόπιν ελέγχου με τις εξής παραμέτρους: βασική εγκατάσταση μηχανήματος, χαρτί A4, εκτύπωση μίας όψης.
c. Ανατρέξτε στην ετικέτα χαρακτηριστικών του μηχανήματος για τις σωστές τιμές τάσης (V), συχνότητας (hertz) και ρεύματος (A) για το μηχάνημά σας.
d. Η κατανάλωση ενέργειας της λειτουργίας εξοικονόμησης ενέργειας μπορεί να επηρεαστεί από την κατάσταση του μηχανήματος, τις συνθήκες ρύθμισης, το περιβάλλον λειτουργίας.
e. Η κατανάλωση ενέργειας μπορεί να αποφευχθεί πλήρως μόνο όταν δεν είναι συνδεδεμένο το καλώδιο ρεύματος.
f. Μόνο για μοντέλα με ασύρματο δίκτυο (βλ. “Λειτουργίες κατά μοντέλα” στη σελίδα 8).

Προδιαγραφές μέσων εκτύπωσης

Τύπος	Μέγεθος	Διαστάσεις	Βάρος/χωρητικότητα μέσου εκτύπωσης[a]		
			Δίσκος1/Προαιρετικός δίσκος	Δίσκος πολλαπλών χρήσεων	Μη αυτόματος τροφοδότης[b] [c]
Απλό χαρτί	**Letter**	216 x 279 mm	70 έως 85 g/m^2 • 250 φύλλα 80 g/m^2	70 έως 85 g/m^2 • 50 φύλλα 80 g/m^2	70 έως 85 g/m^2 • 1 φύλλο 80 γρ./μ^2
	Legal	216 x 356 mm			
	US Folio	216 x 330 mm			
	A4	210 x 297 mm			
	Oficio	216 x 343 mm			
	JIS B5	182 x 257 mm			
	ISO B5	176 x 250 mm			
	Executive	184 x 267 mm			
	A5	148 x 210 mm			
	A6	105 x 148 mm	• 150 φύλλα 75 g/m^2		
Φάκελος	**Φάκελοι Monarch**	98 x 191 mm	Δεν διατίθεται για το δίσκο 1 / τον προαιρετικό δίσκο.	75 έως 90 g/m^2	75 έως 90 g/m^2
	Φάκελοι Αρ.10	105 x 241 mm			
	Φάκελοι DL	110 x 220 mm			
	Φάκελος C5	162 x 229 mm			
	Φάκελος C6	114 x 162 mm			

Τεχνικά χαρακτηριστικά

Τύπος	Μέγεθος	Διαστάσεις	Βάρος/χωρητικότητα μέσου εκτύπωσης[a]		
			Δίσκος1/Προαιρετικός δίσκος	Δίσκος πολλαπλών χρήσεων	Μη αυτόματος τροφοδότης[b] [c]
Χοντρό χαρτί	**Ανατρέξτε στην ενότητα “Απλό χαρτί”**	Ανατρέξτε στην ενότητα “Απλό χαρτί”	86 έως 105 g/m^2	86 έως 105 g/m^2	86 έως 105 g/m^2
Πιο χοντρό χαρτί	**Ανατρέξτε στην ενότητα “Απλό χαρτί”**	Ανατρέξτε στην ενότητα “Απλό χαρτί”	Δεν διατίθεται για το δίσκο 1 / τον προαιρετικό δίσκο.	164 έως 220 g/m^2	164 έως 220 g/m^2
Λεπτό χαρτί	**Ανατρέξτε στην ενότητα “Απλό χαρτί”**	Ανατρέξτε στην ενότητα “Απλό χαρτί”	60 έως 70 g/m^2	60 έως 70 g/m^2	60 έως 70 g/m^2
Διαφάνεια	**Letter, A4**	Ανατρέξτε στην ενότητα “Απλό χαρτί”	Δεν διατίθεται για το δίσκο 1 / τον προαιρετικό δίσκο.	138 έως 146 g/m^2	138 έως 146 g/m^2
Ετικέτες[d]	**Letter, Legal, US Folio, A4, JIS B5, ISO B5, Executive, A5**	Ανατρέξτε στην ενότητα “Απλό χαρτί”	Δεν διατίθεται για το δίσκο 1 / τον προαιρετικό δίσκο.	120 έως 150 g/m^2	120 έως 150 g/m^2
Χαρτόνι	**Letter, Legal, US Folio, A4, JIS B5, ISO B5, Executive, A5**	Ανατρέξτε στην ενότητα “Απλό χαρτί”	121 έως 163 g/m^2	121 έως 163 g/m^2	121 έως 163 g/m^2
Χαρτί τύπου bond	**Ανατρέξτε στην ενότητα “Απλό χαρτί”**	Ανατρέξτε στην ενότητα “Απλό χαρτί”	106 έως 120 g/m^2	106 έως 120 g/m^2	106 έως 120 g/m^2

Τεχνικά χαρακτηριστικά

Τύπος	Μέγεθος	Διαστάσεις	Βάρος/χωρητικότητα μέσου εκτύπωσης[a]		
			Δίσκος1/Προαιρετικός δίσκος	Δίσκος πολλαπλών χρήσεων	Μη αυτόματος τροφοδότης[b c]
Ελάχιστο μέγεθος (προσαρμοσμένο)[e, f]		• **Δίσκος πολλαπλών χρήσεων (ή μη αυτόματος τροφοδότης):** 76 x 127 mm • **Δίσκος 1/ Δίσκος 2:** 105 x 148,5 mm	• **Δίσκος πολλαπλών χρήσεων (ή μη αυτόματος τροφοδότης):** 60 έως 220 g/m^2 • **Δίσκος 1/ Δίσκος 2:** 60 έως 163 g/m^2		
Μέγιστο μέγεθος (προσαρμοσμένο)		216 x 356 mm			

a. Η μέγιστη χωρητικότητα μπορεί να διαφέρει ανάλογα με το βάρος των μέσων, το πάχος και τις συνθήκες του περιβάλλοντος.
b. M337x series μόνο.
c. 1 φύλλο για μη αυτόματη τροφοδοσία.
d. Η ομαλότητα των ετικετών που χρησιμοποιούνται σε αυτό το μηχάνημα είναι 100 έως 250 (sheffield). Αυτό σημαίνει την αριθμητική τιμή ομαλότητας.
e. Διαθέσιμοι τύποι χαρτιού στο δίσκο τροφοδότησης διαφορετικών μεγεθών: Απλό, Παχύ, Παχύτερο, Λεπτό, Βαμβακερό, Έγχρωμο, Προεκτυπωμένο, Ανακυκλωμένο, Φάκελος, Διαφάνεια, Ετικέτες, Χαρτόνι, Bond, τύπου Archive
f. Διαθέσιμοι τύποι χαρτιού στο δίσκο 1: Απλό, Χοντρό, Λεπτό, Ανακυκλωμένο, Χαρτόνι, Bond, τύπου Archive

Τεχνικά χαρακτηριστικά

Απαιτήσεις συστήματος

Microsoft® Windows®

Λειτουργικό σύστημα	Απαιτήσεις (συνιστώμενες)		
	CPU	RAM	Ελεύθερος χωρος στο σκληρο δισκο
Windows® XP	Intel® Pentium® III 933 MHz (Pentium IV 1 GHz)	128 MB (256 MB)	1,5 GB
Windows Server® 2003	Intel® Pentium® III 933 MHz (Pentium IV 1 GHz)	128 MB (512 MB)	1,25 GB έως 2 GB
Windows Server® 2008	Intel® Pentium® IV 1 GHz (Pentium IV 2 GHz)	512 MB (2 GB)	10 GB
Windows Vista®	Intel® Pentium® IV 3 GHz	512 MB (1 GB)	15 GB
Windows® 7	Επεξεργαστής Intel® Pentium® IV 1 GHz 32-bit ή 64-bit ή ισχυρότερος	1 GB (2 GB)	16 GB
	• Υποστήριξη για γραφικά DirectX® 9 με μνήμη 128 MB (για ενεργοποίηση του θέματος Aero). • Μονάδα DVD-R/W		
Windows Server® 2008 R2	Επεξεργαστές Intel® Pentium® IV 1 GHz (x86) ή 1,4 GHz (x64) (2 GHz ή ταχύτεροι)	512 MB (2 GB)	10 GB
Windows® 8	Επεξεργαστής Intel® Pentium® IV 1 GHz 32-bit ή 64-bit ή ισχυρότερος	1 GB (2 GB)	16 GB
	• Υποστήριξη για γραφικά DirectX® 9 με μνήμη 128 MB (για ενεργοποίηση του θέματος Aero). • Μονάδα DVD-R/W		

- Ο Internet Explorer 6.0 ή νεότερη έκδοση είναι η ελάχιστη απαίτηση για όλα τα λειτουργικά συστήματα Windows.
- Οι χρήστες που έχουν δικαίωμα διαχειριστή μπορούν να εγκαταστήσουν το λογισμικό.
- Το **Windows Terminal Services** είναι συμβατό με το μηχάνημά σας.

Τεχνικά χαρακτηριστικά

Mac

Λειτουργικό σύστημα	Απαιτήσεις (Συνιστώμενες)		
	CPU	RAM	Ελεύθερος χώρος στο σκληρό δίσκο
Mac OS X 10.5	• Επεξεργαστές Intel® • Power PC G4/G5 867 MHz ή ταχύτερος	512 MB (1 GB)	1 GB
Mac OS X 10.6	• Επεξεργαστές Intel®	1 GB (2 GB)	1 GB
Mac OS X 10.7 - 10.8	• Επεξεργαστές Intel®	2 GB	4 GB

Linux

Στοιχεία	Απαιτήσεις
Λειτουργικό σύστημα	RedHat® Enterprise Linux WS 4, 5, 6 (32/ 64 bit) Fedora 5, 6, 7, 8, 9, 10, 11, 12, 13, 14, 15 (32/ 64 bit) OpenSuSE® 10.2, 10.3, 11.0, 11.1, 11.2, 11.3, 11.4 (32/ 64 bit) Mandriva 2007, 2008, 2009, 2009.1, 2010 (32/64 bit) Ubuntu 6.06, 6.10, 7.04, 7.10, 8.04, 8.10, 9.04, 9.10, 10.04, 10.10, 11.04 (32/ 64 bit) SuSE Linux Enterprise Desktop 10, 11 (32/64 bit) Debian 4.0, 5.0, 6.0 (32/ 64 bit)
CPU	Pentium IV 2,4GHz (Intel Core™2)
RAM	512 MB (1 GB)

Στοιχεία	Απαιτήσεις
Ελεύθερος χώρος στο σκληρό δίσκο	1 GB (2 GB)

Unix

Στοιχεία	Απαιτήσεις
Λειτουργικό σύστημα	Sun Solaris 9, 10, 11 (x86, SPARC) HP-UX 11.0, 11i v1, 11i v2, 11i v3 (PA-RISC, Itanium) IBM AIX 5.1, 5.2, 5.3, 5.4, 6.1 7.1 (PowerPC)
Ελεύθερος χώρος στο σκληρό δίσκο	Έως 100 MB

Τεχνικά χαρακτηριστικά

Περιβαλλον δικτυου

Μόνο για το μοντέλο με δίκτυο και ασύρματο δίκτυο (βλ. “Λειτουργίες κατά μοντέλα” στη σελίδα 8).

Χρειάζεται να ρυθμίσετε τα πρωτόκολλα δικτύου στο μηχάνημα, για να το χρησιμοποιήσετε ως μηχάνημα δικτύου. Στον ακόλουθο πίνακα αναφέρονται τα περιβάλλοντα δικτύου που υποστηρίζονται από το μηχάνημα.

Στοιχεία	Τεχνικά χαρακτηριστικά
Διασύνδεση δικτύου	• Ενσύρματο τοπικό δίκτυο Ethernet 10/100/100 Base-TX • Ενσύρματο τοπικό δίκτυο Ethernet 10/100/1000 Base-TX • 802.11b/g/n Ασύρματη LAN
Λειτουργικό σύστημα δικτύου	• Windows® XP, Windows Server® 2003, Windows Vista®, Windows® 7, Windows® 8,Windows Server® 2008 R2 • Διάφορα λειτουργικά συστήματα Linux • Mac OS X 10.5 - 10.8 • UNIX OS
Πρωτόκολλα δικτύου	• TCP/IPv4 • DHCP, BOOTP • DNS, WINS, Bonjour, SLP, UPnP • Τυπική εκτύπωση TCP/IP (RAW), LPR, IPP, WSD, AirPrint, Google Cloud Print, ThinPrint • SNMPv 1/2/3, HTTP, IPSec • TCP/IPv6 (DHCP, DNS, Τυπική εκτύπωση TCP/IP, LPR, SNMPv 1/2/3, HTTP, IPSec)
Ασύρματη ασφάλεια	• Έλεγχος ταυτότητας: Αν. σύστημα, Κοιν.κλειδ, WPA-Enterprise/ Personal, WPA2-Enterprise/Personal • Κρυπτογράφηση: WEP64, WEP128, TKIP, AES

Κανονιστικές πληροφορίες

Το μηχάνημα αυτό έχει σχεδιαστεί με γνώμονα ένα υγιές εργασιακό περιβάλλον και πιστοποιηθεί με διάφορες κανονιστικές δηλώσεις.

Δήλωση ασφάλειας λέιζερ

Ο εκτυπωτής έχει πιστοποιηθεί στις Η.Π.Α. ότι πληροί τις απαιτήσεις DHHS 21 CFR, κεφάλαιο 1 υποκεφάλαιο J για προϊόντα λέιζερ κατηγορίας I (1), ενώ αλλού έχει πιστοποιηθεί ως προϊόν λέιζερ κατηγορίας I που πληροί τις απαιτήσεις IEC 60825-1 : 2007.

Τα προϊόντα λέιζερ κλάσης I δεν θεωρούνται επικίνδυνα. Το σύστημα λέιζερ και ο εκτυπωτής έχουν σχεδιαστεί έτσι ώστε να μην είναι ποτέ δυνατή η έκθεση ανθρώπου σε ακτινοβολία λέιζερ πάνω από το επίπεδο της κλάσης 1 κατά τη διάρκεια της κανονικής λειτουργίας, της συντήρησης από το χρήστη ή της συνιστώμενης περίπτωσης επισκευής.

Προειδοποίηση

Ποτέ μην λειτουργείτε ή επισκευάζετε τον εκτυπωτή έχοντας αφαιρέσει το προστατευτικό κάλυμμα από το τμήμα λέιζερ/σαρωτή. Η αντανακλώμενη ακτίνα, αν και αόρατη, μπορεί να προκαλέσει βλάβη στα μάτια σας.

Όταν χρησιμοποιείτε αυτό το προϊόν, πρέπει να ακολουθείτε πάντα τις παρακάτω βασικές προφυλάξεις για να μειώσετε τον κίνδυνο πρόκλησης πυρκαγιάς, ηλεκτροπληξίας και τραυματισμού:



CAUTION - CLASS 3B. INVISIBLE LASER RADIATION WHEN OPEN. AVOID EXPOSURE TO THE BEAM.

DANGER - INVISIBLE LASER RADIATION WHEN OPEN. AVOID DIRECT EXPOSURE TO BEAM.

DANGER - KLASSE 3B. UNSICHTBARE LASERSTRAHLUNG, WENN OFFEN. STRAHLENAUSSETZUNG VERMEIDEN.

VORSICHT - UNSICHTBARE LASERSTRAHLUNG KLASSE 3 B, WENN ABDECKUNG GEÖFFNET. NICHT DEM STRAHL AUSSETZEN.

ATTENZIONE - CLASSE 3B. RADIZIONI LASER INVISBILI CON IL DISPOSITIVO APERTO. EVITARE L'ESPOSIZIONE AL RAGGIO.

PRECAUCIÓN - RADIACIÓN LÁSER INVISIBLE DE CLASE 3B PRESENTE AL ABRIR. EVITE LA EXPOSICIÓN AL HAZ.

PERIGO - CLASSE 3B. RADIAÇÃO LASER INVISÍVEL AO ABRIR. EVITE EXPOSIÇÃO DIRECTA AO FEIXE.

GEVAAR - KLASSE 3B. ONZICHTBARE LASERSTRALING INDIEN GEOPEND. VERMIJD BLOOTSTELLING AAN DE STRAAL.

ADVARSEL - KLASSE 3B. USYNLIG LASERSTRÅLING VED ÅBNING. UNDGÅ UDSÆTTELSE FOR STRÅLING.

ADVARSEL. - KLASSE 3B. USYNLIG LASERSTRÅLING NÅR DEKSEL ÅPNES. UNNGÅ EKSPONERING FOR STRÅLEN.

VARNING - KLASS 3B OSYNLIG LASERSTRÅLNING NÄR DENNA DEL ÄR ÖPPNAD. STRÅLEN ÄR FARLIG.

VAROITUS - LUOKAN 3B NÄKYMÄTTÖMÄLLE LASER-SÄTEILYÄ AVATTUNA. VÄLTÄ ALTISTUMISTA SÄTEELLE.

注 意 - CLASS 3B。严禁打开，以免被不可见激光辐射泄漏灼伤

주 의 - 열리면 등급 3B 비가시 레이저 방사선 이 방출됩니다. 광선에 노출을 피하십시오.

Κανονιστικές πληροφορίες

Πληροφορίες για την ασφάλεια σχετικά με το όζον

Ο ρυθμός εκπομπών όζοντος του προϊόντος είναι μικρότερος από 0,1 ppm. Επειδή το όζον είναι βαρύτερο από τον αέρα, το προϊόν πρέπει να φυλάσσεται σε χώρο με καλό αερισμό.

Ασφάλεια από τον υδράργυρο

Περιέχει υδράργυρο, απόρριψη σύμφωνα με την τοπική, την πολιτειακή ή την ομοσπονδιακή νομοθεσία. (μόνο ΗΠΑ)

εξοικονόμηση ενέργειας

Ο συγκεκριμένος εκτυπωτής διαθέτει προηγμένη τεχνολογία εξοικονόμησης ενέργειας που μειώνει την κατανάλωση ρεύματος όταν το μηχάνημα δεν χρησιμοποιείται ενεργά.

Όταν ο εκτυπωτής δεν λαμβάνει δεδομένα για παρατεταμένη χρονική περίοδο, η κατανάλωση ρεύματος μειώνεται αυτόματα.

Η ονομασία ENERGY STAR και το σήμα ENERGY STAR είναι κατατεθέντα σήματα στις ΗΠΑ.

Για περισσότερες πληροφορίες σχετικά με το πρόγραμμα ENERGY STAR, επισκεφθείτε τη διεύθυνση http://www.energystar.gov

Στα μοντέλα με πιστοποίηση ENERGY STAR, η ετικέτα ENERGY STAR θα βρίσκεται επάνω στο μηχάνημά σας. Ελέγξτε εάν το μηχάνημά σας έχει πιστοποίηση ENERGY STAR.

Ανακύκλωση

Να ανακυκλώνετε ή να απορρίπτετε τα υλικά συσκευασίας του παρόντος προϊόντος με τρόπο φιλικό προς το περιβάλλον.

Μόνο για την Κίνα

回收和再循环

为了保护环境，我公司已经为废弃的产品建立了回收和再循环系统。
我们会为您无偿提供回收同类废旧产品的服务。
当您要废弃您正在使用的产品时，请您及时与授权耗材更换中心取得联系，
我们会及时为您提供服务。

中国能效标识

型号	能效等级	典型能耗 （kW·h）
ProXpress M3375HD	1	1.67
ProXpress M3875HD	1	1.84
ProXpress M4075HR	1	1.95
ProXpress M4075FX	1	2.56

依据国家标准 GB 25956-2010

Κανονιστικές πληροφορίες

Σωστή απόρριψη αυτού του προϊόντος (Απόβλητα ηλεκτρικού & ηλεκτρονικού εξοπλισμού)

(Ισχύει σε χώρες με ξεχωριστά συστήματα περισυλλογής)



Αυτή η σήμανση πάνω στην μπαταρία, στα προαιρετικά εξαρτήματα ή στην τεκμηρίωση υποδεικνύει ότι το προϊόν και τα ηλεκτρονικά προαιρετικά εξαρτήματα (π.χ. φορτιστής, ακουστικά, καλώδιο USB) δεν θα πρέπει να απορρίπτονται μαζί με άλλα οικιακά απορρίμματα στο τέλος του κύκλου ζωής τους. Για να αποφευχθεί πιθανή πρόκλησης ζημιάς στο περιβάλλον ή στην ανθρώπινη υγεία από την ανεξέλεγκτη διάθεση των απορριμμάτων, διαχωρίστε αυτά τα είδη από άλλους τύπους απορριμμάτων και ανακυκλώστε τα υπεύθυνα, ώστε να υποστηρίξετε τη βιώσιμη επαναχρησιμοποίηση των υλικών.

Οι οικιακοί χρήστες θα πρέπει να έλθουν σε επικοινωνία είτε με το κατάστημα απ' όπου αγόρασαν αυτό το προϊόν, είτε με τις κατά τόπους υπηρεσίες, προκειμένου να πληροφορηθούν τις λεπτομέρειες σχετικά με τον τόπο και τον τρόπο με τον οποίο μπορούν να δώσουν αυτά τα προϊόντα για ασφαλή προς το περιβάλλον ανακύκλωση.

Οι επαγγελματίες χρήστες θα πρέπει να έλθουν σε επαφή με τον προμηθευτή τους και να ελέγξουν τους όρους και τις προϋποθέσεις του συμβολαίου αγοράς. Αυτό το προϊόν και τα ηλεκτρονικά προαιρετικά του εξαρτήματά δεν θα πρέπει να απορρίπτονται μαζί με άλλα εμπορικά απορρίμματα.

(Μόνο για τις Ηνωμένες Πολιτείες της Αμερικής)

Απορρίψτε τις ηλεκτρονικές συσκευές μέσω εγκεκριμένου κέντρου ανακύκλωσης. Για να βρείτε το πλησιέστερο κέντρο ανακύκλωσης, επισκεφτείτε την ιστοσελίδα μας: www.samsung.com/recyclingdirect Ή καλέστε στο (877) 278 - 0799

Κανονιστικές πληροφορίες

Προειδοποίηση πρότασης 65 της Πολιτείας της Καλιφόρνιας (Μόνο για τις ΗΠΑ)

The California Safe Drinking Water and Toxic Enforcement Act requires the Governor of California to publish a list of chemicals known to the State of California to cause cancer or reproductive toxicity and requires businesses to warn of potential exposure to such chemicals.

WARNING: This product contains chemicals known to the State of California to cause cancer, birth defects or other reproductive harm.
This appliance can cause low-level exposure to the chemicals, which can be minimized by operating the appliance in a well ventilated area.

Μόνο Ταϊβάν

警告

本電池如果更換不正確會有爆炸的危險
請依製造商說明書處理用過之電池

Εκπομπές ραδιοσυχνοτήτων

Πληροφορίες της Ομοσπονδιακής Επιτροπής Επικοινωνιών (FCC) προς το χρήστη

Η συγκεκριμένη συσκευή συμμορφώνεται με το Μέρος 15 των κανόνων της FCC. Η λειτουργία υπόκειται στις εξής δύο προϋποθέσεις:

- Η παρούσα συσκευή δεν προκαλεί επιβλαβείς παρεμβολές.
- Η παρούσα συσκευή πρέπει να δέχεται οποιαδήποτε παρεμβολή λαμβάνει, συμπεριλαμβανομένων των παρεμβολών που ενδέχεται να προκαλέσουν ανεπιθύμητη λειτουργία.

Κανονιστικές πληροφορίες

Ο παρών εξοπλισμός ελέγχθηκε και βρέθηκε ότι συμμορφώνεται με τα όρια ψηφιακών συσκευών Κλάσης Β, σύμφωνα με το Μέρος 15 των κανόνων της FCC. Τα όρια αυτά έχουν σχεδιαστεί για να παρέχουν εύλογη προστασία έναντι επιβλαβούς παρεμβολής σε οικιακή εγκατάσταση. Ο παρών εξοπλισμός δημιουργεί, χρησιμοποιεί και μπορεί να εκπέμψει ενέργεια ραδιοσυχνοτήτων και, αν η εγκατάσταση και η χρήση του δεν γίνουν σύμφωνα με τις οδηγίες, ενδέχεται να προκαλέσει επιβλαβείς παρεμβολές στις ραδιοεπικοινωνίες. Ωστόσο, δεν υπάρχει εγγύηση ότι δεν πρόκειται να εμφανιστούν παρεμβολές σε κάποια συγκεκριμένη εγκατάσταση. Αν, όντως, ο παρών εξοπλισμός προκαλέσει επιβλαβή παρεμβολή σε ραδιοφωνική ή τηλεοπτική λήψη, γεγονός που μπορεί να διαπιστωθεί με ενεργοποίηση και απενεργοποίηση του εξοπλισμού, καλό θα ήταν ο χρήστης να προσπαθήσει να διορθώσει την παρεμβολή λαμβάνοντας ένα ή περισσότερα από τα παρακάτω μέτρα:

- Να αλλάξει τον προσανατολισμό ή τη θέση της κεραίας λήψης.
- Να αυξήσει την απόσταση ανάμεσα στον εξοπλισμό και το δέκτη.
- Να συνδέσει τον εξοπλισμό σε πρίζα διαφορετικού κυκλώματος από αυτό στο οποίο είναι συνδεδεμένος ο δέκτης.
- Να συμβουλευτεί τον αντιπρόσωπο ή έναν έμπειρο τεχνικό τηλεοράσεων για βοήθεια.

Τυχόν αλλαγές ή τροποποιήσεις που δεν επιτρέπονται ρητά από τον υπεύθυνο για τη συμμόρφωση κατασκευαστή μπορούν να ακυρώσουν την άδεια του χρήστη να χρησιμοποιεί τον εξοπλισμό.

Κανονισμοί Καναδά για τη ραδιοηλεκτρική παρεμβολή

Η παρούσα ψηφιακή συσκευή δεν υπερβαίνει τα όρια της κλάσης Β περί εκπομπών ραδιοφωνικού θορύβου από ψηφιακή συσκευή, όπως ορίζονται στο πρότυπο εξοπλισμού που προκαλεί παρεμβολές με τίτλο «Digital Apparatus» («Ψηφιακή συσκευή») ICES-003 του Υπουργείου Βιομηχανίας και Επιστημών του Καναδά.

Cet appareil numérique respecte les limites de bruits radioélectriques applicables aux appareils numériques de Classe B prescrites dans la norme sur le matériel brouilleur : « Appareils Numériques », ICES-003 édictée par l’Industrie et Sciences Canada.

Κανονιστικές πληροφορίες

Ηνωμένες Πολιτείες Αμερικής

Ομοσπονδιακή Επιτροπή Επικοινωνιών (FCC)

Σκόπιμες εκπομπές σύμφωνα με το άρθρο 15 της FCC

Στο σύστημα του εκτυπωτή σας μπορεί να συμπεριλαμβάνονται (να έχουν ενσωματωθεί) συσκευές χαμηλής κατανάλωσης ρεύματος, συσκευές τύπου Radio LAN (συσκευές ασύρματης επικοινωνίας ραδιοσυχνοτήτων (RF)), οι οποίες λειτουργούν στη ζώνη των 2,4/5 GHz. Η παρούσα ενότητα ισχύει μόνο αν υπάρχουν τέτοιου είδους συσκευές. Ανατρέξτε στην ετικέτα του συστήματος για να επιβεβαιώσετε την παρουσία ασύρματων συσκευών.

Οι ασύρματες συσκευές που ενδεχομένως να υπάρχουν στο σύστημά σας έχουν καθοριστεί για χρήση στις Ηνωμένες Πολιτείες της Αμερικής αν στην ετικέτα του συστήματος υπάρχει αναγνωριστικός αριθμός FCC.

Η FCC έχει ορίσει μια γενική οδηγία όπου καθορίζεται απόσταση 20 εκατοστών μεταξύ της συσκευής και του σώματος, για χρήση ασύρματης συσκευής κοντά στο σώμα. Η συσκευή αυτή θα πρέπει να χρησιμοποιείται σε απόσταση μεγαλύτερη των 20 εκατοστών από το σώμα όταν οι ασύρματες συσκευές είναι ενεργοποιημένες. Η έξοδος τροφοδοσίας της ασύρματης συσκευής (ή συσκευών), η οποία μπορεί να είναι ενσωματωμένη στον εκτυπωτή σας, είναι κάτω από τα όρια έκθεσης ραδιοσυχνοτήτων όπως ορίζονται από την FCC.

Η παρούσα συσκευή δεν πρέπει να τοποθετείται κοντά ή να λειτουργεί σε συνδυασμό με οποιαδήποτε άλλη κεραία ή συσκευή εκπομπής.

Η λειτουργία αυτής της συσκευής υπόκειται στις εξής δύο προϋποθέσεις: (1) Αυτή η συσκευή δεν επιτρέπεται να προκαλέσει επιβλαβείς παρεμβολές και (2) αυτή η συσκευή πρέπει να δέχεται οποιαδήποτε παρεμβολή, συμπεριλαμβανομένων των παρεμβολών που ενδέχεται να επιφέρουν ανεπιθύμητα αποτελέσματα.

> Οι ασύρματες συσκευές δεν είναι δυνατό να επισκευαστούν από το χρήστη. Μην τις τροποποιείτε με οποιονδήποτε τρόπο. Τυχόν τροποποιήσεις των ασύρματων συσκευών μπορεί να ακυρώσουν την εξουσιοδότηση του χρήστη να χρησιμοποιήσει τη συσκευή. Επικοινωνήστε με τον κατασκευαστή για επισκευή.

Δήλωση FCC για χρήση ασύρματου LAN

> Κατά την τοποθέτηση και λειτουργία αυτού του συνδυασμού συσκευής εκπομπής και κεραίας, ενδέχεται να σημειωθεί υπέρβαση του ορίου έκθεσης 1 mW/cm² σε ραδιοσυχνότητες, σε κοντινές αποστάσεις από την κεραία. Συνεπώς, ανά πάσα στιγμή ο χρήστης πρέπει να διατηρεί απόσταση τουλάχιστον 20 εκατοστών από την κεραία. Αυτή η συσκευή δεν μπορεί να τοποθετηθεί μαζί με άλλη συσκευή εκπομπής και κεραία εκπομπής.

Κανονιστικές πληροφορίες

Μόνο για τη Ρωσία

AB57

Μόνο Γερμανία

Das Gerät ist nicht für die Benutzung am Bildschirmarbeitsplatz gemäß BildscharbV vorgesehen.

Μόνο Τουρκία

- RoHS

  EEE Yönetmeliğine Uygundur.
  This EEE is compliant with RoHS.

- Bu ürünün ortalama yaşam süresi 7 yıl, garanti suresi 2 yildir.

Μόνο για Ταϋλάνδη

Αυτός ο τηλεπικοινωνιακός εξοπλισμός είναι συμβατός με τις τεχνικές προδιαγραφές NTC.

Μόνο για Καναδά

Αυτό το προϊόν πληροί τις ισχύουσες τεχνικές προδιαγραφές Industry Canada. / Le present materiel est conforme aux specifications techniques applicables d'Industrie Canada.

Ο αριθμός REN (Ringer Equivalence Number) αποτελεί ένδειξη του μέγιστου αριθμού συσκευών που επιτρέπεται να συνδεθούν σε μια διασύνδεση τηλεφώνου. Η απόληξη σε μια διασύνδεση μπορεί να αποτελείται από ένα συνδυασμό συσκευών που υπόκεινται μόνο στην απαίτηση ότι το άθροισμα των REN όλων των συσκευών δεν υπερβαίνει το πέντε. / L'indice d'equivalence de la sonnerie (IES) sert a indiquer le nombre maximal de terminaux qui peuvent etre raccordes a une interface telephonique. La terminaison d'une interface peut consister en une combinaison quelconque de dispositifs, a la seule condition que la somme d'indices d'equivalence de la sonnerie de tous les dispositifs n'excede pas cinq.

Κανονιστικές πληροφορίες

Αναγνωριστική σήμανση φαξ

Ο νόμος περί προστασίας χρηστών τηλεφωνίας (Telephone Consumer Protection Act) του 1991 καθιστά παράνομη για οποιονδήποτε τη χρήση ηλεκτρονικού υπολογιστή ή άλλης ηλεκτρονικής συσκευής για αποστολή οποιουδήποτε μηνύματος μέσω συσκευής φαξ, εκτός αν αυτό το μήνυμα περιέχει ξεκάθαρα στο περιθώριο του πάνω ή κάτω μέρους κάθε μεταδιδόμενης σελίδας ή στην πρώτη σελίδα της μετάδοσης τις ακόλουθες πληροφορίες:

1. Την ημερομηνία και την ώρα μετάδοσης
2. Το αναγνωριστικό της επιχείρησης, της επιχειρηματικής οντότητας ή του ατόμου που στέλνει το μήνυμα και
3. Τον αριθμό τηλεφώνου της συσκευής, της επιχείρησης, της επιχειρηματικής οντότητας ή του ατόμου.

Η εταιρεία τηλεφωνίας μπορεί να πραγματοποιήσει αλλαγές στο σύστημα επικοινωνίας, τις λειτουργίες του εξοπλισμού ή τις διαδικασίες, όπου απαιτείται λογικά τέτοια δράση για τη λειτουργία της επιχείρησής της, και δεν είναι αντιβαίνει στους κανόνες και τους κανονισμούς της FCC, Άρθρο 68. Αν θεωρείται αναμενόμενο ότι τέτοιου είδους αλλαγές θα καταστήσουν οποιονδήποτε τερματικό εξοπλισμό του πελάτη μη συμβατό με το σύστημα επικοινωνίας της εταιρείας τηλεφωνίας ή απαιτούν τροποποίηση ή αλλαγή του τερματικού εξοπλισμού ή επηρεάζουν ουσιαστικά με κάποιον άλλον τρόπο τη χρήση ή την απόδοσή του, ο πελάτης θα λαμβάνει επαρκή γραπτή ενημέρωση για να έχει τη δυνατότητα να διατηρήσει χωρίς διακοπές τη λειτουργία της υπηρεσίας

Αριθμός REN

Ο αριθμός REN (Ringer Equivalence Number) και ο αριθμός μητρώου FCC για το παρόν μηχάνημα βρίσκονται στην ετικέτα στο κάτω ή πίσω μέρος του μηχανήματος. Σε ορισμένες περιπτώσεις ίσως χρειαστεί να δώσετε αυτούς τους αριθμούς στην εταιρεία τηλεφωνίας.

Ο αριθμός REN αποτελεί μέτρηση του ηλεκτρικού φορτίου που τοποθετείται στην τηλεφωνική γραμμή και είναι χρήσιμος για τον προσδιορισμό τυχόν “υπερφόρτωσης” της γραμμής. Η εγκατάσταση διαφόρων ειδών εξοπλισμού στην ίδια τηλεφωνική γραμμή μπορεί να προκαλέσει προβλήματα στην πραγματοποίηση και λήψη τηλεφωνικών κλήσεων, ιδιαίτερα στον κωδωνισμό όταν καλείται η γραμμή σας. Το άθροισμα όλων των αριθμών REN του εξοπλισμού που έχετε συνδέσει στην τηλεφωνική σας γραμμή θα πρέπει να είναι μικρότερο από πέντε για να διασφαλίσετε τη σωστή παροχή υπηρεσιών από την εταιρεία τηλεφωνίας. Σε ορισμένες περιπτώσεις το άθροισμα πέντε ίσως να μην μπορεί να χρησιμοποιηθεί στη γραμμή σας. Αν οποιοδήποτε μέρος του τηλεφωνικού σας εξοπλισμού δεν λειτουργεί σωστά, θα πρέπει να το απομακρύνετε από την τηλεφωνική σας γραμμή αμέσως, καθώς μπορεί να προκαλέσει βλάβη στο τηλεφωνικό δίκτυο.

Ο εξοπλισμός συμμορφώνεται με το Τμήμα 68 των κανόνων FCC και τις απαιτήσεις που έχουν υιοθετηθεί από το Διοικητικό Συμβούλιο για Τερματικά Προσαρτήματα (ACTA). Στο πίσω μέρος του εξοπλισμού βρίσκεται μια ετικέτα όπου αναγράφεται, μεταξύ άλλων πληροφοριών, το αναγνωριστικό του προϊόντος με τη μορφή US:AAAEQ##TXXXX. Αν ζητηθεί, αυτός ο αριθμός πρέπει να δοθεί στην τηλεφωνική εταιρεία.

Κανονιστικές πληροφορίες

Οι κανονισμοί FCC δηλώνουν ότι τυχόν αλλαγές ή τροποποιήσεις που δεν επιτρέπονται ρητά από τον υπεύθυνο για τη συμβατότητα κατασκευαστή, μπορούν να αναιρέσουν την εξουσιοδότηση του χρήστη να λειτουργήσει τον εξοπλισμό. Σε περίπτωση που ο τερματικός εξοπλισμός προκαλέσει βλάβη στο τηλεφωνικό δίκτυο, η εταιρεία τηλεφωνίας θα πρέπει να ενημερώσει τον πελάτη για ενδεχόμενη διακοπή της υπηρεσίας. Πάντως, όπου δεν μπορεί πρακτικά να γίνει εκ των προτέρων ενημέρωση, η εταιρεία μπορεί να διακόψει την υπηρεσία προσωρινά, με την προϋπόθεση ότι:

a Θα ενημερωθεί αμέσως ο πελάτης.

b Θα δοθεί στον πελάτη η ευκαιρία να διορθώσει το πρόβλημα του εξοπλισμού.

c Θα ενημερωθεί ο πελάτης για το δικαίωμα να κάνει καταγγελία στην Ομοσπονδιακή Επιτροπή Επικοινωνιών (Federal Communication Commission) σύμφωνα με τις διαδικασίες που ορίζονται στους κανόνες και τους κανονισμούς της FCC, Υποενότητα Ε του Άρθρου 68.

Θα πρέπει επίσης να γνωρίζετε ότι:

- Το μηχάνημα δεν είναι σχεδιασμένο για σύνδεση σε ψηφιακό σύστημα PBX.
- Αν σκοπεύετε να χρησιμοποιήσετε μόντεμ ηλεκτρονικού υπολογιστή ή φαξ μόντεμ στην ίδια τηλεφωνική γραμμή με το μηχάνημα, ίσως αντιμετωπίσετε προβλήματα μετάδοσης και λήψης σε όλο τον εξοπλισμό. Συνιστάται να μην συνδέετε άλλο εξοπλισμό, εκτός από ένα απλό τηλέφωνο, στην ίδια τηλεφωνική γραμμή με το μηχάνημα.
- Αν στην περιοχή σας παρουσιάζονται συχνά φαινόμενα καταιγίδων ή υπέρτασης ηλεκτρικού ρεύματος, συνιστούμε να εγκαταστήσετε προστατευτικά υπέρτασης στις γραμμές ρεύματος και τηλεφώνου. Μπορείτε να προμηθευτείτε προστατευτικά υπέρτασης από τον αντιπρόσωπο ή από εξειδικευμένα καταστήματα τηλεφωνίας και ηλεκτρονικών ειδών.
- Όταν προγραμματίζετε αριθμούς έκτακτης ανάγκης ή/και πραγματοποιείτε δοκιμαστικές κλήσεις σε αυτούς τους αριθμούς, χρησιμοποιήστε έναν αριθμό που δεν είναι έκτακτης ανάγκης για να ενημερώσετε τον διεκπεραιωτή της υπηρεσίας για τις προθέσεις σας. Ο υπεύθυνος θα σας δώσει περαιτέρω οδηγίες για τον τρόπο με τον οποίο θα πραγματοποιήσετε τη δοκιμή.
- Δεν επιτρέπεται η χρήση του μηχανήματος σε γραμμές νομισματοδέκτη ή μεριζόμενες γραμμές.
- Το μηχάνημα παρέχει μαγνητική διασύνδεση σε ακουστικά βαρηκοΐας.

Μπορείτε να συνδέσετε με ασφάλεια το μηχάνημα στο τηλεφωνικό δίκτυο μέσω μιας βασικής υποδοχής, USOC RJ-11C.

Αντικατάσταση του τοποθετημένου φις (μόνο για το H.B.)

ΣΗΜΑΝΤΙΚΟ

Το καλώδιο παροχής ρεύματος για το παρόν μηχάνημα είναι συνδεδεμένο με ένα βασικό φις (BS 1363) 13 A και έχει ασφάλεια 13 A. Όταν αλλάζετε ή ελέγχετε την ασφάλεια, θα πρέπει να προσαρμόσετε ξανά τη σωστή ασφάλεια 13 A. Στη συνέχεια, πρέπει να επανατοποθετήσετε το κάλυμμα της ασφάλειας. Αν έχετε χάσει το κάλυμμα της ασφάλειας, μην χρησιμοποιήσετε το φις μέχρι να τοποθετήσετε άλλο κάλυμμα της ασφάλειας.

Επικοινωνήστε με το κατάστημα αγοράς του μηχανήματος.

Το φις 13 A είναι ο πιο διαδεδομένος τύπος φις στο H.B. και θα πρέπει να είναι κατάλληλο. Ωστόσο, ορισμένα κτήρια (κυρίως παλαιότερης κατασκευής) δεν διαθέτουν τις συνηθισμένες πρίζες 13 A. Πρέπει να αγοράσετε τον κατάλληλο προσαρμογέα φις. Μην αφαιρείτε το ενσωματωμένο φις.

Αν κόψατε το ενσωματωμένο φις, πετάξτε το αμέσως. Δεν μπορείτε να επαναχρησιμοποιήσετε το φις, και μπορεί να πάθετε ηλεκτροπληξία αν το βάλετε σε πρίζα.

Σημαντική προειδοποίηση:

Πρέπει να γειώσετε το μηχάνημα.

Τα σύρματα στο καλώδιο παροχής ρεύματος έχουν τον παρακάτω κωδικό χρώματος:

- **Πράσινο και Κίτρινο:** Γείωση
- **Μπλε:** Ουδέτερο
- **Καφέ:** Φάση

Αν τα σύρματα στο καλώδιο παροχής ρεύματος δεν ταιριάζουν με τα χρώματα που είναι σημειωμένα στο φις, κάντε τα εξής:

Πρέπει να συνδέσετε το πράσινο και κίτρινο σύρμα στην ακίδα που φέρει το γράμμα “E” ή το “σύμβολο γείωσης” ή έχει χρώμα πράσινο και κίτρινο ή πράσινο.

Πρέπει να συνδέσετε το μπλε σύρμα στην ακίδα που φέρει το γράμμα “N” ή έχει χρώμα μαύρο.

Πρέπει να συνδέσετε το μπλε σύρμα στην ακίδα που φέρει το γράμμα “N” ή έχει χρώμα μαύρο.

Πρέπει να έχετε ασφάλεια 13 A στο φις, στον προσαρμογέα ή στον πίνακα διανομής.

Κανονιστικές πληροφορίες

Δήλωση συμμόρφωσης (Ευρωπαϊκές χώρες)

Εγκρίσεις και πιστοποιήσεις

Δια του παρόντος, η Samsung Electronics δηλώνει ότι αυτό το προϊόν [M337x/ M387x/ M407x series] συμμορφώνεται με τις βασικές απαιτήσεις και άλλες σχετικές διατάξεις της Οδηγίας R&TTE (1999/5/EC).

Μπορείτε να ανατρέξτε στη δήλωση συμμόρφωσης στη διεύθυνση **www.samsung.com**. Απλώς, μεταβείτε στην ενότητα Υποστήριξη > Download center και εισαγάγετε το όνομα του εκτυπωτή σας (MFP) για να περιηγηθείτε στο EuDoC.

1 Ιανουαρίου, 1995: Οδηγία 2006/95/EC του Συμβουλίου, προσέγγιση των νομοθεσιών των κρατών μελών σχετικά με τον εξοπλισμό χαμηλής τάσης.

1 Ιανουαρίου, 1996: Οδηγία 2004/108/EC του Συμβουλίου περί προσέγγισης των νομοθεσιών των κρατών-μελών σχετικά με την ηλεκτρομαγνητική συμβατότητα.

9 Μαρτίου 1999: Οδηγία αρ. 1999/5/EC του Συμβουλίου σχετικά με τον ραδιοηλεκτρικό εξοπλισμό και τον τηλεπικοινωνιακό τερματικό εξοπλισμό και την αμοιβαία αναγνώριση της συμμόρφωσής τους. Μπορείτε να προμηθευτείτε την πλήρη δήλωση, στην οποία προσδιορίζονται οι σχετικές Οδηγίες και τα αναφερόμενα πρότυπα, από τον αντιπρόσωπο της Samsung Electronics Co., Ltd.

Πιστοποίηση EC

Πιστοποίηση κατά 1999/5/EC σχετικά με τον ραδιοηλεκτρικό εξοπλισμό και τον τηλεπικοινωνιακό τερματικό εξοπλισμό (φαξ)

Το παρόν προϊόν της Samsung έχει πιστοποιηθεί από την ίδια τη Samsung για πανευρωπαϊκή σύνδεση μοναδικού τερματικού στο αναλογικό δημόσιο τηλεφωνικό δίκτυο μεταγωγής (PSTN) σύμφωνα με την Οδηγία 1999/5/EC. Το προϊόν έχει σχεδιαστεί ώστε να λειτουργεί με τα εθνικά PSTN και τα συμβατά PBX των ευρωπαϊκών χωρών:

Στην περίπτωση προβλημάτων, θα πρέπει να επικοινωνήσετε με το εργαστήριο Euro QA Lab της Samsung Electronics Co., Ltd. με την πρώτη ευκαιρία.

Το προϊόν έχει δοκιμαστεί με τα TBR21. Για να βοηθήσει στη χρήση και εφαρμογή τερματικού εξοπλισμού που συμμορφώνεται με αυτό το πρότυπο, το Ευρωπαϊκό Ινστιτούτο Τηλεπικοινωνιακών Προτύπων (European Telecommunication Standards Institute - ETSI) έχει εκδόσει ένα συμβουλευτικό έγγραφο (EG 201 121) το οποίο περιέχει σημειώσεις και επιπλέον απαιτήσεις για τη διασφάλιση της συμβατότητας δικτύων των τερματικών TBR21. Το προϊόν έχει σχεδιαστεί σύμφωνα, και συμμορφώνεται πλήρως με, όλες τις σχετικές συμβουλευτικές σημειώσεις που περιέχονται στο εν λόγω έγγραφο.

Κανονιστικές πληροφορίες

Πληροφορίες έγκρισης εκπομπής ραδιοσυχνοτήτων στην ΕΕ (για προϊόντα συνδεδεμένα με συσκευές εκπομπής ραδιοσυχνοτήτων εγκεκριμένες από την ΕΕ)

Στο σύστημα εκτύπωσης που προορίζεται για οικιακή εγκατάσταση μπορεί να συμπεριλαμβάνονται (ενσωματωμένες) συσκευές χαμηλής κατανάλωσης ρεύματος, τύπου Radio LAN (συσκευές ασύρματης επικοινωνίας ραδιοσυχνοτήτων (RF)), οι οποίες λειτουργούν στη ζώνη των 2,4/5 GHz. Η παρούσα ενότητα ισχύει μόνο αν υπάρχουν τέτοιου είδους συσκευές. Ανατρέξτε στην ετικέτα του συστήματος για να επιβεβαιώσετε την παρουσία ασύρματων συσκευών.

CE

Οι ασύρματες συσκευές που ενδεχομένως να υπάρχουν στο σύστημά σας έχουν καθοριστεί για χρήση στην Ευρωπαϊκή Ένωση ή σε συνεργαζόμενες με αυτήν περιοχές αν στην ετικέτα του συστήματος υπάρχει αναγνωριστικό σήμα CE.

Η έξοδος τροφοδοσίας της ασύρματης συσκευής ή συσκευών, η οποία μπορεί να είναι ενσωματωμένη στον εκτυπωτή σας, είναι αρκετά κάτω από τα όρια έκθεσης ραδιοσυχνοτήτων που ορίζονται από την Ευρωπαϊκή Επιτροπή στην οδηγία R&TTE.

Ευρωπαϊκά κράτη που υπόκεινται στις προδιαγραφές χρήσης ασύρματων επικοινωνιών:

Χώρες της ΕΕ

Ευρωπαϊκά κράτη όπου ισχύουν περιορισμοί στη χρήση:

EU

Χώρες EEA/EFTA

Χωρίς περιορισμούς επί του παρόντος.

Μόνο για το Ισραήλ

מס׳ אישור אלחוטי של משרד התקשורת הוא 51-30319
אסור להחליף את האנטנה המקורית של המכשיר,
ולא לעשות בו כל שינוי טכני אחר.

Δηλώσεις συμβατότητας

Οδηγίες ασύρματων συσκευών

Στο σύστημα του εκτυπωτή σας μπορεί να συμπεριλαμβάνονται (να έχουν ενσωματωθεί) συσκευές χαμηλής κατανάλωσης ρεύματος, συσκευές τύπου Radio LAN (συσκευές ασύρματης επικοινωνίας ραδιοσυχνοτήτων (RF)), οι οποίες λειτουργούν στη ζώνη των 2,4/5 GHz. Η παρακάτω ενότητα παρέχει μια γενική επισκόπηση για τα σημεία που πρέπει να λαμβάνονται υπόψη κατά τη λειτουργία μιας ασύρματης συσκευής.

Κανονιστικές πληροφορίες

Πρόσθετοι περιορισμοί, προφυλάξεις και θέματα για συγκεκριμένες χώρες περιέχονται στις ενότητες που αφορούν τη συγκεκριμένη χώρα (ή ενότητες ομάδων χωρών). Οι ασύρματες συσκευές που ενδεχομένως να υπάρχουν στο σύστημά σας προορίζονται για χρήση στις χώρες που προσδιορίζονται από τις ενδείξεις έγκρισης ραδιοσυχνοτήτων στην ετικέτα του συστήματος. Αν η χώρα στην οποία θα χρησιμοποιήσετε την ασύρματη συσκευή δεν περιλαμβάνεται στη λίστα, επικοινωνήστε με τις τοπικές αρχές έγκρισης εκπομπών ραδιοσυχνοτήτων για τις προδιαγραφές. Οι ασύρματες συσκευές υπόκεινται σε αυστηρές ρυθμίσεις και ενδέχεται να μην επιτρέπεται η χρήση τους.

Η έξοδος τροφοδοσίας της ασύρματης συσκευής ή συσκευών, η οποία μπορεί να είναι ενσωματωμένη στον εκτυπωτή σας, είναι αρκετά κάτω από τα όρια έκθεσης ραδιοσυχνοτήτων όπως ορίζονται αυτή τη στιγμή. Επειδή οι ασύρματες συσκευές (που ενδέχεται να είναι ενσωματωμένες στον εκτυπωτή σας) εκπέμπουν λιγότερη ενέργεια από την επιτρεπόμενη, όπως ορίζεται στα πρότυπα και τις συστάσεις περί ασφάλειας ραδιοσυχνοτήτων, ο κατασκευαστής θεωρεί ότι η χρήση αυτών των συσκευών είναι ασφαλής. Ανεξάρτητα από τα επίπεδα ισχύος, θα πρέπει να υπάρξει μέριμνα για ελαχιστοποίηση της πιθανότητας ανθρώπινης επαφής κατά τη διάρκεια κανονικής λειτουργίας.

Μια γενική οδηγία είναι να τηρείται μια απόσταση 20 εκατοστών (8 ίντσες) ανάμεσα στην ασύρματη συσκευή και το σώμα, για χρήση της ασύρματης συσκευής κοντά στο σώμα (αυτό δεν περιλαμβάνει ακραίες ενέργειες). Αυτή η συσκευή θα πρέπει να χρησιμοποιείται σε απόσταση μεγαλύτερη των 20 εκατοστών από το σώμα, όταν υπάρχουν ενεργοποιημένες ασύρματες συσκευές και εκπέμπουν.

Η παρούσα συσκευή δεν πρέπει να τοποθετείται κοντά ή να λειτουργεί σε συνδυασμό με οποιαδήποτε άλλη κεραία ή συσκευή εκπομπής.

Συγκεκριμένες περιστάσεις επιβάλλουν περιορισμούς στις ασύρματες συσκευές. Μερικά παραδείγματα συνηθισμένων περιορισμών αναφέρονται παρακάτω:

Η ασύρματη επικοινωνία με χρήση ραδιοσυχνοτήτων μπορεί να επηρεάσει τον εξοπλισμό αεροπλάνων. Οι ισχύοντες κανονισμοί της αεροπορίας απαιτούν οι ασύρματες συσκευές να απενεργοποιούνται κατά τη διάρκεια της πτήσης. IEEE 802.11 (επίσης γνωστό και ως ασύρματο Ethernet) και συσκευές επικοινωνίας Bluetooth είναι παραδείγματα συσκευών που παρέχουν ασύρματη επικοινωνία.

Σε περιβάλλοντα όπου οι παρεμβολές σε άλλες συσκευές ή υπηρεσίες είναι επικίνδυνες ή θεωρούνται επιβλαβείς, η επιλογή χρήσης ασύρματων συσκευών πρέπει να περιορίζεται ή να απαγορεύεται. Τα αεροδρόμια, τα νοσοκομεία και οι περιοχές που είναι βεβαρημένες με οξυγόνο ή εύφλεκτα αέρια είναι ενδεικτικά παραδείγματα των περιπτώσεων όπου η χρήση ασύρματων συσκευών πρέπει να περιορίζεται ή να απαγορεύεται. Όταν βρίσκεστε σε περιβάλλον όπου δεν είστε βέβαιοι για τους περιορισμούς χρήσης ασύρματων συσκευών, πριν την χρησιμοποιήσετε ή την ενεργοποιήσετε, ζητήστε από την αρμόδια αρχή σχετική άδεια.

Κανονιστικές πληροφορίες



Σε κάθε χώρα ισχύουν διαφορετικοί περιορισμοί ως προς τη χρήση ασύρματων συσκευών. Εφόσον το σύστημά σας είναι εξοπλισμένο με ασύρματη συσκευή, όταν μεταβείτε σε άλλη χώρα με το σύστημά σας, απευθυνθείτε στις τοπικές αρχές έγκρισης εκπομπών ραδιοσυχνοτήτων πριν από οποιαδήποτε μετακίνηση ή ταξίδι, ώστε να ενημερωθείτε για τυχόν περιορισμούς σχετικά με τη χρήση ασύρματων συσκευών στη χώρα προορισμού.



Αν το σύστημά σας ήταν εξοπλισμένο με εσωτερική, ενσωματωμένη ασύρματη συσκευή, χρησιμοποιείτε την ασύρματη συσκευή μόνο εφόσον όλα τα καλύμματα βρίσκονται στη θέση τους και το σύστημα είναι πλήρως συναρμολογημένο.



Οι ασύρματες συσκευές δεν είναι δυνατό να επισκευαστούν από το χρήστη. Μην τις τροποποιείτε με οποιονδήποτε τρόπο. Τυχόν τροποποιήσεις των ασύρματων συσκευών μπορεί να ακυρώσουν την εξουσιοδότηση του χρήστη να χρησιμοποιήσει τη συσκευή. Επικοινωνήστε με τον κατασκευαστή για επισκευή.



Χρησιμοποιείτε μόνο προγράμματα οδήγησης εγκεκριμένα για τη χώρα στην οποία θα χρησιμοποιηθεί η συσκευή. Ανατρέξτε στο κιτ επαναφοράς συστήματος ή επικοινωνήστε με την υπηρεσία τεχνικής υποστήριξης του κατασκευαστή για πρόσθετες πληροφορίες.

Μόνο για την Κίνα

产品中有毒有害物质或元素的名称及含量

部件名称	有毒有害物质或元素					
	铅 (Pb)	汞 (Hg)	镉 (Cd)	六价铬 (Cr^{6+})	多溴联苯 (PBB)	多溴联苯醚 (PBDE)
塑料	O	O	O	O	O	O
金属 (机箱)	X	O	O	O	O	O
印刷电路部件 (PCA)	X	O	O	O	O	O
电缆 / 连接器	X	O	O	O	O	O
电源设备	X	O	O	O	O	O
电源线	X	O	O	O	O	O
机械部件	X	O	O	O	O	O
卡盒部件	X	O	O	O	O	O
定影部件	X	O	O	O	O	O
扫描仪部件 - CCD (如果有)	X	X	O	O	O	O
扫描仪部件 - 其它 (如果有)	X	O	O	O	O	O
印刷电路板部件 (PBA)	X	O	O	O	O	O
墨粉	O	O	O	O	O	O
滚筒	O	O	O	O	O	O

○：表示该有毒有害物质在该部件所有均质材料中的含量均在 SJ/T 11363-2006 标准规定的限量要求以下。

×：表示该有毒有害物质至少在该部件的某一均质材料中的含量超出 SJ/T 11363-2006 标准规定的限量要求。

以上表为目前本产品含有有毒有害物质的信息。本信息由本公司的配套厂家提供，经本公司审核后而做成，本产品的部分部件含有有毒有害物质，这些部件是在现有科学技术水平下暂时无可替代物质，但三星电子将会一直为满足 SJ/T 11363-2006 标准而做不懈的努力。

Πνευματικά δικαιώματα

© 2013 Samsung Electronics Co., Ltd. Με την επιφύλαξη παντός δικαιώματος.

Αυτός ο οδηγός χρήσης διατίθεται μόνο για ενημερωτικούς σκοπούς. Όλες οι πληροφορίες που περιλαμβάνονται στο παρόν υπόκεινται σε αλλαγές χωρίς προειδοποίηση.

Η Samsung Electronics δεν ευθύνεται για οποιεσδήποτε άμεσες ή έμμεσες ζημιές οι οποίες προκύπτουν από ή σχετίζονται με τη χρήση του παρόντος οδηγού χρήσης.

- Η ονομασία Samsung και το λογότυπο Samsung είναι εμπορικά σήματα της Samsung Electronics Co., Ltd.
- Οι ονομασίες Microsoft, Windows, Windows Vista, Windows 7/8 και Windows Server 2008 R2 είναι κατατεθέντα ή εμπορικά σήματα της Microsoft Corporation.
- Microsoft, Internet Explorer, Excel, Word, PowerPoint και Outlook είναι σήματα κατατεθέντα ή εμπορικά σήματα της Microsoft Corporation στις Ηνωμένες Πολιτείες και σε άλλες χώρες.
- Google, Picasa Google Cloud Print, Google Docs, Android και Gmail είναι σήματα κατατεθέντα ή εμπορικά σήματα της Google Inc.
- iPad, iPhone, iPod touch, Mac και Mac OS είναι εμπορικά σήματα της Apple Inc., κατατεθέντα στις Η.Π.Α. και σε άλλες χώρες.
- AirPrint και το λογότυπο AirPrint logo είναι εμπορικά σήματα της Apple Inc.
- Όλες οι άλλες εμπορικές ονομασίες ή ονομασίες προϊόντων είναι εμπορικά σήματα των αντίστοιχων εταιρειών ή οργανισμών.

Ανατρέξτε στο αρχείο «**LICENSE.txt**» που υπάρχει στο CD-ROM για πληροφορίες σχετικά με την άδεια χρήσης ανοικτού κώδικα.

REV. 2.03

Οδηγός χρήσης

Samsung Multifunction **Pro*Xpress***

M337x series
M387x series
M407x series

ΓΙΑ ΠΡΟΧΩΡΗΜΈΝΟΥΣ

Αυτός ο οδηγός παρέχει πληροφορίες σχετικά με την εγκατάσταση, τις προηγμένες ρυθμίσεις, τη λειτουργία και την αντιμετώπιση προβλημάτων σε διάφορα λειτουργικά συστήματα.
Ορισμένες δυνατότητες ίσως να μην είναι διαθέσιμες ανάλογα με το μοντέλο ή τη χώρα.

ΒΑΣΙΚΌΣ

Αυτός ο οδηγός παρέχει πληροφορίες σχετικά με την εγκατάσταση, τις βασικές λειτουργίες και την αντιμετώπιση προβλημάτων στα windows.

ΓΙΑ ΠΡΟΧΩΡΗΜΈΝΟΥΣ

1. Εγκατάσταση λογισμικού

Εγκατάσταση για Mac 191
Επανεγκατάσταση για Mac 192
Εγκατάσταση για Linux 193
Επανεγκατάσταση για Linux 194

2. Χρήση ενός μηχανήματος που είναι συνδεδεμένο στο δίκτυο

Χρήσιμα προγράμματα δικτύου 196
Ρυθμίσεις ενσύρματου δικτύου 197
Εγκατάσταση προγράμματος οδήγησης μέσω του δικτύου 201
ρύθμιση παραμέτρων IPv6 211
Ρύθμιση ασύρματου δικτύου 215
Samsung Mobile Print 245
AirPrint 246
Google Cloud Print™ 248

3. Μενού χρήσιμων ρυθμίσεων

Πριν ξεκινήσετε να διαβάζετε ένα κεφάλαιο 252
Εκτύπωση 253
Αντιγραφή 255
Φαξ 262
Σάρωση 269
Εγκατάσταση συστήματος 274
Εγκατάσταση δικτύου 287
Διαχείριση εργασιών 290
Κατάσταση εργασίας 291
Eco 292
USB 293
Κουτί εγγράφων 294
Σάρωση σε Cloud 295
Ασφαλής έκδοση 296

4. Ειδικές λειτουργίες

Ρύθμιση του υψόμετρου 298
Αποθήκευση διευθύνσεων ηλεκτρονικού ταχυδρομείου 299
Εισαγωγή διάφορων χαρακτήρων 301
Δημιουργία βιβλίου διευθύνσεων 303
Καταχώριση εξουσιοδοτημένων χρηστών 309
Λειτουργίες εκτύπωσης 310

ΓΙΑ ΠΡΟΧΩΡΗΜΈΝΟΥΣ

Λειτουργίες σάρωσης 329
Λειτουργίες φαξ 343
Χρήση δυνατοτήτων κοινόχρηστου φακέλου 356
Χρήση προαιρετικών λειτουργιών συσκευής 357



5. Χρήσιμα εργαλεία διαχείρισης

Πρόσβαση σε εργαλεία διαχείρισης 360
Easy Capture Manager 361
Samsung AnyWeb Print 362
Easy Eco Driver 363
Χρήση του SyncThru™ Web Service 364
Χρήση του Samsung Easy Document Creator 369
Χρήση του Samsung Easy Printer Manager 370
Χρήση του Κατάσταση εκτυπωτή Samsung 374
Χρήση του Samsung Printer Experience 376
Χρήση του Linux Unified Driver Configurator 383



6. Αντιμετώπιση προβλημάτων

Προβλήματα με την τροφοδότηση χαρτιού 389
Προβλήματα τροφοδοσίας και σύνδεσης καλωδίων 390
Προβλήματα εκτύπωσης 391
Προβλήματα ποιότητας εκτύπωσης 396
Προβλήματα αντιγραφής 404
Προβλήματα σάρωσης 405
Προβλήματα αποστολής φαξ 407
Προβλήματα με το λειτουργικό σύστημα 409

1. Εγκατάσταση λογισμικού

Αυτό το κεφάλαιο παρέχει οδηγίες για την εγκατάσταση απαραίτητου και χρήσιμου λογισμικού για χρήση σε περιβάλλοντα στα οποία το μηχάνημα συνδέεται μέσω καλωδίου. Ένα τοπικά συνδεδεμένο μηχάνημα είναι ένα μηχάνημα που συνδέεται απευθείας στον υπολογιστή σας χρησιμοποιώντας το καλώδιο. Αν το μηχάνημά σας είναι συνδεδεμένο σε δίκτυο, παραλείψτε τα βήματα που ακολουθούν και μεταβείτε στην ενότητα εγκατάστασης του προγράμματος οδήγησης του μηχανήματος συνδεδεμένου μέσω δικτύου (βλέπε “Εγκατάσταση προγράμματος οδήγησης μέσω του δικτύου” στη σελίδα 201).

- **Εγκατάσταση για Mac** **191**
- **Επανεγκατάσταση για Mac** **192**
- **Εγκατάσταση για Linux** **193**
- **Επανεγκατάσταση για Linux** **194**

- Εάν είστε χρήστης λειτουργικού συστήματος Windows, ανατρέξτε στο Βασικό οδηγό για την εγκατάσταση του προγράμματος οδήγησης του μηχανήματος (βλ. “Τοπική εγκατάσταση του προγράμματος οδήγησης” στη σελίδα 31).
- Χρησιμοποιήστε μόνο καλώδιο USB με μήκος μικρότερο από 3 μέτρα.

Εγκατάσταση για Mac

1 Βεβαιωθείτε ότι το μηχάνημα είναι συνδεδεμένο με τον υπολογιστή και είναι ενεργοποιημένο.

2 Τοποθετήστε το παρεχόμενο CD λογισμικού στη μονάδα δίσκου CD-ROM.

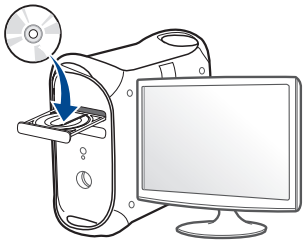

3 Κάντε διπλό κλικ στο εικονίδιο CD-ROM που εμφανίζεται στην επιφάνεια εργασίας του Mac.

- Για Mac OS X 10.8, κάντε διπλό κλικ στο CD-ROM που εμφανίζεται στο πρόγραμμα **Εύρεση**.

4 Κάντε διπλό κλικ στο φάκελο **MAC_Installer** > εικονίδιο **Installer OS X**.

5 Κάντε κλικ στο **Continue**.

6 Διαβάστε την άδεια χρήσης και κάντε κλικ στο κουμπί **Continue**.

7 Κάντε κλικ στην επιλογή **Agree** για να αποδεχθείτε τους όρους της άδειας χρήσης.

8 Πατήστε **Install**. Θα εγκατασταθούν όλα τα συστατικά στοιχεία που είναι απαραίτητα για τις λειτουργίες του μηχανήματος.

Αν κάνετε κλικ στο **Customize**, μπορείτε να επιλέξετε μεμονωμένα στοιχεία για εγκατάσταση.

9 Πληκτρολογήστε τον κωδικό πρόσβασης και κάντε κλικ στο **OK**.

10 Επιλέξτε **USB Connected Printer** στην οθόνη **Printer Connection Type** και κάντε κλικ στο **Continue**.

11 Κάντε κλικ στο κουμπί **Add Printer** για να επιλέξετε τον εκτυπωτή και προσθέστε τον στη λίστα εκτυπωτών.

Αν το μηχάνημα υποστηρίζει φαξ, κάντε κλικ στο κουμπί **Add Fax** για να επιλέξετε το φαξ και να το προσθέσετε στη λίστα φαξ

12 Αφού ολοκληρωθεί η εγκατάσταση, κάντε κλικ στο **Close**.

Επανεγκατάσταση για Mac

Σε περίπτωση που το πρόγραμμα οδήγησης εκτυπωτή δεν λειτουργεί σωστά, απεγκαταστήστε το και μετά επανεγκαταστήστε το.

1. Ανοίξτε το φάκελο **Applications** > **Samsung** > **Printer Software Uninstaller**.
2. Για να καταργήσετε την εγκατάσταση του λογισμικού εκτυπωτή, κάντε κλικ στο **Continue**.
3. Επιλέξτε το πρόγραμμα που θέλετε να διαγράψετε και πατήστε **Uninstall**.
4. Πληκτρολογήστε τον κωδικό πρόσβασης και κάντε κλικ στο **OK**.
5. Αφού ολοκληρωθεί η κατάργηση της εγκατάστασης, κάντε κλικ στο **Close**.

Εάν έχει ήδη προστεθεί ένα μηχάνημα, διαγράψτε το από το **Print Setup Utility** ή το **Print & Fax**.

Εγκατάσταση για Linux

Πρέπει να πραγματοποιήσετε λήψη πακέτων πακέτου λογισμικού Linux από την τοποθεσία Web της Samsung για να εγκαταστήσετε το λογισμικό του εκτυπωτή (http://www.samsung.com > βρείτε το προϊόν σας > Υποστήριξη ή Λήψεις).

Εγκατάσταση του Unified Linux Driver

1 Βεβαιωθείτε ότι το μηχάνημα είναι συνδεδεμένο με τον υπολογιστή και είναι ενεργοποιημένο.

2 Όταν εμφανιστεί το παράθυρο **Administrator Login**, πληκτρολογήστε “root” στο πεδίο **Login** και στη συνέχεια τον κωδικό πρόσβασης του συστήματος.

Πρέπει να συνδεθείτε ως super user (root) για να εγκαταστήσετε το λογισμικό του μηχανήματος. Εάν δεν είστε super user, συμβουλευτείτε τον διαχειριστή συστήματος.

3 Κατεβάστε από την τοποθεσία Web της Samsung το πακέτο Unified Linux Driver στον υπολογιστή σας.

4 Κάντε δεξί κλικ στο πακέτο **Unified Linux Driver** και αποσυμπιέστε το πακέτο.

5 Κάντε διπλό κλικ στο **cdroot** > **autorun**.

6 Όταν εμφανιστεί η οθόνη υποδοχής, κάντε κλικ στο **Next**.

7 Όταν ολοκληρωθεί η εγκατάσταση, κάντε κλικ στο **Finish**.

Το πρόγραμμα εγκατάστασης έχει προσθέσει το εικονίδιο του Unified Driver Configurator στην επιφάνεια εργασίας και Unified Driver group στο μενού συστήματος για δική σας ευκολία. Αν αντιμετωπίζετε δυσκολίες, ανατρέξτε στη βοήθεια στο μενού του συστήματος ή στις εφαρμογές Windows του πακέτου προγραμμάτων οδήγησης, όπως το **Unified Driver Configurator** ή το **Image Manager**.

Επανεγκατάσταση για Linux

Σε περίπτωση που το πρόγραμμα οδήγησης εκτυπωτή δεν λειτουργεί σωστά, απεγκαταστήστε το και μετά επανεγκαταστήστε το.

1. Βεβαιωθείτε ότι το μηχάνημα είναι συνδεδεμένο με τον υπολογιστή και είναι ενεργοποιημένο.
2. Όταν εμφανιστεί το παράθυρο **Administrator Login**, πληκτρολογήστε “root” στο πεδίο **Login** και στη συνέχεια τον κωδικό πρόσβασης του συστήματος.

   Πρέπει να συνδεθείτε ως super user (root) για να απεγκαταστήσετε το πρόγραμμα οδήγησης εκτυπωτή. Εάν δεν είστε super user, συμβουλευτείτε τον διαχειριστή συστήματος.
3. Ανοίξτε το πρόγραμμα Terminal. Όταν εμφανιστεί η οθόνη “Terminal”, πληκτρολογήστε τα εξής.

   [root@localhost root]#cd /opt/Samsung/mfp/uninstall/
   [root@localhost uninstall]#./uninstall.sh
4. Κάντε κλικ στο κουμπί **Next**.
5. Κάντε κλικ στο **Finish**.

2. Χρήση ενός μηχανήματος που είναι συνδεδεμένο στο δίκτυο

Στο κεφάλαιο αυτό σας δίδονται οδηγίες βήμα-βήμα για τη ρύθμιση του μηχανήματος που συνδέεται μέσω δικτύου και του λογισμικού.

- **Χρήσιμα προγράμματα δικτύου** 196
- **Ρυθμίσεις ενσύρματου δικτύου** 197
- **Εγκατάσταση προγράμματος οδήγησης μέσω του δικτύου** 201
- **ρύθμιση παραμέτρων IPv6** 211
- **Ρύθμιση ασύρματου δικτύου** 215
- **Samsung Mobile Print** 245
- **AirPrint** 246
- **Google Cloud Print™** 248

Οι υποστηριζόμενες προαιρετικές συσκευές και τα χαρακτηριστικά μπορεί να διαφέρουν ανάλογα με το μοντέλο (βλ. “Λειτουργίες κατά μοντέλα” στη σελίδα 8).

Χρήσιμα προγράμματα δικτύου

Υπάρχουν διαθέσιμα διάφορα προγράμματα για τον εύκολο καθορισμό των ρυθμίσεων δικτύου σε περιβάλλον δικτύου. Ειδικά για το διαχειριστή του δικτύου, είναι εφικτή η διαχείριση πολλών μηχανημάτων στο δίκτυο.

- Πριν χρησιμοποιήσετε τα παρακάτω προγράμματα, ρυθμίστε πρώτα τη διεύθυνση IP.
- Ορισμένες λειτουργίες και προαιρετικά εξαρτήματα ενδέχεται να μην είναι διαθέσιμα, ανάλογα με τα μοντέλα ή τις χώρες (βλ. “Λειτουργίες κατά μοντέλα” στη σελίδα 8).

SyncThru™ Web Service

Ο διακομιστής Web ενσωματωμένος στο μηχάνημα δικτύου σας δίνει τη δυνατότητα να εκτελέσετε τις ακόλουθες εργασίες (βλ. “Χρήση του SyncThru™ Web Service” στη σελίδα 364).

- Ελέγξτε τις πληροφορίες και την κατάσταση αναλωσίμων.
- Να προσαρμόσετε τις ρυθμίσεις του μηχανήματος.
- Ρυθμίστε την επιλογή ειδοποίησης email. Όταν ενεργοποιήσετε αυτήν την επιλογή, η κατάσταση του μηχανήματος (έλλειψη στην κασέτα τόνερ ή σφάλμα μηχανήματος) αποστέλλεται αυτόματα στην ηλεκτρονική διεύθυνση συγκεκριμένου ατόμου.
- Να ρυθμίσετε τις απαραίτητες παραμέτρους δικτύου για το μηχάνημα, έτσι ώστε να συνδέεται σε διάφορα περιβάλλοντα δικτύου.

SyncThru™ Web Admin Service

Σύστημα διαχείρισης μηχανημάτων στο Web για διαχειριστές δικτύου. Το SyncThru™ Web Admin Service σας προσφέρει έναν αποτελεσματικό τρόπο διαχείρισης των συσκευών δικτύου και σας επιτρέπει να παρακολουθείτε από απόσταση και να αντιμετωπίζετε προβλήματα μηχανημάτων δικτύου από οποιοδήποτε σημείο υπάρχει εταιρική πρόσβαση στο Internet.

- Πραγματοποιήστε λήψη αυτού του προγράμματος από την τοποθεσία http://solution.samsungprinter.com.

SetIP ρυθμίσεις ενσύρματου δικτύου

Αυτό το βοηθητικό πρόγραμμα σας επιτρέπει να επιλέξετε μια διασύνδεση δικτύου και να ρυθμίσετε μη αυτόματα τις διευθύνσεις IP που θα χρησιμοποιηθούν με το πρωτόκολλο TCP/IP.

- Βλέπε “Διαμόρφωση διεύθυνσης IPv4 με τη χρήση του προγράμματος SetIP (Windows)” στη σελίδα 198.
- Βλέπε “Διαμόρφωση διεύθυνσης IPv4 με τη χρήση του προγράμματος SetIP (Mac)” στη σελίδα 198.
- Βλέπε “Διαμόρφωση διεύθυνσης IPv4 με τη χρήση του προγράμματος SetIP (Linux)” στη σελίδα 200.

- Το μηχάνημα που δεν υποστηρίζει τη θύρα δικτύου, δεν θα μπορέσει να χρησιμοποιήσει αυτήν τη λειτουργία (βλ. “Πίσω όψη” στη σελίδα 24).
- Το TCP/IPv6 δεν υποστηρίζεται από αυτό το πρόγραμμα.

Ρυθμίσεις ενσύρματου δικτύου

Εκτύπωση αναφοράς ρύθμισης παραμέτρων δικτύου

Μπορείτε να εκτυπώσετε την **αναφορά ρύθμισης παραμέτρων δικτύου** από τον πίνακα ελέγχου του μηχανήματος στην οποία θα αναφέρονται οι τρέχουσες ρυθμίσεις δικτύου του εκτυπωτή. Έτσι, θα μπορείτε να ρυθμίσετε το δίκτυο.

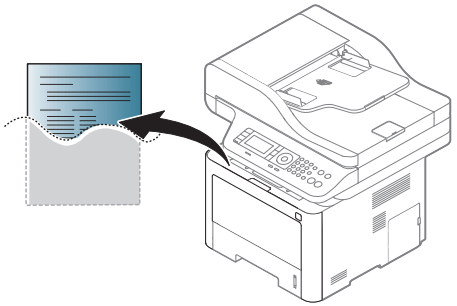

- Η πρόσβαση στα μενού μπορεί να διαφέρει ανάλογα με το μοντέλο (βλ. “Επισκόπηση μενού” στη σελίδα 37).
- Μπορεί να χρειαστεί να πατήσετε **OK** για να περιηγηθείτε στα μενού χαμηλού επιπέδου σε ορισμένα μοντέλα.

- **Το μηχάνημα έχει οθόνη ενδείξεων:** Πατήστε το (**Menu**) κουμπί στον πίνακα ελέγχου και επιλέξτε **Network** > **Network Configuration**
- **Το μηχάνημα έχει οθόνη αφής:** Πατήστε (**Setup**) στην οθόνη αφής > **Machine Setup** > **Next** > **Reports** > **Network Configuration**.

Μέσα από την **αναφορά παραμέτρων δικτύου**, μπορείτε να εντοπίσετε τις διευθύνσεις MAC και IP του υπολογιστή σας.

Για παράδειγμα:

- Διεύθυνση MAC: 00:15:99:41:A2:78
- Διεύθυνση IP: 169.254.192.192

Ρύθμιση διεύθυνσης IP

- Το μηχάνημα που δεν υποστηρίζει τη διασύνδεση δικτύου, δεν θα μπορέσει να χρησιμοποιήσει αυτήν τη λειτουργία (βλ. “Πίσω όψη” στη σελίδα 24).
- Το TCP/IPv6 δεν υποστηρίζεται από αυτό το πρόγραμμα.

Πρώτα πρέπει να ρυθμίσετε μια διεύθυνση IP για την εκτύπωση και τις εργασίες διαχείρισης στο δίκτυο. Στις περισσότερες περιπτώσεις, μια νέα διεύθυνση IP αντιστοιχίζεται αυτόματα από ένα διακομιστή DHCP (Πρωτόκολλο δυναμικής διαμόρφωσης κεντρικού υπολογιστή) που υπάρχει στο δίκτυο.

Ρυθμίσεις ενσύρματου δικτύου

Διαμόρφωση διεύθυνσης IPv4 με τη χρήση του προγράμματος SetIP (Windows)

Πριν από τη χρήση του προγράμματος SetIP, απενεργοποιήστε το τείχος προστασίας του υπολογιστή από το στοιχείο **Πίνακας Ελέγχου** > **Κέντρο ασφαλείας** > **Τείχος προστασίας των Windows**.

Οι παρακάτω οδηγίες ενδέχεται να αποκλίνουν από το μοντέλο σας.

1. Κάντε λήψη του λογισμικού από τον ιστότοπο της Samsung και στη συνέχεια αποσυμπιέστε και εγκαταστήστε το: (http://www.samsung.com > εύρεση του προϊόντος σας > υποστήριξη ή λήψεις).
2. Ακολουθήστε τις οδηγίες στο παράθυρο εγκατάστασης.
3. Συνδέστε το μηχάνημά σας στο δίκτυο με καλώδιο δικτύου.
4. Ενεργοποιήστε το μηχάνημα.
5. Από το μενού **Έναρξη** των Windows, επιλέξτε **Όλα τα προγράμματα** > **Samsung Printers** > **SetIP** > **SetIP**.
6. Κάντε κλικ στο εικονίδιο στο παράθυρο SetIP για να ανοίξει το παράθυρο ρύθμισης παραμέτρων TCP/IP.
7. Εισαγάγετε τα νέα στοιχεία του μηχανήματος στο παράθυρο ρύθμισης παραμέτρων. Σε εταιρικό intranet, ενδέχεται να χρειαστεί να σας δοθούν αυτές οι πληροφορίες από το διαχειριστή δικτύου, πριν προχωρήσετε.

Εντοπίστε τη διεύθυνση MAC στην **αναφορά παραμέτρων δικτύου** (βλ. “Εκτύπωση αναφοράς ρύθμισης παραμέτρων δικτύου” στη σελίδα 197) και πληκτρολογήστε την χωρίς το σύμβολο άνω και κάτω τελείας. Για παράδειγμα, η διεύθυνση 00:15:99:29:51:A8 γίνεται 0015992951A8.

8. Κάντε κλικ στο **Εφαρμογή** και στη συνέχεια στο κουμπί **OK**. Το μηχάνημα θα εκτυπώσει αυτόματα την **Αναφορά παραμέτρων δικτύου**. Βεβαιωθείτε ότι όλες οι ρυθμίσεις είναι σωστές.

Διαμόρφωση διεύθυνσης IPv4 με τη χρήση του προγράμματος SetIP (Mac)

Πριν από τη χρήση του προγράμματος SetIP, απενεργοποιήστε το τείχος προστασίας του υπολογιστή από το στοιχείο **System Preferences** > **Security** > **Firewall**.

Οι παρακάτω οδηγίες ενδέχεται να αποκλίνουν από το μοντέλο σας.

Ρυθμίσεις ενσύρματου δικτύου

1 Συνδέστε το μηχάνημά σας στο δίκτυο με καλώδιο δικτύου.

2 Τοποθετήστε το παρεχόμενο CD λογισμικού στη μονάδα δίσκου CD-ROM.

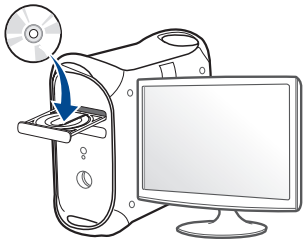

3 Κάντε διπλό κλικ στο εικονίδιο CD-ROM που εμφανίζεται στην επιφάνεια εργασίας του Mac.

- Για Mac OS X 10.8, κάντε διπλό κλικ στο CD-ROM που εμφανίζεται στο πρόγραμμα εύρεσης (Finder).

4 Κάντε διπλό κλικ στο φάκελο **MAC_Installer** > εικονίδιο **Installer OS X**.

5 Κάντε κλικ στο **Continue**.

6 Διαβάστε την άδεια χρήσης και κάντε κλικ στο κουμπί **Continue**.

7 Κάντε κλικ στην επιλογή **Agree** για να αποδεχθείτε τους όρους της άδειας χρήσης.

8 Πατήστε **Install**. Θα εγκατασταθούν όλα τα συστατικά στοιχεία που είναι απαραίτητα για τις λειτουργίες του μηχανήματος.

Αν κάνετε κλικ στο **Customize**, μπορείτε να επιλέξετε μεμονωμένα στοιχεία για εγκατάσταση.

9 Πληκτρολογήστε τον κωδικό πρόσβασης και κάντε κλικ στο **OK**.

10 Όταν εμφανιστεί το μήνυμα που σας προειδοποιεί ότι όλες οι εφαρμογές του υπολογιστή σας θα κλείσουν, κάντε κλικ στο **Continue**.

11 Επιλέξτε **Network Connected Printer(Wired or Wireless)** στο **Printer Connection Type** και κάντε κλικ στο κουμπί **Set IP Address**.

12 Κάντε κλικ στο εικονίδιο στο παράθυρο SetIP για να ανοίξει το παράθυρο ρύθμισης παραμέτρων TCP/IP.

13 Εισαγάγετε τα νέα στοιχεία του μηχανήματος στο παράθυρο ρύθμισης παραμέτρων. Σε εταιρικό intranet, ενδέχεται να χρειαστεί να σας δοθούν αυτές οι πληροφορίες από το διαχειριστή δικτύου, πριν προχωρήσετε.

Εντοπίστε τη διεύθυνση MAC στην **αναφορά παραμέτρων δικτύου** (βλ. “Εκτύπωση αναφοράς ρύθμισης παραμέτρων δικτύου” στη σελίδα 197) και πληκτρολογήστε την χωρίς το σύμβολο άνω και κάτω τελείας. Για παράδειγμα, η διεύθυνση 00:15:99:29:51:A8 γίνεται 0015992951A8.

14 Κάντε κλικ στο **Apply** και στη συνέχεια στο κουμπί **OK**. Το μηχάνημα θα εκτυπώσει αυτόματα την **Αναφορά παραμέτρων δικτύου**. Βεβαιωθείτε ότι όλες οι ρυθμίσεις είναι σωστές.

Διαμόρφωση διεύθυνσης IPv4 με τη χρήση του προγράμματος SetIP (Linux)

Πριν από τη χρήση του προγράμματος SetIP, απενεργοποιήστε το τείχος προστασίας του υπολογιστή από το στοιχείο **System Preferences** ή **Administrator**.

Οι παρακάτω οδηγίες ενδέχεται να διαφέρουν από το δικό σας μοντέλο ή λειτουργικό σύστημα.

1 Ανοίξτε το **/opt/Samsung/mfp/share/utils/**.

2 Κάντε διπλό κλικ στο αρχείο **SetIPApplet.html**.

3 Κάντε κλικ για να ανοίξει το παράθυρο παραμέτρων TCP/IP.

4 Εισαγάγετε τα νέα στοιχεία του μηχανήματος στο παράθυρο ρύθμισης παραμέτρων. Σε εταιρικό intranet, ενδέχεται να χρειαστεί να σας δοθούν αυτές οι πληροφορίες από το διαχειριστή δικτύου, πριν προχωρήσετε.

Εντοπίστε τη διεύθυνση MAC στην **αναφορά παραμέτρων δικτύου** (βλ. “Εκτύπωση αναφοράς ρύθμισης παραμέτρων δικτύου” στη σελίδα 197) και πληκτρολογήστε την χωρίς το σύμβολο άνω και κάτω τελείας. Για παράδειγμα, η διεύθυνση 00:15:99:29:51:A8 γίνεται 0015992951A8.

5 Το μηχάνημα θα εκτυπώσει αυτόματα την **Αναφορά παραμέτρων δικτύου**.

Εγκατάσταση προγράμματος οδήγησης μέσω του δικτύου

- Ορισμένες λειτουργίες και προαιρετικά εξαρτήματα ενδέχεται να μην είναι διαθέσιμα, ανάλογα με τα μοντέλα ή τις χώρες (βλ. “Λειτουργίες κατά μοντέλα” στη σελίδα 8).
- Το μηχάνημα που δεν υποστηρίζει τη διασύνδεση δικτύου, δεν θα μπορέσει να χρησιμοποιήσει αυτήν τη λειτουργία (βλ. “Πίσω όψη” στη σελίδα 24).
- Μπορείτε να εγκαταστήσετε το πρόγραμμα οδήγησης εκτυπωτή και το λογισμικό όταν τοποθετήσετε το CD λογισμικού στη μονάδα CD-ROM. Για windows, επιλέξτε το πρόγραμμα οδήγησης και το λογισμικό στο παράθυρο **Επιλογή λογισμικού και βοηθητικών προγραμμάτων προς εγκατάσταση**.

Εγκατάσταση προγράμματος οδήγησης μέσω

Windows

1 Βεβαιωθείτε ότι το μηχάνημα είναι συνδεδεμένο με το δίκτυο και ότι είναι ενεργοποιημένο. Επίσης, θα πρέπει να έχει οριστεί η διεύθυνση IP του μηχανήματος (βλ. “Ρύθμιση διεύθυνσης IP” στη σελίδα 197).

2 Τοποθετήστε το παρεχόμενο CD λογισμικού στη μονάδα δίσκου CD-ROM.

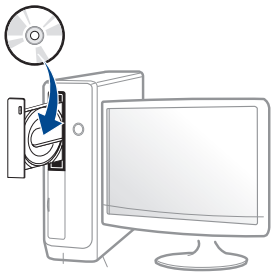

Αν δεν εμφανιστεί το παράθυρο εγκατάστασης, κάντε κλικ στο **Έναρξη** > **Όλα τα προγράμματα** > **Βοηθήματα** > **Εκτέλεση**.

X:**Setup.exe** αντικαθιστώντας το «X» με το αντίστοιχο γράμμα για τη μονάδα δίσκου CD-ROM και κάντε κλικ στο **OK**.

- Για Windows 8,

  Αν δεν εμφανιστεί το παράθυρο εγκατάστασης, από την επιλογή **Charms(Σύμβολα)**, επιλέξτε **Αναζήτηση** > **Apps(Εφαρμογές)** και αναζητήστε την επιλογή **Εκτέλεση**. Πληκτρολογήστε X:\Setup.exe, αντικαθιστώντας το “X” με το γράμμα που αντιστοιχεί στη μονάδα CD-ROM και επιλέξτε **OK**.

  Αν εμφανιστεί το αναδυόμενο παράθυρο “**Πατήστε για να επιλέξετε τι γίνεται με αυτό το δίσκο**.”, κάντε κλικ στο παράθυρο και επιλέξτε **Run Setup.exe**.

3 Διαβάστε και αποδεχτείτε τις συμφωνίες εγκατάστασης στο παράθυρο εγκατάστασης. Στη συνέχεια, κάντε κλικ στην επιλογή **Επόμενο**.

4 Επιλέξτε **Σύνδεση δικτύου** στην οθόνη **Τύπος σύνδεσης εκτυπωτή**. Στη συνέχεια, κάντε κλικ στην επιλογή **Επόμενο**.

5 Ακολουθήστε τις οδηγίες στο παράθυρο εγκατάστασης.

Από την οθόνη Έναρξη των Windows 8

- Η εφαρμογή **Samsung Printer Experience** μπορεί να χρησιμοποιηθεί στην οθόνη **Έναρξη** μόνο όταν είναι εγκατεστημένο το πρόγραμμα οδήγησης V4. Το πρόγραμμα οδήγησης V4 λαμβάνεται αυτόματα από το Windows Update αν ο υπολογιστής σας είναι συνδεδεμένος στο Internet. Σε αντίθετη περίπτωση, μπορείτε να κάνετε λήψη του προγράμματος οδήγησης V4 από την τοποθεσία web της Samsung, www.samsung.com > εύρεση του προϊόντος σας > Υποστήριξη ή λήψεις.
- Μπορείτε να κάνετε λήψη της εφαρμογής **Samsung Printer Experience** από το **Windows Store**. Πρέπει να διαθέτετε λογαριασμό Microsoft για να χρησιμοποιήσετε το Windows **Store(Store)**.
  a Από την επιλογή **Charms(Σύμβολα)**, επιλέξτε **Αναζήτηση**.
  b Κάντε κλικ στο **Store(Store)**.

Εγκατάσταση προγράμματος οδήγησης μέσω

c Αναζητήστε και κάντε κλικ στο **Samsung Printer Experience**.

d Πατήστε **Εγκατάσταση**.

- Αν εγκαταστήσετε το πρόγραμμα οδήγησης από το παρεχόμενο CD λογισμικού, το V4 δεν έχει εγκατασταθεί. Αν θέλετε να χρησιμοποιήσετε το πρόγραμμα οδήγησης V4 στην οθόνη **Επιφάνεια εργασίας**, μπορείτε να κάνετε λήψη από την τοποθεσία web της Samsung, www.samsung.com >εύρεση του προϊόντος σας > Υποστήριξη ή λήψεις.
- Αν θέλετε να εγκαταστήσετε εργαλεία διαχείρισης του εκτυπωτή Samsung, πρέπει να τα εγκαταστήσετε από το παρεχόμενο CD λογισμικού.

1 Βεβαιωθείτε ότι το μηχάνημα είναι συνδεδεμένο στο δίκτυο και ότι είναι ενεργοποιημένο. Επίσης, θα πρέπει να έχει οριστεί η διεύθυνση IP του μηχανήματος (βλ. “Ρύθμιση διεύθυνσης IP” στη σελίδα 197).

2 Από την επιλογή **Charms(Σύμβολα)**, επιλέξτε **Ρυθμίσεις** > **Αλλαγή ρυθμίσεων υπολογιστή** > **Συσκευές**.

3 Κάντε κλικ στο **Προσθήκη συσκευής**.

Στην οθόνη θα εμφανιστούν τα μηχανήματα που βρέθηκαν.

4 Κάντε κλικ στο όνομα του μοντέλου ή στο όνομα κεντρικού υπολογιστή που θέλετε να χρησιμοποιήσετε.

Μπορείτε να εκτυπώσετε μια αναφορά διαμόρφωσης δικτύου από τον πίνακα ελέγχου του μηχανήματος που θα δείχνει το όνομα κεντρικού υπολογιστή του τρέχοντος μηχανήματος (βλ. “Εκτύπωση αναφοράς ρύθμισης παραμέτρων δικτύου” στη σελίδα 197).

5 Το πρόγραμμα οδήγησης εγκαθίσταται αυτόματα από το **Windows Update**.

Λειτουργία σιωπηρής εγκατάστασης

Η λειτουργία σιωπηρής εγκατάστασης είναι μια μέθοδος εγκατάστασης που δεν απαιτεί την παρέμβαση του χρήστη. Μόλις ξεκινήσετε την εγκατάσταση, το πρόγραμμα οδήγησης του μηχανήματος και το λογισμικό εγκαθίστανται αυτόματα στον υπολογιστή σας. Μπορείτε να ξεκινήσετε την αθόρυβη εγκατάσταση πληκτρολογώντας ***/s*** ή ***/S*** στο παράθυρο εντολών.

Παράμετροι γραμμής εντολών

Στον παρακάτω πίνακα εμφανίζονται οι εντολές που μπορούν να χρησιμοποιηθούν στο παράθυρο εντολών.

Η ακόλουθη γραμμή εντολών είναι αποτελεσματική και λειτουργική όταν η εντολή χρησιμοποιείται με το ***/s*** ή το ***/S***. Όμως, το ***/h***, ***/H*** ή το ***/?*** είναι ειδικές εντολές που μπορούν να χρησιμοποιηθούν ξεχωριστά.

Εγκατάσταση προγράμματος οδήγησης μέσω

Γραμμή εντολών	Ορισμός	Περιγραφή
/s ή /S	Ξεκινά τη σιωπηρή εγκατάσταση.	Εγκαθιστά τα προγράμματα οδήγησης του μηχανήματος χωρίς την εμφάνιση ερωτημάτων ή την παρέμβαση του χρήστη.

Γραμμή εντολών	Ορισμός	Περιγραφή
/p“<όνομα θύρας>” ή /P“<όνομα θύρας>”	Καθορίζει τη θύρα του εκτυπωτή. Η θύρα δικτύου θα δημιουργηθεί με χρήση του προγράμματος εποπτείας τυπικής θύρας TCP/IP. Για μια τοπική θύρα, η θύρα πρέπει να υπάρχει στο σύστημα πριν καθοριστεί με την εντολή.	Το όνομα της θύρας του εκτυπωτή μπορεί να καθοριστεί ως διεύθυνση IP, όνομα κεντρικού υπολογιστή, όνομα τοπικής θύρας USB, όνομα θύρας IEEE1284 ή διαδρομή δικτύου. Για παράδειγμα: • /p“xxx.xxx.xxx.xxx” όπου “xxx.xxx.xxx.xxx” είναι η διεύθυνση IP για εκτυπωτή δικτύου. /p“USB001”, /P“LPT1:”, /p“hostname” • /p"\\όνομα_εκτυπωτή \κοινόχρηστος_εκτυπωτής " ή "\\xxx.xxx.xxx.xxx\κοινόχρηστος_εκτυπωτής" όπου, "\\όνομα_υπολογιστή \κοινόχρηστος_εκτυπωτής " ή "\\xxx.xxx.xxx.xxx\κοινόχρηστος_εκτυπωτής" είναι η διαδρομή δικτύου προς τον εκτυπωτή με την πληκτρολόγηση δύο καθέτων, το όνομα υπολογιστή ή την τοπική διεύθυνση IP του υπολογιστή που κάνει κοινή χρηση του εκτυπωτή και, στη συνέχεια, το όνομα κοινής χρήσης του εκτυπωτή.

Εγκατάσταση προγράμματος οδήγησης μέσω

Γραμμή εντολών	Ορισμός	Περιγραφή
/a“<διαδρομή_προορισμού>” ή /A“<διαδρομή_προορισμού>”	Καθορίζει τη διαδρομή προορισμού για την εγκατάσταση. Η διαδρομή προορισμού πρέπει να είναι έγκυρη.	Επειδή τα προγράμματα οδήγησης του μηχανήματος πρέπει να εγκαθίστανται στη θέση που καθορίζεται από το λειτουργικό σύστημα, η εντολή αυτή εφαρμόζεται μόνο στα λογισμικά εφαρμογών.
/n“<Όνομα εκτυπωτή>” ή /N“<Όνομα εκτυπωτή>”	Καθορίζει το όνομα του εκτυπωτή. Δημιουργείται μια θέση εκτυπωτή με το καθορισμένο όνομα εκτυπωτή.	Με την παράμετρο αυτήν μπορείτε να προσθέσετε τις θέσεις εκτυπωτή που θέλετε.
/nd ή /ND	Δίνεται εντολή να μην οριστεί το εγκατεστημένο πρόγραμμα οδήγησης ως το προεπιλεγμένο πρόγραμμα οδήγησης του μηχανήματος.	Επισημαίνει ότι το εγκατεστημένο πρόγραμμα οδήγησης μηχανήματος δεν θα είναι το προεπιλεγμένο πρόγραμμα οδήγησης μηχανήματος στο σύστημά σας, αν υπάρχουν εγκατεστημένα περισσότερα του ενός προγράμματα οδήγησης εκτυπωτή. Αν στο σύστημά σας δεν υπάρχει εγκαταστημένο κανένα πρόγραμμα οδήγησης μηχανήματος, τότε η επιλογή αυτή δεν θα εφαρμοστεί γιατί τα Windows θα καθορίσουν το εγκατεστημένο πρόγραμμα οδήγησης εκτυπωτή ως το προεπιλεγμένο πρόγραμμα οδήγησης μηχανήματος.
/x ή /X	Χρησιμοποιεί τα αρχεία του υπάρχοντος προγράμματος οδήγησης μηχανήματος για τη δημιουργία της θέσης εκτυπωτή, αν είναι ήδη εγκαταστημένο.	Η εντολή αυτή παρέχει έναν τρόπο για την εγκατάσταση μιας θέσης εκτυπωτή που χρησιμοποιεί τα αρχεία του εγκαταστημένου προγράμματος οδήγησης εκτυπωτή χωρίς να εγκαθίσταται πρόσθετο πρόγραμμα οδήγησης.
/up“<όνομα εκτυπωτή>” ή /UP“<όνομα εκτυπωτή>”	Καταργεί μόνο την καθορισμένη θέση εκτυπωτή και όχι τα αρχεία του προγράμματος οδήγησης.	Η εντολή αυτή παρέχει έναν τρόπο για την κατάργηση μόνο της καθορισμένης θέσης εκτυπωτή από το σύστημά σας χωρίς να επηρεάζει τα άλλα προγράμματα οδήγησης εκτυπωτή. Δεν καταργεί τα αρχεία του προγράμματος οδήγησης εκτυπωτή από το σύστημά σας.
/d ή /D	Απεγκαθιστά όλα τα προγράμματα οδήγησης συσκευής και εφαρμογές από το σύστημά σας.	Η εντολή αυτή καταργεί όλα τα εγκατεστημένα προγράμματα οδήγησης συσκευής και εφαρμογές από το σύστημά σας.
/v“<όνομα κοινής χρήσης>” ή /V“<όνομα κοινής χρήσης>”	Καθορίζει την κοινή χρήση του εγκαταστημένου μηχανήματος και προσθέτει άλλα διαθέσιμα προγράμματα οδήγησης πλατφόρμας για την κατάδειξη και την εκτύπωση.	Εγκαθιστά στο σύστημα όλα τα υποστηριζόμενα προγράμματα οδήγησης μηχανήματος για την πλατφόρμα Windows και καθορίζει την κοινή χρήση με το καθορισμένο <όνομα κοινής χρήσης> για την κατάδειξη και την εκτύπωση.
/o ή /O	Ανοίγει το φάκελο **Εκτυπωτές και Φαξ** μετά την εγκατάσταση.	Η εντολή αυτή ανοίγει το φάκελο **Εκτυπωτές και Φαξ** μετά τη σιωπηρή εγκατάσταση.

Εγκατάσταση προγράμματος οδήγησης μέσω

Γραμμή εντολών	Ορισμός	Περιγραφή
/h, /H ή /?	Εμφανίζει τη χρήση της γραμμής εντολών.	

Mac

1 Βεβαιωθείτε ότι το μηχάνημα είναι συνδεδεμένο στο δίκτυο και ότι είναι ενεργοποιημένο.

2 Τοποθετήστε το παρεχόμενο CD λογισμικού στη μονάδα δίσκου CD-ROM.

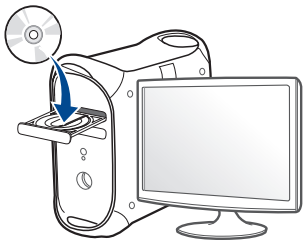

3 Κάντε διπλό κλικ στο εικονίδιο CD-ROM που εμφανίζεται στην επιφάνεια εργασίας του Mac.

- Για Mac OS X 10.8, κάντε διπλό κλικ στο CD-ROM που εμφανίζεται στο πρόγραμμα εύρεσης **Εύρεση**.

4 Κάντε διπλό κλικ στο φάκελο **MAC_Installer** > εικονίδιο **Installer OS X**.

5 Κάντε κλικ στο **Continue**.

6 Διαβάστε την άδεια χρήσης και κάντε κλικ στο κουμπί **Continue**.

7 Κάντε κλικ στην επιλογή **Agree** για να αποδεχθείτε τους όρους της άδειας χρήσης.

8 Πατήστε **Install**. Θα εγκατασταθούν όλα τα συστατικά στοιχεία που είναι απαραίτητα για τις λειτουργίες του μηχανήματος.

Αν κάνετε κλικ στο **Customize**, μπορείτε να επιλέξετε μεμονωμένα στοιχεία για εγκατάσταση.

9 Πληκτρολογήστε τον κωδικό πρόσβασης και κάντε κλικ στο **OK**.

10 Επιλέξτε **Network Connected Printer(Wired or Wireless)** στο **Printer Connection Type** και κάντε κλικ στο κουμπί **Continue**.

11 Κάντε κλικ στο κουμπί **Add Printer** για να επιλέξετε τον εκτυπωτή και προσθέστε τον στη λίστα εκτυπωτών.

12 Κάντε κλικ στο **IP** και επιλέξτε **HP Jetdirect - Socket** στο **Protocol**.

13 Πληκτρολογήστε τη διεύθυνση IP του μηχανήματος στο πεδίο εισαγωγής **Address**.

14 Πληκτρολογήστε το όνομα ουράς στο πεδίο εισαγωγής **Queue**. Αν δεν μπορείτε να εντοπίσετε το όνομα ουράς για το διακομιστή του μηχανήματος, προσπαθήστε να χρησιμοποιήσετε πρώτα το όνομα της προεπιλεγμένης ουράς.

15 Αν το Auto Select δεν λειτουργήσει σωστά, επιλέξτε **Select Printer Software** και το όνομα του μηχανήματός σας στο **Print Using**.

Εγκατάσταση προγράμματος οδήγησης μέσω

16 Κάντε κλικ στο **Add**.

17 Αφού ολοκληρωθεί η εγκατάσταση, κάντε κλικ στο **Close**.

Linux

Πρέπει να πραγματοποιήσετε λήψη πακέτων πακέτου λογισμικού Linux από την τοποθεσία Web της Samsung για να εγκαταστήσετε το λογισμικό του εκτυπωτή (http://www.samsung.com > βρείτε το προϊόν σας > Υποστήριξη ή Λήψεις).

Εγκατάσταση του Linux driver και προσθήκη εκτυπωτή δικτύου

1 Βεβαιωθείτε ότι το μηχάνημα είναι συνδεδεμένο στο δίκτυο και ότι είναι ενεργοποιημένο. Επίσης, θα πρέπει να έχει οριστεί η διεύθυνση IP του μηχανήματος.

2 Πραγματοποιήστε λήψη του πακέτου Unified Linux Driver από την τοποθεσία της Samsung στο Web.

3 Εξάγετε το αρχείο UnifiedLinuxDriver.tar.gz και ανοίξτε το νέο κατάλογο.

4 Κάντε διπλό κλικ στο **cdroot** > **autorun**.

5 Ανοίγει το παράθυρο του προγράμματος εγκατάστασης της Samsung. Κάντε κλικ στο κουμπί **Next**.

6 Ανοίγει το παράθυρο «Οδηγός προσθήκης εκτυπωτή». Κάντε κλικ στο κουμπί **Next**.

7 Επιλέξτε τον εκτυπωτή δικτύου και πατήστε το κουμπί **Search**.

8 Η διεύθυνση IP του μηχανήματος και το όνομα του μοντέλου εμφανίζονται στο πεδίο της λίστας.

9 Επιλέξτε το μηχάνημά σας και κάντε κλικ στο **Next**.

10 Καταχωρίστε την περιγραφή του εκτυπωτή και πατήστε **Next**.

11 Μετά την προσθήκη του μηχανήματος , κάντε κλικ στο **Finish**.

12 Όταν ολοκληρωθεί η εγκατάσταση, κάντε κλικ στο **Finish**.

Προσθήκη εκτυπωτή δικτύου

1 Κάντε διπλό κλικ στο **Unified Driver Configurator**.

2 Κάντε κλικ στο **Add Printer.**

3 Ανοίγει το παράθυρο **Add printer wizard**. Κάντε κλικ στο κουμπί **Next**.

4 Επιλέξτε **Network printer** και κάντε κλικ στο κουμπί **Search**.

5 Η διεύθυνση IP του εκτυπωτή και το όνομα του μοντέλου εμφανίζονται στο πεδίο λίστας.

6 Επιλέξτε το μηχάνημά σας και κάντε κλικ στο **Next**.

7 Καταχωρίστε την περιγραφή του εκτυπωτή και κάντε κλικ στο **Next**.

8 Μετά την προσθήκη του μηχανήματος , κάντε κλικ στο **Finish**.

UNIX

- Βεβαιωθείτε πως το μηχάνημά σας υποστηρίζει το λειτουργικό σύστημα UNIX πριν να εγκαταστήσετε το πρόγραμμα οδήγησης για UNIX (βλ. “Λειτουργικό σύστημα” στη σελίδα 8).
- Οι εντολές επισημαίνονται με “”, κατά την πληκτρολόγηση των εντολών, μην πληκτρολογήσετε “”.
- Ορισμένες λειτουργίες και προαιρετικά εξαρτήματα ενδέχεται να μην είναι διαθέσιμα, ανάλογα με τα μοντέλα ή τις χώρες (βλ. “Λειτουργικό σύστημα” στη σελίδα 8).

Για να χρησιμοποιήσετε το πρόγραμμα οδήγησης εκτυπωτή UNIX, θα πρέπει να εγκαταστήσετε πρώτα το πακέτο προγράμματος οδήγησης εκτυπωτή UNIX και έπειτα να εγκαταστήσετε τον εκτυπωτή. Μπορείτε να κάνετε λήψη του προγράμματος οδήγησης εκτυπωτή για UNIX από την τοποθεσία Web της Samsung (http://www.samsung.com/ > εύρεση του προϊόντος σας > Υποστήριξη ή Λήψεις).

Εγκατάσταση του πακέτου προγράμματος οδήγησης εκτυπωτή UNIX

Η διαδικασία εγκατάστασης είναι ίδια για όλες τις παραλλαγές του λειτουργικού συστήματος UNIX που αναφέρονται.

1 Από την τοποθεσία Web της Samsung, λάβετε το πακέτο UNIX Printer Driver και αποσυμπιέστε το στον υπολογιστή σας.

2 Αποκτήστε δικαιώματα ρίζας.

“**su -**”

3 Αντιγράψτε το αρχείο του κατάλληλου προγράμματος οδήγησης στον υπολογιστή UNIX.

Βλέπε τον οδηγό διαχείρισης του λειτουργικού συστήματος UNIX OS για λεπτομέρειες.

4 Αποσυμπιέστε το πακέτο προγράμματος οδήγησης εκτυπωτή UNIX.

Για παράδειγμα, στο IBM AIX χρησιμοποιήστε τις παρακάτω εντολές.

“**gzip -d <** εισάγετε το όνομα του πακέτου **| tar xf -**”

5 ο κατάλογος αποσυμπίεσης.

6 Εκτελέστε τη δέσμη ενεργειών εγκατάστασης.

"**./install –i**"

Το αρχείο δέσμης ενεργειών που χρησιμοποιείται για την εγκατάσταση ή την κατάργηση της εγκατάστασης του πακέτου προγράμματος οδήγησης εκτυπωτή UNIX λέγεται **install**.

Χρησιμοποιήστε την εντολή "**chmod 755 install**" για να εγκρίνετε τη δέσμη ενεργειών του προγράμματος εγκατάστασης.

7 Εκτελέστε την εντολή "**. /install –c**" για να επαληθεύσετε τα αποτελέσματα εγκατάστασης.

8 Εκτελέστε το "**installprinter**" από τη γραμμή εντολών. Έτσι εμφανίζεται το παράθυρο **Add Printer Wizard**. Στο παράθυρο αυτό, ρυθμίστε τις παραμέτρους του εκτυπωτή ανατρέχοντας στις παρακάτω διαδικασίες.

Σε ορισμένα λειτουργικά συστήματα UNIX, για παράδειγμα στο Solaris 10, οι εκτυπωτές που μόλις έχουν προστεθεί ενδέχεται να μην είναι ενεργοποιημένοι και/ή να μην δέχονται εργασίες. Σε τέτοια περίπτωση, εκτελέστε τις παρακάτω δύο εντολές από το ριζικό τερματικό:

"**accept <printer_name>**"

"**enable <printer_name>**"

Κατάργηση εγκατάστασης του πακέτου προγράμματος οδήγησης εκτυπωτή

Το βοηθητικό πρόγραμμα πρέπει να χρησιμοποιείται για την κατάργηση του εκτυπωτή που είναι εγκαταστημένος στο σύστημα.

a Εκτελέστε την εντολή "**uninstallprinter**" από το τερματικό.
Ανοίγει τον οδηγό **Uninstall Printer Wizard**.
Οι εγκαταστημένοι εκτυπωτές εμφανίζονται στην αναπτυσσόμενη λίστα.

b Επιλέξτε τον εκτυπωτή που πρόκειται να διαγραφεί.

c Κάντε κλικ στο **Delete** για να διαγράψετε τον εκτυπωτή από το σύστημα.

d Εκτελέστε την εντολή "**. /install –d**" για να καταργήσετε την εγκατάσταση ολόκληρου του πακέτου.

e Για να επαληθεύσετε τα αποτελέσματα της κατάργησης εγκατάστασης, εκτελέστε την εντολή "**. /install –c**".

Για να πραγματοποιήσετε νέα εγκατάσταση, χρησιμοποιήστε την εντολή "**. /install –i**" για να εγκαταστήσετε ξανά τα αρχεία binaries.

Εγκατάσταση του εκτυπωτή

Για να προσθέσετε τον εκτυπωτή στο σύστημα UNIX, εκτελέστε 'installprinter' από τη γραμμή εντολών. Έτσι εμφανίζεται το παράθυρο οδηγού προσθήκης εκτυπωτή. Στο παράθυρο αυτό, ρυθμίστε τις παραμέτρους του εκτυπωτή σύμφωνα με τα παρακάτω βήματα:

Εγκατάσταση προγράμματος οδήγησης μέσω

1 Πληκτρολογήστε το όνομα του εκτυπωτή.

2 Επιλέξτε το κατάλληλο μοντέλο εκτυπωτή από τη λίστα μοντέλων.

3 Καταχωρίστε οποιαδήποτε περιγραφή αντιστοιχεί στον τύπο του εκτυπωτή, στο πεδίο **Type**. Αυτό είναι προαιρετικό.

4 Καθορίστε κάποια περιγραφή εκτυπωτή στο πεδίο **Description**. Αυτό είναι προαιρετικό.

5 Καθορίστε τη θέση του εκτυπωτή στο πεδίο **Location**.

6 Πληκτρολογήστε τη διεύθυνση IP ή το όνομα DNS του εκτυπωτή στο πλαίσιο κειμένου **Device** για τους εκτυπωτές που είναι συνδεδεμένοι στο δίκτυο. Στο IBM AIX με **jetdirect Queue type** μόνο το όνομα DNS είναι εφικτό και δεν επιτρέπεται μια αριθμητική διεύθυνση IP.

7 Στο **Queue type**, η σύνδεση εμφανίζεται ως **lpd** ή **jetdirect** στο αντίστοιχο πλαίσιο λίστας. Επιπλέον, ο τύπος **usb** είναι διαθέσιμος στο λειτουργικό σύστημα Sun Solaris.

8 Επιλέξτε **Copies** για να ορίσετε τον αριθμό αντιτύπων.

9 Επιλέξτε **Collate** για να λάβετε τα αντίτυπα ήδη ταξινομημένα.

10 Επιλέξτε **Reverse Order** για να λάβετε τα αντίτυπα με αντίστροφη σειρά.

11 Επιλέξτε **Make Default** για να ορίσετε τον εκτυπωτή ως προεπιλεγμένο.

12 Κάντε κλικ στο **OK** για να προσθέσετε τον εκτυπωτή.

ρύθμιση παραμέτρων IPv6

Το **IPv6** υποστηρίζεται κανονικά μόνο στα Windows Vista ή νεότερη έκδοση.

Ορισμένες λειτουργίες και προαιρετικά εξαρτήματα ενδέχεται να μην είναι διαθέσιμα, ανάλογα με τα μοντέλα ή τις χώρες (βλ. “Λειτουργίες κατά μοντέλα” στη σελίδα 8 ή “Επισκόπηση μενού” στη σελίδα 37).

Το μηχάνημα υποστηρίζει τις παρακάτω διευθύνσεις IPv6 για εκτύπωση και διαχείριση στο δίκτυο.

- **Link-local Address**: Τοπική διεύθυνση IPv6 που ρυθμίζεται αυτόματα (Η διεύθυνση ξεκινάει με FE80).
- **Stateless Address**: Διεύθυνση IPv6 που ρυθμίζεται αυτόματα από δρομολογητή δικτύου.
- **Stateful Address**: Διεύθυνση IPv6 που ρυθμίζεται από διακομιστή DHCPv6.
- **Manual Address**: Διεύθυνση IPv6 που ρυθμίζεται με μη αυτόματο τρόπο από το χρήστη.

Στο περιβάλλον δικτύου IPv6 ακολουθήστε την παρακάτω διαδικασία για να χρησιμοποιήσετε τη διεύθυνση IPv6.

Από τον πίνακα ελέγχου

Ενεργοποίηση της δυνατότητας IPv6

- Η πρόσβαση στα μενού μπορεί να διαφέρει ανάλογα με το μοντέλο (βλ. “Επισκόπηση μενού” στη σελίδα 37).
- Ίσως είναι απαραίτητο να πατήσετε **OK** για να περιηγηθείτε στα μενού χαμηλού επιπέδου σε ορισμένα μοντέλα.

1 Επιλέξτε (**Menu**) > **Network** > **TCP/IP (IPv6)** > **IPv6 Protocol** στον πίνακα ελέγχου.

Ή

Για το μοντέλο με οθόνη αφής, επιλέξτε **(Setup)**> **Machine Setup** > **Next** > **Network Setup** > **TCP/IP (IPv6)** > **IPv6 Protocol** στην οθόνη αφής.

2 Επιλέξτε **On** και πατήστε **OK**.

Για το μοντέλο με οθόνη αφής, επιλέξτε **On** χρησιμοποιώντας τα βέλη στην οθόνη αφής.

3 Απενεργοποιήστε και επανενεργοποιήστε το μηχάνημα.

ρύθμιση παραμέτρων IPv6

Όταν εγκαταστήσετε το πρόγραμμα οδήγησης εκτυπωτή, μη διαμορφώσετε τις ρυθμίσεις και του IPv4 και του IPv6. Συνιστάται να διαμορφώσετε τις ρυθμίσεις είτε του IPv4 είτε του IPv6.

Διαμόρφωση διεύθυνσης DHCPv6

Αν διαθέτετε διακομιστή DHCPv6 στο δίκτυό σας, μπορείτε να ορίσετε μία από τις παρακάτω επιλογές για προεπιλεγμένη δυναμική ρύθμιση των παραμέτρων κεντρικού υπολογιστή (host):

- Η πρόσβαση στα μενού μπορεί να διαφέρει ανάλογα με το μοντέλο (βλ. “Επισκόπηση μενού” στη σελίδα 37).
- Ίσως είναι απαραίτητο να πατήσετε **OK** για να περιηγηθείτε στα μενού χαμηλού επιπέδου σε ορισμένα μοντέλα.

1 Επιλέξτε (**Menu**) > **Network** > **TCP/IP (IPv6)** > **DHCPv6 Config** στον πίνακα ελέγχου.

Ή

Για το μοντέλο με οθόνη αφής, επιλέξτε **(Setup)** > **Machine Setup** > **Next** > **Network Setup** > **TCP/IP (IPv6)** > **DHCPv6 Config** στην οθόνη αφής.

2 Πατήστε **OK** για να επιλέξετε την τιμή που θέλετε.

Για το μοντέλο με οθόνη αφής, κάντε την επιλογή που θέλετε χρησιμοποιώντας τα βέλη και πατήστε (επιστροφή) για να αποθηκεύσετε την επιλογή.

- **Router**: Να χρησιμοποιείται το DHCPv6 μόνο όταν ζητηθεί από το δρομολογητή.
- **Always Use**: Να χρησιμοποιείται πάντα το DHCPv6 ανεξάρτητα από την αίτηση του δρομολογητή.
- **Never Use**: Να μην χρησιμοποιείται ποτέ το DHCPv6 ανεξάρτητα από την αίτηση του δρομολογητή.

ρύθμιση παραμέτρων IPv6

Από το SyncThru™ Web Service

Ενεργοποίηση της δυνατότητας IPv6

1 Χρησιμοποιήστε ένα πρόγραμμα περιήγησης του Web, όπως τον Internet Explorer των Windows. Πληκτρολογήστε τη διεύθυνση IP του μηχανήματος (http://xxx.xxx.xxx.xxx) στο πεδίο διευθύνσεων και πατήστε το πλήκτρο Enter ή κάντε κλικ στο **Μετάβαση**.

2 Αν είναι η πρώτη φορά που συνδέεστε στο **SyncThru™ Web Service**, θα χρειαστεί να συνδεθείτε ως διαχειριστής. Πληκτρολογήστε το παρακάτω προεπιλεγμένο αναγνωριστικό και κωδικό πρόσβασης. Συνιστάται να αλλάξετε τον προεπιλεγμένο κωδικό πρόσβασης για λόγους ασφαλείας.

- **ID: admin**
- **Password: sec00000**

3 Όταν ανοίξει το παράθυρο **SyncThru™ Web Service**, μετακινήστε το δρομέα του ποντικιού στο **Settings** στην επάνω γραμμή του μενού και μετά κάντε κλικ στο **Network Settings**.

4 Κάντε κλικ στο **TCP/IPv6** στο αριστερό πλαίσιο της τοποθεσίας Web.

5 Επιλέξτε το πλαίσιο ελέγχου **IPv6 Protocol** για να ενεργοποιήσετε το IPv6.

6 Κάντε κλικ στο κουμπί **Apply**.

7 Απενεργοποιήστε και επανενεργοποιήστε το μηχάνημα.

- Μπορείτε επίσης να ρυθμίσετε το DHCPv6.
- Για μη αυτόματη ρύθμιση της διεύθυνσης IPv6:
  Επιλέξτε το πλαίσιο ελέγχου **Manual Address**. Τότε ενεργοποιείται το πλαίσιο κειμένου **Address/Prefix**. Πληκτρολογήστε την υπόλοιπη διεύθυνση (π.χ.: 3FFE:10:88:194::**AAAA**. όπου «A» είναι το δεκαεξαδικό 0 έως 9, A έως F).

Διαμόρφωση διεύθυνσης IPv6

1 Ανοίξτε ένα πρόγραμμα περιήγησης στο Web, όπως για παράδειγμα τον Internet Explorer, που υποστηρίζει τη διευθυνσιοδότηση IPv6 με τη μορφή URL.

2 Επιλέξτε μία από τις διευθύνσεις IPv6 (**Link-local Address**, **Stateless Address**, **Stateful Address**, **Manual Address**) από την **αναφορά ρύθμισης παραμέτρων δικτύου** (Βλέπε “Εκτύπωση αναφοράς ρύθμισης παραμέτρων δικτύου” στη σελίδα 197).

- **Link-local Address**: Τοπική διεύθυνση IPv6 που ρυθμίζεται αυτόματα (Η διεύθυνση ξεκινάει με FE80).
- **Stateless Address**: Διεύθυνση IPv6 που ρυθμίζεται αυτόματα από δρομολογητή δικτύου.

ρύθμιση παραμέτρων IPv6

- **Stateful Address**: Διεύθυνση IPv6 που ρυθμίζεται από διακομιστή DHCPv6.
- **Manual Address**: Διεύθυνση IPv6 που ρυθμίζεται με μη αυτόματο τρόπο από το χρήστη.

3 Πληκτρολογήστε τις διευθύνσεις IPv6 (π.χ.: http://[FE80::215:99FF:FE66:7701]).

Η διεύθυνση πρέπει να βρίσκεται μέσα σε αγκύλες «[ ]».

Ρύθμιση ασύρματου δικτύου

- Βεβαιωθείτε πως το μηχάνημά σας υποστηρίζει ασύρματο δίκτυο. Το ασύρματο δίκτυο ενδεχομένως να μην είναι διαθέσιμο, ανάλογα με το μοντέλο (βλ. “Λειτουργίες κατά μοντέλα” στη σελίδα 8).
- Αν το δίκτυο IPv6 δεν φαίνεται να λειτουργεί, ορίστε όλες τις ρυθμίσεις δικτύου στις εργοστασιακές επιλογές και δοκιμάστε ξανά χρησιμοποιώντας το στοιχείο **Clear Setting**.

Πρώτα βήματα

Κατανόηση του τύπου του δικτύου σας

Συνήθως μπορείτε να έχετε μόνο μία σύνδεση μεταξύ του υπολογιστή και του μηχανήματος κάθε φορά.

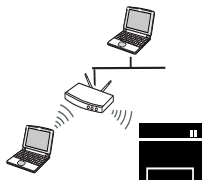	**Λειτουργία Infrastructure** Πρόκειται για ένα περιβάλλον το οποίο χρησιμοποιείται κυρίως για οικίες και μικρά γραφεία/γραφεία με βάση το σπίτι. Αυτή η λειτουργία χρησιμοποιεί σημείο πρόσβασης για επικοινωνία με το ασύρματο μηχάνημα.
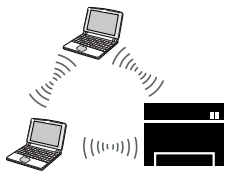	**Λειτουργία Ad hoc** Αυτή η λειτουργία δεν χρησιμοποιεί σημείο πρόσβασης. Ο ασύρματος υπολογιστής και το ασύρματο μηχάνημα επικοινωνούν απευθείας.

Όνομα ασύρματου δικτύου και κωδικός πρόσβασης δικτύου

Σε ασύρματα δίκτυα χρειάζεται μεγαλύτερη ασφάλεια. Για το λόγο αυτόν, όταν ένα σημείο πρόσβασης ρυθμίζεται αρχικά, ορίζεται ένα όνομα για το δίκτυο (SSID), ο τύπος της προστασίας που χρησιμοποιείται και ένας κωδικός πρόσβασης δικτύου. Ζητήστε από το διαχειριστή δικτύου αυτές τις πληροφορίες πριν προχωρήσετε με την εγκατάσταση του μηχανήματος.

Ρύθμιση ασύρματου δικτύου

Εισαγωγή στις μεθόδους ρύθμισης ασύρματου δικτύου

Μπορείτε να κάνετε τις ρυθμίσεις του ασύρματου δικτύου είτε από το μηχάνημα είτε από τον υπολογιστή. Επιλέξτε τη μέθοδο ρύθμισης από τον παρακάτω πίνακα.

Ορισμένοι τύποι εγκατάστασης ασύρματου δικτύου ενδέχεται να μηνείναι διαθέσιμοι, ανάλογα με το μοντέλο ή τη χώρα (βλ. “Λειτουργίες κατά μοντέλα” στη σελίδα 8).

Μέθοδος ρύθμισης	Μέθοδος σύνδεσης	Περιγραφή & αναφορά
Με σημείο πρόσβασης	**Από τον υπολογιστή**	Για χρήστες Windows, βλ. “Σημείο πρόσβασης μέσω καλωδίου USB (συνιστάται)” στη σελίδα 222.
		Για χρήστες Mac, βλ. “Σημείο πρόσβασης μέσω καλωδίου USB (συνιστάται)” στη σελίδα 229.
		Βλέπε “Χρήση καλωδίου δικτύου” στη σελίδα 234.
	Από τον πίνακα ελέγχου του μηχανήματος	• Βλέπε “Μηχανήματα με οθόνη ενδείξεων” στη σελίδα 218. • Βλέπε “Μηχανήματα χωρίς οθόνη ενδείξεων” στη σελίδα 219.
		Βλέπε “Χρήση του κουμπιού μενού” στη σελίδα 221.
Χωρίς σημείο πρόσβασης	**Από τον υπολογιστή**	Για χρήστες Windows, βλ. “Ad hoc μέσω καλωδίου USB” στη σελίδα 225.
		Για χρήστες Mac, βλ. “Ad hoc μέσω καλωδίου USB” στη σελίδα 231.
	Εγκατάσταση Wi-Fi Direct	Βλέπε “Ρύθμιση του Wi-Fi Direct για εκτύπωση από φορητές συσκευές” στη σελίδα 238.

- Εάν παρουσιαστούν προβλήματα κατά τη ρύθμιση του ασύρματου δικτύου ή την εγκατάσταση του προγράμματος οδήγησης, ανατρέξτε στο κεφάλαιο αντιμετώπισης προβλημάτων (βλ. “Αντιμετώπιση προβλημάτων για το ασύρματο δίκτυο” στη σελίδα 240).
- Συνιστάται θερμά να ορίζετε κωδικό πρόσβασης στα Σημεία πρόσβασης. Αν δεν ορίσετε κωδικό πρόσβασης στα Σημεία πρόσβασης, μπορεί να είναι εκτεθειμένα σε παράνομη πρόσβαση από άγνωστα μηχανήματα όπως H/Y, smart phone και εκτυπωτές. Ανατρέξτε στον οδηγό χρήστη του Σημείου πρόσβασης για τις ρυθμίσεις κωδικού πρόσβασης.

Ρύθμιση ασύρματου δικτύου

Χρήση του κουμπιού WPS

Αν το μηχάνημά σας και ένα ασύρματο σημείο πρόσβασης (ή ασύρματος δρομολογητής) υποστηρίζουν τη λειτουργία WPS (Wi-Fi Protected Setup™), μπορείτε να διαμορφώσετε εύκολα τις ρυθμίσεις του ασύρματου δικτύου πατώντας το κουμπί (WPS) στον πίνακα ελέγχου χωρίς να είναι απαραίτητος υπολογιστής.

- Αν θέλετε να χρησιμοποιήσετε το ασύρματο δίκτυο χρησιμοποιώντας τη λειτουργία υποδομής, βεβαιωθείτε ότι το καλώδιο δικτύου έχει αποσυνδεθεί από το μηχάνημα. Χρησιμοποιήστε το κουμπί **WPS (PBC)** ή εναλλακτικά πληκτρολογήστε τον αριθμό PIN από τον υπολογιστή για να συνδεθείτε στο σημείο πρόσβασης (ή τον ασύρματο δρομολογητή) ανάλογα με το σημείο πρόσβασης (ή τον ασύρματο δρομολογητή) που χρησιμοποιείτε. Ανατρέξτε στον οδηγό χρήσης του σημείου πρόσβασης (ή του ασύρματου δρομολογητή) που χρησιμοποιείτε.
- Όταν χρησιμοποιείτε το κουμπί WPS για να ρυθμίσετε το ασύρματο δίκτυο, οι ρυθμίσεις ασφαλείας ενδέχεται να αλλάξουν. Για να το αποφύγετε, κλειδώστε την επιλογή WPS για τις τρέχουσες ρυθμίσεις ασφάλειας ασύρματου δικτύου. Το όνομα της επιλογής ενδέχεται να διαφέρει ανάλογα με το σημείο πρόσβασης (ή τον ασύρματο δρομολογητή) που χρησιμοποιείτε.

Αντικείμενα για προετοιμασία

- Ελέγξτε αν το σημείο πρόσβασης (ή ο ασύρματος δρομολογητής) υποστηρίζει τη λειτουργία WPS (Wi-Fi Protected Setup™).
- Ελέγξτε αν το μηχάνημά σας υποστηρίζει τη λειτουργία WPS (Wi-Fi Protected Setup™).
- Δικτυακός υπολογιστής (λειτουργία PIN μόνο)

Επιλογή του τύπου σας

Υπάρχουν δύο διαθέσιμες μέθοδοι σύνδεσης του μηχανήματός σας σε ένα ασύρματο δίκτυο χρησιμοποιώντας το κουμπί (WPS) στον πίνακα ελέγχου.

Η μέθοδος **PBC (Push Button Configuration)** σας δίνει τη δυνατότητα να συνδέετε το μηχάνημά σας σε ασύρματο δίκτυο πατώντας το κουμπί (WPS) στον πίνακα ελέγχου του μηχανήματος και το κουμπί WPS (PBC) σε ένα σημείο πρόσβασης με τη λειτουργία (WPS) Wi-Fi Protected Setup™ (ή ασύρματο δρομολογητή) αντίστοιχα.

Η μέθοδος **Προσωπικός αριθμός αναγνώρισης (PIN)** σας βοηθάει να συνδέσετε το μηχάνημά σας σε ασύρματο δίκτυο εισάγοντας τις παρεχόμενες πληροφορίες PIN σε ένα σημείο πρόσβασης (ή ασύρματο δρομολογητή) με τη λειτουργία WPS (Wi-Fi Protected Setup™).

Η εργοστασιακή προεπιλογή στο μηχάνημά σας είναι η λειτουργία **PBC**, η οποία συνιστάται για ένα τυπικό περιβάλλον ασύρματου δικτύου.

Ρύθμιση ασύρματου δικτύου

Μηχανήματα με οθόνη ενδείξεων

Σύνδεση σε λειτουργία PBC

1 Επιλέξτε (**Menu**) > **Network** > **Wi-Fi** > **WPS Setting** στον πίνακα ελέγχου.

Ή

Για μοντέλα που έχουν το κουμπί (WPS) στον πίνακα ελέγχου, πατήστε και κρατήστε πατημένο το κουμπί (WPS) στον πίνακα ελέγχου για περισσότερο από 2 δευτερόλεπτα.

2 Πατήστε **PBC** (ή **Connect via PBC**).

3 Πατήστε **OK** όταν εμφανιστεί το παράθυρο επιβεβαίωσης.

Εμφανίζεται το παράθυρο πληροφοριών, δείχνοντας 2 λεπτά χρόνο επεξεργασίας σύνδεσης.

4 Πατήστε το κουμπί **WPS (PBC)** στο σημείο πρόσβασης (ή στον ασύρματο δρομολογητή).

Τα μηνύματα εμφανίζονται στην οθόνη ενδείξεων με την παρακάτω σειρά:

a **Connecting:** Το μηχάνημα συνδέεται στο σημείο πρόσβασης (ή στον ασύρματο δρομολογητή).

b **Connected:** Όταν το μηχάνημα συνδεθεί με επιτυχία στο ασύρματο δίκτυο, η λυχνία LED WPS παραμένει αναμμένη.

c **AP SSID:** Μετά την ολοκλήρωση της διαδικασίας σύνδεσης σε ασύρματο δίκτυο, στην οθόνη εμφανίζονται οι πληροφορίες SSID του σημείου πρόσβασης.

5 Εισαγάγετε το παρεχόμενο CD λογισμικού στη μονάδα CD-ROM και ακολουθήστε τις οδηγίες στο παράθυρο για να εγκαταστήσετε το ασύρματο δίκτυο.

Σύνδεση σε λειτουργία PIN

1 Επιλέξτε (**Menu**) > **Network** > **Wi-Fi** > **WPS Setting** στον πίνακα ελέγχου.

Ή

Για μοντέλα που έχουν το κουμπί (WPS) στον πίνακα ελέγχου, πατήστε και κρατήστε πατημένο το κουμπί (WPS) στον πίνακα ελέγχου για περισσότερο από 4 δευτερόλεπτα.

2 Πατήστε **PIN** (ή **Connect via PIN**).

3 Πατήστε **OK** όταν εμφανιστεί το παράθυρο επιβεβαίωσης.

4 Ο οκταψήφιος αριθμός PIN εμφανίζεται στην οθόνη.

Πρέπει να πληκτρολογήσετε τον οκταψήφιο αριθμό PIN εντός δύο λεπτών στον υπολογιστή που συνδέεται στο σημείο πρόσβασης (ή ασύρματο δρομολογητή).

Τα μηνύματα εμφανίζονται στην οθόνη ενδείξεων με την παρακάτω σειρά:

a **Connecting:** Το μηχάνημα συνδέεται στο ασύρματο δίκτυο.

b **Connected:** Όταν το μηχάνημα συνδεθεί με επιτυχία στο ασύρματο δίκτυο, η λυχνία LED WPS παραμένει αναμμένη.

c **SSID Type:** Μετά την ολοκλήρωση της διαδικασίας σύνδεσης σε ασύρματο δίκτυο, στην LCD οθόνη εμφανίζονται οι πληροφορίες SSID του σημείου πρόσβασης.

5 Εισαγάγετε το παρεχόμενο CD λογισμικού στη μονάδα CD-ROM και ακολουθήστε τις οδηγίες στο παράθυρο για να εγκαταστήσετε το ασύρματο δίκτυο.

Μηχανήματα χωρίς οθόνη ενδείξεων

Σύνδεση σε λειτουργία PBC

1 Πατήστε και κρατήστε πατημένο το κουμπί (WPS) στον πίνακα ελέγχου για 2 - 4 δευτερόλεπτα μέχρι η ενδεικτική λυχνία κατάστασης να αρχίσει να αναβοσβήνει γρήγορα.

Το μηχάνημα συνδέεται σε ένα ασύρματο δίκτυο. Η ενδεικτική λυχνία αναβοσβήνει αργά μέχρι δύο λεπτά έως ότου πατήσετε το κουμπί PBC στο σημείο πρόσβασης (ή ασύρματο δρομολογητή).

2 Πατήστε το κουμπί **WPS (PBC)** στο σημείο πρόσβασης (ή στον ασύρματο δρομολογητή).

a Το φωτάκι στην ενδεικτική λυχνία WPS αναβοσβήνει γρήγορα. Το μηχάνημα συνδέεται στο σημείο πρόσβασης (ή στον ασύρματο δρομολογητή).

b Όταν το μηχάνημα συνδεθεί με επιτυχία στο ασύρματο δίκτυο, η λυχνία LED WPS παραμένει αναμμένη.

3 Εισαγάγετε το παρεχόμενο CD λογισμικού στη μονάδα CD-ROM και ακολουθήστε τις οδηγίες στο παράθυρο για να εγκαταστήσετε το ασύρματο δίκτυο.

Ρύθμιση ασύρματου δικτύου

Σύνδεση σε λειτουργία PIN

1 Πρέπει να εκτυπώσετε την αναφορά παραμέτρων δικτύου συμπεριλαμβανομένου του αριθμού PIN (βλ. “Εκτύπωση αναφοράς ρύθμισης παραμέτρων δικτύου” στη σελίδα 197).

Στην κατάσταση ετοιμότητας, πατήστε και κρατήστε πατημένο το κουμπί (**Stop** ή **Stop/Clear**) στον πίνακα ελέγχου για περίπου 5 δευτερόλεπτα. Μπορείτε να βρείτε τον αριθμό PIN του μηχανήματός σας.

2 Πατήστε και κρατήστε πατημένο το κουμπί (WPS) στον πίνακα ελέγχου για περισσότερο από 4 δευτερόλεπτα μέχρι η ενδεικτική λυχνία κατάστασης να παραμείνει αναμμένη.

Το μηχάνημα συνδέεται σε ένα σημείο πρόσβασης (ή ασύρματο δρομολογητή).

3 Πρέπει να πληκτρολογήσετε τον οκταψήφιο αριθμό PIN εντός δύο λεπτών στον υπολογιστή που συνδέεται στο σημείο πρόσβασης (ή ασύρματο δρομολογητή).

Η ενδεικτική λυχνία αναβοσβήνει αργά έως δύο λεπτά έως ότου πληκτρολογήσετε τον οκταψήφιο αριθμό PIN.

Η ενδεικτική λυχνία WPS αναβοσβήνει με την εξής σειρά:

a Το φωτάκι στην ενδεικτική λυχνία WPS αναβοσβήνει γρήγορα. Το μηχάνημα συνδέεται στο σημείο πρόσβασης (ή στον ασύρματο δρομολογητή).

b Όταν το μηχάνημα συνδεθεί με επιτυχία στο ασύρματο δίκτυο, η λυχνία LED WPS παραμένει αναμμένη.

4 Εισαγάγετε το παρεχόμενο CD λογισμικού στη μονάδα CD-ROM και ακολουθήστε τις οδηγίες στο παράθυρο για να εγκαταστήσετε το ασύρματο δίκτυο.

Επανασύνδεση σε ένα δίκτυο

Όταν η ασύρματη λειτουργία είναι απενεργοποιημένη, το μηχάνημα προσπαθεί αυτόματα να επανασυνδεθεί στο σημείο πρόσβασης (ή στον ασύρματο δρομολογητή) με τις ρυθμίσεις και τη διεύθυνση της ασύρματης σύνδεσης που χρησιμοποιήθηκαν την προηγούμενη φορά.

Στις ακόλουθες περιπτώσεις, το μηχάνημα επανασυνδέεται αυτόματα στο ασύρματο δίκτυο:

- Το μηχάνημα απενεργοποιείται και ενεργοποιείται ξανά.
- Το σημείο πρόσβασης (ή ο ασύρματος δρομολογητής) απενεργοποιείται και ενεργοποιείται ξανά.

Ακύρωση της διαδικασίας σύνδεσης

Για να ακυρώσετε τη σύνδεση σε ασύρματο δίκτυο όταν το μηχάνημα συνδέεται στο ασύρματο δίκτυο, πατήστε και αφήστε ελεύθερο το κουμπί (**Cancel** ή **Stop/Clear**) στον πίνακα ελέγχου. **Πρέπει να περιμένετε 2 λεπτά για να συνδεθείτε εκ νέου στο ασύρματο δίκτυο.**

Ρύθμιση ασύρματου δικτύου

Αποσύνδεση από ένα δίκτυο

Για να αποσυνδεθείτε από τη σύνδεση ασύρματου δικτύου, πατήστε το κουμπί (WPS) στον πίνακα ελέγχου για περισσότερο από δύο δευτερόλεπτα.

- **Όταν το Δίκτυο Wi-Fi είναι σε κατάσταση αδράνειας:** Το μηχάνημα αποσυνδέεται απευθείας από το ασύρματο δίκτυο και η ενδεικτική λυχνία LED WPS απενεργοποιείται.
- **Όταν χρησιμοποιείται το Δίκτυο Wi-Fi:** Όταν το μηχάνημα βρίσκεται σε αναμονή μέχρι να ολοκληρωθεί η τρέχουσα εργασία, η λυχνία αναβοσβήνει γρήγορα στη λυχνία LED WPS. Στη συνέχεια διακόπτεται αυτόματα η σύνδεση στο ασύρματο δίκτυο και η λυχνία LED WPS απενεργοποιείται.

Χρήση του κουμπιού μενού

Μερικά μενού ενδέχεται να μην εμφανίζονται στην οθόνη ανάλογα με το μοντέλο ή τα προαιρετικά εξαρτήματα. Σε αυτή την περίπτωση, δεν ισχύει για το μηχάνημά σας (βλ. “Επισκόπηση μενού” στη σελίδα 37).

Πριν ξεκινήσετε θα πρέπει να γνωρίζετε το όνομα δικτύου (SSID) του ασύρματου δικτύου, καθώς και το κλειδί δικτύου, αν είναι κρυπτογραφημένο. Αυτά τα στοιχεία ρυθμίστηκαν κατά την εγκατάσταση σημείου πρόσβασης (ή ασύρματου δρομολογητή). Αν δεν γνωρίζετε αυτά τα στοιχεία για το περιβάλλον του δικτύου σας, απευθυνθείτε στο άτομο που εγκατέστησε το δίκτυο.

Μετά την ολοκλήρωση της σύνδεσης του ασύρματου δικτύου, πρέπει να εγκαταστήσετε το πρόγραμμα οδήγησης του μηχανήματος για να μπορείτε να εκτυπώσετε από μια εφαρμογή (βλέπε “Εγκατάσταση προγράμματος οδήγησης μέσω του δικτύου” στη σελίδα 201).

1 Πατήστε το κουμπί (**Menu**) > **Network** > **Wireless** > **WLAN Settings** στον πίνακα ελέγχου.

2 Πατήστε το **OK** για να επιλέξετε τη μέθοδο εγκατάστασης που θέλετε.

- **Wizard** (συνιστάται)**:** Σε αυτήν την κατάσταση λειτουργίας, οι ρυθμίσεις γίνονται αυτόματα. Το μηχάνημα θα εμφανίσει μια λίστα διαθέσιμων δικτύων από τα οποία μπορείτε να επιλέξετε. Αφού επιλέξετε ένα δίκτυο, ο εκτυπωτής θα σας ζητήσει το αντίστοιχο κλειδί ασφαλείας.
- **Custom:** Σε αυτή την κατάσταση λειτουργίας, οι χρήστες μπορούν να δώσουν ή να επεξεργαστούν χειροκίνητα το δικό τους SSID, ή να επιλέξουν με λεπτομέρειες την ασφάλεια.

Ρύθμιση ασύρματου δικτύου

Εγκατάσταση χρησιμοποιώντας Windows

Συντόμευση στο πρόγραμμα **Samsung Easy Wireless Setup** χωρίς το CD: Εάν έχετε εγκαταστήσει μια φορά το πρόγραμμα οδήγησης εκτυπωτή, μπορείτε να προσπελάσετε το πρόγραμμα **Samsung Easy Wireless Setup** χωρίς το CD (βλ. “Πρόσβαση σε εργαλεία διαχείρισης” στη σελίδα 360).

Σημείο πρόσβασης μέσω καλωδίου USB (συνιστάται)

Αντικείμενα για προετοιμασία

- Σημείο πρόσβασης
- Υπολογιστής συνδεδεμένος σε δίκτυο
- CD λογισμικού που συνόδευε το μηχάνημά σας
- Το μηχάνημα με εγκατεστημένη μια διασύνδεση ασύρματου δικτύου
- Καλώδιο USB

Δημιουργία του δικτύου υποδομής

1. Βεβαιωθείτε ότι το καλώδιο USB είναι συνδεδεμένο με το μηχάνημα.
2. Ενεργοποιήστε τον υπολογιστή, το σημείο πρόσβασης και το μηχάνημά σας.

Ρύθμιση ασύρματου δικτύου

3 Τοποθετήστε το παρεχόμενο CD λογισμικού στη μονάδα δίσκου CD-ROM.

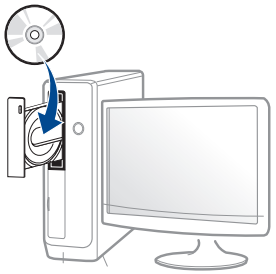

Αν δεν εμφανιστεί το παράθυρο εγκατάστασης, κάντε κλικ στο **Έναρξη** > **Όλα τα προγράμματα** > **Βοηθήματα** > **Εκτέλεση**.

X:**Setup.exe** αντικαθιστώντας το «X» με το αντίστοιχο γράμμα για τη μονάδα δίσκου CD-ROM και κάντε κλικ στο **OK**.

- Για Windows 8,

  Αν δεν εμφανιστεί το παράθυρο εγκατάστασης, από την επιλογή **Charms(Σύμβολα)**, επιλέξτε **Αναζήτηση** > **Apps(Εφαρμογές)** και αναζητήστε την επιλογή **Εκτέλεση**. Πληκτρολογήστε X:\Setup.exe, αντικαθιστώντας το “X” με το γράμμα που αντιστοιχεί στη μονάδα CD-ROM και επιλέξτε **OK**.

  Αν εμφανιστεί το αναδυόμενο παράθυρο “**Πατήστε για να επιλέξετε τι γίνεται με αυτό το δίσκο**.”, κάντε κλικ στο παράθυρο και επιλέξτε **Run Setup.exe**.

4 Διαβάστε και αποδεχτείτε τις συμφωνίες εγκατάστασης στο παράθυρο εγκατάστασης. Στη συνέχεια, κάντε κλικ στην επιλογή **Επόμενο**.

5 Επιλέξτε **Ασύρματη σύνδεση δικτύου** στην οθόνη **Τύπος σύνδεσης εκτυπωτή**. Στη συνέχεια, κάντε κλικ στην επιλογή **Επόμενο**.

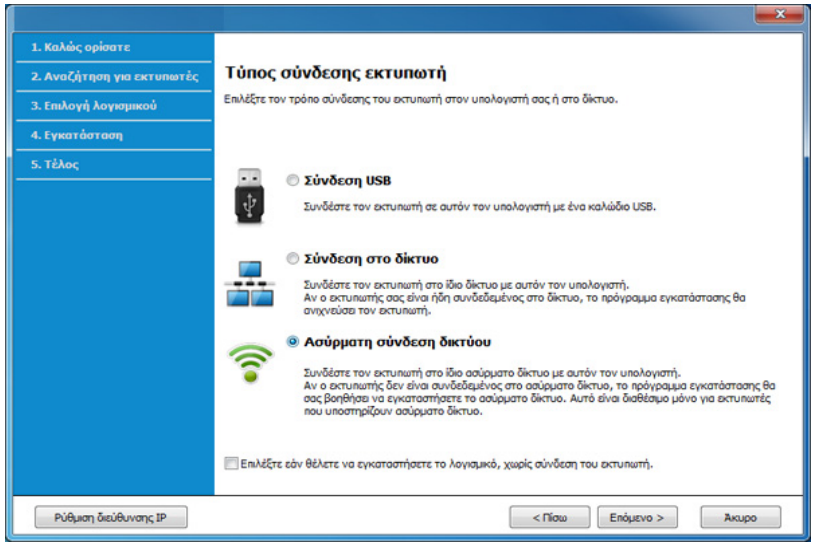

6 Στην οθόνη **Είναι η πρώτη φορά που εγκαθιστάτε τον εκτυπωτή;**, επιλέξτε **Ναι, θα εγκαταστήσω το ασύρματο δίκτυο του εκτυπωτή.** Στη συνέχεια, κάντε κλικ στο **Επόμενο**.

Αν ο εκτυπωτής είναι ήδη συνδεδεμένος στο δίκτυο, επιλέξτε **Όχι, ο εκτυπωτής είναι ήδη συνδεδεμένος στο δίκτυο**.

7 Μετά την ολοκλήρωση της αναζήτησης, στο παράθυρο εμφανίζονται οι διαθέσιμες συσκευές ασύρματου δικτύου. Επιλέξτε το όνομα (SSID) του σημείου πρόσβασης που θέλετε να χρησιμοποιείτε και κάντε κλικ στο **Επόμενο**.

Ρύθμιση ασύρματου δικτύου

Αν δεν μπορείτε να βρείτε το όνομα δικτύου που θέλετε να επιλέξετε ή αν θέλετε να ορίσετε την ασύρματη διαμόρφωση μη αυτόματα κάντε κλικ στην **Ρύθμιση για προχωρημένους**.

- **Εισαγωγή του ονόματος ασύρματου δικτύου:** Πληκτρολογήστε το SSID του σημείου πρόσβασης (για το SSID γίνεται διάκριση πεζών-κεφαλαίων).
- **Τρόπος λειτουργίας:** Επιλέξτε **Υποδομή**.
- **Έλεγχος ταυτότητας:** Επιλέξτε έναν τύπο ελέγχου ταυτότητας.
  Αν. σύστημα: Δεν χρησιμοποιείται έλεγχος ταυτότητας και η κρυπτογράφηση ενδέχεται να μην χρησιμοποιηθεί, ανάλογα με τις ανάγκες για ασφάλεια των δεδομένων.
  Κοιν.κλειδ: Χρησιμοποιείται έλεγχος ταυτότητας. Η συσκευή που διαθέτει το σωστό κλειδί WEP έχει δικαίωμα πρόσβασης στο δίκτυο.
  WPA Personal ή WPA2 Personal: Μπορείτε να ενεργοποιήσετε αυτήν την επιλογή για έλεγχο ταυτότητας του διακομιστή εκτύπωσης με βάση το ήδη κοινόχρηστο κλειδί WPA. Χρησιμοποιεί ένα κοινόχρηστο μυστικό κλειδί (που συνήθως ονομάζεται Pre Shared Key pass phrase), το οποίο ρυθμίζεται με μη αυτόματο τρόπο στο σημείο πρόσβασης και σε κάθε υπολογιστή-πελάτη.
- **Κρυπτογράφηση:** Επιλέξτε κρυπτογράφηση (Καμία, WEP64, WEP128, TKIP, AES, TKIP AES).
- **Κωδικός πρόσβασης δικτύου:** Πληκτρολογήστε την τιμή του κωδικού πρόσβασης κρυπτογραφημένου δικτύου.
- **Επιβεβαίωση κλειδιού δικτύου:** Επιβεβαιώστε την τιμή του κωδικού πρόσβασης κρυπτογραφημένου δικτύου.
- **Δείκτης κλειδιού WEP:** Αν χρησιμοποιείτε κρυπτογράφηση WEP, επιλέξτε τον κατάλληλο **Δείκτης κλειδιού WEP**.

Το παράθυρο ασφάλειας του ασύρματου δικτύου εμφανίζεται όταν το σημείο πρόσβασης διαθέτει ρύθμιση ασφαλείας.

Πληκτρολογήστε τον κωδικό πρόσβασης δικτύου του σημείου πρόσβασης (ή δρομολογητή).

8 Όταν εμφανιστεί το παράθυρο σύνδεσης δικτύου, αποσυνδέστε το καλώδιο δικτύου. Στη συνέχεια, κάντε κλικ στην επιλογή **Επόμενο**. Η σύνδεση στο δίκτυο μέσω καλωδίου μπορεί να προκαλέσει παρεμβολή κατά την αναζήτηση ασύρματων συσκευών.

Ρύθμιση ασύρματου δικτύου

9 Αν ο εκτυπωτής σας υποστηρίζει το Wi-Fi Direct και αυτή η λειτουργία είναι απενεργοποιημένη, θα εμφανιστεί η αντίστοιχη οθόνη.

Εάν θέλετε να ενεργοποιήσετε το Wi-Fi Direct, επιλέξτε το πλαίσιο ελέγχου και κάντε κλικ στην επιλογή **Επόμενο**. Αν δεν θέλετε, κάντε απλά κλικ στην επιλογή **Επόμενο**.



- Μπορείτε να εκκινήσετε το Wi-Fi Direct χρησιμοποιώντας το Samsung Easy Printer Manager (βλ. “Ρύθμιση του Wi-Fi Direct” στη σελίδα 238).
- **Όνομα Wi-Fi Direct**: Το προεπιλεγμένο όνομα Wi-Fi Direct είναι το όνομα μοντέλου και το μέγιστο μήκος είναι 23 χαρακτήρες.
- Η **Ρύθμιση Κωδικός πρόσβασης** είναι αριθμητική συμβολοσειρά με μέγεθος 8 ~ 64 χαρακτήρες.

10 Όταν ολοκληρωθεί η ρύθμιση του ασύρματου δικτύου, αποσυνδέστε το καλώδιο USB μεταξύ υπολογιστή και μηχανήματος. Κάντε κλικ στο κουμπί **Επόμενο**.

11 Ακολουθήστε τις οδηγίες στο παράθυρο εγκατάστασης.

Ad hoc μέσω καλωδίου USB

Εάν δεν διαθέτετε σημείο πρόσβασης, μπορείτε και πάλι να συνδέσετε το μηχάνημα ασύρματα στον υπολογιστή σας, ρυθμίζοντας ένα ασύρματο δίκτυο ειδικής λειτουργίας Ad-Hoc, ακολουθώντας τα παρακάτω απλά βήματα.

Αντικείμενα για προετοιμασία

- Υπολογιστής συνδεδεμένος σε δίκτυο
- CD λογισμικού που συνόδευε το μηχάνημά σας
- Το μηχάνημα με εγκατεστημένη μια διασύνδεση ασύρματου δικτύου
- Καλώδιο USB

Δημιουργία δικτύου ειδικής λειτουργίας ad hoc στα Windows

1 Βεβαιωθείτε ότι το καλώδιο USB είναι συνδεδεμένο με το μηχάνημα.

2 Ενεργοποιήστε τον υπολογιστή, το σημείο πρόσβασης και το μηχάνημά σας.

Ρύθμιση ασύρματου δικτύου

3 Τοποθετήστε το παρεχόμενο CD λογισμικού στη μονάδα δίσκου CD-ROM.

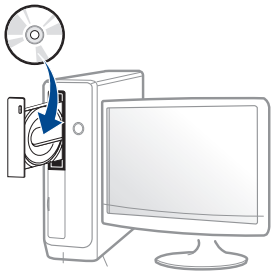

Αν δεν εμφανιστεί το παράθυρο εγκατάστασης, κάντε κλικ στο **Έναρξη** > **Όλα τα προγράμματα** > **Βοηθήματα** > **Εκτέλεση**.

X:**Setup.exe** αντικαθιστώντας το «X» με το αντίστοιχο γράμμα για τη μονάδα δίσκου CD-ROM και κάντε κλικ στο **OK**.

- Για Windows 8,

  Αν δεν εμφανιστεί το παράθυρο εγκατάστασης, από την επιλογή **Charms(Σύμβολα)**, επιλέξτε **Αναζήτηση** > **Apps(Εφαρμογές)** και αναζητήστε την επιλογή **Εκτέλεση**. Πληκτρολογήστε X:\Setup.exe, αντικαθιστώντας το “X” με το γράμμα που αντιστοιχεί στη μονάδα CD-ROM και επιλέξτε **OK**.

  Αν εμφανιστεί το αναδυόμενο παράθυρο “**Πατήστε για να επιλέξετε τι γίνεται με αυτό το δίσκο**.”, κάντε κλικ στο παράθυρο και επιλέξτε **Run Setup.exe**.

4 Διαβάστε και αποδεχτείτε τις συμφωνίες εγκατάστασης στο παράθυρο εγκατάστασης. Στη συνέχεια, κάντε κλικ στην επιλογή **Επόμενο**.

5 Επιλέξτε **Ασύρματη σύνδεση δικτύου** στην οθόνη **Τύπος σύνδεσης εκτυπωτή**. Στη συνέχεια, κάντε κλικ στην επιλογή **Επόμενο**.

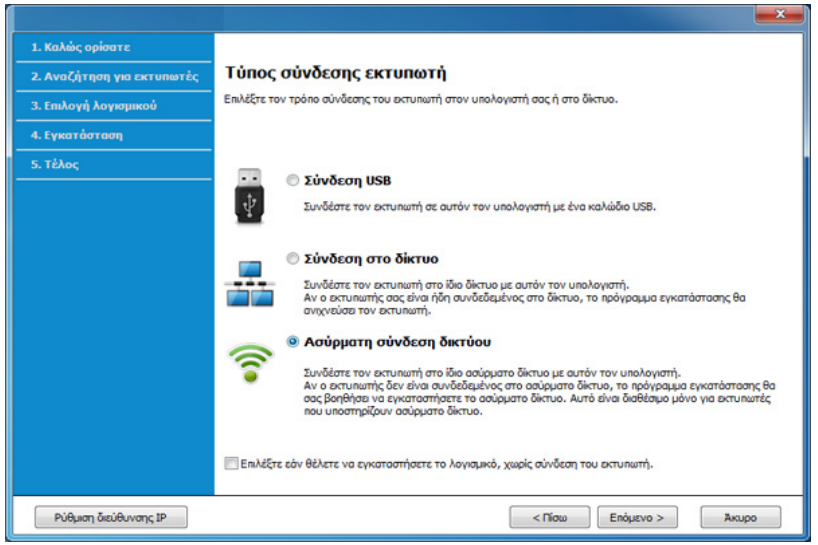

6 Στην οθόνη **Είναι η πρώτη φορά που εγκαθιστάτε τον εκτυπωτή;**, επιλέξτε **Ναι, θα εγκαταστήσω το ασύρματο δίκτυο του εκτυπωτή.** Στη συνέχεια, κάντε κλικ στο **Επόμενο**.

Αν ο εκτυπωτής είναι ήδη συνδεδεμένος στο δίκτυο, επιλέξτε **Όχι, ο εκτυπωτής είναι ήδη συνδεδεμένος στο δίκτυο**.

7 Αφού πραγματοποιηθεί η αναζήτηση ασύρματων δικτύων, εμφανίζεται μια λίστα με τα ασύρματα δίκτυα που αναζήτησε το μηχάνημά σας. Κάντε κλικ στην επιλογή **Ρύθμιση για προχωρημένους**.

Ρύθμιση ασύρματου δικτύου

- **Εισαγωγή του ονόματος ασύρματου δικτύου:** Πληκτρολογήστε το όνομα SSID που θέλετε (για το SSID γίνεται διάκριση πεζών-κεφαλαίων).
- **Τρόπος λειτουργίας:** Επιλέξτε ad hoc.
- **Κανάλι:** Επιλέξτε το κανάλι. (**Αυτ.ορισμός** ή 2.412 έως 2.467 MHz).
- **Έλεγχος ταυτότητας:** Επιλέξτε έναν τύπο ελέγχου ταυτότητας.
  Αν. σύστημα: Δεν χρησιμοποιείται έλεγχος ταυτότητας και η κρυπτογράφηση ενδέχεται να μην χρησιμοποιηθεί, ανάλογα με τις ανάγκες για ασφάλεια των δεδομένων.
  Κοιν.κλειδ: Χρησιμοποιείται έλεγχος ταυτότητας. Η συσκευή που διαθέτει το σωστό κλειδί WEP έχει δικαίωμα πρόσβασης στο δίκτυο.
- **Κρυπτογράφηση:** Επιλέξτε κρυπτογράφηση (Καμία, WEP64, WEP128).
- **Κωδικός πρόσβασης δικτύου:** Πληκτρολογήστε την τιμή του κωδικού πρόσβασης κρυπτογραφημένου δικτύου.
- **Επιβεβαίωση κλειδιού δικτύου:** Επιβεβαιώστε την τιμή του κωδικού πρόσβασης κρυπτογραφημένου δικτύου.
- **Δείκτης κλειδιού WEP:** Αν χρησιμοποιείτε κρυπτογράφηση WEP, επιλέξτε τον κατάλληλο **Δείκτης κλειδιού WEP**.

Το παράθυρο ασφάλειας του ασύρματου δικτύου εμφανίζεται όταν το δίκτυο ad-hoc διαθέτει ενεργοποιημένη ρύθμιση ασφαλείας.

Επιλέξτε **Αν. σύστημα** ή **Κοιν.κλειδ** για τον έλεγχο ταυτότητας και κάντε κλικ στο **Επόμενο**.

- Το WEP (Wired Equivalent Privacy) είναι ένα πρωτόκολλο ασφαλείας που εμποδίζει την μη εξουσιοδοτημένη πρόσβαση στο ασύρματο δίκτυό σας. Το WEP κρυπτογραφεί το τμήμα δεδομένων κάθε πακέτου που ανταλλάσσεται σε ασύρματο δίκτυο με τη χρήση ενός κλειδιού κρυπτογράφησης WEP 64-bit ή 128-bit.

8 Εμφανίζεται το παράθυρο με τη ρύθμιση του ασύρματου δικτύου. Ελέγξτε τις ρυθμίσεις και κάντε κλικ στο **Επόμενο**.

Ρύθμιση ασύρματου δικτύου

Πριν εισάγετε τη διεύθυνση IP για το μηχάνημα, πρέπει να γνωρίζετε τα στοιχεία παραμέτρων του δικτύου του υπολογιστή σας. Εάν η ρύθμιση παραμέτρων δικτύου στον υπολογιστή έχει οριστεί σε DHCP, η ρύθμιση ασύρματου δικτύου πρέπει να είναι επίσης DHCP. Ομοίως, εάν η ρύθμιση παραμέτρων δικτύου στον υπολογιστή έχει οριστεί σε «Static», η ρύθμιση ασύρματου δικτύου πρέπει να είναι επίσης «Static».

Αν ο υπολογιστής έχει οριστεί σε DHCP και θέλετε να χρησιμοποιήσετε τη ρύθμιση ασύρματου δικτύου «Στατική», πρέπει να επικοινωνήσετε με το διαχειριστή δικτύου για να λάβετε τη στατική διεύθυνση IP.

- **Για τη μέθοδο DHCP.**
  Εάν έχει επιλεγεί η μέθοδος DHCP για την αντιστοίχιση διευθύνσεων IP, ελέγξτε εάν το DHCP εμφανίζεται στο παράθυρο **Επιβεβαίωση ρύθμισης ασύρματου δικτύου**. Εάν εμφανίζεται η ένδειξη “Στατική”, κάντε κλικ στην επιλογή **Αλλαγή TCP/IP** για να αλλάξετε τη μέθοδο αντιστοίχισης σε **Αυτόματη λήψη της διεύθυνσης IP (DHCP)**.
- **Για τη στατική μέθοδο.**
  Αν έχει επιλεγεί η στατική μέθοδος για την αντιστοίχιση διευθύνσεων IP, ελέγξτε αν εμφανίζεται στο παράθυρο **Επιβεβαίωση ρύθμισης ασύρματου δικτύου** η ένδειξη «Στατική». Εάν εμφανίζεται η ένδειξη DHCP, κάντε κλικ στην επιλογή **Αλλαγή TCP/IP** για να πληκτρολογήσετε τη διεύθυνση IP και άλλες τιμές παραμέτρων δικτύου για το μηχάνημα.
  Για παράδειγμα,
  Αν οι πληροφορίες δικτύου του υπολογιστή είναι ως εξής:
  - Διεύθυνση IP: 169.254.133.42
  - Μάσκα υποδικτύου: 255.255.0.0

  Τότε, οι πληροφορίες δικτύου του μηχανήματος θα πρέπει να είναι ως εξής:
  - Διεύθυνση IP: 169.254.133.**43**
  - Μάσκα υποδικτύου: 255.255.0.0 (Χρησιμοποιείται η μάσκα υποδικτύου του υπολογιστή.)
  - Πύλη: 169.254.133.**1**

9 Εμφανίζεται το παράθυρο **Ολοκλήρωση ρύθμισης ασύρματου δικτύου**. Κάντε κλικ στο κουμπί **Επόμενο**.

10 Όταν ολοκληρωθεί η ρύθμιση του ασύρματου δικτύου, αποσυνδέστε το καλώδιο USB μεταξύ υπολογιστή και μηχανήματος. Κάντε κλικ στο κουμπί **Επόμενο**.

11 Ακολουθήστε τις οδηγίες στο παράθυρο εγκατάστασης.

Εγκατάσταση χρησιμοποιώντας Mac

Αντικείμενα για προετοιμασία

- Σημείο πρόσβασης
- Υπολογιστής συνδεδεμένος σε δίκτυο
- CD λογισμικού που συνόδευε το μηχάνημά σας
- Το μηχάνημα με εγκατεστημένη μια διασύνδεση ασύρματου δικτύου
- Καλώδιο USB

Ρύθμιση ασύρματου δικτύου

Σημείο πρόσβασης μέσω καλωδίου USB (συνιστάται)

1 Βεβαιωθείτε ότι το μηχάνημα είναι συνδεδεμένο με τον υπολογιστή και είναι ενεργοποιημένο.

2 Τοποθετήστε το παρεχόμενο CD λογισμικού στη μονάδα δίσκου CD-ROM.

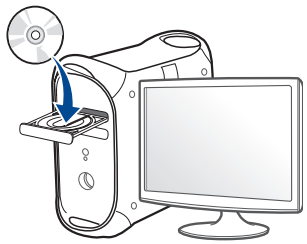

3 Κάντε διπλό κλικ στο εικονίδιο CD-ROM που εμφανίζεται στην επιφάνεια εργασίας του Mac.

- Για Mac OS X 10.8, κάντε διπλό κλικ στο CD-ROM που εμφανίζεται στο πρόγραμμα εύρεσης **Finder**.

4 Κάντε διπλό κλικ στο φάκελο **MAC_Installer** > εικονίδιο **Installer OS X**.

5 Κάντε κλικ στο **Continue**.

6 Διαβάστε την άδεια χρήσης και κάντε κλικ στο κουμπί **Continue**.

7 Κάντε κλικ στην επιλογή **Agree** για να αποδεχθείτε τους όρους της άδειας χρήσης.

8 Πατήστε **Install**. Θα εγκατασταθούν όλα τα συστατικά στοιχεία που είναι απαραίτητα για τις λειτουργίες του μηχανήματος.

Αν κάνετε κλικ στο **Customize**, μπορείτε να επιλέξετε μεμονωμένα στοιχεία για εγκατάσταση.

9 Πληκτρολογήστε τον κωδικό πρόσβασης και κάντε κλικ στο **OK**.

10 Επιλέξτε **Configuration of Wireless network** στο **Printer Connection Type** και κάντε κλικ στο **Continue**.



11 Μετά την ολοκλήρωση της αναζήτησης, στο παράθυρο εμφανίζονται οι διαθέσιμες συσκευές ασύρματου δικτύου. Επιλέξτε το όνομα (SSID) του σημείου πρόσβασης που θέλετε να χρησιμοποιείτε και κάντε κλικ στο **Next**.

Ρύθμιση ασύρματου δικτύου

Όταν ρυθμίζετε μη αυτόματα τις ασύρματες παραμέτρους, κάντε κλικ στην επιλογή **Advanced Setting** .

- **Enter the wireless Network Name:** Πληκτρολογήστε το SSID του σημείου πρόσβασης (για το SSID γίνεται διάκριση πεζών-κεφαλαίων).
- **Operation Mode:** Επιλέξτε **Infrastructure**.
- **Authentication:** Επιλέξτε έναν τύπο ελέγχου ταυτότητας.
  Open System: Δεν χρησιμοποιείται έλεγχος ταυτότητας και η κρυπτογράφηση ενδέχεται να μην χρησιμοποιηθεί, ανάλογα με τις ανάγκες για ασφάλεια των δεδομένων.
  Shared Key: Χρησιμοποιείται έλεγχος ταυτότητας. Η συσκευή που διαθέτει το σωστό κλειδί WEP έχει δικαίωμα πρόσβασης στο δίκτυο.
  WPA Personal ή WPA2 Personal: Μπορείτε να ενεργοποιήσετε αυτήν την επιλογή για έλεγχο ταυτότητας του διακομιστή εκτύπωσης με βάση το ήδη κοινόχρηστο κλειδί WPA. Χρησιμοποιεί ένα κοινόχρηστο μυστικό κλειδί (που συνήθως ονομάζεται Pre Shared Key pass phrase), το οποίο ρυθμίζεται με μη αυτόματο τρόπο στο σημείο πρόσβασης και σε κάθε υπολογιστή-πελάτη.
- **Encryption:** Επιλέξτε την κρυπτογράφηση. (Καμία, WEP64, WEP128, TKIP, AES, TKIP AES)
- **Network Password:** Πληκτρολογήστε την τιμή του κωδικού πρόσβασης κρυπτογραφημένου δικτύου.
- **Confirm Network Password:** Επιβεβαιώστε την τιμή του κωδικού πρόσβασης κρυπτογραφημένου δικτύου.
- **WEP Key Index:** Αν χρησιμοποιείτε κρυπτογράφηση WEP, επιλέξτε τον κατάλληλο **WEP Key Index**.

Το παράθυρο ασφάλειας του ασύρματου δικτύου εμφανίζεται όταν το σημείο πρόσβασης διαθέτει ενεργοποιημένη ρύθμιση ασφαλείας.

Πληκτρολογήστε τον κωδικό πρόσβασης δικτύου του σημείου πρόσβασης (ή δρομολογητή).

12 Αν ο εκτυπωτής σας υποστηρίζει το Wi-Fi Direct και αυτή η λειτουργία είναι απενεργοποιημένη, θα εμφανιστεί η αντίστοιχη οθόνη.

Εάν θέλετε να ενεργοποιήσετε το Wi-Fi Direct, επιλέξτε το πλαίσιο ελέγχου και κάντε κλικ στην επιλογή **Next**. Αν δεν θέλετε, κάντε απλά κλικ στην επιλογή **Next**.

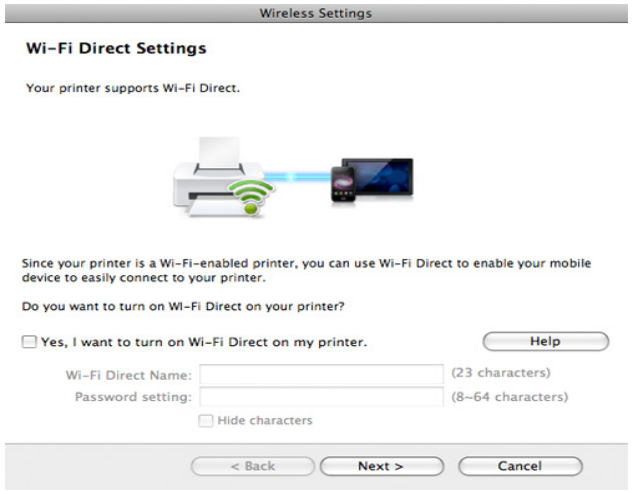

Ρύθμιση ασύρματου δικτύου

- Μπορείτε να εκκινήσετε το Wi-Fi Direct χρησιμοποιώντας το Samsung Easy Printer Manager (βλ. “Ρύθμιση του Wi-Fi Direct” στη σελίδα 238).
- **Wi-Fi Direct Name**: Το προεπιλεγμένο όνομα Wi-Fi Direct είναι το όνομα μοντέλου και το μέγιστο μήκος είναι 23 χαρακτήρες.
- Το **Password setting** είναι αριθμητική συμβολοσειρά με μέγεθος 8 ~ 64 χαρακτήρες.

13 Όταν ολοκληρωθεί η ρύθμιση του ασύρματου δικτύου, αποσυνδέστε το καλώδιο USB μεταξύ υπολογιστή και μηχανήματος.

14 Η ρύθμιση του ασύρματου δικτύου έχει ολοκληρωθεί. Αφού ολοκληρωθεί η εγκατάσταση, κάντε κλικ στο **Quit**.

Μετά την ολοκλήρωση της σύνδεσης του ασύρματου δικτύου, πρέπει να εγκαταστήσετε το πρόγραμμα οδήγησης του μηχανήματος για να μπορείτε να εκτυπώσετε από μια εφαρμογή (βλέπε “Εγκατάσταση για Mac” στη σελίδα 191).

Ad hoc μέσω καλωδίου USB

Αν δεν διαθέτετε σημείο πρόσβασης, μπορείτε και πάλι να συνδέσετε το μηχάνημα ασύρματα στον υπολογιστή σας, ρυθμίζοντας ένα ασύρματο δίκτυο ειδικής λειτουργίας ad hoc, ακολουθώντας τις παρακάτω απλές υποδείξεις.

Αντικείμενα για προετοιμασία

- Υπολογιστής συνδεδεμένος σε δίκτυο
- CD λογισμικού που συνόδευε το μηχάνημά σας
- Το μηχάνημα με εγκατεστημένη μια διασύνδεση ασύρματου δικτύου
- Καλώδιο USB

Δημιουργία δικτύου ειδικής λειτουργίας ad hoc σε Mac

1 Βεβαιωθείτε ότι το μηχάνημα είναι συνδεδεμένο με τον υπολογιστή και είναι ενεργοποιημένο.

2 Τοποθετήστε το παρεχόμενο CD λογισμικού στη μονάδα δίσκου CD-ROM.

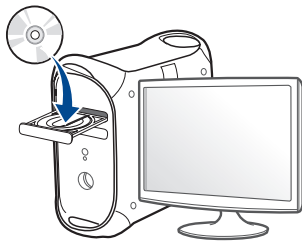

Ρύθμιση ασύρματου δικτύου

3 Κάντε διπλό κλικ στο εικονίδιο CD-ROM που εμφανίζεται στην επιφάνεια εργασίας του Mac.

- Για Mac OS X 10.8, κάντε διπλό κλικ στο CD-ROM που εμφανίζεται στο πρόγραμμα εύρεσης **Finder**.

4 Κάντε διπλό κλικ στο φάκελο **MAC_Installer** > εικονίδιο **Installer OS X**.

5 Κάντε κλικ στο **Continue**.

6 Διαβάστε την άδεια χρήσης και κάντε κλικ στο κουμπί **Continue**.

7 Κάντε κλικ στην επιλογή **Agree** για να αποδεχθείτε τους όρους της άδειας χρήσης.

8 Πατήστε **Install**. Θα εγκατασταθούν όλα τα συστατικά στοιχεία που είναι απαραίτητα για τις λειτουργίες του μηχανήματος.

Αν κάνετε κλικ στο **Customize**, μπορείτε να επιλέξετε μεμονωμένα στοιχεία για εγκατάσταση.

9 Πληκτρολογήστε τον κωδικό πρόσβασης και κάντε κλικ στο **OK**.

10 Επιλέξτε **Configuration of Wireless network** στο **Printer Connection Type** και κάντε κλικ στο **Continue**.

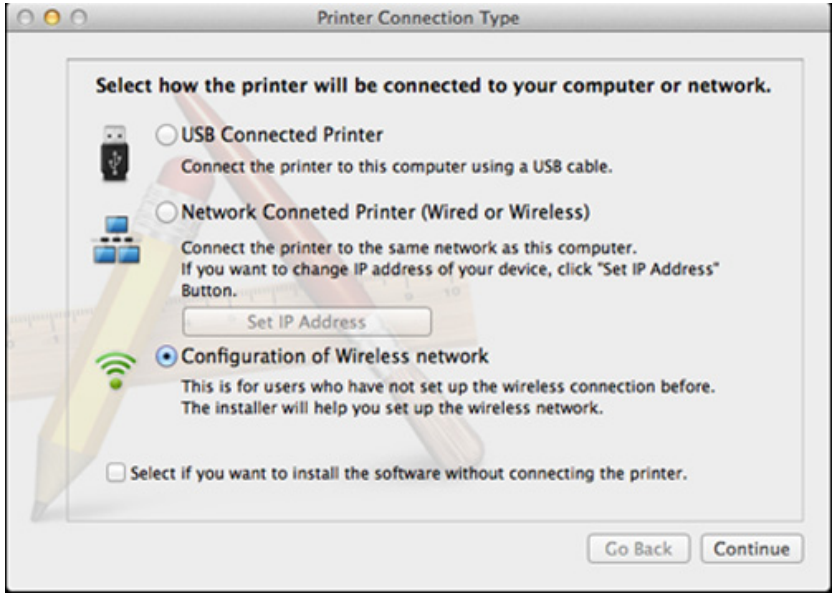

11 Αφού πραγματοποιηθεί η αναζήτηση ασύρματων δικτύων, εμφανίζεται μια λίστα με τα ασύρματα δίκτυα που αναζήτησε το μηχάνημά σας. Κάντε κλικ στην επιλογή **Ρύθμιση για προχωρημένους**.

- **Enter the wireless Network Name:** Πληκτρολογήστε το όνομα SSID που θέλετε (για το SSID γίνεται διάκριση πεζών-κεφαλαίων).
- **Operation Mode:** Επιλέξτε ad hoc.
- **Channel:** Επιλέξτε κανάλι (**Auto Setting** ή 2412 MHz έως 2467 MHz).

Ρύθμιση ασύρματου δικτύου

- **Authentication:** Επιλέξτε έναν τύπο ελέγχου ταυτότητας.
  Open System: Δεν χρησιμοποιείται έλεγχος ταυτότητας και η κρυπτογράφηση ενδέχεται να μην χρησιμοποιηθεί, ανάλογα με τις ανάγκες για ασφάλεια των δεδομένων.
  Shared Key: Χρησιμοποιείται έλεγχος ταυτότητας. Η συσκευή που διαθέτει το σωστό κλειδί WEP έχει δικαίωμα πρόσβασης στο δίκτυο.
- **Encryption:** Επιλέξτε κρυπτογράφηση (Καμία, WEP64, WEP128).
- **Network Password:** Πληκτρολογήστε την τιμή του κωδικού πρόσβασης κρυπτογραφημένου δικτύου.
- **Confirm Network Password:** Επιβεβαιώστε την τιμή του κωδικού πρόσβασης κρυπτογραφημένου δικτύου.
- **WEP Key Index:** Αν χρησιμοποιείτε κρυπτογράφηση WEP, επιλέξτε τον κατάλληλο **WEP Key Index**.

Το παράθυρο ασφάλειας του ασύρματου δικτύου εμφανίζεται όταν το δίκτυο ad-hoc διαθέτει ρύθμιση ασφαλείας.

Επιλέξτε **Open System** ή **Shared Key** για τον έλεγχο ταυτότητας και κάντε κλικ στο **Next**.

- Το WEP (Wired Equivalent Privacy) είναι ένα πρωτόκολλο ασφαλείας που εμποδίζει την μη εξουσιοδοτημένη πρόσβαση στο ασύρματο δίκτυό σας. Το WEP κρυπτογραφεί το τμήμα δεδομένων κάθε πακέτου που ανταλλάσσεται σε ασύρματο δίκτυο με τη χρήση ενός κλειδιού κρυπτογράφησης WEP 64-bit ή 128-bit.

12 Εμφανίζεται το παράθυρο με τη ρύθμιση του ασύρματου δικτύου. Ελέγξτε τις ρυθμίσεις και κάντε κλικ στο **Next**.

Πριν εισάγετε τη διεύθυνση IP για το μηχάνημα, πρέπει να γνωρίζετε τα στοιχεία παραμέτρων του δικτύου του υπολογιστή σας. Εάν η ρύθμιση παραμέτρων δικτύου στον υπολογιστή έχει οριστεί σε DHCP, η ρύθμιση ασύρματου δικτύου πρέπει να είναι επίσης DHCP. Ομοίως, εάν η ρύθμιση παραμέτρων δικτύου στον υπολογιστή έχει οριστεί σε «Static», η ρύθμιση ασύρματου δικτύου πρέπει να είναι επίσης «Static».

Αν ο υπολογιστής έχει οριστεί σε DHCP και θέλετε να χρησιμοποιήσετε τη ρύθμιση ασύρματου δικτύου «Στατική», πρέπει να επικοινωνήσετε με το διαχειριστή δικτύου για να λάβετε τη στατική διεύθυνση IP.

- **Για τη μέθοδο DHCP.**
  Εάν έχει επιλεγεί η μέθοδος DHCP για την αντιστοίχιση διευθύνσεων IP, ελέγξτε εάν το DHCP εμφανίζεται στο παράθυρο **Wireless Network Setting Confirm**. Εάν εμφανίζεται η ένδειξη “Στατική”, κάντε κλικ στην επιλογή **Change TCP/IP** για να αλλάξετε τη μέθοδο αντιστοίχισης σε **Receive IP address automatically (DHCP)**.
- **Για τη στατική μέθοδο.**
  Αν έχει επιλεγεί η στατική μέθοδος για την αντιστοίχιση διευθύνσεων IP, ελέγξτε αν εμφανίζεται στο παράθυρο **Επιβεβαίωση ρύθμισης ασύρματου δικτύου** η ένδειξη «Στατική». Εάν εμφανίζεται η ένδειξη DHCP, κάντε κλικ στην επιλογή **Αλλαγή TCP/IP** για να πληκτρολογήσετε τη διεύθυνση IP και άλλες τιμές παραμέτρων δικτύου για το μηχάνημα.
  Για παράδειγμα,
  Αν οι πληροφορίες δικτύου του υπολογιστή είναι ως εξής:
  - Διεύθυνση IP: 169.254.133.42
  - Μάσκα υποδικτύου: 255.255.0.0

  Τότε, οι πληροφορίες δικτύου του μηχανήματος θα πρέπει να είναι ως εξής:

- Διεύθυνση IP: 169.254.133.**43**
- Μάσκα υποδικτύου: 255.255.0.0 (Χρησιμοποιείται η μάσκα υποδικτύου του υπολογιστή.)
- Πύλη: 169.254.133.**1**

13 Όταν εμφανιστεί το παράθυρο που σας επιβεβαιώνει τη σύνδεση του καλωδίου δικτύου, αποσυνδέστε το καλώδιο δικτύου και κάντε κλικ στο **Επόμενο**.

Αν το καλώδιο δικτύου είναι συνδεδεμένο, ενδέχεται να υπάρχει πρόβλημα στην εύρεση του μηχανήματος κατά τη διαμόρφωση των ρυθμίσεων του ασύρματου δικτύου.

14 Το ασύρματο δίκτυο συνδέεται με βάση τις παραμέτρους του δικτύου.

15 Η ρύθμιση του ασύρματου δικτύου έχει ολοκληρωθεί. Αφού ολοκληρωθεί η εγκατάσταση, κάντε κλικ στο **Quit**.

Μετά την ολοκλήρωση της σύνδεσης του ασύρματου δικτύου, πρέπει να εγκαταστήσετε το πρόγραμμα οδήγησης του μηχανήματος για να μπορείτε να εκτυπώσετε από μια εφαρμογή (βλέπε “Εγκατάσταση για Mac” στη σελίδα 191).

Χρήση καλωδίου δικτύου

Μηχανήματα που δεν υποστηρίζουν τη θύρα δικτύου, δεν θα μπορέσουν να χρησιμοποιήσουν αυτήν τη λειτουργία (βλ. “Πίσω όψη” στη σελίδα 24).

Το μηχάνημά σας διαθέτει δυνατότητες δικτύωσης. Για να είναι δυνατή η λειτουργία του μηχανήματος στο δίκτυό σας, πρέπει να εκτελέσετε ορισμένες διαδικασίες ρύθμισης παραμέτρων.

- Μετά την ολοκλήρωση της σύνδεσης του ασύρματου δικτύου, πρέπει να εγκαταστήσετε το πρόγραμμα οδήγησης του μηχανήματος για να μπορείτε να εκτυπώσετε από μια εφαρμογή (βλέπε “Εγκατάσταση προγράμματος οδήγησης μέσω του δικτύου” στη σελίδα 201).
- Συμβουλευθείτε το διαχειριστή δικτύου ή το άτομο που ρύθμισε το ασύρματο δίκτυο για πληροφορίες σχετικά με τη ρύθμιση παραμέτρων του δικτύου.

Αντικείμενα για προετοιμασία

- Σημείο πρόσβασης
- Υπολογιστής συνδεδεμένος σε δίκτυο

Ρύθμιση ασύρματου δικτύου

- CD λογισμικού που συνόδευε το μηχάνημά σας
- Το μηχάνημα με εγκατεστημένη μια διασύνδεση ασύρματου δικτύου
- Καλώδιο δικτύου

Εκτύπωση αναφοράς ρύθμισης παραμέτρων δικτύου

Μπορείτε να διαπιστώσετε τις ρυθμίσεις δικτύου του μηχανήματός σας εκτυπώνοντας μια αναφορά παραμέτρων δικτύου.

Βλέπε “Εκτύπωση αναφοράς ρύθμισης παραμέτρων δικτύου” στη σελίδα 197.

Ρύθμιση διεύθυνσης IP με χρήση του προγράμματος SetIP (Windows)

Αυτό το πρόγραμμα χρησιμοποιείται για τη μη αυτόματη ρύθμιση των διευθύνσεων IP δικτύου του μηχανήματός σας χρησιμοποιώντας τη διεύθυνση MAC για να πραγματοποιηθεί επικοινωνία με το μηχάνημα. Η διεύθυνση MAC είναι ο αριθμός σειράς του υλικού της διασύνδεσης δικτύου, και μπορείτε να την βρείτε στην **αναφορά ρύθμισης παραμέτρων δικτύου**.

Βλέπε “Ρύθμιση διεύθυνσης IP” στη σελίδα 197.

Ρύθμιση παραμέτρων ασύρματου δικτύου του μηχανήματος

Πριν ξεκινήσετε, θα πρέπει να μάθετε το όνομα δικτύου (SSID) του ασύρματου δικτύου, καθώς και το κλειδί δικτύου, αν είναι κρυπτογραφημένο. Αυτά τα στοιχεία ρυθμίστηκαν κατά την εγκατάσταση σημείου πρόσβασης (ή ασύρματου δρομολογητή). Αν δεν γνωρίζετε αυτά τα στοιχεία για το περιβάλλον του δικτύου σας, απευθυνθείτε στο άτομο που εγκατέστησε το δίκτυο.

Για να ρυθμίσετε τις παραμέτρους ασύρματης σύνδεσης, μπορείτε να χρησιμοποιήσετε το **SyncThru™ Web Service**.

Χρήση του SyncThru™ Web Service

Πριν ξεκινήσετε τη ρύθμιση των παραμέτρων του ασύρματου δικτύου, ελέγξτε την κατάσταση σύνδεσης του καλωδίου.

1. Ελέγξτε αν το καλώδιο δικτύου είναι συνδεδεμένο με το μηχάνημα. Αν δεν είναι, συνδέστε το μηχάνημα με ένα τυπικό καλώδιο δικτύου.

2. Ανοίξτε ένα πρόγραμμα περιήγησης στο web, όπως για παράδειγμα τον Internet Explorer, το Safari ή το Firefox, και πληκτρολογήστε τη νέα διεύθυνση IP του μηχανήματός σας στο παράθυρο του προγράμματος περιήγησης.

   Για παράδειγμα,



Ρύθμιση ασύρματου δικτύου

3 Κάντε κλικ στο **Login** επάνω δεξιά στην τοποθεσία Web του SyncThru™ Web Service.

4 Πληκτρολογήστε τα στοιχεία σύνδεσης, που είναι το **ID** και το **Password** και στη συνέχεια κάντε κλικ στο **Login**. Συνιστάται να αλλάξετε τον προεπιλεγμένο κωδικό πρόσβασης για λόγους ασφαλείας.

- **ID: admin**
- **Password: sec00000**

5 Όταν ανοίξει το παράθυρο της **SyncThru™ Web Service**, κάντε κλικ στο **Network Settings**.

6 Κάντε κλικ στο **Wireless** > **Wizard**.

Το **Wizard** θα σας βοηθήσει να ολοκληρώσετε τη ρύθμιση των παραμέτρων του ασύρματου δικτύου. Ωστόσο, αν θέλετε να ρυθμίσετε απευθείας το ασύρματο δίκτυο, επιλέξτε **Custom**.

7 Επιλέξτε ένα **Network Name(SSID)** από τη λίστα.

- **SSID**: Το SSID (Service Set Identifier) είναι ένα όνομα που χαρακτηρίζει ένα ασύρματο δίκτυο. Τα σημεία πρόσβασης και οι ασύρματες συσκευές που επιχειρούν σύνδεση σε ένα συγκεκριμένο ασύρματο δίκτυο πρέπει να χρησιμοποιούν το ίδιο SSID. Το SSID κάνει διάκριση πεζών-κεφαλαίων.
- **Operation Mode**: Το **Operation Mode** αναφέρεται στον τύπο ασύρματων συνδέσεων (βλέπε “Όνομα ασύρματου δικτύου και κωδικός πρόσβασης δικτύου” στη σελίδα 215).
  - **Ad-hoc**: Επιτρέπει σε ασύρματες συσκευές να επικοινωνούν απευθείας μεταξύ τους σε ομότιμο περιβάλλον.
  - **Infrastructure**: Επιτρέπει σε ασύρματες συσκευές να επικοινωνούν μεταξύ τους μέσω ενός σημείου πρόσβασης.

Αν η επιλογή **Operation Mode** του δικτύου σας είναι **Infrastructure**, επιλέξτε το SSID του σημείου πρόσβασης. Αν η επιλογή **Operation Mode** είναι **Ad-hoc**, επιλέξτε το SSID του μηχανήματος.

8 Κάντε κλικ στο κουμπί **Next**.

Αν εμφανιστεί το παράθυρο ρύθμισης της ασύρματης ασφάλειας, πληκτρολογήστε τον καταχωρημένο κωδικό πρόσβασης (κωδικός πρόσβασης δικτύου) και κάντε κλικ στο **Next**.

9 Εμφανίζεται το παράθυρο επιβεβαίωσης, ελέγξτε τη ρύθμιση ασύρματης σύνδεσης. Αν η ρύθμιση είναι σωστή, κάντε κλικ στο **Apply**.

Ρύθμιση ασύρματου δικτύου

Αποσυνδέστε το καλώδιο δικτύου (τυπικό ή δίκτυο). Το μηχάνημα σας θα πρέπει να ξεκινήσει να επικοινωνεί ασύρματα με το δίκτυο. Σε περίπτωση που έχει επιλεγεί η λειτουργία Ad-Hoc, μπορείτε να χρησιμοποιήσετε ασύρματο και ενσύρματο δίκτυο LAN ταυτόχρονα.

10 Εισαγάγετε το παρεχόμενο CD λογισμικού στη μονάδα CD-ROM και ακολουθήστε τις οδηγίες στο παράθυρο για να εγκαταστήσετε το ασύρματο δίκτυο.

Ενεργοποίηση/απενεργοποίηση του δικτύου Wi-Fi

Εάν το μηχάνημά σας έχει οθόνη ενδείξεων, μπορείτε επίσης να ενεργοποιήσετε/απενεργοποιήσετε το Wi-Fi από τον πίνακα ελέγχου του μηχανήματος χρησιμοποιώντας το μενού **Network**.

1 Βεβαιωθείτε αν το καλώδιο δικτύου είναι συνδεδεμένο με το μηχάνημα. Αν δεν είναι, συνδέστε το μηχάνημα με ένα τυπικό καλώδιο δικτύου.

2 Ανοίξτε ένα πρόγραμμα περιήγησης στο web, όπως για παράδειγμα τον Internet Explorer, το Safari ή το Firefox, και πληκτρολογήστε τη νέα διεύθυνση IP του μηχανήματός σας στο παράθυρο του προγράμματος περιήγησης.

Για παράδειγμα,



3 Κάντε κλικ στο **Login** επάνω δεξιά στην τοποθεσία Web του SyncThru™ Web Service.

4 Πληκτρολογήστε τα στοιχεία σύνδεσης, που είναι το **ID** και το **Password** και στη συνέχεια κάντε κλικ στο **Login**. Συνιστάται να αλλάξετε τον προεπιλεγμένο κωδικό πρόσβασης για λόγους ασφαλείας.

- **ID: admin**
- **Password: sec00000**

5 Όταν ανοίξει το παράθυρο της **SyncThru™ Web Service**, κάντε κλικ στο **Network Settings**.

6 Κάντε κλικ **Wireless** > **Custom**.

Μπορείτε επίσης να ενεργοποιήσετε/απενεργοποιήσετε το δίκτυο Wi-Fi.

Ρύθμιση ασύρματου δικτύου

Ρύθμιση του Wi-Fi Direct για εκτύπωση από φορητές συσκευές

Το Wi-Fi Direct είναι μια μέθοδος σύνδεσης peer to peer με εύκολες ρυθμίσεις για τη σύνδεση του εκτυπωτή με πιστοποίηση Wi-Fi Direct και μιας φορητής συσκευής, η οποία προσφέρει ασφαλή σύνδεση και καλύτερη απόδοση από τη λειτουργία Ad Hoc.

Με το Wi-Fi Direct, μπορείτε να συνδέσετε τον εκτυπωτή σας σε ένα δίκτυο Wi-Fi Direct ενώ ταυτόχρονα είναι συνδεδεμένος σε ένα σημείο πρόσβασης. Μπορείτε επίσης να χρησιμοποιήσετε ταυτόχρονα ένα ενσύρματο δίκτυο και ένα δίκτυο Wi-Fi Direct ώστε πολλαπλοί χρήστες να μπορούν να αποκτήσουν πρόσβαση και να εκτυπώσουν έγγραφα τόσο από το δίκτυο Wi-Fi Direct όσο και από ένα ασύρματο δίκτυο.

- Δεν μπορείτε να συνδέσετε τη φορητή συσκευή σας στο internet μέσω του Wi-Fi Direct του εκτυπωτή.
- Η λίστα υποστηριζόμενων πρωτοκόλλων ενδέχεται να διαφέρει από το μοντέλο σας, τα δίκτυα Wi-Fi Direct ΔΕΝ υποστηρίζουν IPv6, φιλτράρισμα δικτύου, IPSec, WINS και υπηρεσίες SLP.
- Ο μέγιστος αριθμός συσκευών που μπορείτε να συνδέσετε μέσω του Wi-Fi Direct είναι 3.

Ρύθμιση του Wi-Fi Direct

Μπορείτε να ενεργοποιήσετε τη λειτουργία Wi-Fi Direct με μία από τις παρακάτω μεθόδους.

Από τον υπολογιστή που είναι συνδεδεμένος με καλώδιο USB (συνιστάται)

Μετά την ολοκλήρωση της εγκατάστασης του προγράμματος οδήγησης, μπορείτε να χρησιμοποιήσετε το Samsung Easy Printer Manager για να αλλάξετε τις ρυθμίσεις στο Wi-Fi Direct.

Το Samsung Easy Printer Manager είναι διαθέσιμο μόνο για χρήστες των λειτουργικών συστημάτων Windows και Mac.

- Από το μενού **Έναρξη**, επιλέξτε **Προγράμματα** ή **Όλα τα προγράμματα** > **Samsung Printers** > Samsung Easy Printer Manager > **Ρυθμίσεις συσκευής** > **δικτύου**.
  - **Ενεργοποίηση/Απενεργοποίηση άμεσου Wi-Fi**: Επιλέξτε **Ενεργό** για να το ενεργοποιήσετε.
  - **Όνομα συσκευής**: Εισάγετε το όνομα του εκτυπωτή για την αναζήτηση για τον εκτυπωτή σας σε ένα ασύρματο δίκτυο. Από προεπιλογή, το όνομα συσκευής είναι το όνομα μοντέλου.

Ρύθμιση ασύρματου δικτύου

- **Διεύθυνση IP**: Εισάγετε τη διεύθυνση IP του εκτυπωτή. Αυτή η διεύθυνση IP χρησιμοποιείται μόνο για το τοπικό δίκτυο και όχι για το ενσύρματο ή ασύρματο δίκτυο υποδομής. Συνιστούμε τη χρήση της προεπιλεγμένης τοπικής διεύθυνσης IP (η προεπιλεγμένη τοπική διεύθυνση IP του εκτυπωτή για το Wi-Fi Direct είναι η 192.168.3.1)
- **Κάτοχος ομάδας**: Ενεργοποιήστε αυτήν την επιλογή για να αναθέσετε τον εκτυπωτή στον ιδιοκτήτη μιας ομάδας Wi-Fi Direct. Η επιλογή **Κάτοχος ομάδας** δρα με παρόμοιο τρόπο με ένα ασύρματο σημείο πρόσβασης. Συνιστούμε την ενεργοποίηση αυτής της επιλογής.
- **Κωδικός πρόσβασης δικτύου**: Εάν ο εκτυπωτής σας είναι ιδιοκτήτης ομάδας (**Κάτοχος ομάδας**), απαιτείται (**Κωδικός πρόσβασης δικτύου**) για τη σύνδεση άλλων φορητών συσκευών στον εκτυπωτή σας. Μπορείτε να διαμορφώσετε οι ίδιοι έναν κωδικό πρόσβασης δικτύου ή να θυμάστε τον κωδικό πρόσβασης δικτύου που δημιουργείται με τυχαίο τρόπο.

Από το μηχάνημα (μηχανήματα με οθόνη ενδείξεων/ οθόνη αφής)

Η πρόσβαση στα μενού μπορεί να διαφέρει ανάλογα με το μοντέλο (βλ. “Επισκόπηση μενού” στη σελίδα 37).

- Επιλέξτε (**Menu**) > **Network** > **Wi-Fi** > **Wi-Fi Direct** > **On/Off** > **On** στον πίνακα ελέγχου.
- Επιλέξτε (**Setup**) > **Machine Setup** > **Next** > **Network Setup** > **Wireless** > **Wi-Fi Direct** στην οθόνη αφής.

Από τον υπολογιστή που είναι συνδεδεμένος στο δίκτυο

Εάν ο εκτυπωτής σας χρησιμοποιεί ένα καλώδιο δικτύου ή ένα ασύρματο σημείο πρόσβασης, μπορείτε να ενεργοποιήσετε και να διαμορφώσετε το Wi-Fi Direct μέσω του SyncThru™ Web Service.

- Προσπελάστε την υπηρεσία **SyncThru™ Web Service**, επιλέξτε **Settings** > **Network Settings** > **Wireless** > **Wi-Fi Direct**.
- Ενεργοποιήστε ή απενεργοποιήστε το **Wi-Fi Direct** και ρυθμίστε άλλες επιλογές.

Ρύθμιση ασύρματου δικτύου

- Για χρήστες του λειτουργικού συστήματος Linux:
  - Εκτυπώστε αναφορές διαμόρφωσης δικτύου IP για τον έλεγχο της εκτύπωσης (βλ. “Εκτύπωση αναφοράς ρύθμισης παραμέτρων δικτύου” στη σελίδα 197).
  - Προσπελάστε την υπηρεσία **SyncThru Web Service**, επιλέξτε **Settings** > **Network Settings** > **Wireless** > **Wi-Fi Direct**.
  - Ενεργοποιήστε ή απενεργοποιήστε το **Wi-Fi Direct**.

Ρύθμιση της φορητής συσκευής

- Μετά τη ρύθμιση του Wi-Fi Direct από τον εκτυπωτή, ανατρέξτε στο εγχειρίδιο χρήσης της φορητής συσκευής που χρησιμοποιείτε για τη ρύθμιση του Wi-Fi Direct.
- Μετά τη ρύθμιση του Wi-Fi Direct, θα χρειαστεί να κάνετε λήψη μιας εφαρμογής εκτύπωσης από φορητές συσκευές (π.χ.: Samsung Mobile printer) για να εκτυπώσετε από το smartphone.

- Όταν βρείτε έναν εκτυπωτή στον οποίο θέλετε να συνδεθείτε από τη φορητή συσκευή σας, επιλέξτε τον εκτυπωτή και θα αναβοσβήσει η λυχνία LED του εκτυπωτή. Πατήστε το κουμπί WPS του εκτυπωτή και θα συνδεθεί με τη φορητή συσκευή σας.
- Εάν η φορητή συσκευή σας δεν υποστηρίζει Wi-Fi Direct, θα χρειαστεί να εισαγάγετε το "Κλειδί δικτύου" του εκτυπωτή αντί να πατήσετε το κουμπί WPS.

Αντιμετώπιση προβλημάτων για το ασύρματο δίκτυο

Προβλήματα κατά την εγκατάσταση ή την εγκατάσταση του προγράμματος οδήγησης

Δεν βρέθηκαν εκτυπωτές

- Το μηχάνημά σας ενδεχομένως να μην είναι ενεργοποιημένο. Ενεργοποιήστε τον υπολογιστή και το μηχάνημά σας.
- Το καλώδιο USB δεν είναι συνδεδεμένο μεταξύ υπολογιστή και μηχανήματος. Συνδέστε το μηχάνημα στον υπολογιστή σας χρησιμοποιώντας το καλώδιο USB.
- Το μηχάνημα δεν υποστηρίζει ασύρματο δίκτυο (βλ. “Λειτουργίες κατά μοντέλα” στη σελίδα 8).

Αποτυχία σύνδεσης - Δεν βρέθηκε SSID

- Το μηχάνημα δεν μπορεί να βρει το όνομα δικτύου (SSID) που έχετε επιλέξει ή πληκτρολογήσει. Ελέγξτε το όνομα δικτύου (SSID) στο σημείο πρόσβασης και προσπαθήστε να συνδεθείτε ξανά.
- Το σημείο πρόσβασης δεν είναι ενεργοποιημένο. Ενεργοποιήστε το σημείο πρόσβασης.

Ρύθμιση ασύρματου δικτύου

Αποτυχία σύνδεσης - Μη έγκυρη ασφάλεια

- Η ασφάλεια δεν είναι σωστά διαμορφωμένη. Ελέγξετε τη ρύθμιση των παραμέτρων ασφαλείας στο σημείο πρόσβασης και το μηχάνημα.

Αποτυχία σύνδεσης - Γενικό σφάλμα σύνδεσης

- Ο υπολογιστής σας δεν λαμβάνει σήμα από το μηχάνημα. Ελέγξτε το καλώδιο USB και βεβαιωθείτε ότι το μηχάνημα λειτουργεί.

Αποτυχία σύνδεσης - Συνδεδεμένο ενσύρματο δίκτυο

- Το μηχάνημά σας είναι συνδεδεμένο με ένα καλώδιο ενσύρματου δικτύου. Αφαιρέστε το καλώδιο ενσύρματου δικτύου από το μηχάνημα.

Αποτυχία σύνδεσης - Εκχώρηση διεύθυνσης IP

- Απενεργοποιήστε και ενεργοποιήστε το σημείο πρόσβασης (ή τον ασύρματο δρομολογητή) και το μηχάνημα.

Σφάλμα σύνδεσης PC

- Η ρυθμισμένη διεύθυνση δικτύου δεν μπορεί να πραγματοποιήσει σύνδεση ανάμεσα στον υπολογιστή και το μηχάνημα.
  - Για περιβάλλον δικτύου DHCP

    Ο εκτυπωτής λαμβάνει αυτόματα τη διεύθυνση IP (DHCP), όταν για τον υπολογιστή έχει επιλεγεί η ρύθμιση παραμέτρων DHCP.

Αν η εργασία εκτύπωσης δεν λειτουργεί σε λειτουργία DHCP, το πρόβλημα ενδέχεται να οφείλεται στην αυτόματη αλλαγή της διεύθυνσης IP. Συγκρίνετε τη διεύθυνση IP μεταξύ της διεύθυνσης IP του προϊόντος και της διεύθυνσης IP του εκτυπωτή.

Τρόπος σύγκρισης:

1. Εκτυπώστε την αναφορά πληροφοριών δικτύων του εκτυπωτή σας και ελέγξτε τη διεύθυνση IP (βλ. “Εκτύπωση αναφοράς ρύθμισης παραμέτρων δικτύου” στη σελίδα 197).
2. Ελέγξτε τη διεύθυνση IP της θύρας του εκτυπωτή από τον υπολογιστή σας.
   a. Κάντε κλικ στο μενού Έναρξη των Windows.
      - Για Windows 8, από την επιλογή **Charms(Σύμβολα)**, επιλέξτε **Αναζήτηση** > **Ρυθμίσεις**.
   b. Στα Windows XP/Server 2003 επιλέξτε **Εκτυπωτές και Φαξ**.
      - Στα Windows Server 2008/Vista επιλέξτε **Πίνακας Ελέγχου** > **Υλικό και Ήχος** > **Εκτυπωτές**.
      - Στα Windows Server 2008 R2, επιλέξτε **Πίνακας Ελέγχου** > **Υλικό** > **Συσκευές και εκτυπωτές**.
      - Στα Windows 7/ Windows 8, επιλέξτε **Πίνακας Ελέγχου** > **Συσκευές και εκτυπωτές**.
   c. Κάντε δεξί κλικ στο μηχάνημα που διαθέτετε.
   d. Στα Windows XP/2003/2008/Vista, επιλέξτε **Ιδιότητες**.

      Στα Windows 7/ Windows 8 ή Windows Server 2008 R2, από τα μενού περιβάλλοντος, επιλέξτε **Ιδιότητες εκτυπωτή**.

      Εάν το στοιχείο **Ιδιότητες εκτυπωτή** έχει το σημάδι ►, μπορείτε να επιλέξετε άλλα προγράμματα οδήγησης που είναι συνδεδεμένα με τον επιλεγμένο εκτυπωτή.
   e. Κάντε κλικ στην καρτέλα **Θύρα**.

f Κάντε κλικ στο κουμπί **Διαμόρφωση ρυθμίσεων θύρας..**.

g Ελέγξτε αν το **Όνομα εκτυπωτή** ή η **Διεύθυνση IP:** είναι η διεύθυνση IP στο φύλλο διαμόρφωσης ρυθμίσεων δικτύου.

3 Αλλάξτε τη διεύθυνση IP της θύρας του εκτυπωτή αν είναι διαφορετική από αυτήν της αναφοράς πληροφοριών δικτύου.

Αν θέλετε να χρησιμοποιήσετε το CD εγκατάστασης λογισμικού για να αλλάξετε τη θύρα IP, συνδεθείτε σε έναν εκτυπωτή δικτύου. Στη συνέχεια συνδέστε ξανά τη διεύθυνση IP.

- Για περιβάλλον στατικού δικτύου

  Το μηχάνημα χρησιμοποιεί τη στατική διεύθυνση όταν ο υπολογιστής έχει ρυθμιστεί σε στατική διεύθυνση.

  Για παράδειγμα,

  Αν οι πληροφορίες δικτύου του υπολογιστή είναι ως εξής:

  - Διεύθυνση IP: 169.254.133.42
  - Μάσκα υποδικτύου: 255.255.0.0

  Τότε, οι πληροφορίες δικτύου του μηχανήματος θα πρέπει να είναι ως εξής:

  - Διεύθυνση IP: 169.254.133.**43**
  - Μάσκα υποδικτύου: 255.255.0.0 (Χρησιμοποιείται η μάσκα υποδικτύου του υπολογιστή.)
  - Πύλη: 169.254.133.**1**

Άλλα προβλήματα

Αν προκύψουν προβλήματα κατά τη χρήση του μηχανήματος σε δίκτυο, ελέγξτε τα παρακάτω:

Για πληροφορίες σχετικά με το σημείο πρόσβασης (ή τον ασύρματο δρομολογητή), ανατρέξτε στον αντίστοιχο οδηγό χρήσης.

- Δεν μπορείτε να ενεργοποιήσετε ενσύρματα και ασύρματα δίκτυα ταυτόχρονα.
- Ο υπολογιστής, το σημείο πρόσβασης (ή ο ασύρματος δρομολογητής) ή το μηχάνημά σας δεν μπορεί να ενεργοποιηθεί.
- Ελέγξτε την ασύρματη λήψη γύρω από το μηχάνημα. Εάν ο δρομολογητής είναι μακριά από το μηχάνημα ή εάν υπάρχει εμπόδιο, ενδεχομένως να αντιμετωπίσετε δυσκολία με τη λήψη του σήματος.
- Απενεργοποιήστε και ενεργοποιήστε το σημείο πρόσβασης (ή τον ασύρματο δρομολογητή), το μηχάνημα και τον υπολογιστή. Ορισμένες φορές, αυτή η ενέργεια μπορεί να αποκαταστήσει την επικοινωνία δικτύου.
- Ελέγξτε αν το λογισμικό τείχους προστασίας (V3 ή Norton) εμποδίζει την επικοινωνία.

  Αν ο υπολογιστής και το μηχάνημα είναι συνδεδεμένα στο ίδιο δίκτυο και δεν είναι δυνατή η εύρεση κατά την αναζήτηση, το λογισμικό τείχους προστασίας ενδέχεται να εμποδίζει την επικοινωνία. Ανατρέξτε στον οδηγό χρήσης για το λογισμικό για να το απενεργοποιήσετε και προσπαθήστε να αναζητήσετε ξανά το μηχάνημα.

Ρύθμιση ασύρματου δικτύου

- Ελέγξτε αν η διεύθυνση IP του μηχανήματος έχει εκχωρηθεί σωστά. Μπορείτε να ελέγξετε τη διεύθυνση IP εκτυπώνοντας την αναφορά παραμέτρων δικτύου.
- Ελέγξτε αν το σημείο πρόσβασης (ή ο ασύρματος δρομολογητής) έχει ρυθμισμένη ασφάλεια (κωδικός πρόσβασης). Αν έχει κωδικό πρόσβασης, συμβουλευθείτε το διαχειριστή του σημείου πρόσβασης (ή του ασύρματου δρομολογητή).
- Ελέγξτε τη διεύθυνση IP του μηχανήματος. Εγκαταστήστε ξανά το πρόγραμμα οδήγησης του μηχανήματος και αλλάξτε τις ρυθμίσεις για σύνδεση στο μηχάνημα στο δίκτυο. Λόγω των χαρακτηριστικών του DHCP, η εκχωρημένη διεύθυνση IP θα μπορούσε να αλλάξει αν το μηχάνημα δεν χρησιμοποιηθεί για μεγάλο διάστημα ή αν έχει γίνει επαναφορά του σημείου πρόσβασης.

  Καταχωρίστε τη διεύθυνση MAC του προϊόντος όταν διαμορφώνετε τις ρυθμίσεις του διακομιστή DHCP στο σημείο πρόσβασης (ή στον ασύρματο δρομολογητή). Στη συνέχεια μπορείτε πάντα να χρησιμοποιήσετε τη διεύθυνση IP που έχει οριστεί με τη διεύθυνση MAC. Μπορείτε να διαπιστώσετε τη διεύθυνση MAC του μηχανήματός σας εκτυπώνοντας μια αναφορά παραμέτρων δικτύου (βλ. “Εκτύπωση αναφοράς ρύθμισης παραμέτρων δικτύου” στη σελίδα 197).
- Ελέγξτε το περιβάλλον ασύρματου δικτύου. Ίσως να μην είναι δυνατή η σύνδεση στο δίκτυο σε περιβάλλον υποδομής όπου πρέπει να πληκτρολογήσετε τα στοιχεία του χρήστη πριν τη σύνδεση στο σημείο πρόσβασης (ή στον ασύρματο δρομολογητή).
- Το μηχάνημα υποστηρίζει μόνο IEEE 802.11 b/g/n και Wi-Fi. Δεν υποστηρίζονται άλλοι τύποι ασύρματης επικοινωνίας (π.χ. Bluetooth).
- Όταν χρησιμοποιείτε τη λειτουργία ad hoc, για λειτουργικά συστήματα όπως τα Windows Vista, ίσως χρειαστεί να ρυθμίζετε την ασύρματη σύνδεση κάθε φορά που πρέπει να χρησιμοποιήσετε το ασύρματο μηχάνημα.
- Δεν μπορείτε να χρησιμοποιείτε τη λειτουργία υποδομής και τη λειτουργία Ad-Hoc ταυτόχρονα για μηχανήματα ασύρματου δικτύου της Samsung.
- Το μηχάνημα βρίσκεται εντός του εύρους του ασύρματου δικτύου.
- Το μηχάνημα βρίσκεται μακριά από εμπόδια που θα μπορούσαν να μπλοκάρουν το ασύρματο σήμα.

  Αφαιρέστε τυχόν μεγάλα αντικείμενα που βρίσκονται ανάμεσα στο σημείο πρόσβασης (ή σε ασύρματο δρομολογητή) και το μηχάνημα.

  Βεβαιωθείτε ότι το μηχάνημα και το ασύρματο σημείο πρόσβασης (ή ο ασύρματος δρομολογητής) δεν διαχωρίζονται από στύλους, τοίχους ή στήλες υποστήριξης με μέταλλο ή τσιμέντο.
- Το μηχάνημα βρίσκεται μακριά από άλλες ηλεκτρονικές συσκευές που ενδέχεται να επηρεάσουν το ασύρματο δίκτυο.

  Πολλές συσκευές μπορεί να προκαλέσουν παρεμβολές στο ασύρματο σήμα, συμπεριλαμβανομένων των φούρνων μικροκυμάτων και ορισμένων συσκευών Bluetooth.
- Όταν αλλάζει η διαμόρφωση του σημείου πρόσβασης (ή του ασύρματου δρομολογητή), πρέπει να ρυθμίσετε ξανά το ασύρματο δίκτυο του προϊόντος.
- Ο μέγιστος αριθμός συσκευών που μπορούν να συνδεθούν μέσω του Wi-Fi Direct είναι 3.

Ρύθμιση ασύρματου δικτύου

- Αν το Wi-Fi Direct είναι ΕΝΕΡΓΟΠΟΙΗΜΕΝΟ, αυτό το μηχάνημα υποστηρίζει μόνο IEEE 802.11 b/g.
- Αν το σημείο σύνδεσης έχει οριστεί να λειτουργεί μόνο με το πρότυπο 802.11n, ενδέχεται να μη συνδεθεί στο μηχάνημά σας.

Samsung Mobile Print

Τι είναι το Samsung Mobile Print;

Το **Samsung Mobile Print** είναι μια δωρεάν εφαρμογή η οποία δίνει τη δυνατότητα στους χρήστες να εκτυπώνουν φωτογραφίες, έγγραφα και ιστοσελίδες απευθείας από το smartphone ή το tablet. Το **Samsung Mobile Print** είναι συμβατό όχι μόνο με smart phones Android και iOS αλλά και με τα iPod Touch και tablet PC. Συνδέει τη φορητή συσκευή σας σε ένα δίκτυο συνδεδεμένο με εκτυπωτή Samsung ή σε ασύρματο εκτυπωτή μέσω σημείου πρόσβασης Wi-Fi. Δεν απαιτείται εγκατάσταση νέου προγράμματος οδήγησης ή διαμόρφωση των ρυθμίσεων δικτύου – απλά εγκαταστήστε την εφαρμογή **Samsung Mobile Print** και θα ανιχνεύσει αυτόματα συμβατούς εκτυπωτές Samsung. Εκτός από την εκτύπωση φωτογραφιών, ιστοσελίδων και εγγράφων PDF, υποστηρίζεται επίσης και η σάρωση. Αν διαθέτετε εκτυπωτή Samsung πολλαπλών λειτουργιών, σαρώστε οποιοδήποτε έγγραφο σε μορφή JPG, PDF, ή PNG για γρήγορη και εύκολη προβολή στη φορητή σας συσκευή.

Λήψη του Samsung Mobile Print

Για να κάνετε λήψη του **Samsung Mobile Print**, πηγαίνετε στο κατάστημα εφαρμογών (Samsung Apps, Play Store, App Store) στη φορητή συσκευή σας και κάντε απλά αναζήτηση για “**Samsung Mobile Print**.” Μπορείτε επίσης να επισκεφτείτε το iTunes για συσκευές Apple στον υπολογιστή σας.

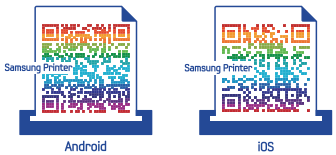

Υποστηριζόμενα λειτουργικά συστήματα φορητής συσκευής

- Android OS 2.1 ή νεότερη έκδοση
- iOS 4.0 ή νεότερη έκδοση

Υποστηριζόμενες συσκευές

- **iOS 4.0 ή νεότερη έκδοση:** iPod Touch, iPhone, iPad
- **Android 2.1 ή νεότερη έκδοση:** Φορητές συσκευές Galaxy series και Android

AirPrint

- Μόνο οι εκτυπωτές με πιστοποίηση **AirPrint** μπορούν να χρησιμοποιήσουν τη λειτουργία **AirPrint**. Ελέγξτε τη συσκευασία του μηχανήματός σας για τη σήμανση πιστοποίησης **AirPrint**.
- Αυτή η δυνατότητα ενδέχεται να μην είναι διαθέσιμη, ανάλογα με το μοντέλο ή τον προαιρετικό εξοπλισμό (βλ. “Διάφορες λειτουργίες” στη σελίδα 10).

Το AirPrint σας δίνει τη δυνατότητα να εκτυπώνετε ασύρματα απευθείας από τη συσκευή σας iPhone, iPad και iPod touch που διαθέτει την τελευταία έκδοση του iOS.

Εγκατάσταση του AirPrint

Για να χρησιμοποιήσετε τη λειτουργία **AirPrint**, απαιτούνται τα πρωτόκολλα Bonjour(mDNS) και IPP στο μηχάνημά σας. Μπορείτε να ενεργοποιήσετε τη λειτουργία **AirPrint** με μία από τις ακόλουθες μεθόδους.

1. Βεβαιωθείτε αν το μηχάνημα είναι συνδεδεμένο στο δίκτυο.
2. Ανοίξτε ένα πρόγραμμα περιήγησης στο web, όπως για παράδειγμα τον Internet Explorer, το Safari ή το Firefox, και πληκτρολογήστε τη νέα διεύθυνση IP του μηχανήματός σας στο παράθυρο του προγράμματος περιήγησης.

   Για παράδειγμα,

   

3. Κάντε κλικ στο **Login** επάνω δεξιά στην τοποθεσία Web του SyncThru™ Web Service.
4. Πληκτρολογήστε τα στοιχεία σύνδεσης, που είναι το **ID** και το **Password** και στη συνέχεια κάντε κλικ στο **Login**. Αν είναι η πρώτη φορά που συνδέεστε στο SyncThru™ Web Service, πληκτρολογήστε το προεπιλεγμένο αναγνωριστικό και τον προεπιλεγμένο κωδικό πρόσβασης, όπως φαίνεται πιο κάτω. Συνιστάται να αλλάξετε τον προεπιλεγμένο κωδικό πρόσβασης για λόγους ασφαλείας.
   - **ID: admin**
   - **Password: sec00000**
5. Όταν ανοίξει το παράθυρο του **SyncThru™ Web Service**, κάντε κλικ στο **Settings** > **Network Settings**.
6. Κάντε κλικ στο κουμπί **AirPrint**.

   Μπορείτε να ενεργοποιήσετε το **AirPrint**.

AirPrint

Εκτύπωση μέσω του AirPrint

Π.χ., το εγχειρίδιο του iPad παρέχει αυτές τις οδηγίες:

1. Ανοίξτε το email, τη φωτογραφία, την ιστοσελίδα ή το έγγραφο που θέλετε να εκτυπώσετε.
2. Αγγίξτε το εικονίδιο ενέργειας().
3. Επιλέξτε το **όνομα του προγράμματος οδήγησης του εκτυπωτή σας** και το μενού επιλογών για την εγκατάσταση.
4. Αγγίξτε το κουμπί **Εκτύπωση**. Εκτυπώστε το.

Ακύρωση εργασίας εκτύπωσης: Για να ακυρώσετε τη λειτουργία εκτύπωσης ή για να εμφανίσετε τη σύνοψη εκτύπωσης, κάντε κλικ στο εικονίδιο του κέντρου εκτύπωσης () στην πολυλειτουργική περιοχή. Μπορείτε να κάνετε κλικ στην ακύρωση στο κέντρο εκτύπωσης.

Google Cloud Print™

Το Google Cloud Print™ είναι μια υπηρεσία που σας δίνει τη δυνατότητα να εκτυπώνετε σε έναν εκτυπωτή χρησιμοποιώντας τη συσκευή σας smart phone, tablet ή οποιαδήποτε άλλη συσκευή συνδεδεμένη στο web. Απλά δηλώστε τον Google λογαριασμό σας με τον εκτυπωτή και είστε έτοιμος να χρησιμοποιήσετε την υπηρεσία Google Cloud Print™. Μπορείτε να εκτυπώσετε το έγγραφο ή το email σας με το λειτουργικό σύστημα Chrome OS, την εφαρμογή περιήγησης Chrome, ή με την εφαρμογή Gmail™/ Google Docs™ στη φορητή συσκευή σας, επομένως δεν χρειάζεται να εγκαταστήσετε το πρόγραμμα οδήγησης του εκτυπωτή στη φορητή συσκευή. Ανατρέξτε στον ιστότοπο της Google (http://www.google.com/cloudprint/learn/ ή http://support.google.com/cloudprint) για περισσότερες πληροφορίες σχετικά με το Google Cloud Print™.

Δήλωση του λογαριασμού σας στο Google στον εκτυπωτή

- Βεβαιωθείτε ότι ο εκτυπωτής είναι ενεργοποιημένος και συνδεδεμένος σε ενσύρματο ή ασύρματο δίκτυο που διαθέτει πρόσβαση στο Internet.
- Πρέπει να έχετε δημιουργήσει εκ των προτέρων τον Google λογαριασμό σας.

1 Ανοίξτε την εφαρμογή περιήγησης Chrome.

2 Επισκεφτείτε τη διεύθυνση www.google.com.

3 Συνδεθείτε στον ιστότοπο Google με τη διεύθυνσή σας στο Gmail™.

4 Εισαγάγετε τη διεύθυνση IP του εκτυπωτή στο πεδίο διεύθυνσης και πατήστε το πλήκτρο Enter ή κάντε κλικ στο **Μετάβαση**.

5 Κάντε κλικ στο **Login** στην πάνω δεξιά γωνία του ιστότοπου SyncThru™ Web Service.

6 Αν είναι η πρώτη φορά που συνδέεστε στο **SyncThru™ Web Service**, θα χρειαστεί να συνδεθείτε ως διαχειριστής. Πληκτολογήστε τα ακόλουθα προεπιλεγμένα **ID** και **Password**. Συνιστάται να αλλάξετε τον προεπιλεγμένο κωδικό πρόσβασης για λόγους ασφαλείας.

- **ID: admin**
- **Password: sec00000**

Αν το δίκτυό σας χρησιμοποιεί διακομιστή μεσολάβησης, πρέπει να διαμορφώσετε τη διεύθυνση proxy IP και τον αριθμό θύρας από την επιλογή **Settings** > **Network Settings** > **Google Cloud Print** > **Proxy Setting**. Επικοινωνήστε με τον πάροχο δικτυακών υπηρεσιών ή το διαχειριστή του δικτύου για περισσότερες πληροφορίες.

7 Όταν ανοίξει το παράθυρο **SyncThru™ Web Service**, κάντε κλικ στο **Settings** > **Network Settings** > **Google Cloud Print**.

8 Πληκτρολογήστε το όνομα του εκτυπωτή και την περιγραφή.

9 Κάντε κλικ στο **Register**.

Θα εμφανιστεί το αναδυόμενο παράθυρο επιβεβαίωσης.

Αν ρυθμίσετε το πρόγραμμα περιήγησης έτσι ώστε να εμποδίζονται τα αναδυόμενα παράθυρα, το παράθυρο επιβεβαίωσης δεν θα εμφανιστεί. Να επιτρέπεται η εμφάνιση αναδυόμενων παραθύρων από την ιστοσελίδα.

10 Κάντε κλικ στο **Finish printer registration**.

11 Κάντε κλικ στο **Manage your printers**.

Τώρα ο εκτυπωτής σας έχει δηλωθεί στην υπηρεσία Google Cloud Print™.

Οι συσκευές με ενεργοποίηση της υπηρεσίας Google Cloud Print™ θα εμφανιστούν στη λίστα.

Εκτύπωση με το Google Cloud Print™

Η διαδικασία εκτύπωσης διαφέρει ανάλογα με την εφαρμογή ή τη συσκευή που χρησιμοποιείτε. Μπορείτε να δείτε τη λίστα εφαρμογών που υποστηρίζουν την υπηρεσία Google Cloud Print™.

Βεβαιωθείτε ότι ο εκτυπωτής είναι ενεργοποιημένος και συνδεδεμένος σε ενσύρματο ή ασύρματο δίκτυο που διαθέτει πρόσβαση στο Internet.

Εκτύπωση από εφαρμογή σε φορητή συσκευή

Τα βήματα που ακολουθούν είναι ένα παράδειγμα για τη χρήση της εφαρμογής Google Docs™ από κινητό τηλέφωνο Android.

1 Εγκαταστήστε την εφαρμογή Cloud Print στο κινητό σας τηλέφωνο.

Αν δεν έχετε την εφαρμογή, πραγματοποιήστε λήψη από το κατάστημα της εφαρμογής όπως το Android Market ή το App Store.

2 Αποκτήστε πρόσβαση στην εφαρμογή Google Docs™ από τη φορητή σας συσκευή.

3 Πατήστε στο κουμπί επιλογής του εγγράφου που θέλετε να εκτυπώσετε.

4 Πατήστε στο κουμπί αποστολής .

5 Πατήστε στο κουμπί Cloud Print .

6 Ορίστε τις ρυθμίσεις εκτύπωσης αν επιθυμείτε.

7 Πατήστε **Click here to Print**.

Google Cloud Print™

Εκτύπωση από την εφαρμογή περιήγησης Chrome

Τα βήματα που ακολουθούν είναι ένα παράδειγμα χρήσης της εφαρμογής περιήγησης Chrome.

1. Εκκινήστε την εφαρμογή Chrome.
2. Ανοίξτε το έγγραφο ή το email που θέλετε να εκτυπώσετε.
3. Κάντε κλικ στο εικονίδιο με το μηχανικό κλειδί  στην πάνω δεξιά γωνία της εφαρμογής περιήγησης.
4. Κάντε κλικ στο κουμπί **Εκτύπωση**. Εμφανίζεται μια νέα καρτέλα για εκτύπωση.
5. Επιλέξτε **Print with Google Cloud Print**.
6. Κάντε κλικ στο κουμπί **Εκτύπωση**.

3. Μενού χρήσιμων ρυθμίσεων

Σε αυτό το κεφάλαιο επεξηγείται ο τρόπος παρακολούθησης της τρέχουσας κατάστασης του μηχανήματος και ο τρόπος εφαρμογής της μεθόδου πραγματοποίησης προηγμένων ρυθμίσεων στο μηχάνημα.

- **Πριν ξεκινήσετε να διαβάζετε ένα κεφάλαιο** 252
- **Εκτύπωση** 253
- **Αντιγραφή** 255
- **Φαξ** 262
- **Σάρωση** 269
- **Εγκατάσταση συστήματος** 274
- **Εγκατάσταση δικτύου** 287
- **Διαχείριση εργασιών** 290
- **Κατάσταση εργασίας** 291
- **Eco** 292
- **USB** 293
- **Κουτί εγγράφων** 294
- **Σάρωση σε Cloud** 295
- **Ασφαλής έκδοση** 296

Πριν ξεκινήσετε να διαβάζετε ένα κεφάλαιο

Αυτό το κεφάλαιο εξηγεί όλες τις λειτουργίες που είναι διαθέσιμες για τα μοντέλα αυτής της σειράς για να βοηθήσει τους χρήστες να κατανοήσουν εύκολα τις λειτουργίες. Μπορείτε να ελέγξετε τις διαθέσιμες λειτουργίες για κάθε μοντέλο στο Βασικός Οδηγός (βλ. “Επισκόπηση μενού” στη σελίδα 37). Ακολουθούν συμβουλές για τη χρήση αυτού του κεφαλαίου.

- Ο πίνακας ελέγχου παρέχει πρόσβαση σε διάφορα μενού, για να ρυθμίσετε το μηχάνημα ή να χρησιμοποιήσετε τις λειτουργίες του μηχανήματος. Η πρόσβαση σε αυτά τα μενού είναι δυνατή πατώντας το κουμπί (**Menu**) και την οθόνη αφής.
- Ενδέχεται κάποια μενού να μην εμφανιστούν στην οθόνη ανάλογα με τις επιλογές ή τα μοντέλα. Σε αυτή την περίπτωση, δεν ισχύει για το μηχάνημά σας.
- Για τα μοντέλα που δεν έχουν το (**Menu**) στον πίνακα ελέγχου, δεν υπάρχει αυτή η δυνατότητα (βλ. “Επισκόπηση του πίνακα ελέγχου” στη σελίδα 25).
- Ορισμένα ονόματα μενού ενδέχεται να διαφέρουν από το μηχάνημά σας, ανάλογα με τις επιλογές ή τα μοντέλα.

Εκτύπωση

Ενδέχεται κάποια μενού να μην εμφανιστούν στην οθόνη ανάλογα με τις επιλογές ή τα μοντέλα. Σε αυτή την περίπτωση, δεν ισχύει για το μηχάνημά σας (βλ. “Επισκόπηση μενού” στη σελίδα 37).

Για να αλλάξετε τις επιλογές μενού:

- Πατήστε (**Menu**) > **Print Setup** στον πίνακα ελέγχου.
- Για το μοντέλο με οθόνη αφής, πατήστε (**Setup**) > **Machine Setup** > **Next** > **Print Setup** στην οθόνη αφής.

Στοιχείο	Περιγραφή
Orientation	Επιλέγει την κατεύθυνση που θα έχουν οι πληροφορίες που θα εκτυπωθούν στη σελίδα. • **Portrait**  • **Landscape** 
Duplex	Μπορείτε να ρυθμίσετε το μηχάνημα για εκτύπωση και στις δύο πλευρές του χαρτιού.
Copies	Μπορείτε να πληκτρολογήσετε τον αριθμό εκτυπώσεων χρησιμοποιώντας το αριθμητικό πληκτρολόγιο.
Resolution	Ρυθμίζει την επιλογή ανάλυσης. Όσο μεγαλύτερη είναι η ρύθμιση, τόσο πιο ακριβείς θα είναι οι εκτυπωμένοι χαρακτήρες και τα γραφικά.
Clear Text	Εκτυπώνει πιο σκούρο κείμενο από ότι σε ένα κανονικό έγγραφο.
Edge Enhance	Δίνει τη δυνατότητα στο χρήστη να βελτιώσει την ευκρίνεια του κειμένου και των γραφικών για καλύτερη αναγνωσιμότητα.
Skip Blank Pages	Ο εκτυπωτής εντοπίζει από τα δεδομένα εκτύπωσης από τον υπολογιστή εάν η σελίδα είναι κενή ή όχι. Μπορείτε να ρυθμίσετε να γίνεται εκτύπωση ή παράλειψη κενών σελίδων.
Auto CR	Σας επιτρέπει να προσαρτήσετε τους απαιτούμενους χαρακτήρες επαναφοράς με κάθε αλλαγή γραμμής, κάτι που είναι χρήσιμο για τους χρήστες Unix ή DOS.

Στοιχείο	Περιγραφή
Emulation	Καθορίζει τον τύπο και την επιλογή προσομοίωσης. • **Emulation Type:** Η γλώσσα μηχανήματος καθορίζει τον τρόπο επικοινωνίας του υπολογιστή με το μηχάνημα. • **Setup:** Ενεργοποιεί τις λεπτομερείς ρυθμίσεις για τον επιλεγμένο τύπο προσομοίωσης.

Αντιγραφή

Δυνατότητα αντιγραφής

Ενδέχεται κάποια μενού να μην εμφανιστούν στην οθόνη ανάλογα με τις επιλογές ή τα μοντέλα. Σε αυτή την περίπτωση, δεν ισχύει για το μηχάνημά σας (βλ. “Επισκόπηση μενού” στη σελίδα 37).

Για να αλλάξετε τις επιλογές μενού:

- Πατήστε (αντιγραφή) > (**Menu**) > **Copy Feature** στον πίνακα ελέγχου.

  Ή πατήστε (**Menu**) > **Copy Feature** στον πίνακα ελέγχου.
- Για το μοντέλο με οθόνη αφής, πατήστε (**Setup**) > **Machine Setup** > **Next** > **Default Setting** > **Copy Default** στην οθόνη αφής.
- Για το μοντέλο με οθόνη αφής, πατήστε **(Copy)** > επιλέξτε το στοιχείο μενού που θέλετε στην οθόνη αφής.

Στοιχείο	Περιγραφή
Original Size	Ρυθμίζει το μέγεθος της εικόνας.
Original Type	Βελτιώνει την ποιότητα αντιγραφής με επιλογή του τύπου εγγράφου για την τρέχουσα εργασία αντιγραφής (βλ. “Τύπου πρωτοτύπων” στη σελίδα 81)
Original Orientation	Ορίζει την κατεύθυνση που θα έχουν οι πληροφορίες που θα αντιγραφούν στη σελίδα.
Reduce/Enlarge	Εκτελεί σμίκρυνση ή μεγέθυνση της εικόνας που αντιγράφηκε (βλ. “Σμίκρυνση ή μεγέθυνση αντιγράφου” στη σελίδα 82). Αν το μηχάνημα έχει ρυθμιστεί στη λειτουργία Eco, οι λειτουργίες σμίκρυνσης ή μεγέθυνσης της εικόνας δεν είναι διαθέσιμες.
Basic Copy	Γρήγορη αντιγραφή με τις βασικές ρυθμίσεις αντιγραφής. Μπορείτε να προσαρμόσετε την αντιγραφή μέσω λεπτομερών ρυθμίσεων.
Custom Copy	Προσαρμογή ρυθμίσεων για την τρέχουσα εργασία αντιγραφής.
Auto Fit Copy	Αυτόματη σμίκρυνση ή μεγέθυνση της αρχικής εικόνας για να ταιριάζει στο χαρτί που είναι φορτωμένο στο μηχάνημα.
Copies	Πληκτρολογήστε τον αριθμό αντιγράφων χρησιμοποιώντας το αριθμητικό πληκτρολόγιο.

Αντιγραφή

Στοιχείο	Περιγραφή
Tray	Ελέγξτε τις τρέχουσες ρυθμίσεις δίσκου και αν είναι αναγκαίο τις αλλάζετε. **Auto:** Εντοπίζει αυτόματα το δίσκο με το ίδιο μέγεθος χαρτιού με το πρωτότυπο.

Στοιχείο	Περιγραφή
Duplex	Ρυθμίζει το μηχάνημα για να εκτυπώνει αντίγραφα και στις δύο όψεις του χαρτιού. • **1 ->1 Sided:** Σαρώνει τη μία πλευρά του πρωτότυπου και την εκτυπώνει στη μία πλευρά του χαρτιού. • **1->2 Sided** 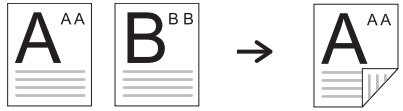 • **1->2 Sided, Rotated**  • **2->1 Sided**  • **2->1 Sided, Rotated**  • **2->2 Sided** 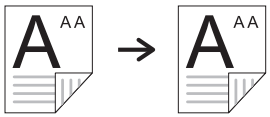

Αντιγραφή

Στοιχείο	Περιγραφή
Darkness	Ρυθμίζει τα επίπεδα φωτεινότητας ώστε να δημιουργηθεί αντίγραφο που να διαβάζεται ευκολότερα, όταν το πρωτότυπο περιέχει ξεθωριασμένα σημάδια και σκούρες εικόνες (βλ. “σκοτεινότητα” στη σελίδα 81)
• **Collation** • **Collation Copy**	Ρυθμίζει το μηχάνημα να ταξινομεί την εργασία αντιγραφής. Για παράδειγμα, αν παράγετε 2 αντίγραφα από ένα πρωτότυπο 3 σελίδων, θα εκτυπωθεί ένα πλήρες έγγραφο 3 σελίδων, το οποίο θα ακολουθείται από ένα δεύτερο πλήρες έγγραφο. • **On:** Εκτυπώνει σε σετ για να υπάρχει συμφωνία με τη σειρά των πρωτοτύπων. 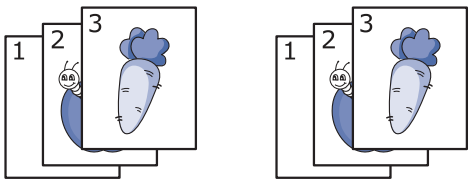 • **Off:** Εκτυπώνει εκτελώντας ταξινόμηση σε στοίβες μεμονωμένων σελίδων. 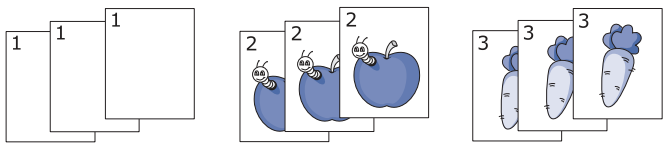
Layout	Ρυθμίζει τη μορφή της διάταξης, όπως αντιγραφή ταυτότητας, 2/4-up, κλπ.

Στοιχείο	Περιγραφή
Adjust Background	Εκτυπώνει μια εικόνα χωρίς το φόντο της. Αυτή η λειτουργία αντιγραφής αφαιρεί το χρώμα του φόντου και μπορεί να χρησιμεύσει όταν αντιγράφετε ένα πρωτότυπο που περιέχει χρώμα στο φόντο, όπως μια εφημερίδα ή ένας κατάλογος. • **Off:** Δεν χρησιμοποιείται αυτή η λειτουργία. • **Auto:** Βελτιστοποιεί το φόντο. • **Enhance Lev.1~2:** Όσο μεγαλύτερος είναι ο αριθμός, τόσο πιο έντονο είναι το φόντο. • **Erase Lev.1~4:** Όσο μεγαλύτερος είναι ο αριθμός, τόσο πιο φωτεινό είναι το φόντο.

Αντιγραφή

Στοιχείο	Περιγραφή
Edge Erase	Σας επιτρέπει να σβήσετε κηλίδες, οπές διάτρησης, πτυχώσεις δίπλωσης και σημάδια των συνδετήρων κατά μήκος των τεσσάρων πλευρών ενός εγγράφου. 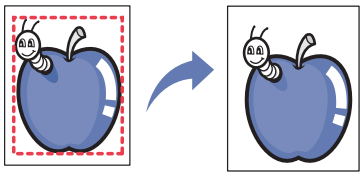 • **Off:** Δεν χρησιμοποιείται αυτή η λειτουργία. • **SmallOriginal:** Σβήνει την άκρη του πρωτοτύπου, αν είναι μικρό. Αυτή η λειτουργία είναι διαθέσιμη μόνο εφόσον τοποθετήσετε τα πρωτότυπα στη γυάλινη επιφάνεια σαρωτή. • **Hole Punch:** Σβήνει τα σημάδια των οπών βιβλιοδεσίας. • **Book Center:** Σβήνει το μεσαίο τμήμα του χαρτιού, που είναι μαύρο και οριζόντιο, κατά την αντιγραφή ενός βιβλίου. Αυτή η λειτουργία είναι διαθέσιμη μόνο εφόσον τοποθετήσετε τα πρωτότυπα στη γυάλινη επιφάνεια σαρωτή. • **Border Erase:** Διαγράφει μια συγκεκριμένη ποσότητα από το άνω, κάτω, δεξί και αριστερό πλαίσιο του αρχικού εγγράφου.

Στοιχείο	Περιγραφή
Stamp	Μπορείτε να εφαρμόσετε τη λειτουργία σφραγίδας. • **Stamp Activate**: Μπορείτε να ενεργοποιήσετε τη λειτουργία σφραγίδας. • **Στοιχείο**: Εκτυπώνει την ώρα και ημερομηνία, τη διεύθυνση IP, τον αριθμό σελίδας, τα στοιχεία της συσκευής, σχόλιο, αναγνωριστικό χρήση στο αποτέλεσμα της αντιγραφής. • **Opacity**: Μπορείτε να ορίσετε το επίπεδο της διαφάνειας. • **Position**: Ορίζει τη θέση.
Watermark	Η επιλογή υδατογραφήματος σάς επιτρέπει να εκτυπώσετε κείμενο πάνω σε ένα ήδη υπάρχον έγγραφο. Για παράδειγμα, χρησιμοποιήστε την επιλογή αυτή αν θέλετε μια λέξη με μεγάλα γκρίζα γράμματα διαγωνίως επάνω στο έγγραφο, π.χ. τη λέξη “ΠΡΟΧΕΙΡΟ” ή “ΕΜΠΙΣΤΕΥΤΙΚΟ”, είτε στην πρώτη σελίδα είτε σε όλες τις σελίδες ενός εγγράφου. 
ID Copy	Αυτή η λειτουργία είναι χρήσιμη για την αντιγραφή ενός στοιχείου μικρού μεγέθους, όπως μιας επαγγελματικής κάρτας (βλ. “Αντιγραφή αστυνομικής ταυτότητας” στη σελίδα 83).

Αντιγραφή

Στοιχείο	Περιγραφή
• **N-Up Copy** • **2-Up** • **4-Up**	Μειώνει το μέγεθος των εικόνων του πρωτοτύπου και εκτυπώνει 2 ή 4 σελίδες σε ένα φύλλο χαρτί. Μπορείτε να επιλέξετε την κατεύθυνση που θα έχουν οι πληροφορίες που θα αντιγραφούν στη σελίδα. 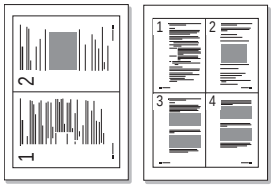

Αντιγραφή

Στοιχείο	Περιγραφή
Book Copy	Η λειτουργία Book Copy σας επιτρέπει να εκτελέσετε την αντιγραφή ενός ολόκληρου βιβλίου. Αν το βιβλίο είναι πολύ χοντρό, ανασηκώστε το κάλυμμα μέχρι οι μεντεσέδες του να πιαστούν από τον αναστολέα, και μετά κλείστε το κάλυμμα. Αν το βιβλίο ή το περιοδικό είναι παχύτερο από 30 mm, αρχίστε να παράγετε αντίγραφα με το κάλυμμα ανοιχτό. 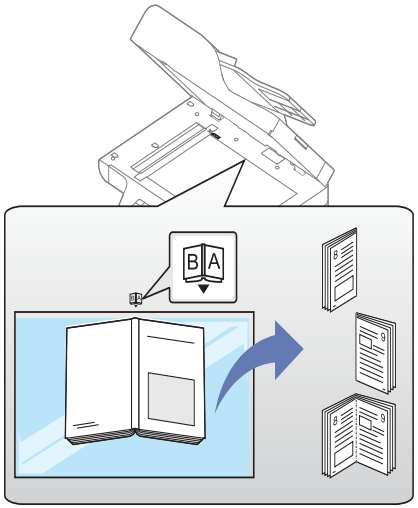 • **Left Page:** Χρησιμοποιήστε αυτήν την επιλογή για να εκτυπώσετε την αριστερή σελίδα του βιβλίου. • **Right Page:** Χρησιμοποιήστε αυτήν την επιλογή για να εκτυπώσετε τη δεξιά σελίδα του βιβλίου. • **Both Page:** Χρησιμοποιήστε αυτήν την επιλογή για να εκτυπώσετε και τις δύο σελίδες του βιβλίου. Αυτή η λειτουργία αντιγραφής είναι διαθέσιμη μόνο εφόσον τοποθετήσετε τα πρωτότυπα στη γυάλινη επιφάνεια σαρωτή.

Στοιχείο	Περιγραφή
• **Save Program** • **Load Program**	Η επιλογή αυτή σας επιτρέπει να αποθηκεύετε τις τρέχουσες ρυθμίσεις για μελλοντική χρήση. Μπορείτε επίσης να χρησιμοποιήσετε τις προηγούμενες ρυθμίσεις από τις τελευταίες εργασίες.

Αντιγραφή

Ρυθμίσεις αντιγραφής

Ενδέχεται κάποια μενού να μην εμφανιστούν στην οθόνη ανάλογα με τις επιλογές ή τα μοντέλα. Σε αυτή την περίπτωση, δεν ισχύει για το μηχάνημά σας (βλ. “Επισκόπηση μενού” στη σελίδα 37).

Για να αλλάξετε τις επιλογές μενού:

Πατήστε (αντιγραφή) > (**Menu**) > **Copy Setup** στον πίνακα ελέγχου.

Ή πατήστε (**Menu**) > **Copy Setup** στον πίνακα ελέγχου.

Στοιχείο	Περιγραφή
Change Default	Μπορείτε να ορίσετε τις επιλογές αντιγραφής σε αυτές που χρησιμοποιούνται συχνότερα.

Δυνατότητα φαξ

Ενδέχεται κάποια μενού να μην εμφανιστούν στην οθόνη ανάλογα με τις επιλογές ή τα μοντέλα. Σε αυτή την περίπτωση, δεν ισχύει για το μηχάνημά σας (βλ. “Επισκόπηση μενού” στη σελίδα 37).

Για να αλλάξετε τις επιλογές μενού:

- Πατήστε (φαξ) > (**Menu**) > **Fax Feature** στον πίνακα ελέγχου.
- Ή πατήστε **Setup** > **Machine Setup** > **Next** > **Default Setting** > **Fax Default** στην οθόνη αφής.
- Για το μοντέλο με οθόνη αφής, πατήστε (**Fax**) > επιλέξτε το στοιχείο που θέλετε στην οθόνη αφής.
- Για το μοντέλο με οθόνη αφής, πατήστε (**Setup**) > **Machine Setup** > **Next** > **Fax Setup** στην οθόνη αφής.

Στοιχείο	Περιγραφή
Darkness	Ρυθμίζει το επίπεδο φωτεινότητας για τη σάρωση ενός πρωτοτύπου που διαβάζεται ευκολότερα, όταν το πρωτότυπο περιέχει ξεθωριασμένα σημάδια και σκούρες εικόνες (βλ. “Darkness” στη σελίδα 93).
Resolution	Οι προεπιλεγμένες ρυθμίσεις εγγράφου παρέχουν καλά αποτελέσματα όταν χρησιμοποιείτε συνηθισμένα πρωτότυπα με κείμενο. Ωστόσο, αν στείλετε πρωτότυπα που είναι κακής ποιότητας ή περιέχουν φωτογραφίες, μπορείτε να προσαρμόσετε την ανάλυση για να παράγει φαξ υψηλότερης ποιότητας (βλ. “Resolution” στη σελίδα 92).
Color Mode	Επιλέγει τη λειτουργία χρώματος με την οποία θέλετε να αποστείλετε το φαξ.
Original Type	Βελτιώνει την ποιότητα φαξ με βάση τον τύπο του πρωτότυπου εγγράφου που σαρώνεται.
Original Size	Ρυθμίζει το μέγεθος της εικόνας.

Στοιχείο	Περιγραφή
Duplex	Η λειτουργία αυτή προορίζεται ειδικά για πρωτότυπες σελίδες δύο όψεων. Μπορείτε να επιλέξετε αν το μηχάνημα θα αποστείλει το φαξ στη μία ή και στις δύο πλευρές της σελίδας. • **1 Sided:** Για πρωτότυπα που εκτυπώνονται μόνο σε μια πλευρά. • **2 Sided:** Για πρωτότυπα που εκτυπώνονται και στις δύο πλευρές. • **2 Sided Rotated:** Για πρωτότυπα που εκτυπώνονται και στις δύο πλευρές αλλά η πίσω πλευρά έχει περιστραφεί κατά 180°. Για να χρησιμοποιήσετε τις επιλογές **2 Sided** και **2 Sided, Rotated**, φορτώστε τα πρωτότυπα στο DADF. Αν το μηχάνημα δεν μπορεί να ανιχνεύσει τα πρωτότυπα στο DADF, αλλάζει αυτόματα την επιλογή σε **1 Sided**.
Memory Send	Μπορείτε να προσαρμόσετε την αποστολή φαξ μέσω λεπτομερών ρυθμίσεων.
On Hook Dial	Κλήση για αποστολή φαξ.
Speed Dial Send	Αποστολή εικόνας μέσω φαξ από λίστα ταχείας κλήσης.
Group Dial Send	Αποστολή εικόνας μέσω φαξ σε προορισμό από λίστα ομαδικής κλήσης.
Redial	Καλεί ξανά τον τελευταίο αριθμό αποστολής ή λήψης φαξ σε κατάσταση ετοιμότητας ή εισάγει μια παύση(-) σε έναν αριθμό φαξ στη λειτουργία επεξεργασίας (βλ. “Επανάκληση του αριθμού φαξ” στη σελίδα 343).
Multi Send	Στέλνει φαξ σε πολλαπλούς προορισμούς (βλ. “Αποστολή φαξ σε πολλαπλούς προορισμούς” στη σελίδα 90). Δεν μπορείτε να στείλετε έγχρωμο φαξ χρησιμοποιώντας αυτήν τη λειτουργία.
• **Delay Send** • **Delayed Send**	Ρυθμίζει το μηχάνημά σας ώστε να στείλει φαξ σε άλλη χρονική στιγμή, όταν δεν θα βρίσκεστε εκεί (βλ. “Μετάδοση φαξ με καθυστέρηση” στη σελίδα 345). Δεν μπορείτε να στείλετε έγχρωμο φαξ χρησιμοποιώντας αυτήν τη λειτουργία.

Στοιχείο	Περιγραφή
• **Send Forward** • **Receive Forward**	Προωθεί το παραληφθέν ή απεσταλμένο φαξ σε άλλο προορισμό μέσω φαξ, Η/Υ κλπ. Αυτή η λειτουργία θα σας φανεί χρήσιμη αν είστε εκτός γραφείου αλλά πρέπει να λάβετε το φαξ. • Βλέπε “Προώθηση απεσταλμένου φαξ σε άλλο προορισμό” στη σελίδα 347. • Βλέπε “Προώθηση ενός φαξ που έχετε λάβει” στη σελίδα 347.
Secure Receive	Αποθηκεύει το φαξ που έχει ληφθεί στη μνήμη χωρίς να το εκτυπώσει. Για την εκτύπωση των εγγράφων που έχουν ληφθεί θα πρέπει να εισάγετε τον κωδικό πρόσβασης. Μπορείτε να αποτρέψετε την πρόσβαση μη εξουσιοδοτημένων ατόμων στα φαξ σας (βλ. “Λήψη στη λειτουργία ασφαλούς λήψης” στη σελίδα 353).
Cancel Job	Ακυρώνει την εργασία αποστολής φαξ με καθυστέρηση που είναι αποθηκευμένη στη μνήμη (βλ. “Ακύρωση μιας προγραμματισμένης εργασίας φαξ” στη σελίδα 346).
• **Save Program** • **Load Program**	Η επιλογή αυτή σας επιτρέπει να αποθηκεύετε τις τρέχουσες ρυθμίσεις για μελλοντική χρήση. Μπορείτε επίσης να χρησιμοποιήσετε τις προηγούμενες ρυθμίσεις από τις τελευταίες εργασίες.

Ρυθμίσεις αποστολής

Ενδέχεται κάποια μενού να μην εμφανιστούν στην οθόνη ανάλογα με τις επιλογές ή τα μοντέλα. Σε αυτή την περίπτωση, δεν ισχύει για το μηχάνημά σας (βλ. “Επισκόπηση μενού” στη σελίδα 37).

Για να αλλάξετε τις επιλογές μενού:

- Πατήστε (φαξ) > (**Menu**) > **Fax Setup** > **Sending** στον πίνακα ελέγχου.
- Για το μοντέλο με οθόνη αφής, πατήστε (**Setup**) > **Machine Setup** > **Next** > **Default Setting** > **Fax Default** στην οθόνη αφής.
- Για το μοντέλο με οθόνη αφής, πατήστε (**Setup**) > **Machine Setup** > **Next** > **Fax Setup** στην οθόνη αφής.

Στοιχείο	Περιγραφή
Redial Times	Καθορίζει τον αριθμό προσπαθειών ανάκλησης. Αν πληκτρολογήσετε 0, το μηχάνημα δεν θα πραγματοποιήσει επανάκληση.
Redial Term	Καθορίζει το χρονικό διάστημα πριν την αυτόματη επανάκληση.

Στοιχείο	Περιγραφή
Prefix Dial	Ορίζει ένα πρόθεμα με μέχρι πέντε ψηφία. Ο αριθμός αυτός καλείται πριν από οποιονδήποτε αριθμό αυτόματης κλήσης. Είναι χρήσιμο για πρόσβαση σε αυτόματο ιδιωτικό κέντρο (PABX).
ECM Mode	Στέλνει φαξ χρησιμοποιώντας τη λειτουργία διόρθωσης σφαλμάτων (ECM) ώστε να διασφαλίσει πως τα φαξ αποστέλλονται σωστά, χωρίς σφάλματα. Ενδεχομένως θα χρειαστεί περισσότερος χρόνος.
• **Fax Confirmation** • **Fax Send Confirmation**	Ρυθμίζει το μηχάνημα ώστε να εκτυπώνει μια αναφορά, ανεξάρτητα αν η μετάδοση φαξ ολοκληρώθηκε επιτυχώς ή ανεπιτυχώς. Εάν επιλέξετε **On-Error**, το μηχάνημα εκτυπώνει μια αναφορά μόνο όταν η αποστολή δεν ήταν επιτυχημένη.
Modem speed	Επιλέξτε τη μέγιστη ταχύτητα μόντεμ που θέλετε αν η τηλεφωνική γραμμή αποτυγχάνει στη χρήση υψηλότερης ταχύτητας μόντεμ. Μπορείτε να επιλέξετε μεταξύ 33.6, 28.8, 14.4, 12.0, 9.6 ή 4.8 kbps.
Image TCR	Εκτυπώνει μια αναφορά μετάδοσης με μια ελαχιστοποιημένη εικόνα της πρώτης σελίδας του φαξ που στάλθηκε.

Στοιχείο	Περιγραφή
Dial Mode	Ρυθμίζει τη λειτουργία κλήσης σε τονική ή παλμική. Αυτή η ρύθμιση ενδέχεται να μην είναι διαθέσιμη ανάλογα με τη χώρα που βρίσκεστε.
Toll Save	Στέλνει φαξ σε προκαθορισμένες ώρες μειωμένης χρέωσης για τη μείωση του κόστους κλήσης. Αυτή η ρύθμιση ενδέχεται να μην είναι διαθέσιμη ανάλογα με τη χώρα που βρίσκεστε.
Fax Setup Wizard	Διευκολύνει τη διαμόρφωση των απαραίτητων επιλογών φαξ όπως αναγνωριστικός αριθμός μηχανήματος, αριθμός φαξ, κλπ.

Ρυθμίσεις λήψης

Ενδέχεται κάποια μενού να μην εμφανιστούν στην οθόνη ανάλογα με τις επιλογές ή τα μοντέλα. Σε αυτή την περίπτωση, δεν ισχύει για το μηχάνημά σας (βλ. “Επισκόπηση μενού” στη σελίδα 37).

Φαξ

Για να αλλάξετε τις επιλογές μενού:

- Πατήστε (φαξ) > (**Menu**) > **Fax Setup** > **Receiving** στον πίνακα ελέγχου.
- Για το μοντέλο με οθόνη αφής, πατήστε (**Setup**) > **Machine Setup** > **Next** > **Default Setting** > **Fax Default** στην οθόνη αφής.
- Για το μοντέλο με οθόνη αφής, πατήστε (**Setup**) > **Machine Setup** > **Next** > **Fax Setup** στην οθόνη αφής.

Στοιχείο	Περιγραφή
Receive Mode	Επιλέγει την προεπιλεγμένη λειτουργία λήψης φαξ (βλ. “Αλλαγή λειτουργιών λήψης” στη σελίδα 350).
Ring To Answer	Καθορίζει πόσες φορές θα κουδουνίσει το μηχάνημα, πριν απαντήσει στην εισερχόμενη κλήση.
• **Stamp RCV Name** • **Stamp Received Name**	Εκτυπώνει αυτόματα τον αριθμό της σελίδας, την ημερομηνία και την ώρα λήψης στο κάτω μέρος κάθε σελίδας του ληφθέντος φαξ.
• **Rcv Start Code** • **Receive Start Code**	Ξεκινάει τη λήψη φαξ από μια εξωτερική συσκευή τηλεφώνου που είναι συνδεδεμένη στην υποδοχή EXT στο πίσω μέρος του μηχανήματος. Αν σηκώσετε το ακουστικό της εξωτερικής συσκευής τηλεφώνου και ακούσετε τόνους φαξ, πληκτρολογήστε τον κωδικό. Έχει προκαθοριστεί στην *9* από το εργοστάσιο.
Auto Reduction	Μειώνει αυτόματα το μέγεθος σελίδας ενός εισερχόμενου φαξ ώστε να ταιριάζει στο μέγεθος του χαρτιού που έχει τοποθετηθεί στο μηχάνημα.
Discard Size	Απορρίπτει ένα συγκεκριμένο μήκος από το τέλος του φαξ που έχει ληφθεί.
Junk Fax Setup	Αυτή η ρύθμιση ενδέχεται να μην είναι διαθέσιμη ανάλογα με τη χώρα που βρίσκεστε. Με αυτή τη λειτουργία, το σύστημα δεν αποδέχεται φαξ που έχουν σταλεί από απομακρυσμένους σταθμούς ο αριθμός των οποίων έχει αποθηκευτεί στη μνήμη ως ανεπιθύμητος αριθμός φαξ. Αυτή η λειτουργία είναι χρήσιμη για να μπλοκάρετε ανεπιθύμητα φαξ. Όταν ενεργοποιήσετε αυτή τη λειτουργία, μπορείτε να αποκτήσετε πρόσβαση στις ακόλουθες επιλογές για να ορίσετε ανεπιθύμητους αριθμούς φαξ.
DRPD Mode	Επιτρέπει σε έναν χρήστη να χρησιμοποιεί μια μοναδική τηλεφωνική γραμμή για να απαντήσει σε διαφορετικούς τηλεφωνικούς αριθμούς. Μπορείτε να ρυθμίσετε το μηχάνημα ώστε να αναγνωρίζει διαφορετικά μοτίβα κουδουνίσματος για κάθε αριθμό. Αυτή η ρύθμιση ενδέχεται να μην είναι διαθέσιμη ανάλογα με τη χώρα που βρίσκεστε (βλ. “Λήψη φαξ με χρήση της λειτουργίας DRPD” στη σελίδα 352).

Στοιχείο	Περιγραφή
Duplex Print	Εκτυπώνει τα δεδομένα του φαξ που έχει ληφθεί και στις δύο πλευρές του χαρτιού. Μπορείτε να κάνετε εξοικονόμηση στη χρήση χαρτιού. • **Off:** Εκτυπώνει μόνο από τη μία πλευρά του χαρτιού. • **Long Edge:** Εκτυπώνει και στις δύο πλευρές του χαρτιού, ωστόσο η σύνδεση θα είναι από τη μακριά πλευρά. • **Short Edge:** Εκτυπώνει και στις δύο πλευρές του χαρτιού, ωστόσο η σύνδεση θα είναι από την κοντή πλευρά.
Manual TX/RX	Αυτή η επιλογή επιτρέπει στους χρήστες να επιλέγουν την αποστολή/παραλαβή φαξ με μη αυτόματο τρόπο χρησιμοποιώντας το κουμπί **On Hook Dial**, την εξωτερική συσκευή τηλεφώνου ή ένα ακουστικό.

Αλλαγή προεπιλεγμένων ρυθμίσεων

Ενδέχεται κάποια μενού να μην εμφανιστούν στην οθόνη ανάλογα με τις επιλογές ή τα μοντέλα. Σε αυτή την περίπτωση, δεν ισχύει για το μηχάνημά σας (βλ. “Επισκόπηση μενού” στη σελίδα 37).

Για να αλλάξετε τις επιλογές μενού:

Πατήστε (φαξ) > (**Menu**) > **Fax Setup** > **Change Default** στον πίνακα ελέγχου.

Στοιχείο	Περιγραφή
Change Default	Μπορείτε να ορίσετε τις επιλογές αποστολής φαξ σε αυτές που χρησιμοποιούνται συχνότερα.

Εγκατάσταση Manual TX/RX

Ενδέχεται κάποια μενού να μην εμφανιστούν στην οθόνη ανάλογα με τις επιλογές ή τα μοντέλα. Σε αυτή την περίπτωση, δεν ισχύει για το μηχάνημά σας (βλ. “Επισκόπηση μενού” στη σελίδα 37).

Για να αλλάξετε τις επιλογές μενού:

- Πατήστε (φαξ) > (**Menu**) > **Fax Setup** > **Manual TX/RX** στον πίνακα ελέγχου.
- Για το μοντέλο με οθόνη αφής, πατήστε (**Setup**) > **Machine Setup** > **Next** > **Fax Setup** στην οθόνη αφής.

Στοιχείο	Περιγραφή
Manual TX/RX	Αυτή η επιλογή επιτρέπει στους χρήστες να επιλέγουν την αποστολή/παραλαβή φαξ με μη αυτόματο τρόπο χρησιμοποιώντας το κουμπί **On Hook Dial**, την εξωτερική συσκευή τηλεφώνου ή ένα ακουστικό.

Δυνατότητες σάρωσης

Ενδέχεται κάποια μενού να μην εμφανιστούν στην οθόνη ανάλογα με τις επιλογές ή τα μοντέλα. Σε αυτή την περίπτωση, δεν ισχύει για το μηχάνημά σας (βλ. “Επισκόπηση μενού” στη σελίδα 37).

Για να αλλάξετε τις επιλογές μενού:

- Πατήστε (σάρωση) > (**Menu**) > **Scan Feature** στον πίνακα ελέγχου.

  Πατήστε **Scan to** > (**Menu**) > **Scan Feature** στον πίνακα ελέγχου.
- Για το μοντέλο με οθόνη αφής, πατήστε (**Setup**) > **Machine Setup** > **Next** > **Default Setting** > **Scan Default** στην οθόνη αφής.
- Για το μοντέλο με οθόνη αφής, πατήστε (**Scan**)> επιλέξτε το στοιχείο μενού που θέλετε στην οθόνη αφής.

Στοιχείο	Περιγραφή
• **USB Feature** • **USB**	Ρυθμίζει τον προορισμό σάρωσης σε USB. Σαρώνετε τα πρωτότυπα και αποθηκεύετε τη σαρωμένη εικόνα σε μια συσκευή USB.
• **Scan to Email** • **Email**	Ρυθμίζει τον προορισμό σάρωσης σε email. Σαρώνετε τα πρωτότυπα και στέλνετε τη σαρωμένη εικόνα σε προορισμούς μέσω email (βλ. “Σάρωση σε ηλεκτρονικό ταχυδρομείο” στη σελίδα 332).
• **FTP Feature** • **FTP Default** • **FTP**	Ρυθμίζει τον προορισμό σάρωσης σε διακομιστή FTP. Σαρώνετε τα πρωτότυπα και στέλνετε τη σαρωμένη εικόνα σε διακομιστή FTP (βλ. “Σάρωση σε διακομιστή FTP/SMB” στη σελίδα 333).
• **SMB Feature** • **SMB Default** • **SMB**	Ρυθμίζει τον προορισμό σάρωσης σε διακομιστή SMB. Σαρώνετε τα πρωτότυπα και στέλνετε τη σαρωμένη εικόνα σε διακομιστή SMB (βλ. “Σάρωση σε διακομιστή FTP/SMB” στη σελίδα 333).
Local PC	Ρυθμίζει τον προορισμό σάρωσης σε διακομιστή κοινόχρηστων φακέλων. Σαρώνετε τα πρωτότυπα και στέλνετε τη σαρωμένη εικόνα σε διακομιστή κοινόχρηστων φακέλων (βλ. “Χρήση δυνατοτήτων κοινόχρηστου φακέλου” στη σελίδα 356).
Network PC	Καθορίζει ως προορισμό σάρωσης έναν υπολογιστή που έχει συνδεθεί με usb. Σαρώνετε τα πρωτότυπα και αποθηκεύετε τη σαρωμένη εικόνα σε έναν κατάλογο όπως ο **Τα έγγραφά μου** (βλ. “Βασική σάρωση” στη σελίδα 86).

Στοιχείο	Περιγραφή
File Format	Καθορίζει τη μορφή του αρχείου, στην οποία θα αποθηκευτεί η εικόνα. Αν επιλέξετε JPEG, TIFF, XPS ή PDF, μπορείτε να σαρώσετε πολλές σελίδες. Ανάλογα με τον επιλεγμένο τύπο σάρωσης, αυτή η επιλογή ενδέχεται να μην εμφανίζεται. • **Multi-Page PDF**: Σαρώνει τα πρωτότυπα σε μορφή PDF και πολλαπλά πρωτότυπα σαρώνονται σαν ένα αρχείο. • **Single-Page PDF**: Σαρώνει τα πρωτότυπα σε μορφή PDF και πολλαπλά πρωτότυπα σαρώνονται σαν ένα ξεχωριστό αρχείο PDF το καθένα. • **Multi-Page TIFF**: Σαρώνει τα πρωτότυπα σε μορφή TIFF (Tagged Image File Format) αλλά πολλαπλά πρωτότυπα σαρώνονται σαν ένα αρχείο. • **Single-Page TIFF**: Σαρώνει τα πρωτότυπα σε μορφή TIFF (Tagged Image File Format) και πολλαπλά πρωτότυπα σαρώνονται σαν ένα ξεχωριστό αρχείο TIFF το καθένα. • **Multi-Page XPS**: Σαρώνει τα πρωτότυπα σε μορφή XPS αλλά πολλαπλά πρωτότυπα σαρώνονται σαν ένα αρχείο. • **Single-Page XPS**: Σαρώνει τα πρωτότυπα σε μορφή XPS και πολλαπλά πρωτότυπα σαρώνονται σαν ένα ξεχωριστό αρχείο XPS το καθένα. • **JPEG**: Σαρώνει τα πρωτότυπα σε μορφή JPEG. • **XPS**: Αυτή η λειτουργία υποστηρίζεται μόνο για τις συσκευές που διαθέτουν μαζική αποθήκευση (σκληρό δίσκο). • Η μορφή αρχείου **JPEG** δεν είναι δυνατόν να επιλεγεί από τη Μορφή αρχείου, αν έχει επιλεγεί **Mono** για την επιλογή **Color Mode**.
Shared Folder	Καθορίζει ως προορισμό σάρωσης έναν κοινόχρηστο φάκελο. Μπορείτε να δημιουργήσετε και να χρησιμοποιήσετε τον κοινόχρηστο φάκελο (βλ. “Χρήση δυνατοτήτων κοινόχρηστου φακέλου” στη σελίδα 356).

Ρυθμίσεις σάρωσης

Ενδέχεται κάποια μενού να μην εμφανιστούν στην οθόνη ανάλογα με τις επιλογές ή τα μοντέλα. Σε αυτή την περίπτωση, δεν ισχύει για το μηχάνημά σας (βλ. “Επισκόπηση μενού” στη σελίδα 37).

Για να αλλάξετε τις επιλογές μενού:

- Πατήστε (σάρωση) > (**Menu**) > **Scan Setup** στον πίνακα ελέγχου.

  Πατήστε **Scan to** > (**Menu**) > **Scan Setup** στον πίνακα ελέγχου.
- Για το μοντέλο με οθόνη αφής, πατήστε (**Setup**) > **Machine Setup** > **Next** > **Default Setting** > **Scan Default** στην οθόνη αφής.
- Για το μοντέλο με οθόνη αφής, πατήστε **(Scan)** > επιλέξτε το στοιχείο μενού που θέλετε στην οθόνη αφής.

Σάρωση

Στοιχείο	Περιγραφή
Destination	Εισαγάγετε τις πληροφορίες προορισμού.
Change Default	Μπορείτε να ορίσετε τις επιλογές σάρωσης σε αυτές που χρησιμοποιούνται συχνότερα.
Original Size	Ρυθμίζει το μέγεθος της εικόνας.
Original Type	Καθορίζει τον τύπο του πρωτότυπου εγγράφου.
Resolution	Ρυθμίζει την ανάλυση της εικόνας.
Color Mode	Μπορείτε να κάνετε τις επιλογές χρωμάτων για τα αποτελέσματα της σάρωσης. • **Color:** Χρησιμοποιούνται χρώματα για την εμφάνιση της εικόνας. 24 bit ανά pixel, 8 bit για κάθε RGB, χρησιμοποιείται για 1 pixel. • **Gray:** Χρησιμοποιείται η κλίμακα του μαύρου για την εμφάνιση μιας εικόνας. 8 bit ανά pixel.  • **Mono:** Εμφανίζει την εικόνα σε ασπρόμαυρη μορφή. 1 bit ανά pixel. 
Darkness	Ρυθμίζει το επίπεδο φωτεινότητας για τη σάρωση.

Στοιχείο	Περιγραφή
Duplex	Επιλέγει αν το μηχάνημα σαρώνει στη μία πλευρά του χαρτιού (1 όψης), και στις δύο πλευρές του χαρτιού (2 όψεων), ή και στις δύο πλευρές του χαρτιού (2 όψεων με περιστροφή). • **1 Sided:** Για πρωτότυπα που εκτυπώνονται μόνο σε μια πλευρά. • **2 Sided:** Για πρωτότυπα που εκτυπώνονται και στις δύο πλευρές. • **2 Sided Rotated:** Για πρωτότυπα που εκτυπώνονται και στις δύο πλευρές αλλά η πίσω πλευρά έχει περιστραφεί κατά 180°. Αν χρησιμοποιήσατε τη γυάλινη επιφάνεια σαρωτή, το μηχάνημα εμφανίζει ένα μήνυμα που ρωτά αν θέλετε να τοποθετήσετε άλλη σελίδα. Τοποθετήστε κάποιο άλλο πρωτότυπο και πατήστε Ναι. Όταν τελειώσετε, επιλέξτε Όχι για αυτή την επιλογή.

Σάρωση

Στοιχείο	Περιγραφή
File Policy	Μπορείτε να επιλέξετε τη στρατηγική δημιουργίας του ονόματος αρχείου πριν εκτελέσετε την εργασία σάρωσης μέσω του διακομιστή της διάταξης μνήμης USB. Αν ο διακομιστής ή η διάταξη μνήμης USB έχουν ήδη το ίδιο όνομα με αυτό που δώσατε, μπορείτε να αλλάξετε το όνομα, να ακυρώσετε την εργασία ή να την αντικαταστήσετε. • **Rename:** Το αρχείο αποστολής αποθηκεύεται με διαφορετικό όνομα αρχείου που προγραμματίζεται αυτόματα. • **Overwrite:** Αντικαθιστά το υπάρχον αρχείο.
File Name	Δημιουργεί ένα όνομα αρχείου για να αποθηκεύσετε τα δεδομένα σάρωσης.
Server Confirmation	Μπορείτε να ρυθμίσετε το μηχάνημα για να εκτυπώνει αναφορά επιβεβαίωσης αποτελέσματος. Εάν επιλέξετε **On-Error**, το μηχάνημα εκτυπώνει μια αναφορά μόνο όταν η αποστολή δεν ήταν επιτυχημένη.

Στοιχείο	Περιγραφή
Email Confirmation	Μπορείτε να ρυθμίσετε το μηχάνημα για να εκτυπώνει αναφορά επιβεβαίωσης αποστολής email. • Εάν επιλέξετε **On-Error**, το μηχάνημα εκτυπώνει μια αναφορά μόνο όταν η αποστολή δεν ήταν επιτυχημένη. • Αν η αναφορά περιέχει χαρακτήρες ή γραμματοσειρές που το μηχάνημα δεν υποστηρίζει, μπορεί να εκτυπωθεί η ένδειξη **Άγνωστο** αντί για τους χαρακτήρες/γραμματοσειρές στην αναφορά.
PDF Encryption	Κρυπτογραφεί τα αρχεία PDF όταν σαρώνετε τα πρωτότυπα σε μορφή PDF. Επιλέξτε **On** για να κρυπτογραφήσετε το αρχείο PDF και να ορίσετε έναν κωδικό πρόσβασης. Για να ανοίξει το αρχείο, ο χρήστης πρέπει να εισαγάγει τον κωδικό πρόσβασης
Digital Signature in PDF	Δημιουργεί ψηφιακή υπογραφή στα αρχεία PDF όταν σαρώνετε τα πρωτότυπα σε μορφή PDF. Επιλέξτε **On** για να δημιουργήσετε ψηφιακή υπογραφή στο αρχείο PDF και να ορίσετε μια ψηφιακή υπογραφή. Για να ανοίξει το αρχείο, ο χρήστης πρέπει να εισαγάγει την ψηφιακή υπογραφή.

Σάρωση

Στοιχείο	Περιγραφή
Subject	Ορισμός του θέματος για email.
From	Ορισμός της διεύθυνσης email του αποστολέα.
CC	Για αποστολή αντιγράφου του email σε έναν πρόσθετο παραλήπτη.
BCC	Το ίδιο με το **CC** αλλά το όνομα του παραλήπτη δεν εμφανίζεται.
WSD	Σαρώνει τα πρωτότυπα και αποθηκεύει τα δεδομένα της σάρωσης στο συνδεδεμένο υπολογιστή αν υποστηρίζει τη λειτουργία WSD (Web Service for Device).
• **Save Program** • **Load Program**	Η επιλογή αυτή σας επιτρέπει να αποθηκεύετε τις τρέχουσες ρυθμίσεις για μελλοντική χρήση. Μπορείτε επίσης να χρησιμοποιήσετε τις προηγούμενες ρυθμίσεις από τις τελευταίες εργασίες.

Ρυθμίσεις μηχανήματος

Ενδέχεται κάποια μενού να μην εμφανιστούν στην οθόνη ανάλογα με τις επιλογές ή τα μοντέλα. Σε αυτή την περίπτωση, δεν ισχύει για το μηχάνημά σας (βλ. “Επισκόπηση μενού” στη σελίδα 37).

Για να αλλάξετε τις επιλογές μενού:

- Πατήστε (**Menu**) > **System Setup** > **Machine Setup** στον πίνακα ελέγχου.
- Για το μοντέλο με οθόνη αφής, πατήστε (**Setup**) > **Machine Setup** > **Next** > **Initial Setup** στην οθόνη αφής.
- Για το μοντέλο με οθόνη αφής, πατήστε (**Setup**) > **Machine Setup** > **Next** > επιλέξτε το στοιχείο μενού που θέλετε στην οθόνη αφής.
- Για το μοντέλο με οθόνη αφής, πατήστε (**Setup**) στην οθόνη αφής.

Στοιχείο	Περιγραφή
• **Machine ID** • **Machine ID & Fax Number**	Ρυθμίζει το ID του μηχανήματος που θα εκτυπώνεται στο επάνω μέρος κάθε σελίδας φαξ που θα στέλνετε.
Fax Number	Ρυθμίζει τον αριθμό φαξ του μηχανήματος που θα εκτυπώνεται στο επάνω μέρος κάθε σελίδας φαξ που θα στέλνετε.
Date & Time	Ρυθμίζει την ημερομηνία και την ώρα.
Clock Mode	Επιλέγει τη μορφή προβολής της ώρας ανάμεσα σε 12 ώρες και 24 ώρες.
Receive Mode	Επιλέγει την προεπιλεγμένη λειτουργία λήψης φαξ.
Receive Code	Αυτή η δυνατότητα λειτουργεί καλύτερα όταν χρησιμοποιείτε τηλέφωνο με γραμμή επέκτασης που συνδέεται στην υποδοχή EXT στην πίσω πλευρά του μηχανήματος. Μπορείτε να λάβετε ένα φαξ από κάποιον με τον οποίο μιλάτε στη γραμμή επέκτασης, χωρίς να πάτε στο μηχάνημα φαξ. Το *9* είναι ο προκαθορισμένος από το εργοστάσιο κωδικός απομακρυσμένης λήψης (βλ. “Λήψη φαξ μέσω εξωτερικής συσκευής τηλεφώνου” στη σελίδα 352).
Select Country	Επιλογή της χώρας.
Sound/Volume	Ορίζει την επιλογή ήχου/έντασης (βλ. “Sound/ Volume” στη σελίδα 282).
Image Overwrite	Μπορείτε να ρυθμίσετε το μηχάνημα έτσι ώστε τα δεδομένα που αποθηκεύονται στη μνήμη να αντικαθιστώνται. Το μηχάνημα αντικαθιστά τα δεδεμένα με διαφορετικά εξαλείφοντας τις δυνατότητες ανάκτησης.

Στοιχείο	Περιγραφή
Language	Ρυθμίζει τη γλώσσα του κειμένου που εμφανίζει στην οθόνη του πίνακα ελέγχου.
Troubleshooting	Όταν εμφανιστούν προβλήματα στο μηχάνημα, μερικά μηνύματα σφάλματος εμφανίζονται με κινούμενες εικόνες για να σας βοηθήσουν να επιλύσετε το πρόβλημα (βλ. “Διόρθωση εμπλοκών” στη σελίδα 130).
Default Mode	Ρυθμίζει την προεπιλεγμένη λειτουργία του μηχανήματος ανάμεσα στις λειτουργίες φαξ, αντιγραφής ή σάρωσης.
Default Paper Size	Μπορείτε να ρυθμίσετε το προεπιλεγμένο μέγεθος χαρτιού που θα χρησιμοποιείτε.
Power Save	Ρυθμίζει το χρόνο αναμονής του μηχανήματος πριν τεθεί σε κατάσταση εξοικονόμησης ενέργειας. Όταν το μηχάνημα δεν λαμβάνει δεδομένα για μια παρατεταμένη χρονική περίοδο, η κατανάλωση ρεύματος μειώνεται αυτόματα.
System Timeout	Ρυθμίζει το χρόνο για τον οποίο το μηχάνημα θυμάται τις ρυθμίσεις αντιγραφής που έχουν χρησιμοποιηθεί. Μετά τη λήξη του χρονικού ορίου, το μηχάνημα κάνει επαναφορά των προεπιλεγμένων ρυθμίσεων αντιγραφής.

Στοιχείο	Περιγραφή
Job Timeout	Ρυθμίζει τη διάρκεια αναμονής του εκτυπωτή πριν από την εκτύπωση της τελευταίας σελίδας της εργασίας εκτύπωσης που δεν τελειώνει με εντολή για εκτύπωση της σελίδας.
Held Job Timeout	Μπορείτε να ορίσετε το χρόνο αναμονής για μια εργασία που έχει προσωρινά διακοπεί.
Wakeup Event	Όταν η επιλογή είναι **On**, μπορείτε να αφυπνίσετε το μηχάνημα από την κατάσταση εξοικονόμησης ενέργειας με τις ακόλουθες ενέργειες: • Τοποθετήστε χαρτί στο δίσκο. • Ανοίξτε ή κλείστε το μπροστινό κάλυμμα. • Τραβήξτε προς τα έξω το δίσκο ή σπρώξτε τον προς τα μέσα. • συνδέστε μια συσκευή μνήμης USB (μόνο για μοντέλα που υποστηρίζουν συσκευές μνήμης USB)

Εγκατάσταση συστήματος

Στοιχείο	Περιγραφή
Auto Continue	Καθορίζει αν το μηχάνημα θα συνεχίσει να εκτυπώνει όταν εντοπίσει χαρτί που δεν ταιριάζει με τις ρυθμίσεις χαρτιού. • **0 Sec:** Αυτή η επιλογή σας επιτρέπει να συνεχίσετε την εκτύπωση όταν το μέγεθος χαρτιού που έχετε ορίσει δεν ταιριάζει με το χαρτί στο δίσκο. • **30 Sec:** Αν κάποιο χαρτί δεν ταιριάζει, εμφανίζεται ένα μήνυμα σφάλματος. Το μηχάνημα περιμένει περίπου 30 δευτερόλεπτα και, στη συνέχεια, το μήνυμα διαγράφεται αυτόματα και συνεχίζεται η εκτύπωση. • **Off:** Εάν παρουσιαστεί ασυμφωνία χαρτιού, το μηχάνημα περιμένει μέχρι να τοποθετήσετε το σωστό χαρτί.
Altitude Adjustment	Βελτιστοποιεί την ποιότητα εκτύπωσης ανάλογα με το υψόμετρο του μηχανήματος.
Auto CR	Σας επιτρέπει να προσαρτήσετε τους απαιτούμενους χαρακτήρες επαναφοράς με κάθε αλλαγή γραμμής, κάτι που είναι χρήσιμο για τους χρήστες Unix ή DOS.
Firmware Version	Εμφανίζει την έκδοση υλικολογισμικού του προϊόντος.

Στοιχείο	Περιγραφή
Paper Stacking	Αν χρησιμοποιείτε ένα μηχάνημα σε χώρο με υψηλή υγρασία ή αν χρησιμοποιείτε μέσα εκτύπωσης που είναι υγρά εξαιτίας της υψηλής υγρασίας, τα εκτυπωμένα φύλλα στο δίσκο εξόδου ενδέχεται να είναι καμπυλωμένα και να μην στοιβάζονται σωστά. Στην περίπτωση αυτή, μπορείτε να ρυθμίσετε το μηχάνημα να χρησιμοποιεί τη λειτουργία αυτή για να στοιβάζονται σφιχτά τα εκτυπωμένα φύλλα. Ωστόσο, η χρήση της λειτουργίας αυτής θα καθυστερήσει την εκτύπωση.
Auto Tray Switch	Καθορίζει αν το μηχάνημα θα συνεχίσει να εκτυπώνει όταν εντοπίσει χαρτί που δεν ταιριάζει. Για παράδειγμα, εάν τόσο ο δίσκος 1 και ο δίσκος 2 είναι γεμάτοι με το ίδιο μέγεθος χαρτιού, το μηχάνημα εκτυπώνει αυτόματα από το δίσκο 2 όταν τελειώσει το χαρτί στο δίσκο 1. Αυτή η επιλογή δεν εμφανίζεται εάν είχατε επιλέξει **Αυτόματα** στην επιλογή **Προέλευση χαρτιού** από το πρόγραμμα οδήγησης εκτυπωτή.

Εγκατάσταση συστήματος

Στοιχείο	Περιγραφή
Paper Substitution	Αντικαθιστά αυτόματα το μέγεθος χαρτιού του προγράμματος οδήγησης του εκτυπωτή ώστε να εμποδίσει την ασυμφωνία χαρτιού ανάμεσα στα Letter και A4. Για παράδειγμα, αν έχετε στο δίσκο χαρτί A4, αλλά στο πρόγραμμα οδήγησης εκτυπωτή έχετε ρυθμίσει το μέγεθος χαρτιού σε Letter, το μηχάνημα εκτυπώνει σε χαρτί A4 και αντιστρόφως.
Tray Protection	Αποφασίζει να χρησιμοποιήσει ή να μην χρησιμοποιήσει τη δυνατότητα **Auto tray switch**. Αν θέσετε το δίσκο 1 σε **On**, π.χ., τότε ο δίσκος 1 εξαιρείται κατά τη διάρκεια της αλλαγής δίσκου. Αυτή η ρύθμιση λειτουργεί για εργασίες αντιγραφής ή εκτύπωσης: Δεν επηρεάζει τις εργασίες φαξ.
Toner Save	Η ενεργοποίηση αυτής της λειτουργίας επιμηκύνει τη διάρκεια ζωής της κασέτας γραφίτη και μειώνει το κόστος ανά σελίδα πέρα από το αναμενόμενο για την κανονική κατάσταση λειτουργίας, αλλά μειώνει την ποιότητα εκτύπωσης.

Στοιχείο	Περιγραφή
PDF Type	Σας επιτρέπει να επιλέγετε τον τύπο PDF όταν αποθηκεύετε τα δεδομένα σε αρχείο PDF. • **Standard**: Αποθηκεύει τα δεδομένα ως κανονικό αρχείο PDF. • **PDF/A**: Αποθηκεύει τα δεδομένα σε PDF που διαθέτει τις αναγκαίες πληροφορίες για να αποδώσει τον εαυτό του σε οποιοδήποτε περιβάλλον. Το αρχείο PDF/A πρέπει να είναι αυτόνομο: δεν μπορεί να εξαρτάται από κάποια άλλη εφαρμογή για την απόδοση των γραμματοσειρών, το άνοιγμα υπερσυνδέσμων ή την εκτέλεση script, αρχείων ήχου ή εικόνας.
Stamp	Μπορείτε να εφαρμόσετε τη λειτουργία σφραγίδας. • **Stamp Activate**: Μπορείτε να ενεργοποιήσετε τη λειτουργία σφραγίδας. • **Στοιχείο**: Εκτυπώνει την ώρα και ημερομηνία, τη διεύθυνση IP, τον αριθμό σελίδας, τα στοιχεία της συσκευής, σχόλιο, αναγνωριστικό χρήση στο αποτέλεσμα της αντιγραφής. • **Opacity**: Μπορείτε να ορίσετε το επίπεδο της διαφάνειας. • **Position**: Ορίζει τη θέση.

Στοιχείο	Περιγραφή
Address Book	Εμφανίζει ή εκτυπώνει τη λίστα διευθύνσεων.
Import Setting	Κάνει εισαγωγή στο μηχάνημα δεδομένων που είναι αποθηκευμένα σε ένα USB memory stick.
Export Setting	Κάνει εξαγωγή στο δεδομένων που είναι αποθηκευμένα στο μηχάνημα σε ένα USB memory stick.
Eco Settings	Σας επιτρέπει να εξοικονομήσετε πόρωους εκτύπωσης και ενεργοποιεί εκτύπωση που είναι φιλική προς το περιβάλλον. • **Default Mode:** Επιλέξτε εάν θα ενεργοποιήσετε ή θα απενεργοποιήσετε την οικονομική λειτουργία.  **On force** (**On-Forced**): Ενεργοποιεί την οικονομική λειτουργία με κωδικό πρόσβασης. Εάν ένας χρήστης θέλει να ενεργοποιήσει/απενεργοποιήσει την οικονομική λειτουργία, θα πρέπει να εισάγει τον κωδικό πρόσβασης. • **Select Template:** Επιλέγει το πρότυπο οικονομικής λειτουργίας που έχει ρυθμιστεί από το SyncThru™ Web Service.
Image Mar.	Σας επιτρέπει να αλλάξετε τη ρύθμιση χρώματος όπως την καταχώρηση χρώματος, την πυκνότητα χρώματος, κλπ.

Στοιχείο	Περιγραφή
Custom Color	Αυτό το μενού σας επιτρέπει να ρυθμίζετε την αντίθεση σε κάθε χρώμα ξεχωριστά. • **Default:** Για αυτόματη βελτιστοποίηση χρωμάτων. • **Print Density:** Σας επιτρέπει να ρυθμίζετε με μη αυτόματο τρόπο την πυκνότητα χρωμάτων για την εκτύπωση. Για ρύθμιση της πυκνότητας εκτύπωσης. Συνιστάται να χρησιμοποιήσετε τη ρύθμιση **Default** για την καλύτερη ποιότητα χρωμάτων.
• **Image Management** • **Image Mar.**	Σας επιτρέπει να αλλάξετε τη ρύθμιση χρώματος όπως την καταχώρηση χρώματος, την πυκνότητα χρώματος, κλπ.
CLR Empty Msg	Όταν έχει αδειάσει μια κασέτα τόνερ, εμφανίζεται αυτή η επιλογή. Μπορείτε να κάνετε απαλοιφή του μηνύματος κενής κασέτας.
Toner Low Alert	Προσαρμόζει το επίπεδο ειδοποίησης για χαμηλή στάθμη τόνερ ή άδεια κασέτα τόνερ (βλ. “Ρύθμιση της ειδοποίησης χαμηλής στάθμης τόνερ” στη σελίδα 119).
Imaging Unit Low Alert	Προσαρμόζει το επίπεδο ειδοποίησης για χαμηλή στάθμη τόνερ ή άδεια κασέτα τόνερ για τη μονάδα απεικόνισης.
Print Setup	Προσαρμόζει την εργασία εκτύπωσης.

Ρυθμίσεις διαχειριστή

- Ενδέχεται κάποια μενού να μην εμφανιστούν στην οθόνη ανάλογα με τις επιλογές ή τα μοντέλα. Σε αυτή την περίπτωση, δεν ισχύει για το μηχάνημά σας (βλ. “Επισκόπηση μενού” στη σελίδα 37).
- Πρέπει να πληκτρολογήσετε έναν κωδικό πρόσβασης για εισαγωγή σε αυτό το μενού. Ο προεπιλεγμένος κωδικός πρόσβασης είναι **sec00000**.

Για το μοντέλο με οθόνη αφής, πατήστε (**Setup**) > **Admin Setup** > **Next** > στην οθόνη αφής.

Στοιχείο	Περιγραφή
User Access Control	Ελέγχει την πρόσβαση χρηστών στο μηχάνημα. Μπορείτε να εκχωρήσετε διαφορετικά επίπεδα δικαιωμάτων σε κάθε χρήστη για χρήση του μηχανήματος Μπορείτε επίσης να χρησιμοποιήσετε αυτή τη λειτουργία από το SyncThru™ Web Service. Ανοίξτε το πρόγραμμα περιήγησης στο Web από το δικτυακό υπολογιστή σας και πληκτρολογήστε τη διεύθυνση IP του μηχανήματός σας. Όταν ανοίξει το παράθυρο του SyncThru™ Web Service, κάντε κλικ στην καρτέλα **Security** > **User Access Control** (βλ. “Καταχώριση εξουσιοδοτημένων χρηστών” στη σελίδα 309).
Stamp	Ρυθμίζει τη λειτουργία σφραγίδας για το μενού Admin Setup.

Στοιχείο	Περιγραφή
Secure Release	Μπορείτε να ορίσετε ρυθμίσεις ασφαλούς απελευθέρωσης. Η λειτουργία ασφαλούς απελευθέρωσης σας επιτρέπει να κρατήσετε μια εργασία στο μηχάνημα σε αναμονή και να την εκτυπώσετε μετά από τον έλεγχο ταυτότητας. • **Max Job Count per User:** Μπορείτε να ορίσετε τον επιτρεπόμενο αριθμό εργασιών για κάθε χρήστη. • Έκδοση **Smart :** Μπορείτε να εκτυπώσετε όλες τις αποθηκευμένες εργασίες εκτύπωσης που αποστείλατε αφού συνδεθείτε για πρώτη φορά. • **Release Mode:** Μπορείτε να επιλέξετε τη λειτουργία απελευθέρωσης. Αν επιλέξετε **Secure Mode**, τόσο οι κανονικές όσο και οι εμπιστευτικές εργασίες εκτυπώνονται μετά από έλεγχο ταυτότητας. Ωστόσο, οι αποθηκευμένες εργασίες εκτυπώνονται χωρίς έλεγχο ταυτότητας. Οι άλλες εργασίες ακυρώνονται. Αν επιλέξετε **Mixed Mode**, οι εμπιστευτικές εργασίες εκτυπώνονται μετά από έλεγχο ταυτότητας αλλά άλλες εργασίες εκτυπώνονται χωρίς έλεγχο ταυτότητας.
Change Admin. Password	Αλλάζει τον κωδικό του μηχανήματος για την πρόσβαση στο **Admin Setup**.
Firmware Upgrade	Αναβάθμιση στο πιο πρόσφατο υλικολογισμικό. Θέστε αυτή την επιλογή σε "**On**" και κάντε λήψη του αρχείου υλικολογισμικού.

Στοιχείο	Περιγραφή
Image Overwrite	Μπορείτε να επιλέξετε τη μέθοδο εγγραφής στην ασφαλή μη πτητική μνήμη. • **Custom:** Επιλέξτε για να καθορίσετε πόσες φορές μπορεί να γίνει εγγραφή στη μνήμη. Τα περιεχόμενα του σκληρού δίσκου θα αντικατασταθούν όσες φορές εσείς ορίσετε. • **German VSITR:** Επιλέξτε το για επανεγγραφή της μνήμης7 φορές. Όταν εγγράφετε για την 6η φορά, χρησιμοποιούνται εναλλακτικά τα 0x00 και 0xff για την αντικατάσταση των περιεχομένων του δίσκου και την 7η φορά ο δίσκος εγγράφεται με το 0xAA. • **DoD5220.28-M:** Επιλέξτε το για επανεγγραφή της μνήμης3 φορές. Όταν εγγράφετε τρεις φορές, χρησιμοποιούνται τα μοτίβα 0x35, 0xCA, 0x97 για την αντικατάσταση των περιεχομένων του δίσκου. Αυτή η μέθοδος αντικατάστασης καθορίζεται από το US DoD. • **Australian ACSI33:** Επιλέξτε το για επανεγγραφή της μνήμης5 φορές. Όταν εγγράφετε 5 φορές, ο χαρακτήρας “C” και ο συμπληρωματικός του χρησιμοποιούνται εναλλακτικά για την αντικατάσταση των περιεχομένων του δίσκου. Μετά τη 2η φορά υπάρχει υποχρεωτική επικύρωση. Για την 5η φορά, χρησιμοποιούνται τυχαία δεδομένα.

Εγκατάσταση συστήματος

Στοιχείο	Περιγραφή
Application	Μπορείτε να εγκαταστήσετε ή να καταργήσετε την εγκατάσταση εφαρμογών. • **Application Management:** Μπορείτε να καταργήσετε την εγκατάσταση ή να ενεργοποιήσετε/απενεργοποιήσετε εγκατεστημένες εφαρμογές. • **Install New Application:** Μπορείτε να εγκαταστήσετε μια νέα εφαρμογή είτε από USB είτε εισάγοντας μια διεύθυνση URL.

Ρυθμίσεις χαρτιού

Ενδέχεται κάποια μενού να μην εμφανιστούν στην οθόνη ανάλογα με τις επιλογές ή τα μοντέλα. Σε αυτή την περίπτωση, δεν ισχύει για το μηχάνημά σας (βλ. “Επισκόπηση μενού” στη σελίδα 37).

Για να αλλάξετε τις επιλογές μενού:

- Πατήστε (**Menu**) > **System Setup** > **Paper Setup** στον πίνακα ελέγχου.
- Για το μοντέλο με οθόνη αφής, πατήστε (**Setup**) > **Machine Setup** > **Next** > **Paper Setup** στην οθόνη αφής.

Στοιχείο	Περιγραφή
Paper Size	Ορίζει ως μέγεθος χαρτιού το A4, Letter ή άλλο μέγεθος χαρτιού, ανάλογα με τις απαιτήσεις σας.
Paper Type	Επιλέγει τον τύπο χαρτιού για κάθε δίσκο.
Paper Source	Επιλέγει από ποιο δίσκο θα χρησιμοποιηθεί το χαρτί.
Margin	Ρυθμίζει τα περιθώρια για το έγγραφο.
Common Margin	• **Simplex Margin:** Ρυθμίζει το περιθώριο για εκτύπωση μιας όψης. • **Duplex Margin:** Ρυθμίζει το περιθώριο για εκτύπωση δύο όψεων. • **Binding:** Κατά την εκτύπωση και στις δύο πλευρές του χαρτιού, το περιθώριο της πλευράς A που είναι πιο κοντά στο δέσιμο θα είναι το ίδιο με το περιθώριο της πλευράς B που είναι πιο κοντά στο δέσιμο. Αντίστοιχα, τα περιθώρια των πλευρών που είναι πιο μακριά από το δέσιμο θα είναι τα ίδια. • **Top Margin:** Ορίζει το άνω περιθώριο. • **Left Margin:** Ορίζει το αριστερό περιθώριο.
Emulation Margin	Ρυθμίζει τα περιθώρια χαρτιού για την εκτύπωση σελίδας προσομοίωσης. • **Top Margin:** Ορίζει το άνω περιθώριο. • **Left Margin:** Ορίζει το αριστερό περιθώριο.

Στοιχείο	Περιγραφή
MP Tray	Ρυθμίζει τα περιθώρια χαρτιού στο δίσκο τροφοδότησης διαφορετικών μεγεθών. • **Simplex Margin:** Ρυθμίζει το περιθώριο για εκτύπωση μιας όψης. • **Duplex Margin:** Ρυθμίζει τα περιθώρια για εκτύπωση δύο όψεων. • **Top Margin:** Ορίζει το άνω περιθώριο. • **Left Margin:** Ορίζει το αριστερό περιθώριο.
Manual Feeder	Ρυθμίζει τα περιθώρια χαρτιού στο μη αυτόματο τροφοδότη.
Tray Confirmation	Ενεργοποιεί το μήνυμα επιβεβαίωσης δίσκου. Εάν ανοίξετε και κλείσετε ένα δίσκο, θα εμφανιστεί ένα παράθυρο που σας ρωτάει εάν θα καθορίσετε το μέγεθος και τον τύπο χαρτιού για το δίσκο που μόλις άνοιξε.
<Tray X>	Ρυθμίζει τα περιθώρια χαρτιού στους δίσκους χαρτιού. • **Simplex Margin:** Ρυθμίζει το περιθώριο για εκτύπωση μιας όψης. • **Duplex Margin:** Ρυθμίζει τα περιθώρια για εκτύπωση δύο όψεων. • **Top Margin:** Ορίζει το άνω περιθώριο. • **Left Margin:** Ορίζει το αριστερό περιθώριο.

Sound/Volume

Ενδέχεται κάποια μενού να μην εμφανιστούν στην οθόνη ανάλογα με τις επιλογές ή τα μοντέλα. Σε αυτή την περίπτωση, δεν ισχύει για το μηχάνημά σας (βλ. “Επισκόπηση μενού” στη σελίδα 37).

Για να αλλάξετε τις επιλογές μενού:

- Πατήστε (**Menu**) > **System Setup** > **Sound/Volume** στον πίνακα ελέγχου.
- Για το μοντέλο με οθόνη αφής, πατήστε (**Setup**) > **Machine Setup**> **Next** > **Initial Setup** > **Sound/Volume** στην οθόνη αφής.

Στοιχείο	Περιγραφή
Key sound	Ενεργοποιεί ή απενεργοποιεί τον ήχο πλήκτρων. Αν αυτή η επιλογή κόμματος είναι ενεργοποιημένη ακούγεται ένας ήχος κάθε φορά που πατάτε ένα κουμπί.
Alarm Sound	Ενεργοποιεί ή απενεργοποιεί τον ήχο ειδοποίησης. Όταν αυτή η επιλογή είναι ενεργοποιημένη ακούγεται ένας ήχος προειδοποίησης όταν παρουσιαστεί σφάλμα ή η επικοινωνία μέσω φαξ τερματίζεται.

Στοιχείο	Περιγραφή
Speaker Volume	Ενεργοποιεί ή απενεργοποιεί τους ήχους από την τηλεφωνική γραμμή μέσω του μεγαφώνου, όπως τον τόνο κλήσης ή τον τόνο φαξ. Όταν αυτή η επιλογή ρυθμιστεί στο **Comm.** το ηχείο είναι ενεργοποιημένο, μέχρι να απαντήσει η απομακρυσμένη συσκευή. Μπορείτε να ρυθμίσετε το επίπεδο έντασης του ήχου χρησιμοποιώντας την επιλογή **On Hook Dial**. Μπορείτε να ρυθμίσετε την ένταση του ηχείου μόνο όταν η τηλεφωνική γραμμή είναι συνδεδεμένη. **a** Πατήστε (φαξ) στον πίνακα ελέγχου. **b** Πατήστε **On Hook Dial**. Ακούγεται από το ηχείο ο τόνος κλήσης. **c** Πατήστε τα βελάκια μέχρι να ακουστεί η ένταση που θέλετε. **d** Πατήστε **On Hook Dial** για να αποθηκεύσετε την αλλαγή και να επανέλθετε στην κατάσταση ετοιμότητας.
Dial Tone Volume	Ρυθμίζει την ένταση ήχου του τόνου κλήσης. Μπορείτε να επιλέξετε διαφορετικά επίπεδα.
Ring Volume	Ρυθμίζει την ένταση του κουδουνιού. Μπορείτε να επιλέξετε διαφορετικά επίπεδα.

Αναφορές

Ενδέχεται κάποια μενού να μην εμφανιστούν στην οθόνη ανάλογα με τις επιλογές ή τα μοντέλα. Σε αυτή την περίπτωση, δεν ισχύει για το μηχάνημά σας (βλ. “Επισκόπηση μενού” στη σελίδα 37).

Για να αλλάξετε τις επιλογές μενού:

- Πατήστε (**Menu**) > **System Setup** > **Report** στον πίνακα ελέγχου.
- Για το μοντέλο με οθόνη αφής, πατήστε (**Setup**) > **Machine Setup** > **Next** > **Reports** στην οθόνη αφής.

Στοιχείο	Περιγραφή
Configuration	Εκτυπώνει μια αναφορά με όλες τις παραμέτρους του μηχανήματος.
• **Supplies Info.** • **Supplies Information**	Εκτυπώνει την ενημερωτική σελίδα αναλωσίμων.
Address Book	Εκτυπώνει όλες τις διευθύνσεις ηλεκτρονικού ταχυδρομείου που είναι αποθηκευμένες τη δεδομένη στιγμή στη μνήμη του μηχανήματός σας.

Εγκατάσταση συστήματος

Στοιχείο	Περιγραφή
Demo Page	Εκτυπώνει τη δοκιμαστική σελίδα για να ελέγξετε αν το μηχάνημα εκτυπώνει σωστά ή όχι.
Help List	Εκτυπώνει τη βοηθητική σελίδα για να ελέγξετε αν το μηχάνημα εκτυπώνει σωστά ή όχι.
Fax Send Confirmation	Εκτυπώνει το αποτέλεσμα επιβεβαίωσης της αποστολής φαξ.
Fax Sent	Εκτυπώνει πληροφορίες σχετικά με τα φαξ που λάβατε πρόσφατα.
Fax Received	Εκτυπώνει πληροφορίες σχετικά με τα φαξ που λάβατε πρόσφατα.
Email Sent	Εκτυπώνει πληροφορίες σχετικά με τα email που λάβατε πρόσφατα.
• **Fax Scheduled Jobs** • **Fax Schedule Jobs**	Εκτυπώνει τη λίστα εγγράφων που είναι αποθηκευμένα την παρούσα στιγμή για μεταχρονισμένα φαξ, μαζί με την ώρα έναρξης και τον τύπο κάθε λειτουργίας.
Network Configuration	Εκτυπώνει πληροφορίες σχετικά με τη σύνδεση και τις παραμέτρους δικτύου του μηχανήματός σας.
PCL Font List	Εκτυπώνει τη λίστα γραμματοσειρών PCL.
PS Font List	Εκτυπώνει τη λίστα γραμματοσειρών PS/PS3.

Στοιχείο	Περιγραφή
EPSON Font	Εκτυπώνει τη λίστα γραμματοσειρών EPSON.
KSC5843 Font	Εκτυπώνει τη λίστα γραμματοσειρών KSC5843.
KSC5895 Font	Εκτυπώνει τη λίστα γραμματοσειρών KS5895.
KSSM Font	Εκτυπώνει τη λίστα γραμματοσειρών KSSM.
Usage Counter	Εκτυπώνει μια σελίδα με στοιχεία χρήσης. Η σελίδα χρήσης περιέχει το συνολικό αριθμό εκτυπωμένων σελίδων.
Fax Options	Εκτυπώνει τις πληροφορίες των αναφορών φαξ.
Junk Fax	Εκτυπώνει τυχαίους αριθμούς φαξ.
Account	Αυτό είναι διαθέσιμο μόνο όταν έχει ενεργοποιηθεί η Αντιστοίχιση εργασίας από το SyncThru™ Web Admin Service. Εκτυπώνει μια αναφορά μετρήσεων εκτύπωσης για κάθε χρήστη.

Συντήρηση

Ενδέχεται κάποια μενού να μην εμφανιστούν στην οθόνη ανάλογα με τις επιλογές ή τα μοντέλα. Σε αυτή την περίπτωση, δεν ισχύει για το μηχάνημά σας (βλ. “Επισκόπηση μενού” στη σελίδα 37).

Για να αλλάξετε τις επιλογές μενού:

- Πατήστε (**Menu**) > **System Setup** > **Maintenance** στον πίνακα ελέγχου.

Στοιχείο	Περιγραφή
CLR Empty Msg.	Εμφανίζεται όταν η κασέτα τόνερ είναι άδεια. Μπορείτε να κάνετε απαλοιφή του μηνύματος κενής κασέτας.
Supplies Life	Εμφανίζει τις ενδείξεις διάρκειας ζωής των αναλωσίμων (βλ. “Παρακολούθηση της διάρκειας ζωής αναλωσίμων” στη σελίδα 118.)
Image Mar.	Σας επιτρέπει να αλλάξετε τη ρύθμιση χρώματος όπως την καταχώρηση χρώματος, την πυκνότητα χρώματος, κλπ.
TonerLow Alert	Προσαρμόζει το επίπεδο ειδοποίησης για χαμηλή στάθμη τόνερ ή άδεια κασέτα τόνερ (βλ. “Ρύθμιση της ειδοποίησης χαμηλής στάθμης τόνερ” στη σελίδα 119).
Imaging Unit Low Alert	Προσαρμόζει το επίπεδο ειδοποίησης για χαμηλή στάθμη τόνερ ή άδεια κασέτα τόνερ.
Serial Number	Εμφανίζει τον αριθμό σειράς του μηχανήματος. Όταν καλέσετε το σέρβις ή εγγραφείτε ως χρήστης στην ιστοσελίδα της Samsung, θα χρειαστείτε αυτόν τον αριθμό.
Ram Disk	Ενεργοποιεί/απενεργοποιεί το δίσκο RAM για τη διαχείριση εργασιών.

Ρυθμίσεις βιβλίου διευθύνσεων

Ενδέχεται κάποια μενού να μην εμφανιστούν στην οθόνη ανάλογα με τις επιλογές ή τα μοντέλα. Σε αυτή την περίπτωση, δεν ισχύει για το μηχάνημά σας (βλ. “Επισκόπηση μενού” στη σελίδα 37).

- Πατήστε (**Setup**) > **Machine Setup** > **Next** > **Address Book** στην οθόνη αφής.

Στοιχείο	Περιγραφή
Individual	Μπορείτε να δημιουργήσετε ένα μεμονωμένο.
Group	Μπορείτε να δημιουργήσετε μια ομάδα.
Print	Μπορείτε να εκτυπώσετε το βιβλίο διευθύνσεων.
Delete All	Μπορείτε να διαγράψετε το τρέχον βιβλίο διευθύνσεων.

Εγκατάσταση δικτύου

Ενδέχεται κάποια μενού να μην εμφανιστούν στην οθόνη ανάλογα με τις επιλογές ή τα μοντέλα. Σε αυτή την περίπτωση, δεν ισχύει για το μηχάνημά σας (βλ. “Επισκόπηση μενού” στη σελίδα 37).

Μπορείτε επίσης να χρησιμοποιήσετε αυτή τη λειτουργία από το SyncThru™ Web Service. Ανοίξτε το πρόγραμμα περιήγησης στο Web από το δικτυακό υπολογιστή σας και πληκτρολογήστε τη διεύθυνση IP του μηχανήματός σας. Όταν ανοίξει το παράθυρο του SyncThru™ Web Service, κάντε κλικ στο **Settings** > **Network Settings** (βλ. “Χρήση του SyncThru™ Web Service” στη σελίδα 364).

- Πατήστε (**Menu**) > **Network** στον πίνακα ελέγχου.
- Για το μοντέλο με οθόνη αφής, πατήστε (**Setup**) > **Machine Setup** > **Next** > **Network Setup** στην οθόνη αφής.

Στοιχείο	Περιγραφή
TCP/IP(IPv4)	Επιλέγει το κατάλληλο πρωτόκολλο και ρυθμίζει τις παραμέτρους που θα χρησιμοποιηθούν στο περιβάλλον δικτύου (βλ. “Ρύθμιση διεύθυνσης IP” στη σελίδα 197). Υπάρχουν πολλές παράμετροι που πρέπει να ρυθμιστούν. Αν δεν είστε σίγουροι, μην κάνετε αλλαγές ή συμβουλευθείτε το διαχειριστή του δικτύου.
TCP/IP(IPv6)	Ενεργοποιεί αυτήν την επιλογή για χρήση του περιβάλλοντος δικτύου μέσω IPv6. (Βλέπε “ρύθμιση παραμέτρων IPv6” στη σελίδα 211).
Ethernet	Ρυθμίζει την ταχύτητα μετάδοσης δικτύου ή τη θύρα. Απενεργοποιήστε την τροφοδοσία και ενεργοποιήστε ξανά όταν αλλάξετε αυτήν την επιλογή.
802.1x	Μπορείτε να επιλέξετε τον έλεγχο ταυτότητας χρήστη για δικτυακή επικοινωνία. Για λεπτομέρειες, ρωτήστε το διαχειριστή δικτύου.
Wi-Fi	Ενεργοποιεί αυτήν την επιλογή για χρήση του ασύρματου δικτύου.

Εγκατάσταση δικτύου

Στοιχείο	Περιγραφή
Clear Settings	Επαναφέρει τις ρυθμίσεις δικτύου στις προεπιλεγμένες τιμές. Απενεργοποιήστε την τροφοδοσία και ενεργοποιήστε ξανά όταν αλλάξετε αυτήν την επιλογή.
Network Configuration	Εμφανίζει πληροφορίες σχετικά με τη σύνδεση και τις παραμέτρους δικτύου του μηχανήματός σας.
Ethernet Port	Μπορείτε να επιλέξετε αν θα χρησιμοποιήσετε ή όχι Ethernet. Απενεργοποιήστε την τροφοδοσία και ενεργοποιήστε ξανά όταν αλλάξετε αυτήν την επιλογή.
Ethernet Speed	Μπορείτε να ορίσετε την ταχύτητα ethernet.

Στοιχείο	Περιγραφή
Protocol Management	• **HTTP:** Μπορείτε να επιλέξετε αν θα χρησιμοποιήστε ή όχι το SyncThru™ Web Service. • **WINS:** Μπορείτε να διαμορφώσετε τις ρυθμίσεις του διακομιστή WINS. Το WINS(Windows Internet Name Service) χρησιμοποιείται στο λειτουργικό σύστημα Windows. • **SNMPv1/v2:** Μπορείτε να ορίσετε το SNMP (Simple Network Management Protocol). Οι διαχειριστές μπορούν να χρησιμοποιήσουν το SNMP για την παρακολούθηση και διαχείριση των μηχανημάτων στο δίκτυο. • **SNTP:** Μπορείτε να ρυθμίσετε το SNTP (Simple Network Time Protocol). Το SNTP συγχρονίζει τα ρολόγια των συστημάτων των υπολογιστών μέσω Internet (NTP) έτσι ώστε να μην υπάρχει διαφορά χρόνου κατά την ανταλλαγή δεδομένων. • **UPnP(SSDP):** Μπορείτε να ορίσετε το πρωτόκολλο UPnP. • **mDNS:** Μπορείτε να ρυθμίσετε το mDNS (Multicast Domain Name System). • **SetIP:** Μπορείτε να επιλέξετε αν θα χρησιμοποιήστε ή όχι το SyncThru™ Web Service. • **SLP:** Μπορείτε να διαμορφώσετε τις ρυθμίσεις του SLP (Service Location Protocol). Αυτό το πρωτόκολλο σάς επιτρέπει να φιλοξενείτε εφαρμογές για να βρείτε υπηρεσίες σε ένα τοπικό δίκτυο χωρίς προηγούμενη διαμόρφωση ρυθμίσεων. Απενεργοποιήστε την τροφοδοσία και ενεργοποιήστε ξανά όταν αλλάξετε αυτήν την επιλογή.

Διαχείριση εργασιών

Ενδέχεται κάποια μενού να μην εμφανιστούν στην οθόνη ανάλογα με τις επιλογές ή τα μοντέλα. Σε αυτή την περίπτωση, δεν ισχύει για το μηχάνημά σας (βλ. “Επισκόπηση μενού” στη σελίδα 37).

Για να αλλάξετε τις επιλογές του μενού:

- Πατήστε (**Menu**) > **Job Management** στον πίνακα ελέγχου.

Στοιχείο	Περιγραφή
Active Job	Εμφανίζει τις λίστες εργασιών εκτύπωσης που είναι σε αναμονή για εκτύπωση.
Stored Job	Εμφανίζει τις λίστες εργασιών εκτύπωσης που είναι αποθηκευμένες στο δίσκο.
Secured Job	Εμφανίζει τις λίστες εργασιών εκτύπωσης που είναι ασφαλισμένες στο δίσκο.
Shared Folder	Εμφανίζει τις λίστες εργασιών εκτύπωσης που είναι αποθηκευμένες στον κοινόχρηστο φάκελο στο δίσκο.

Κατάσταση εργασίας

Ενδέχεται κάποια μενού να μην εμφανιστούν στην οθόνη ανάλογα με τις επιλογές ή τα μοντέλα. Σε αυτή την περίπτωση, δεν ισχύει για το μηχάνημά σας (βλ. “Επισκόπηση μενού” στη σελίδα 37).

Για να αλλάξετε τις επιλογές μενού:

- Πατήστε (**Job Status**) > επιλέξτε το στοιχείο μενού που θέλετε στην οθόνη αφής.

Στοιχείο	Περιγραφή
Current Job	Εμφανίζει τη λίστα των εργασιών που είναι σε εξέλιξη και των εργασιών που εκκρεμούν.
Complete Job	Εμφανίζει τη λίστα ολοκληρωμένων εργασιών.

Eco

Ενδέχεται κάποια μενού να μην εμφανιστούν στην οθόνη ανάλογα με τις επιλογές ή τα μοντέλα. Σε αυτή την περίπτωση, δεν ισχύει για το μηχάνημά σας (βλ. “Επισκόπηση μενού” στη σελίδα 37).

Για να αλλάξετε τις επιλογές μενού:

- Πατήστε (**Eco**) > επιλέξτε το στοιχείο μενού που θέλετε στην οθόνη αφής.

Στοιχείο	Περιγραφή
Eco-On **Eco-Off**	Εμφανίζει την τρέχουσα οικονομική λειτουργία και τη θέτει σε ενεργοποίηση/απενεργοποίηση.
Settings	Ορίζει τις ρυθμίσεις που σχετίζονται με την οικονομία και την αλλαγή των προεπιλεγμένων ρυθμίσεων. • **Default Mode:** Ενεργοποίηστε αυτήν την επιλογή για ενεργοποίηση ή απενεργοποίηση της προεπιλεγμένης λειτουργίας. • **Feature Configuration:** Επιλέξτε τη λειτουργία **Default** ή τη λειτουργία **Custom**.

USB

Ενδέχεται κάποια μενού να μην εμφανιστούν στην οθόνη ανάλογα με τις επιλογές ή τα μοντέλα. Σε αυτή την περίπτωση, δεν ισχύει για το μηχάνημά σας (βλ. “Επισκόπηση μενού” στη σελίδα 37).

Για να αλλάξετε τις επιλογές μενού:

- Εισαγάγετε τη συσκευή μνήμης USB στη θύρα μνήμης USB στο μηχάνημά σας και μετά πατήστε **USB**.
- Πατήστε (**USB**) > επιλέξτε το στοιχείο μενού που θέλετε στην οθόνη αφής.

Στοιχείο	Περιγραφή
• **USB Print** • **Print From**	Επιλέξτε ένα αρχείο για εκτύπωση.
Scan to USB	Σάρωση του εγγράφου στη συσκευή USB.
File Manage	Επιλέξτε ένα αρχείο για διαγραφή. Μπορείτε να κάνετε διαμόρφωση της συσκευής USB.
Show Space	Εμφανίζει το χώρο που απομένει.

Κουτί εγγράφων

Ενδέχεται κάποια μενού να μην εμφανιστούν στην οθόνη ανάλογα με τις επιλογές ή τα μοντέλα. Σε αυτή την περίπτωση, δεν ισχύει για το μηχάνημά σας (βλ. “Επισκόπηση μενού” στη σελίδα 37).

Πατήστε (**Document Box**) > επιλέξτε το στοιχείο μενού που θέλετε >**Next** στην οθόνη αφής.

Στοιχείο	Περιγραφή
System Boxes	Αποθηκεύει πρώτα τα δεδομένα της εκτύπωσης και εκκινεί την εκτύπωση. • **Stored Print:** Εκτυπώνει τα αποθηκευμένα δεδομένα χωρίς εισαγωγή του κωδικού πρόσβασης. • **Secured Print:** Εκτυπώνει τα αποθηκευμένα δεδομένα με εισαγωγή του κωδικού πρόσβασης.
Shared Folder	Εμφανίζει τους κοινόχρηστους φακέλους στο δίκτυο και αποθηκεύει εκεί τα δεδομένα σάρωσης.

Σάρωση σε Cloud

Ενδέχεται κάποια μενού να μην εμφανιστούν στην οθόνη ανάλογα με τις επιλογές ή τα μοντέλα. Σε αυτή την περίπτωση, δεν ισχύει για το μηχάνημά σας (βλ. “Επισκόπηση μενού” στη σελίδα 37).

Πατήστε  (**Scan to Cloud**) > επιλέξτε το στοιχείο μενού που θέλετε >**Next** στην οθόνη αφής.

Στοιχείο	Περιγραφή
Google Drive	Ορίζει τον προορισμό σάρωσης στο Google Drive, Dropbox, Evernote για υπηρεσία cloud. Σαρώνετε τα πρωτότυπα και στέλνετε τη σαρωμένη εικόνα στο Google Drive, Dropbox, Evernote (βλ. “Σάρωση με υπηρεσία cloud” στη σελίδα 336).
Dropbox	
Evernote	

Ασφαλής έκδοση

Ενδέχεται κάποια μενού να μην εμφανιστούν στην οθόνη ανάλογα με τις επιλογές ή τα μοντέλα. Σε αυτή την περίπτωση, δεν ισχύει για το μηχάνημά σας (βλ. “Επισκόπηση μενού” στη σελίδα 37).

Πατήστε  (**Secure Release**) στην οθόνη αφής.

Εμφανίζει τη λίστα με τις εργασίες εκτύπωσης που έχει ορίσει ο χρήστης στο πρόγραμμα οδήγησης εκτυπωτή. Ορίστε τις εργασίες εκτύπωσης από το παράθυρο **Προτιμήσεις εκτύπωσης** > επιλέξτε τη λειτουργία από την αναπτυσσόμενη λίστα **Λειτουργία εκτύπωσης** (βλ. “Άνοιγμα προτιμήσεων εκτύπωσης” στη σελίδα 73).

Στοιχείο	Περιγραφή
Options	Μπορείτε να επιλέξετε τις μεθόδους ελέγχου ταυτότητας για χρήση στη λειτουργία ασφαλούς απελευθέρωσης. Μπορείτε να επιλέξετε περισσότερες από μια μεθόδους για έλεγχο ταυτότητας. Π.χ., αν επιλέξετε Κάρτα και PIN, οι χρήστες πρέπει να ελέγχονται τόσο από την κάρτα όσο και από τον αριθμό PIN. Μπορείτε να αλλάξετε το προεπιλεγμένο παράθυρο σύνδεσης από το SyncThru™ Web Service. • **Card:** Μπορείτε να καταχωρήσετε την κάρτα που θα χρησιμοποιηθεί για τον έλεγχο ταυτότητας. • **ID/PW:** Μπορείτε να καταχωρήσετε το ID/PW που θα χρησιμοποιηθεί για τον έλεγχο ταυτότητας. • **PIN:** Μπορείτε να καταχωρήσετε τον αριθμό PIN που θα χρησιμοποιηθεί για τον έλεγχο ταυτότητας.
Stored Job	Μπορείτε να δείτε τις εργασίες που είναι αποθηκευμένες στο μηχάνημα και τις πληροφορίες τους. Μπορείτε να εκτυπώσετε ή να διαγράψετε τις αποθηκευμένες εργασίες.
Current Job	Μπορείτε να δείτε τις εργασίες που έχουν υποβληθεί στο μηχάνημα και τις πληροφορίες τους.

4. Ειδικές λειτουργίες

Αυτό το κεφάλαιο εξηγεί τις ειδικές λειτουργίες αντιγραφής, σάρωσης, φαξ και εκτύπωσης.

- Ρύθμιση του υψόμετρου 298
- Αποθήκευση διευθύνσεων ηλεκτρονικού ταχυδρομείου 299
- Εισαγωγή διάφορων χαρακτήρων 301
- Δημιουργία βιβλίου διευθύνσεων 303
- Καταχώριση εξουσιοδοτημένων χρηστών 309
- Λειτουργίες εκτύπωσης 310
- Λειτουργίες σάρωσης 329
- Λειτουργίες φαξ 343
- Χρήση δυνατοτήτων κοινόχρηστου φακέλου 356
- Χρήση προαιρετικών λειτουργιών συσκευής 357

Ρύθμιση του υψόμετρου

Η ποιότητα εκτύπωσης επηρεάζεται από την ατμοσφαιρική πίεση, που καθορίζεται από το υψόμετρο του μηχανήματος σε σχέση με τη στάθμη της θάλασσας. Οι παρακάτω πληροφορίες θα σας καθοδηγήσουν σχετικά με τον τρόπο ρύθμισης του μηχανήματός σας για την καλύτερη δυνατή ποιότητα εκτύπωσης.

Πριν ορίσετε την τιμή για το υψόμετρο, προσδιορίστε σε ποιο υψόμετρο βρίσκεστε.

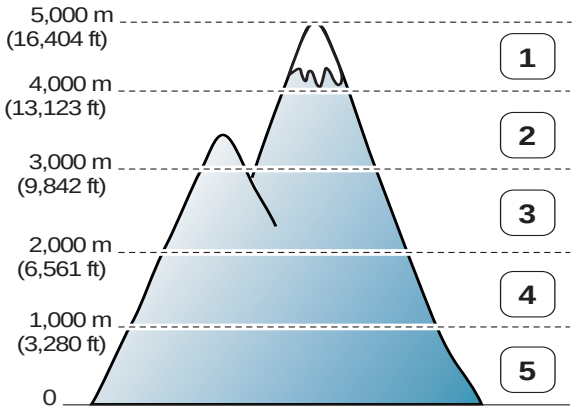

1 **Υψηλό 4**
2 **Υψηλό 3**
3 **Υψηλό 2**
4 **Υψηλό 1**
5 **Κανονική**

Μπορείτε να ορίσετε την τιμή υψομέτρου από την επιλογή **Ρυθμίσεις συσκευής** στο πρόγραμμα Samsung Easy Printer Manager.

- Για χρήστες Windows και Mac, η ρύθμιση γίνεται από το **Samsung Easy Printer Manager** > **(Μετάβαση στη λειτουργία για προχωρημένους)** > **Ρυθμίσεις συσκευής**, βλ. “Ρυθμίσεις συσκευής” στη σελίδα 372.

- Αν το μηχάνημά σας είναι συνδεδεμένο στο δίκτυο, μπορεί να ρυθμίσετε το υψόμετρο μέσω του SyncThru™ Web Service (βλ. “Χρήση του SyncThru™ Web Service” στη σελίδα 364).
- Μπορείτε, επίσης, να ρυθμίσετε το υψόμετρο από την επιλογή **System Setup** στην οθόνη του μηχανήματος (βλ. “Βασικές ρυθμίσεις του μηχανήματος” στη σελίδα 51).

Αποθήκευση διευθύνσεων ηλεκτρονικού ταχυδρομείου

Αυτή η δυνατότητα ενδέχεται να μην είναι διαθέσιμη, ανάλογα με το μοντέλο ή τον προαιρετικό εξοπλισμό (βλ. “Λειτουργίες κατά μοντέλα” στη σελίδα 8).

Μπορείτε να δημιουργήσετε ένα βιβλίο διευθύνσεων με τις διευθύνσεις ηλεκτρονικού ταχυδρομείου που χρησιμοποιείτε συχνά μέσω της εφαρμογής SyncThru™ Web Service και μετά να πληκτρολογείτε εύκολα και γρήγορα τις διευθύνσεις ηλεκτρονικού ταχυδρομείου εισάγοντας τους αριθμούς θέσης που αντιστοιχούν σε αυτές στο βιβλίο διευθύνσεων.

Αποθήκευση στο μηχάνημά σας

Για να σαρώσετε και να στείλετε μια εικόνα ως συνημμένο ηλεκτρονικού ταχυδρομείου, πρέπει να καθορίσετε μια διεύθυνση ηλεκτρονικού ταχυδρομείου χρησιμοποιώντας την Υπηρεσία Web SyncThru™.

1. Πρόσβαση στο SyncThru™ Web Service (βλ. “Χρήση του SyncThru™ Web Service” στη σελίδα 364).
2. Κάντε κλικ στο **Address Book** > **Individual** > **Add**.
3. Επιλέξτε το **Speed No.** και εισάγετε διεύθυνση ηλεκτρονικού ταχυδρομείου και αριθμό φαξ.

Αν χρειαστεί να ρυθμίσετε τις πληροφορίες διακομιστή SMB ή FTP, ελέγξτε και κατόπιν ρυθμίστε τις πληροφορίες SMB ή FTP.

4. Κάντε κλικ στο **Apply**.

Αν δημιουργήσετε μια ομάδα,

1. Κάντε κλικ στο **Address Book** > **Group** > **Add Group**.
2. Επιλέξτε το **Speed No.** και καταχωρίστε το **Group Name**. Μπορείτε εύκολα να προσθέσετε ξεχωριστές διευθύνσεις αν επιλέξετε **Yes** για το **Add individual(s) after this group is created**.
3. Κάντε κλικ στο **Apply**.

Αποθήκευση διευθύνσεων ηλεκτρονικού

Αναζήτηση για μια διεύθυνση ηλεκτρονικού ταχυδρομείου

Διαδοχική αναζήτηση στη μνήμη

1 Επιλέξτε (σάρωση) > (**Address Book**) > **Search&Send** > Επιλέξτε μια ομάδα διευθύνσεων > **All** στον πίνακα ελέγχου.

Ή

Για το μοντέλο με οθόνη αφής, επιλέξτε (**Setup**) > **Machine Setup** > **Next** > **Address Book** > **Email** > **View List** > **Individual** ή **Group** στην οθόνη αφής.

2 Κάντε αναζήτηση σε ολόκληρη τη μνήμη σύμφωνα με τη σειρά δείκτη (αριθμητική) και επιλέξτε το όνομα και τη διεύθυνση που θέλετε.

Αναζήτηση με συγκεκριμένο αρχικό γράμμα

1 Επιλέξτε (σάρωση) > (**Address Book**) > **Search&Send** > Επιλέξτε μια ομάδα διευθύνσεων > **ID** στον πίνακα ελέγχου.

Ή

Για το μοντέλο με οθόνη αφής, επιλέξτε (**Setup**) > **Machine Setup** > **Next** > **Address Book** > **Email** > **View Lists** > **Individual** ή **Group** στην οθόνη αφής.

2 Πληκτρολογήστε τα πρώτα γράμματα του ονόματος που θέλετε.

Για το μοντέλο με οθόνη αφής, πατήστε (επιλογές) > **Search** > και πληκτρολογήστε τα πρώτα γράμματα από το όνομα που θέλετε.

3 Πατήστε τα βελάκια μέχρι να εμφανιστούν το όνομα και ο αριθμός που θέλετε.

Εισαγωγή διάφορων χαρακτήρων

Κατά την εκτέλεση διαφόρων εργασιών χρειάζεται να πληκτρολογήσετε ονόματα και αριθμούς. Για παράδειγμα, όταν ρυθμίζετε το μηχάνημά σας, πληκτρολογείτε το όνομά σας ή την επωνυμία της εταιρείας σας, καθώς και τον αριθμό φαξ. Όταν αποθηκεύετε αριθμούς φαξ ή διευθύνσεις ηλεκτρονικού ταχυδρομείου στη μνήμη, μπορείτε επίσης να καταχωρίσετε τα αντίστοιχα ονόματα.

Κατανόηση του αριθμητικού πληκτρολογίου

Πατήστε το κουμπί μέχρι να εμφανιστεί το σωστό γράμμα στην οθόνη. Για παράδειγμα, για να πληκτρολογήσετε το γράμμα O, πατήστε το 6, που φέρει τη σήμανση “MNO”. Κάθε φορά που πατάτε το 6, στην οθόνη εμφανίζεται ένα διαφορετικό γράμμα, M, N, O, m, n, o και τελικά το 6.

- Μπορείτε να πληκτρολογήσετε ένα κενό διάστημα πατώντας δύο φορές το 1.
- Για να διαγράψετε το τελευταίο ψηφίο ή χαρακτήρα, πατήστε το κουμπί με το βέλος.
- Τα σύνολα ειδικών χαρακτήρων ενδέχεται να διαφέρουν από το μηχάνημά σας, ανάλογα με τις επιλογές ή τα μοντέλα.
- Ορισμένες από τις παρακάτω τιμές πλήκτρων ενδέχεται να μην εμφανίζονται, ανάλογα με την εργασία που εκτελείτε.



Πλήκτρο	Αντιστοιχισμένοι αριθμοί, γράμματα ή χαρακτήρες
1	@ / . ’ 1
2	A B C a b c 2
3	D E F d e f 3
4	G H I g h i 4
5	J K L j k l 5
6	M N O m n o 6
7	P Q R S p q r s 7
8	T U V t u v 8

Εισαγωγή διάφορων χαρακτήρων

Πλήκτρο	Αντιστοιχισμένοι αριθμοί, γράμματα ή χαρακτήρες
9	W X Y Z w x y z 9
0	& + - , 0
*	* % ^ _ ~ ! # $ ( ) [ ] (Τα σύμβολα αυτά είναι διαθέσιμα όταν πληκτρολογείτε κατά τον έλεγχο ταυτότητας δικτύου.)
#	# = | ? " : { } < > ; (Τα σύμβολα αυτά είναι διαθέσιμα όταν πληκτρολογείτε κατά τον έλεγχο ταυτότητας δικτύου.)

Κατανόηση του αναδυόμενου πληκτρολογίου

- Αυτή η λειτουργία διατίθεται μόνο για μοντέλα με οθόνη αφής.
- Ορισμένες από τις παρακάτω τιμές πλήκτρων ενδέχεται να μην εμφανίζονται, ανάλογα με την εργασία που εκτελείτε.

Μπορείτε να εισαγάγετε αλφαβητικούς χαρακτήρες, αριθμούς, διακριτικά σήματα ή ειδικά σύμβολα χρησιμοποιώντας το πληκτρολόγιο στην αρχική οθόνη. Αυτό το πληκτρολόγιο είναι ειδικά διαμορφωμένο όπως ένα κανονικό πληκτρολόγιο για μεγαλύτερη ευχρηστία από το χρήστη.

Αγγίξτε την περιοχή εισαγωγής όπου θέλετε να καταχωρήσετε αλφαριθμητικούς χαρακτήρες, αριθμούς, διακριτικά σήματα ή ειδικά σύμβολα και το πληκτρολόγιο θα αναδυθεί στην οθόνη.

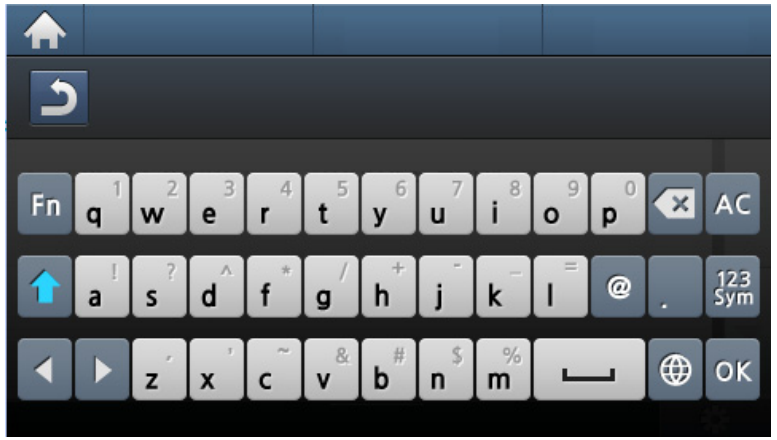

- : Επιστρέφει στο παραπάνω μενού.
- AC: Διαγράφει όλους τους χαρακτήρες στην περιοχή εισαγωγής.
- : Διαγράφει το χαρακτήρα στην περιοχή εισαγωγής.
- : Μετακινεί τον κέρσορα μεταξύ χαρακτήρων στην περιοχή εισαγωγής.
- OK: Αποθηκεύει και κλείνει το αποτέλεσμα της εισαγωγής.
- : Εισάγει ένα κενό μεταξύ των χαρακτήρων. Μπορείτε επίσης να εισαγάγετε μια παύση.
- : Αλλαγή μεταξύ κεφαλαίων και πεζών χαρακτήρων.
- 123 Sym: Αλλαγή από το αλφαριθμητικό πληκτρολόγιο στο αριθμητικό ή στο πληκτρολόγιο με ειδικά σύμβολα.
- : Αλλαγή μεταξύ διακριτικών χαρακτήρων.

Δημιουργία βιβλίου διευθύνσεων

Μπορείτε να δημιουργήσετε αριθμούς ταχείας κλήσης με τους αριθμούς φαξ που χρησιμοποιείτε συχνά μέσω της εφαρμογής SyncThru™ Web Service και μετά να πληκτρολογείτε εύκολα και γρήγορα τους αριθμούς φαξ εισάγοντας τους αριθμούς θέσης που αντιστοιχούν σε αυτές στο βιβλίο διευθύνσεων.

Καταχώρηση ενός αριθμού ταχείας κλήσης

1 Επιλέξτε  (φαξ) >  (**Address Book**) > **New & Edit** > **Speed Dial** στον πίνακα ελέγχου.

Ή

Για το μοντέλο με οθόνη αφής, επιλέξτε  (**Setup**) > **Machine Setup** > **Next** > **Address Book** > **Phone Book** > **View Lists** > **Individual** > (επιλογές) > **Add** στην οθόνη αφής.

2 Πληκτρολογήστε έναν αριθμό ταχείας κλήσης και πατήστε **OK**.

Για το μοντέλο με οθόνη αφής, εισάγετε το όνομα, τον αριθμό φαξ, τη διεύθυνση email και τον αριθμό ταχείας κλήσης. Πατήστε  (**Back**) και πηγαίνετε στο βήμα 5.

Αν έχει αποθηκευτεί ήδη κάποια καταχώριση στον αριθμό που επιλέξατε, η οθόνη εμφανίζει το μήνυμα για να μπορέσετε να το αλλάξετε. Για να αρχίσετε από την αρχή με έναν άλλο αριθμό ταχείας κλήσης, πατήστε .

3 Πληκτρολογήστε το όνομα που θέλετε και πατήστε **OK**.

4 Πληκτρολογήστε τον αριθμό φαξ που θέλετε και πατήστε **OK**.

5 Πατήστε το κουμπί  (**Stop/Clear**) ή το εικονίδιο () για να επιστρέψετε στην κατάσταση ετοιμότητας.

Χρήση αριθμών ταχείας κλήσης

Όταν σας ζητηθεί να πληκτρολογήσετε έναν αριθμό προορισμού κατά την αποστολή ενός φαξ, πληκτρολογήστε τον αριθμό ταχείας κλήσης στον οποίο αποθηκεύσατε τον αριθμό που θέλετε.

Για ένα μονοψήφιο (0-9) αριθμό ταχείας κλήσης, πατήστε και κρατήστε πατημένο για περισσότερα από 2 δευτερόλεπτα το αντίστοιχο κουμπί ψηφίου στο αριθμητικό πληκτρολόγιο.

Για ένα διψήφιο ή τριψήφιο αριθμό ταχείας κλήσης, πατήστε το ή τα πρώτα κουμπιά ψηφίου και μετά κρατήστε πατημένο για περισσότερα από 2 δευτερόλεπτα το τελευταίο κουμπί ψηφίου.

Δημιουργία βιβλίου διευθύνσεων

Για το μοντέλο με οθόνη αφής, πατήστε (**Fax**) > **Speed Dial Send** ή **Group Dial Send** > **Next**. Μπορείτε να επιλέξετε τον αριθμό που θέλετε.

Επεξεργασία αριθμών ταχείας κλήσης

1 Επιλέξτε (φαξ) > (**Address Book**) > **New & Edit** > **Speed Dial** στον πίνακα ελέγχου.

Ή

Για το μοντέλο με οθόνη αφής, επιλέξτε (**Setup**) > **Machine Setup** > **Next** > **Address Book** > **Phone Book** > **View Lists** > **Individual** στην οθόνη αφής.

2 Πληκτρολογήστε τον αριθμό ταχείας κλήσης που θέλετε να επεξεργαστείτε και πατήστε **OK**.

Για το μοντέλο με οθόνη αφής, επιλέξτε τον αριθμό ταχείας κλήσης που θέλετε να επεξεργαστείτε.

3 Αλλάξτε το όνομα και πατήστε **OK**.

Για το μοντέλο με οθόνη αφής, αλλάξτε το όνομα, τον αριθμό φαξ, τη διεύθυνση email και τον αριθμό ταχείας κλήσης. Πατήστε (**Back**) και πηγαίνετε στο βήμα 5.

4 Αλλάξτε τον αριθμό φαξ και πατήστε **OK**.

5 Πατήστε το κουμπί (**Stop/Clear**) ή το εικονίδιο ( ) για να επιστρέψετε στην κατάσταση ετοιμότητας.

Καταχώριση ενός αριθμού ομαδικής κλήσης

1 Επιλέξτε (φαξ) > (**Address Book**) > **New & Edit** > **Group Dial** στον πίνακα ελέγχου.

Ή

Για το μοντέλο με οθόνη αφής, επιλέξτε (**Setup**) > **Machine Setup** > **Next** > **Address Book** > **Phone Book** > **View Lists** > **Group**> (επιλογές) > **Add** στην οθόνη αφής.

2 Πληκτρολογήστε έναν αριθμό ομάδας κλήσης και πατήστε **OK**.

Για το μοντέλο με οθόνη αφής, πατήστε το **Group Members** > **Phone Book** .

Αν έχει αποθηκευτεί ήδη κάποια καταχώριση στον αριθμό που επιλέξατε, η οθόνη εμφανίζει το μήνυμα για να μπορέσετε να το αλλάξετε. Για να αρχίσετε από την αρχή με έναν άλλο αριθμό ταχείας κλήσης, πατήστε .

3 Κάντε αναζήτηση εισάγοντας τα πρώτα γράμματα του ονόματος της ταχείας κλήσης για να τον τοποθετήσετε στην ομάδα.

Για το μοντέλο με οθόνη αφής, επιλέξτε μια ανεξάρτητη διεύθυνση και πατήστε (**Back**).

4 Επιλέξτε το όνομα και τον αριθμό που θέλετε και πατήστε **OK**.

5 Επιλέξτε **Yes** όταν εμφανιστεί το **Add?**.

6 Επαναλάβετε το βήμα 3 για να συμπεριλάβετε και άλλους αριθμούς ταχείας κλήσης στην ομάδα.

7 Όταν ολοκληρώσετε τη διαδικασία, επιλέξτε **No** όταν εμφανιστεί το μήνυμα **Another No.?** και πατήστε **OK**.

8 Πατήστε το κουμπί (**Stop/Clear**) ή το εικονίδιο ( ) για να επιστρέψετε στην κατάσταση ετοιμότητας.

Επεξεργασία αριθμών ομαδικής κλήσης

1 Επιλέξτε (φαξ) > (**Address Book**) > **New & Edit** > **Group Dial** στον πίνακα ελέγχου.

Ή

Για το μοντέλο με οθόνη αφής, επιλέξτε (**Setup**) > **Machine Setup** > **Next** > **Address Book** > **Phone Book** > **View Lists** > **Group** στην οθόνη αφής.

2 Πληκτρολογήστε τον αριθμό ομαδικής κλήσης που θέλετε να επεξεργαστείτε και πατήστε **OK**.

Για το μοντέλο με οθόνη αφής, πατήστε **Name** > και επεξεργαστείτε το όνομα ομάδας από το πληκτρολόγιο.

3 Εισάγετε έναν νέο αριθμό ταχείας κλήσης για να προσθέσετε και πιέστε **OK**, στη συνέχεια θα εμφανιστεί το μήνυμα **Add?**.

Πληκτρολογήσετε έναν αριθμό ταχείας κλήσης που έχει αποθηκευτεί στην ομάδα και πιέστε **OK**, εμφανίζεται το **Delete?**.

Για το μοντέλο με οθόνη αφής, πατήστε **Group Members** > προσθέστε ή διαγράψτε τον αριθμό ομάδας από το **Phone Book**. Μεταβείτε στο βήμα 7.

4 Πατήστε **OK** για να προσθέσετε ή να διαγράψετε τον αριθμό.

5 Επαναλάβετε το βήμα 3 για να προσθέσετε ή να διαγράψετε περισσότερους αριθμούς.

Δημιουργία βιβλίου διευθύνσεων

6 Επιλέξτε **No** στο **Another No.?** και πατήστε **OK**.

7 Πατήστε το κουμπί (**Stop/Clear**) ή το εικονίδιο ( ) για να επιστρέψετε στην κατάσταση ετοιμότητας.

Αναζήτηση στο βιβλίο διευθύνσεων για μια καταχώρηση

Υπάρχουν δύο τρόποι αναζήτησης ενός αριθμού στη μνήμη. Μπορείτε να ψάξετε διαδοχικά από το Α ως το Ω ή να πραγματοποιήσετε αναζήτηση πληκτρολογώντας τα πρώτα γράμματα του ονόματος που έχετε αντιστοιχίσει στον αριθμό.

1 Επιλέξτε (φαξ) > (**Address Book**) > **Search & Dial** > **Speed Dial** ή **Group Dial** στον πίνακα ελέγχου.

Ή

Για το μοντέλο με οθόνη αφής, επιλέξτε (**Setup**) > **Machine Setup** > **Next** > **Address Book** > **Phone Book** > **View Lists** > **Group**> (επιλογές) > **Search** στην οθόνη αφής.

2 Εισάγετε **All** ή **ID** και πατήστε **OK**.

Για το μοντέλο με οθόνη αφής, εισάγετε το όνομα, τον αριθμό ή το γράμμα που θέλετε να αναζητήσετε και πατήστε **OK** από το πληκτρολόγιο. Μεταβείτε στο βήμα 4.

3 Πατήστε το όνομα και τον αριθμό ή το πλήκτρο στο πληκτρολόγιο με το γράμμα για το οποίο θέλετε να κάνετε αναζήτηση.

Για παράδειγμα, αν θέλετε να βρείτε το όνομα “MOBILE”, πατήστε το κουμπί **6** που φέρει τη σήμανση “MNO.”

4 Πατήστε το κουμπί (**Stop/Clear**) ή το εικονίδιο ( ) για να επιστρέψετε στην κατάσταση ετοιμότητας.

Εξαγωγή του Address Book

Αυτή η δυνατότητα ενδέχεται να μην είναι διαθέσιμη, ανάλογα με το μοντέλο ή τον προαιρετικό εξοπλισμό (βλ. “Λειτουργίες κατά μοντέλα” στη σελίδα 8).

Μπορείτε να εισαγάγετε το βιβλίο διευθύνσεων που είναι αποθηκευμένο στο μηχάνημα στον υπολογιστή σε μορφή αρχείου CSV μέσω του SyncThru™ Web Service.

1 Πρόσβαση στο SyncThru™ Web Service (βλ. “Χρήση του SyncThru™ Web Service” στη σελίδα 364).

2 Κάντε κλικ στο **Address Book** > **Individual**.

3 Επιλέξτε **Export** στην αναπτυσσόμενη λίστα **Task**.

Δημιουργία βιβλίου διευθύνσεων

4 Κάντε την επιλογή που θέλετε και κάντε κλικ στο κουμπί **Export**.

Στη συνέχεια αποθηκεύστε το αρχείο του βιβλίου διευθύνσεων στον υπολογιστή σας.

Εισαγωγή του Address Book

Μπορείτε να επεξεργαστείτε το βιβλίο διευθύνσεων της εξαγωγής σε αρχείο μορφής CSV και να το αποστείλετε πίσω στο μηχάνημα εξαγάγοντάς το από τον υπολογιστή σας στο μηχάνημα.

Ακολουθούν οι συνθήκες για την επεξεργασία του αρχείου CSV που εισαγάγατε.

- Αρχείο CSV με προστασία κωδικού πρόσβασης ή με πρόσθετη ασφάλεια δεν μπορείτε να το επεξεργαστείτε.
- Πρέπει να αποθηκεύσετε το αρχείο CSV στο πρόγραμμα Notepad σε UTF-8.
- Μην αλλάξετε την πρώτη γραμμή (όνομα μοντέλου, έκδοση, τίτλος).
- Χρησιμοποιήστε κόμμα (,) για διαχωρισμό.
- Όταν εισάγετε τα δεδομένα του βιβλίου διευθύνσεων από έναν υπολογιστή στο μηχάνημα, τα τρέχοντα δεδομένα του βιβλίου διευθύνσεων θα διαγραφούν.
- Βεβαιωθείτε ότι τα δεδομένα που εισαγάγετε είναι έγκυρα. Αν δεν εισαγάγετε έγκυρα δεδομένα, μπορεί να συμβούν μη αναμενόμενα σφάλματα. Ανατρέξτε στους κανόνες που ακολουθούν για την εισαγωγή έγκυρων δεδομένων.
  - **Ταχεία κλήση:** Απαιτείται ένας αριθμός για κάθε διεύθυνση. Δεν μπορείτε να επαναχρησιμοποιήσετε έναν αριθμό. Επιτρέπονται μόνο αριθμοί.
  - **Όνομα χρήστη:** Αυτό το πεδίο δεν είναι υποχρεωτικό. Μπορείτε να εισαγάγετε έως 64 byte σε UTF-8. <, “, >, \, / δεν επιτρέπονται.
  - **Φαξ:** Αυτό το πεδίο δεν είναι υποχρεωτικό. Μπορείτε να εισαγάγετε έως 40 byte χρησιμοποιώντας τους αριθμούς (0-9) και ειδικούς χαρακτήρες (#,*,-).
  - **E-mail:** Αυτό το πεδίο δεν είναι υποχρεωτικό. Μπορείτε να εισαγάγετε έως 128 byte σε μορφή διεύθυνσης email (π.χ.: printer@domain.com)

1 Πρόσβαση στο SyncThru™ Web Service (βλ. “Χρήση του SyncThru™ Web Service” στη σελίδα 364).

2 Κάντε κλικ στο **Address Book** > **Individual**.

3 Επιλέξτε **Import** στην αναπτυσσόμενη λίστα **Task**.

4 Επιλέξτε **Browse** και επιλέξτε το αποθηκευμένο αρχείο.

5 Κάντε κλικ στην επιλογή **Import** > **OK**.

Δημιουργία βιβλίου διευθύνσεων

Εκτύπωση του βιβλίου διευθύνσεων

Μπορείτε να ελέγξετε τις ρυθμίσεις του βιβλίου διευθύνσεων εκτυπώνοντας μια λίστα.

1 Επιλέξτε (φαξ) > (**Address Book**) > **Print** στον πίνακα ελέγχου.

Ή

Για το μοντέλο με οθόνη αφής, επιλέξτε (**Setup**) > **Machine Setup** > **Next** > **Report** > **Address Book** στην οθόνη αφής.

2 Πατήστε **OK**.

Για το μοντέλο με οθόνη αφής, πατήστε **Yes** όταν εμφανιστεί το παράθυρο επιβεβαίωσης.

Το μηχάνημα ξεκινά την εκτύπωση.

Καταχώριση εξουσιοδοτημένων χρηστών

Αυτή η δυνατότητα ενδέχεται να μην είναι διαθέσιμη, ανάλογα με το μοντέλο ή τον προαιρετικό εξοπλισμό (βλ. “Λειτουργίες κατά μοντέλα” στη σελίδα 8).

Για να στείλετε μια σαρωμένη εικόνα, ή μια φωτοτυπία ή ένα φαξ μέσω ηλεκτρονικού ταχυδρομείου ή διακομιστή δικτύου με ασφάλεια, πρέπει να δηλώσετε πληροφορίες λογαριασμών εξουσιοδοτημένων χρηστών στο τοπικό μηχάνημα χρησιμοποιώντας το SyncThru™ Web Service.

1. Πρόσβαση στο SyncThru™ Web Service (βλ. “Χρήση του SyncThru™ Web Service” στη σελίδα 364).
2. Κάντε κλικ στο **Login** επάνω δεξιά στην τοποθεσία Web του SyncThru™ Web Service.
3. Πληκτρολογήστε τα στοιχεία σύνδεσης, που είναι το **ID** και το **Password** και στη συνέχεια κάντε κλικ στο **Login**. Συνιστάται να αλλάξετε τον προεπιλεγμένο κωδικό πρόσβασης για λόγους ασφαλείας.
   - **ID: admin**
   - **Password: sec00000**
4. Κάντε κλικ στο **Security** > **User Access Control** > **Authentication**.
5. Επιλέξτε **Basic Authentication** στο **Authentication Mode**, και επιλέξτε **Local Authentication** στο **Authentication Method**, και στη συνέχεια κάντε κλικ.
6. Κάντε κλικ στο **Apply**.
7. Κάντε κλικ στο **OK** στο παράθυρο επιβεβαίωσης.
8. Κάντε κλικ στο **User Profile** > **Add**.
9. Πληκτρολογήστε **User Name**, **Login ID**, **Password**, **Confirm Password**, **E-mail Address** και **Fax Number**.

Μπορείτε εύκολα να προσθέσετε ξεχωριστές διευθύνσεις αν επιλέξετε **Yes** για το **Add individual(s) after this group is created**.

10. Κάντε κλικ στο **Apply**.

- Για βασικές δυνατότητες εκτύπωσης, ανατρέξτε στο Βασικός Οδηγός (βλ. “Βασικές ρυθμίσεις εκτύπωσης” στη σελίδα 71).
- Αυτή η δυνατότητα ενδέχεται να μην είναι διαθέσιμη, ανάλογα με το μοντέλο ή τον προαιρετικό εξοπλισμό (βλ. “Λειτουργίες κατά μοντέλα” στη σελίδα 8).

Αλλαγή των προεπιλεγμένων ρυθμίσεων εκτύπωσης

1 Κάντε κλικ στο μενού Έναρξη των Windows.

- Για Windows 8, από την επιλογή **Charms(Σύμβολα)**, επιλέξτε **Αναζήτηση** > **Ρυθμίσεις**.

2 Στα Windows XP/Server 2003 επιλέξτε **Εκτυπωτές και Φαξ**.

- Στα Windows Server 2008/Vista επιλέξτε **Πίνακας Ελέγχου** > **Υλικό και Ήχος** > **Εκτυπωτές**.
- Στα Windows 7/8 επιλέξτε **Πίνακας Ελέγχου** > **Συσκευές και εκτυπωτές**.
- Στα Windows Server 2008 R2, επιλέξτε **Πίνακας Ελέγχου** > **Υλικό** > **Συσκευές και εκτυπωτές**.

3 Κάντε δεξί κλικ στο μηχάνημα.

4 Στα Windows XP/Server 2003/Server 2008/Vista, επιλέξτε **Προτιμήσεις εκτύπωσης**.

Στα Windows 7/8 ή Windows Server 2008 R2, από τα μενού περιβάλλοντος, επιλέξτε **Προτιμήσεις εκτύπωσης**.

Αν στις **Προτιμήσεις εκτύπωσης** υπάρχει σήμα ?, μπορείτε να επιλέξετε άλλα προγράμματα οδήγησης εκτυπωτή συνδεδεμένα στον επιλεγμένο εκτυπωτή.

5 Αλλάξτε τις ρυθμίσεις σε κάθε καρτέλα.

6 Κάντε κλικ στο **OK**.

Αν θέλετε να αλλάξετε τις ρυθμίσεις για κάθε εργασία εκτύπωσης, αλλάξτε τες στο **Προτιμήσεις εκτύπωσης**.

Λειτουργίες εκτύπωσης

Καθορισμος του μηχανηματος ως προεπιλεγμενου

1 Κάντε κλικ στο μενού Έναρξη των Windows.

- Για Windows 8, από την επιλογή **Charms(Σύμβολα)**, επιλέξτε **Αναζήτηση** > **Ρυθμίσεις**.

2 Στα Windows XP/Server 2003 επιλέξτε **Εκτυπωτές και Φαξ**.

- Στα Windows Server 2008/Vista επιλέξτε **Πίνακας Ελέγχου** > **Υλικό και Ήχος** > **Εκτυπωτές**.
- Στα Windows 7/8 επιλέξτε **Πίνακας Ελέγχου** > **Συσκευές και εκτυπωτές**.
- Στα Windows Server 2008 R2, επιλέξτε **Πίνακας Ελέγχου** > **Υλικό** > **Συσκευές και εκτυπωτές**.

3 Επιλέξτε το μηχάνημά σας.

4 Κάντε δεξί κλικ στο μηχάνημα και επιλέξτε **Ορισμός εκτυπωτή ως προεπιλεγμένου**.

Για Windows 7 ή Windows Server 2008 R2, αν το **Ορισμός εκτυπωτή ως προεπιλεγμένου** φέρει ένα σύμβολο ►, μπορείτε να επιλέξετε άλλα προγράμματα οδήγησης εκτυπωτών που είναι συνδεδεμένα με τον επιλεγμένο εκτυπωτή.

Χρήση προηγμένων λειτουργιών εκτύπωσης

πρόγραμμα οδήγησης εκτυπωτή XPS: χρησιμοποιείται για την εκτύπωση σε μορφή αρχείου XPS.

- Βλέπε “Λειτουργίες κατά μοντέλα” στη σελίδα 8.
- Το πρόγραμμα οδήγησης εκτυπωτή XPS μπορεί να εγκατασταθεί μόνο σε λειτουργικό σύστημα Windows Vista ή νεότερο.
- Τοποθετήστε προαιρετική μνήμη όταν μια εργασία XPS δεν εκτυπώνεται γιατί έχει τελειώσει η μνήμη του εκτυπωτή.
- Για μοντέλα που παρέχουν πρόγραμμα οδήγησης XPS από την ιστοσελίδα της Samsung, http://www.samsung.com > εύρεση του προϊόντος σας > Υποστήριξη ή λήψεις.

Εκτύπωση σε αρχείο (PRN)

Μερικές φορές χρειάζεται να εκτυπώσετε τα δεδομένα εκτύπωσης με τη μορφή αρχείου.

1 Επιλέξτε το πλαίσιο **Εκτύπωση σε αρχείο** στο παράθυρο **Εκτύπωση**.

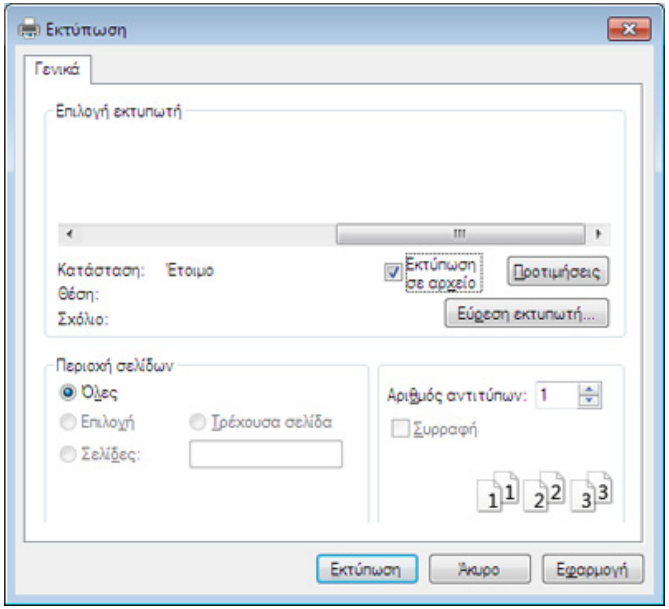

2 Κάντε κλικ στο κουμπί **Εκτύπωση**.

3 Πληκτρολογήστε τη διαδρομή προορισμού και το όνομα του αρχείου και, στη συνέχεια, κάντε κλικ στο **OK**.

Για παράδειγμα, **c:\Temp\όνομα_αρχείου**.

Εάν πληκτρολογήσετε μόνο το όνομα του αρχείου, το αρχείο αποθηκεύεται αυτόματα στην περιοχή **Τα έγγραφά μου**, **Έγγραφα και Ρυθμίσεις** ή **Χρήστες**. Ο αποθηκευμένος φάκελος ενδέχεται να διαφέρει ανάλογα με το λειτουργικό σύστημα ή την εφαρμογή που χρησιμοποιείτε.

Λειτουργίες εκτύπωσης

Κατανόηση των ειδικών λειτουργιών εκτύπωσης

Μπορείτε να χρησιμοποιήσετε προηγμένες επιλογές εκτύπωσης.

Για να εκμεταλλευτείτε τις δυνατότητες του προγράμματος οδήγησης του εκτυπωτή σας, κάντε κλικ στο **Ιδιότητες** ή στο **Προτιμήσεις** στο παράθυρο **Εκτύπωση** της εφαρμογής για να αλλάξετε τις ρυθμίσεις εκτύπωσης. Το όνομα του μηχανήματος που εμφανίζεται στο παράθυρο ιδιοτήτων του εκτυπωτή ενδέχεται να διαφέρει ανάλογα με το μηχάνημα που χρησιμοποιείτε.

- Ενδέχεται κάποια μενού να μην εμφανιστούν στην οθόνη ανάλογα με τις επιλογές ή τα μοντέλα. Σε αυτή την περίπτωση, δεν ισχύει για το μηχάνημά σας.
- Επιλέξτε το μενού **Βοήθεια** ή κάντε κλικ στο κουμπί ? από το παράθυρο ή πατήστε **F1** στο πληκτρολόγιό σας και κάντε κλικ στην επιλογή για την οποία θέλετε να μάθετε περισσότερα (βλ. “Χρήση της βοήθειας” στη σελίδα 75).

Στοιχείο	Περιγραφή
Πολλές σελίδες ανά όψη 	Επιλέγει τον αριθμό των σελίδων που θέλετε να εκτυπωθούν σε μόνο σε ένα φύλλο χαρτιού. Για να εκτυπωθούν περισσότερες από μία σελίδες ανά φύλλο, μειώνεται το μέγεθος των σελίδων και οι σελίδες τοποθετούνται με τη σειρά που ορίζετε. Μπορείτε να εκτυπώσετε έως και 16 σελίδες σε ένα φύλλο.

Λειτουργίες εκτύπωσης

Στοιχείο	Περιγραφή
Εκτύπωση αφίσας 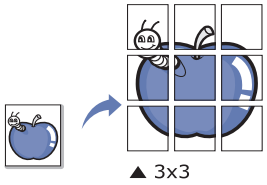 	Εκτυπώνει ένα έγγραφο μιας μόνο σελίδας σε 4 (Poster 2x2), 9 (Poster 3x3), ή 16 (Poster 4x4) φύλλα χαρτιού, με σκοπό να επικολλήσετε τα φύλλα μεταξύ τους και να σχηματίσετε ένα έγγραφο σε μέγεθος αφίσας. Επιλέξτε την τιμή **Επικάλυψη αφίσας**. Καθορίστε το **Επικάλυψη αφίσας** σε χιλιοστά ή ίντσες πατώντας το κουμπί επιλογής στο επάνω δεξί μέρος της καρτέλας **Βασικό** ώστε να διευκολυνθείτε στην κόλληση των φύλλων χαρτιού. 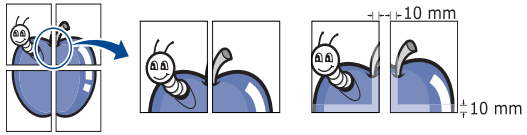
Εκτύπωση εντύπου[a] 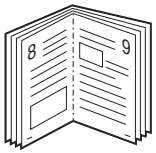	Εκτυπώνει το έγγραφο και στις δύο πλευρές ενός φύλλου χαρτιού και διευθετεί τις σελίδες με τέτοιο τρόπο, ώστε το χαρτί να μπορεί να διπλώνει στη μέση μετά την εκτύπωση δημιουργώντας ένα φυλλάδιο. • Εάν θέλετε να δημιουργήσετε ένα φυλλάδιο, πρέπει να εκτυπώσετε σε μέσο εκτύπωσης μεγέθους Letter, Legal, A4, US Folio ή Oficio. • Η επιλογή **Εκτύπωση εντύπου** δεν είναι διαθέσιμη για όλα τα μεγέθη χαρτιού. Επιλέξτε τη διαθέσιμη επιλογή **Μέγεθος** για το χαρτί στην καρτέλα **Χαρτί** για να δείτε ποια μεγέθη χαρτιού είναι διαθέσιμα. • Εάν επιλέξετε μη διαθέσιμο μέγεθος χαρτιού, η επιλογή αυτή μπορεί να ακυρωθεί αυτόματα. Επιλέξτε μόνο διαθέσιμο χαρτί (χαρτί χωρίς το σύμβολο ⚠ ή το σύμβολο ⊗).
Εκτύπωση διπλής όψεως	Εκτύπωση και στις δύο όψεις ενός φύλλου χαρτιού (διπλής όψης). Πριν την εκτύπωση, αποφασίστε ποιος θέλετε να είναι ο προσανατολισμός του εγγράφου σας. Εάν το μηχάνημά σας δεν διαθέτει μονάδα διπλής όψης, θα πρέπει να ολοκληρώσετε την εργασία εκτύπωσης με μη αυτόματο τρόπο. Το μηχάνημα εκτυπώνει πρώτα κάθε άλλη σελίδα του εγγράφου. Μετά εμφανίζεται ένα μήνυμα στον υπολογιστή σας.

Λειτουργίες εκτύπωσης

Στοιχείο	Περιγραφή
Εκτύπωση διπλής όψεως	Ενδέχεται κάποια μενού να μην εμφανιστούν στην οθόνη ανάλογα με τις επιλογές ή τα μοντέλα. Σε αυτή την περίπτωση, δεν ισχύει για το μηχάνημά σας. • **Προεπιλογή εκτυπωτή:** Αν ενεργοποιήσετε τη συγκεκριμένη επιλογή, η λειτουργία αυτή καθορίζεται από τις ρυθμίσεις που έχετε επιλέξει στον πίνακα ελέγχου του μηχανήματος. • **Καμία:** Απενεργοποιεί αυτή τη λειτουργία. • **Μακριά πλευρά:** Η επιλογή αυτή είναι η διάταξη που χρησιμοποιείται συνήθως για βιβλία.  • **Στενή πλευρά:** Η επιλογή αυτή είναι η διάταξη που χρησιμοποιείται συνήθως σε ημερολόγια. 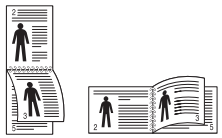 • **Αντίστροφη εκτύπωση διπλής όψεως:** Ενεργοποιήστε αυτή την επιλογή για να αντιστρέψετε τη σειρά εκτύπωσης σε εκτυπώσεις διπλής όψης.
Επιλογές χαρτιού 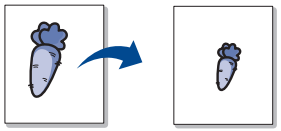	Αλλάζει το μέγεθος ενός εγγράφου, ώστε να εμφανίζεται μεγαλύτερο ή μικρότερο στην εκτυπωμένη σελίδα, πληκτρολογώντας ένα ποσοστό κατά το οποίο θα μεγεθυνθεί ή θα σμικρυνθεί το έγγραφο.

Λειτουργίες εκτύπωσης

Στοιχείο	Περιγραφή
Υδατογράφημα 	Η επιλογή υδατογραφήματος σάς επιτρέπει να εκτυπώσετε κείμενο πάνω σε ένα ήδη υπάρχον έγγραφο. Για παράδειγμα, χρησιμοποιήστε την αν θέλετε μια λέξη με μεγάλα γκρίζα γράμματα διαγωνίως επάνω στο έγγραφο, π.χ. τη λέξη “**DRAFT**” ή “**CONFIDENTIAL**”, είτε στην πρώτη σελίδα είτε σε όλες τις σελίδες ενός εγγράφου.
Υδατογράφημα **(Δημιουργία υδατογραφήματος)**	**a** Για να αλλάξετε τις ρυθμίσεις εκτύπωσης από την εφαρμογή λογισμικού, μεταβείτε στις **Προτιμήσεις εκτύπωσης**. **b** Στην καρτέλα **Για προχωρημένους**, επιλέξτε **Επεξεργασία** από την αναπτυσσόμενη λίστα **Υδατογράφημα**. Εμφανίζεται το παράθυρο **Επεξεργασία υδατογραφημάτων**. **c** Πληκτρολογήστε ένα κείμενο στο πλαίσιο **Μήνυμα υδατογραφήματος**. Μπορείτε να πληκτρολογήσετε έως και 256 χαρακτήρες. Το μήνυμα εμφανίζεται στο παράθυρο προεπισκόπησης.
Υδατογράφημα **(Επεξεργασία υδατογραφήματος)**	**a** Για να αλλάξετε τις ρυθμίσεις εκτύπωσης από την εφαρμογή λογισμικού, μεταβείτε στις **Προτιμήσεις εκτύπωσης**. **b** Στην καρτέλα **Για προχωρημένους**, επιλέξτε **Επεξεργασία** από την αναπτυσσόμενη λίστα **Υδατογράφημα**. Εμφανίζεται το παράθυρο **Επεξεργασία υδατογραφημάτων**. **c** Επιλέξτε το υδατογράφημα που θέλετε να επεξεργαστείτε από τη λίστα **Τρέχοντα υδατογραφήματα** και αλλάξτε το μήνυμα και τις επιλογές του υδατογραφήματος. **d** Κάντε κλικ στο **Ενημέρωση** για να αποθηκεύσετε τις αλλαγές. **e** Κάντε κλικ στο **OK** ή στο **Εκτύπωση** μέχρι να κλείσει το παράθυρο **Εκτύπωση**.
Υδατογράφημα **(Διαγραφή υδατογραφήματος)**	**a** Για να αλλάξετε τις ρυθμίσεις εκτύπωσης από την εφαρμογή λογισμικού, μεταβείτε στις **Προτιμήσεις εκτύπωσης**. **b** Στην καρτέλα **Για προχωρημένους**, επιλέξτε **Επεξεργασία** από την αναπτυσσόμενη λίστα **Υδατογράφημα**. Εμφανίζεται το παράθυρο **Επεξεργασία υδατογραφημάτων**. **c** Επιλέξτε το υδατογράφημα που θέλετε να διαγράψετε από τη λίστα **Τρέχοντα υδατογραφήματα** και κάντε κλικ στο **Διαγραφή**. **d** Κάντε κλικ στο **OK** ή στο **Εκτύπωση** μέχρι να κλείσει το παράθυρο **Εκτύπωση**.

Λειτουργίες εκτύπωσης

Στοιχείο	Περιγραφή
Επικάλυψη[a] 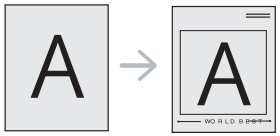	Αυτή η επιλογή είναι διαθέσιμη μόνο όταν χρησιμοποιείτε το πρόγραμμα εκτύπωσης PCL/SPL (βλ. “Λογισμικό” στη σελίδα 8). Η επικάλυψη είναι κείμενο ή/και εικόνες που αποθηκεύονται στη μονάδα του σκληρού δίσκου του υπολογιστή (HDD) ως μια ειδική μορφή αρχείου που μπορεί να εκτυπωθεί σε οποιοδήποτε έγγραφο. Χρησιμοποιούνται συχνά στη θέση των επιστολόχαρτων. Αντί να χρησιμοποιήσετε προτυπωμένα επιστολόχαρτα, μπορείτε να δημιουργήσετε μια επικάλυψη που περιέχει ακριβώς τις ίδιες πληροφορίες που εμφανίζονται στο επιστολόχαρτό σας. Για να εκτυπώσετε μια επιστολή με το λογότυπο και τα στοιχεία της εταιρείας σας, δεν χρειάζεται να τοποθετήσετε προτυπωμένα επιστολόχαρτα στο μηχάνημα: απλά εκτυπώστε την επικάλυψη επιστολόχαρτου στο έγγραφό σας. Για να χρησιμοποιήσετε μια επικάλυψη σελίδας, πρέπει να δημιουργήσετε μια καινούργια επικάλυψη σελίδας που θα περιλαμβάνει το λογότυπό σας ή κάποια εικόνα. • Το μέγεθος του εγγράφου επικάλυψης πρέπει να είναι το ίδιο με το έγγραφο που εκτυπώνεται με το περιεχόμενο επικάλυψης. Μην δημιουργήσετε περιεχόμενο επικάλυψης με υδατογράφημα. • Η ανάλυση του εγγράφου επικάλυψης πρέπει να είναι ίδια με την ανάλυση του εγγράφου που θα εκτυπώσετε με την επικάλυψη.
Επικάλυψη[a] **(Δημιουργία νέας επικάλυψης σελίδας)**	**a** Για να αποθηκεύσετε το έγγραφο ως αρχείο επικάλυψης, μεταβείτε στις **Προτιμήσεις εκτύπωσης**. **b** Κάντε κλικ στην καρτέλα **Για προχωρημένους** και επιλέξτε **Επεξεργασία** στην αναπτυσσόμενη λίστα **Επικάλυψη**. Εμφανίζεται το παράθυρο **Επεξεργασία επικάλυψης**. **c** Στο παράθυρο **Επεξεργασία επικάλυψης** κάντε κλικ στο **Δημιουργία**. **d** Στο παράθυρο **Αποθήκευση ως**, πληκτρολογήστε ένα όνομα με έως και οκτώ χαρακτήρες στο πλαίσιο **Όνομα εργασίας**. Επιλέξτε τη διαδρομή προορισμού, αν χρειάζεται (η προεπιλογή είναι C:\FormOver). **e** Κάντε κλικ στο **Αποθήκευση**. Το όνομα εμφανίζεται στο πλαίσιο **Λίστα επικάλυψης**. **f** Κάντε κλικ στο **OK** ή στο **Εκτύπωση** μέχρι να κλείσει το παράθυρο **Εκτύπωση**. Το αρχείο δεν εκτυπώνεται. Αντίθετα, αποθηκεύεται στη μονάδα σκληρού δίσκου του υπολογιστή σας.

Στοιχείο	Περιγραφή
Επικάλυψη[a] **(Χρήση επικάλυψης σελίδας)**	**a** Κάντε κλικ στην καρτέλα **Για προχωρημένους**. **b** Επιλέξτε την επικάλυψη που θέλετε από την αναπτυσσόμενη λίστα **Επικάλυψη**. **c** Αν το αρχείο επικάλυψης που θέλετε δεν εμφανίζεται στην αναπτυσσόμενη λίστα **Επικάλυψη**, επιλέξτε **Επεξεργασία...** από τη λίστα και κάντε κλικ στο **Φόρτωση**. Επιλέξτε το αρχείο επικάλυψης που θέλετε να χρησιμοποιήσετε. Αν έχετε αποθηκεύσει το αρχείο επικάλυψης που θέλετε να χρησιμοποιήσετε σε εξωτερική πηγή, μπορείτε να φορτώσετε το αρχείο και από το παράθυρο **Άνοιγμα**. Αφού επιλέξετε το αρχείο, κάντε κλικ στο **Άνοιγμα**. Το αρχείο εμφανίζεται στο πλαίσιο **Λίστα επικάλυψης** και είναι διαθέσιμο για εκτύπωση. Επιλέξτε το περιεχόμενο επικάλυψης από το πλαίσιο **Λίστα επικάλυψης**. **d** Εάν χρειάζεται, επιλέξτε το πλαίσιο **Επιβεβαίωση επικάλυψης σελίδας κατά την εκτύπωση**. Αν είναι επιλεγμένο αυτό το πλαίσιο, εμφανίζεται ένα παράθυρο μηνύματος κάθε φορά που υποβάλλετε ένα έγγραφο για εκτύπωση, ζητώντας σας να επιβεβαιώσετε την εκτύπωση επικάλυψης στο έγγραφό σας. Εάν αυτό το πλαίσιο δεν είναι επιλεγμένο και επιλέξετε μια επικάλυψη, η επικάλυψη θα εκτυπωθεί αυτόματα στο έγγραφό σας. **e** Κάντε κλικ στο **OK** ή στο **Εκτύπωση** μέχρι να κλείσει το παράθυρο **Εκτύπωση**.
Επικάλυψη[a] **(Διαγραφή επικάλυψης σελίδας)**	**a** Στο παράθυρο **Printing Preferences**, κάντε κλικ στην καρτέλα **Για προχωρημένους**. **b** Επιλέξτε **Επεξεργασία** στην αναπτυσσόμενη λίστα **Επικάλυψη**. **c** Επιλέξτε το περιεχόμενο επικάλυψης που θέλετε να διαγράψετε από το πλαίσιο **Λίστα επικάλυψης** (Λίστα επικαλύψεων). **d** Κάντε κλικ στο **Διαγραφή**. **e** Όταν εμφανιστεί ένα παράθυρο μηνύματος επιβεβαίωσης, κάντε κλικ στο **Ναι**. **f** Κάντε κλικ στο**OK** ή στο **Εκτύπωση** μέχρι να κλείσει το παράθυρο **Εκτύπωση**. Μπορείτε να διαγράψετε τα περιεχόμενα επικάλυψης που δεν χρησιμοποιείτε πλέον.

Λειτουργίες εκτύπωσης

Στοιχείο	Περιγραφή
Λειτουργία εκτύπωσης	• Αυτή η δυνατότητα είναι διαθέσιμη μόνο εάν έχετε εγκαταστήσει την προαιρετική μνήμη ή τη συσκευή μαζικής αποθήκευσης (βλ. “Διάφορες λειτουργίες” στη σελίδα 10). • Ενδέχεται κάποια μενού να μην εμφανιστούν στην οθόνη ανάλογα με τις επιλογές ή τα μοντέλα. Σε αυτή την περίπτωση, δεν ισχύει για το μηχάνημά σας. • Αν αυτή η λειτουργία δεν είναι ενεργοποιημένη, ελέγξτε το **Επιλογές αποθήκευσης** (βλ. “Ρύθμιση Επιλογές συσκευής” στη σελίδα 114). • Χωρίς εγκατεστημένη συσκευή μαζικής αποθήκευσης στο μηχάνημα, η λειτουργία RAM Disk παρέχει μόνο 3 επιλογές: **Απλό χαρτί**, **Διόρθωση** και **ΕΜΠΙΣΤΕΥΤΙΚΟ**. • **Λειτουργία εκτύπωσης:** Η προεπιλεγμένη ρύθμιση για τη **Λειτουργία εκτύπωσης** είναι **Απλό χαρτί**, δηλ. εκτύπωση χωρίς αποθήκευση του προς εκτύπωση αρχείου στη μνήμη. - **Απλό χαρτί:** Η λειτουργία αυτή εκτυπώνει χωρίς αποθήκευση του εγγράφου σας στην προαιρετική μνήμη. - **Διόρθωση:** Η λειτουργία αυτή είναι χρήσιμη όταν εκτυπώνετε περισσότερα από ένα αντίτυπα. Μπορείτε να εκτυπώσετε πρώτα ένα αντίτυπο για να το ελέγξετε, και μετά να εκτυπώσετε τα υπόλοιπα αντίτυπα. - **ΕΜΠΙΣΤΕΥΤΙΚΟ:** Η λειτουργία αυτή χρησιμοποιείται για την εκτύπωση εμπιστευτικών εγγράφων. Πρέπει να πληκτρολογήσετε έναν κωδικό πρόσβασης για να εκτυπώσετε. - **Αποθήκευση:** Επιλέξτε αυτήν τη ρύθμιση για να αποθηκεύσετε ένα έγγραφο στη συσκευή μαζικής αποθήκευσης χωρίς να το εκτυπώσετε. - **Αποθήκευση και εκτύπωση:** Αυτή η λειτουργάι χρησιμοποιείται κατά την ταυτόχρονη εκτύπωση και αποθήκευση του εγγράφου. - **Εκτύπωση σε ουρά:** Η επιλογή αυτή μπορεί να αποβεί χρήσιμη κατά το χειρισμό μεγάλου όγκου δεδομένων. Αν επιλέξετε αυτήν τη ρύθμιση, το έγγραφο μεταφέρεται στην ουρά εκτύπωσης της συσκευής μαζικής αποθήκευσης και, στη συνέχεια, εκτυπώνεται από εκεί, μειώνοντας το φόρτο εργασίας του υπολογιστή. - **Πρόγραμμα εκτύπωσης:** Επιλέξτε αυτήν τη ρύθμιση για να εκτυπώσετε το έγγραφο σε συγκεκριμένη ώρα. • **Όνομα εργασίας:** Η επιλογή αυτή χρησιμοποιείται όταν πρέπει να βρείτε ένα αποθηκευμένο αρχείο χρησιμοποιώντας τον πίνακα ελέγχου. • **Αναγνωριστικό χρήστη:** Η επιλογή αυτή χρησιμοποιείται όταν πρέπει να βρείτε ένα αποθηκευμένο αρχείο χρησιμοποιώντας τον πίνακα ελέγχου. Το όνομα χρήστη εμφανίζεται αυτόματα ως το όνομα χρήστη που χρησιμοποιείτε για σύνδεση στα Windows. • **Καταχωρήστε κωδικό πρόσβασης :** Αν η **Ιδιότητα** του κουτιού εγγράφων που επιλέξατε είναι **Ασφαλής**, πρέπει να εισαγάγετε τον κωδικό πρόσβασης για το κουτί εγγράφων. Αυτή η επιλογή χρησιμοποιείται για φόρτωση ενός αποθηκευμένου αρχείου χρησιμοποιώντας τον πίνακα ελέγχου. • **Επιβεβαιώστε τον κωδικό πρόσβασης:** Εισαγάγετε ξανά τον κωδικό πρόσβασης για επιβεβαίωση.

Στοιχείο	Περιγραφή
Αντιστοίχιση εργασίας	Η επιλογή αυτή σας δίνει τη δυνατότητα να εκτυπώσετε με την απαιτούμενη άδεια. • **Δικαιώματα χρήστη**: Αν κάνετε αυτή την επιλογή, μόνο χρήστες με δικαίωμα μπορούν να πραγματοποιήσουν μια εργασία εκτύπωσης. • **Δικαίωμα ομάδας**: Αν κάνετε αυτή την επιλογή, μόνο ομάδες με δικαίωμα μπορούν να πραγματοποιήσουν μια εργασία εκτύπωσης. • Κάντε κλικ στο ερωτηματικό ( ) στην επάνω δεξιά γωνία του παραθύρου και σε οποιαδήποτε επιλογή για την οποία θέλετε πληροφορίες. • Οι διαχειριστές μπορούν να ενεργοποιήσουν την αντιστοίχιση εργασιών και να διαμορφώσουν δικαιώματα στον πίνακα ελέγχου ή στο SyncThru™ Web Service.

a. Αυτή η επιλογή δεν είναι διαθέσιμη όταν χρησιμοποιείτε πρόγραμμα οδήγησης XPS.

Χρήση του Βοηθητικού προγράμματος “Απευθείας εκτύπωση”

- Διαθέσιμο μόνο για χρήστες του λειτουργικού συστήματος Windows.
- Το πρόγραμμα Βοηθητικού προγράμματος “Απευθείας εκτύπωση” ενδέχεται να μην είναι διαθέσιμο, ανάλογα με το μοντέλο ή τον προαιρετικό εξοπλισμό (βλ. “Λογισμικό” στη σελίδα 8).

Τι είναι το Βοηθητικού προγράμματος “Απευθείας εκτύπωση”

Το Βοηθητικού προγράμματος “Απευθείας εκτύπωση” είναι ένα πρόγραμμα που στέλνει τα αρχεία PDF απευθείας στο μηχάνημά σας χωρίς να χρειάζεται να ανοίξετε το αρχείο.

Για να εγκαταστήσετε αυτό το πρόγραμμα:

Κάντε λήψη του λογισμικού από τον ιστότοπο της Samsung και στη συνέχεια αποσυμπιέστε και εγκαταστήστε το: (http://www.samsung.com > εύρεση του προϊόντος σας > υποστήριξη ή λήψεις).

- Δεν μπορείτε να εκτυπώσετε αρχεία PDF στα οποία υπάρχει περιορισμός. Απενεργοποιήστε τη λειτουργία περιορισμού εκτύπωσης και δοκιμάστε να εκτυπώσετε ξανά.
- Δεν μπορείτε να εκτυπώσετε αρχεία PDF στα οποία υπάρχει περιορισμός με κωδικό πρόσβασης. Απενεργοποιήστε τη λειτουργία κωδικού πρόσβασης και δοκιμάστε να εκτυπώσετε ξανά.
- Το αν κάποιο αρχείο PDF μπορεί να εκτυπωθεί με το πρόγραμμα Βοηθητικού προγράμματος “Απευθείας εκτύπωση” εξαρτάται από τον τρόπο δημιουργίας του αρχείου PDF.
- Το πρόγραμμα Βοηθητικού προγράμματος “Απευθείας εκτύπωση” υποστηρίζει την έκδοση PDF 1.7 και μικρότερη. Για μεγαλύτερη έκδοση, πρέπει να ανοίξετε το αρχείο για να το εκτυπώσετε.

Εκτύπωση

Υπάρχουν διάφοροι τρόποι με τους οποίους μπορείτε να εκτυπώσετε χρησιμοποιώντας το Βοηθητικού προγράμματος “Απευθείας εκτύπωση”.

1. Στο μενού **Έναρξη**, επιλέξτε **Προγράμματα** ή **Όλα τα προγράμματα**.
   - Για Windows 8, από την επιλογή **Charms(Σύμβολα)**, επιλέξτε **Αναζήτηση** > **Apps(Εφαρμογές)**.
2. Βρείτε **εκτυπωτή Samsung** > **Βοηθητικού προγράμματος “Απευθείας εκτύπωση”**.

3 Επιλέξτε το μηχάνημά σας από την αναπτυσσόμενη λίστα **Επιλογή εκτυπωτή** και κάντε κλικ στο **Αναζήτηση**.

4 Επιλέξτε το αρχείο που θέλετε να εκτυπώσετε και κάντε κλικ στο **Άνοιγμα**.

Το αρχείο έχει προστεθεί στην περιοχή **Επιλογή αρχείων**.

5 Προσαρμόστε τις ρυθμίσεις του μηχανήματος ανάλογα με τις ανάγκες σας.

6 Κάντε κλικ στο **Εκτύπωση**. Το επιλεγμένο αρχείο PDF αποστέλλεται στο μηχάνημα.

Χρήση του μενού που εμφανίζεται με δεξί κλικ

1 Κάντε δεξί κλικ στο αρχείο PDF που θέλετε να εκτυπώσετε και επιλέξτε **Απευθείας εκτύπωση**.

Εμφανίζεται το παράθυρο Βοηθητικού προγράμματος “Απευθείας εκτύπωση” και το αρχείο PDF έχει προστεθεί.

2 Επιλέξτε το μηχάνημα που θα χρησιμοποιήσετε.

3 Να προσαρμόσετε τις ρυθμίσεις του μηχανήματος.

4 Κάντε κλικ στο **Εκτύπωση**. Το επιλεγμένο αρχείο PDF αποστέλλεται στο μηχάνημα.

Εκτύπωση σε Mac

Ορισμένες δυνατότητες ίσως να μην είναι διαθέσιμες ανάλογα με το μοντέλο ή τις επιλογές. Σημαίνει πως δεν υποστηρίζονται οι δυνατότητες.

Εκτύπωση ενός εγγράφου

Όταν εκτυπώνετε χρησιμοποιώντας υπολογιστή Mac, πρέπει να ελέγξετε τις ρυθμίσεις του προγράμματος οδήγησης του εκτυπωτή σε κάθε εφαρμογή που χρησιμοποιείτε. Ακολουθήστε τα παρακάτω βήματα για να εκτυπώσετε από Mac:

1 Ανοίξτε το έγγραφο που θα εκτυπώσετε.

2 Ανοίξτε το μενού **File** και επιλέξτε **Page Setup** (σε ορισμένες εφαρμογές **Document Setup**).

3 Επιλέξτε το μέγεθος, τον προσανατολισμό, την κλίμακα του χαρτιού και λοιπές επιλογές, και βεβαιωθείτε ότι το μηχάνημά σας είναι επιλεγμένο. Κάντε κλικ στο **OK**.

4 Ανοίξτε το μενού **File** και κάντε κλικ στο **Print**.

5 Επιλέξτε τον αριθμό των αντιτύπων και ορίστε τις σελίδες που θα εκτυπώσετε.

6 Κάντε κλικ στο κουμπί **Print**.

Αλλαγή ρυθμίσεων εκτυπωτή

Μπορείτε να χρησιμοποιήσετε προηγμένες επιλογές εκτύπωσης.

Ανοίξτε μια εφαρμογή και επιλέξτε **Print** στο μενού **File**. Το όνομα του μηχανήματος που εμφανίζεται στο παράθυρο ιδιοτήτων του εκτυπωτή ενδέχεται να διαφέρει ανάλογα με το μηχάνημα που χρησιμοποιείτε. Εκτός από το όνομα, η μορφή του παραθύρου ιδιοτήτων εκτυπωτή μοιάζει με τα παρακάτω.

Εκτύπωση πολλαπλών σελίδων σε ένα φύλλο

Μπορείτε να εκτυπώσετε περισσότερες από μία σελίδες σε ένα φύλλο χαρτί. Έτσι έχετε τη δυνατότητα να εκτυπώνετε αντίγραφα σε πρόχειρη μορφή με μικρό κόστος.

1 Ανοίξτε μια εφαρμογή και επιλέξτε **Print** στο μενού **File**.

2 Επιλέξτε **Layout** από την αναπτυσσόμενη λίστα κάτω από **Orientation**. Επιλέξτε τον αριθμό των σελίδων που θέλετε να εκτυπώσετε σε ένα φύλλο χαρτί από την αναπτυσσόμενη λίστα **Pages per Sheet**.

3 Επιλέξτε τις άλλες επιλογές που θα χρησιμοποιήσετε.

4 Κάντε κλικ στο κουμπί **Print**.

Το μηχάνημα θα εκτυπώσει τον επιλεγμένο αριθμό σελίδων που θα εκτυπώσετε σε ένα φύλλο χαρτί.

Εκτύπωση και στις δύο όψεις του χαρτιού

Ορισμένες δυνατότητες ίσως να μην είναι διαθέσιμες ανάλογα με το μοντέλο ή τις επιλογές. Σημαίνει πως δεν υποστηρίζονται οι δυνατότητες (βλ. “Διάφορες λειτουργίες” στη σελίδα 10).

Πριν να εκτυπώσετε με τη λειτουργία διπλής όψης, αποφασίστε σε ποια πλευρά θα γίνει η βιβλιοδεσία του ολοκληρωμένου εγγράφου. Οι επιλογές βιβλιοδεσίας είναι οι εξής:

- **Long-Edge Binding:** Η επιλογή αυτή είναι η διάταξη που χρησιμοποιείται συνήθως για βιβλία.
- **Short-Edge Binding:** Η επιλογή αυτή είναι ο τύπος που χρησιμοποιείται συχνά στα ημερολόγια.

1 Στην εφαρμογή Mac που χρησιμοποιείτε, επιλέξτε **Print** από το μενού **File**.

2 Επιλέξτε **Layout** από την αναπτυσσόμενη λίστα κάτω από **Orientation**.

3 Επιλέξτε μια κατεύθυνση βιβλιοδεσίας από τη ρύθμιση **Two-Sided**.

4 Επιλέξτε τις άλλες επιλογές που θα χρησιμοποιήσετε.

5 Κάντε κλικ στο **Print** και το μηχάνημα θα εκτυπώνει και στις δύο όψεις του χαρτιού.

Αν θέλετε να εκτυπώσετε περισσότερα από 2 αντίγραφα, το πρώτο και το δεύτερο αντίγραφο ενδέχεται να εκτυπωθούν στο ίδιο χαρτί. Αποφύγετε την εκτύπωση στις δύο όψεις του χαρτιού όταν εκτυπώνετε περισσότερα από 1 αντίγραφο.

Χρήση της βοήθειας

Κάντε κλικ στο ερωτηματικό στην κάτω αριστερή γωνία του παραθύρου και μετά κάντε κλικ στο θέμα για το οποίο θέλετε να μάθετε περισσότερα. Στη συνέχεια, εμφανίζεται ένα αναδυόμενο παράθυρο με πληροφορίες σχετικά με τις λειτουργίες της ρύθμισης που παρέχεται από το πρόγραμμα οδήγησης.

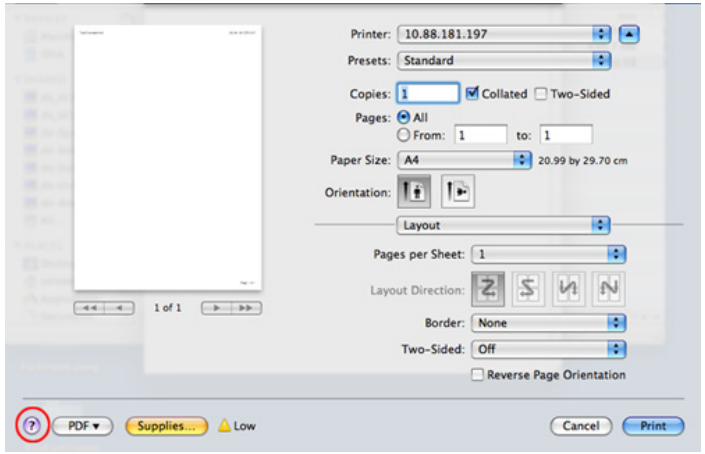

Εκτύπωση σε Linux

Ορισμένες δυνατότητες ίσως να μην είναι διαθέσιμες ανάλογα με το μοντέλο ή τις επιλογές. Σημαίνει πως δεν υποστηρίζονται οι δυνατότητες.

Λειτουργίες εκτύπωσης

Εκτύπωση από εφαρμογές

Μπορείτε να εκτυπώσετε από πολλές εφαρμογές Linux χρησιμοποιώντας το σύστημα Common UNIX Printing System (CUPS). Μπορείτε να χρησιμοποιήσετε τον εκτυπωτή σας από κάθε τέτοια εφαρμογή.

1. Ανοίξτε το έγγραφο που θα εκτυπώσετε.
2. Ανοίξτε το μενού **File** και επιλέξτε **Page Setup** (σε ορισμένες εφαρμογές **Print Setup**).
3. Επιλέξτε το μέγεθος χαρτιού, τον προσανατολισμό και βεβαιωθείτε ότι έχετε επιλέξει το μηχάνημά σας. Κάντε κλικ στο **Apply**.
4. Ανοίξτε το μενού **File** και κάντε κλικ στο **Print**.
5. Επιλέξτε το μηχάνημά σας για να εκτυπώσετε.
6. Επιλέξτε τον αριθμό των αντιτύπων και ορίστε τις σελίδες που θα εκτυπώσετε.
7. Αν χρειαστεί αλλάξτε άλλες επιλογές εκτύπωσης σε κάθε καρτέλα.
8. Κάντε κλικ στο κουμπί **Print**.

Η αυτόματη/μη αυτόματη εκτύπωση διπλής όψης ενδέχεται να μην είναι διαθέσιμη ανάλογα με τα μοντέλα. Εναλλακτικά, μπορείτε να χρησιμοποιήσετε το σύστημα εκτύπωσης lpr ή άλλες εφαρμογές για εκτύπωση μονών/ζυγών σελίδων (βλ. “Λειτουργίες κατά μοντέλα” στη σελίδα 8).

Εκτύπωση αρχείων

Μπορείτε να εκτυπώσετε αρχεία κειμένου, εικόνας, pdf στο μηχάνημά σας χρησιμοποιώντας το πρότυπο CUPS, απευθείας από το περιβάλλον γραμμής εντολών. Το βοηθητικό πρόγραμμα CUPS lp ή lpr σας δίνει τη δυνατότητα να το κάνετε. Μπορείτε να εκτυπώσετε αυτά τα αρχεία χρησιμοποιώντας την παρακάτω μορφή εντολής.

"**lp -d <printer name> -o <option> <file name>**"

Ανατρέξτε στη σελίδα lp ή lpr στο σύστημά σας για περισσότερες πληροφορίες.

Ρύθμιση ιδιοτήτων εκτυπωτή

Χρησιμοποιώντας το παράθυρο **Printer Properties**, στο οποίο έχετε πρόσβαση από το παράθυρο **Printers configuration**, μπορείτε να αλλάξετε τις διάφορες ιδιότητες με τις οποίες λειτουργεί το μηχάνημα όταν το χρησιμοποιείτε ως εκτυπωτή.

1 Ανοίξτε το **Unified Driver Configurator**.

Αν χρειαστεί, μεταβείτε στο **Printers configuration**.

2 Επιλέξτε το μηχάνημά σας από τη λίστα με τους διαθέσιμους εκτυπωτές και κάντε κλικ στο **Properties**.

3 Εμφανίζεται το παράθυρο **Printer Properties**.

Στο επάνω μέρος του παραθύρου εμφανίζονται οι εξής πέντε καρτέλες:

- **General:** Σας επιτρέπει την αλλαγή της θέσης και του ονόματος του εκτυπωτή. Το όνομα που καταχωρείται σε αυτήν την καρτέλα εμφανίζεται στη λίστα εκτυπωτών στο **Printers configuration**.
- **Connection:** Σας επιτρέπει την προβολή ή επιλογή άλλης θύρας. Αν αλλάξετε τη σύνδεση του μηχανήματος, από USB σε παράλληλη σύνδεση ή το αντίστροφο, ενώ χρησιμοποιείται το μηχάνημα, θα πρέπει να ορίσετε εκ νέου τις ρυθμίσεις της θύρας του μηχανήματος σε αυτήν την καρτέλα.
- **Driver:** Επιτρέπει την προβολή ή την επιλογή άλλου προγράμματος οδήγησης μηχανήματος. Κάνοντας κλικ στο **Options**, μπορείτε να ορίσετε τις προεπιλεγμένες ρυθμίσεις της συσκευής.
- **Jobs:** Εμφανίζει τη λίστα με τις εργασίες εκτύπωσης. Κάντε κλικ στο κουμπί **Cancel job** για να ακυρώσετε την επιλεγμένη εργασία και επιλέξτε το πλαίσιο ελέγχου **Show completed jobs** για να δείτε προηγούμενες εργασίες στη λίστα εργασιών.
- **Classes:** Εμφανίζει την κατηγορία στην οποία ανήκει το μηχάνημά σας. Κάντε κλικ στο **Add to Class** για να προσθέσετε το μηχάνημά σας σε συγκεκριμένη κατηγορία ή κάντε κλικ στο **Remove from Class** για να αφαιρέσετε το μηχάνημα από την επιλεγμένη κατηγορία.

4 Κάντε κλικ στο **OK** για εφαρμογή των αλλαγών και κλείστε το παράθυρο **Printer Properties**.

Εκτύπωση σε Unix

Ορισμένες δυνατότητες ίσως να μην είναι διαθέσιμες ανάλογα με το μοντέλο ή τις επιλογές. Σημαίνει πως δεν υποστηρίζονται οι δυνατότητες (βλ. “Λειτουργίες κατά μοντέλα” στη σελίδα 8).

Εκτέλεση εργασίας εκτύπωσης

Αφού εγκαταστήσετε τον εκτυπωτή, επιλέξτε το αρχείο εικόνας, κειμένου ή PS που θέλετε να εκτυπώσετε.

1 Εκτελέστε την εντολή “**printui <file_name_to_print>**”.

Για παράδειγμα, αν θέλετε να εκτυπώσετε το “**document1**”

printui document1

Έτσι ανοίγει το πρόγραμμα οδήγησης εκτυπωτή UNIX **Print Job Manager**, όπου ο χρήστης μπορεί να ορίσει διάφορες επιλογές εκτύπωσης.

2 Επιλέξτε έναν εκτυπωτή που έχει ήδη προστεθεί.

3 Ορίστε τις επιλογές εκτύπωσης από το παράθυρο, όπως **Page Selection**.

4 Επιλέξτε πόσα αντίτυπα θέλετε στο **Number of Copies**.

Για να αξιοποιήσετε τις λειτουργίες του εκτυπωτή που παρέχονται από το πρόγραμμα εκτυπωτή, πατήστε **Properties**.

5 Πατήστε **OK** για να ξεκινήσει η εργασία εκτύπωσης.

Αλλαγή των ρυθμίσεων του μηχανήματος

Το πρόγραμμα οδήγησης εκτυπωτή UNIX **Print Job Manager** όπου ο χρήστης μπορεί να ορίσει τις διάφορες επιλογές εκτύπωσης στο **Properties**.

Μπορούν να χρησιμοποιούνται και τα παρακάτω πλήκτρα συντόμευσης: “H” για **Help** (βοήθεια), “O” για **OK**, “A” για **Apply** (εφαρμογή) και “C” για **Cancel** (ακύρωση).

Καρτέλα General

- **Paper Size:** Ορίστε ως μέγεθος χαρτιού το A4, Letter ή άλλο μέγεθος χαρτιού, ανάλογα με τις απαιτήσεις σας.
- **Paper Type:** Επιλέξτε τον τύπο του χαρτιού. Οι επιλογές που είναι διαθέσιμες στο πλαίσιο λίστας είναι **Printer Default**, **Plain** και **Thick**.
- **Paper Source:** Επιλέξτε από ποιο δίσκο θα χρησιμοποιηθεί το χαρτί. Η προεπιλογή είναι **Auto Selection**.
- **Orientation:** Επιλέξτε την κατεύθυνση που θα έχουν οι πληροφορίες που θα εκτυπωθούν στη σελίδα.
- **Duplex:** Εκτυπώστε στις δύο πλευρές το χαρτιού, αν θέλετε να εξοικονομήσετε χαρτί.

Η αυτόματη/μη αυτόματη εκτύπωση διπλής όψης ενδέχεται να μην είναι διαθέσιμη ανάλογα με τα μοντέλα. Εναλλακτικά, μπορείτε να χρησιμοποιήσετε το σύστημα εκτύπωσης lpr ή άλλες εφαρμογές για εκτύπωση μονών/ζυγών σελίδων.

- **Multiple pages:** Εκτύπωση πολλών σελίδων σε μία πλευρά του χαρτιού.
- **Page Border:** Επιλέξτε οποιοδήποτε από τα στυλ περιγραμμάτων (π.χ. **Single-line hairline**, **Double-line hairline**)

Καρτέλα Image

Στην καρτέλα αυτή, μπορείτε να ρυθμίσετε τη φωτεινότητα, την ανάλυση ή τη θέση μιας εικόνας στο έγγραφό σας.

Καρτέλα Text

Ορίστε το περιθώριο του χαρακτήρα, το διάστιχο ή τις στήλες του εκτυπωμένου αντιτύπου.

Καρτέλα Margins

- **Use Margins:** Ορίστε τα περιθώρια για το έγγραφο. Ως προεπιλογή, δεν είναι ενεργοποιημένα τα περιθώρια. Ο χρήστης μπορεί να αλλάξει τις ρυθμίσεις περιθωρίων αλλάζοντας τις τιμές στα αντίστοιχα πεδία. Οι προεπιλεγμένες τιμές εξαρτώνται από το επιλεγμένο μέγεθος χαρτιού.
- **Unit:** Αλλάξτε τις μονάδες σε στιγμές, ίντσες ή εκατοστά.

Καρτέλα Printer-Specific Settings

Υπάρχουν διάφορες επιλογές στα πλαίσια **JCL** και **General** για να προσαρμόσετε τις διάφορες ρυθμίσεις. Οι επιλογές αυτές είναι διαφορετικές για κάθε εκτυπωτή και εξαρτώνται από το αρχείο PPD.

Λειτουργίες σάρωσης

- Για βασικές δυνατότητες σάρωσης, ανατρέξτε στο Βασικός Οδηγός (βλ. “Βασική σάρωση” στη σελίδα 86).
- Αυτή η δυνατότητα ενδέχεται να μην είναι διαθέσιμη, ανάλογα με το μοντέλο ή τον προαιρετικό εξοπλισμό (βλ. “Λειτουργίες κατά μοντέλα” στη σελίδα 8).
- Η μέγιστη ανάλυση που μπορεί να επιτευχθεί εξαρτάται από διάφορους παράγοντες όπως η ταχύτητα του υπολογιστή, ο διαθέσιμος χώρος στο δίσκο, η μνήμη, το μέγεθος της εικόνας που σαρώνεται και οι ρυθμίσεις βάθους bit. Έτσι ανάλογα με το σύστημά σας και το τι σαρώνετε, ενδέχεται να μην μπορείτε να σαρώσετε σε συγκεκριμένες αναλύσεις, ιδιαίτερα σε υψηλό dpi.

Βασική μέθοδος σάρωσης

Αυτή η δυνατότητα ενδέχεται να μην είναι διαθέσιμη, ανάλογα με το μοντέλο ή τον προαιρετικό εξοπλισμό (βλ. “Διάφορες λειτουργίες” στη σελίδα 10).

Μπορείτε να σαρώσετε τα πρωτότυπα με το μηχάνημά σας μέσω ενός καλωδίου USB ή του δικτύου. Για τη σάρωση των εγγράφων σας μπορούν να χρησιμοποιηθούν οι εξής μεθοδολογίες:

- **Scan to PC:** Σαρώνει τα πρωτότυπα από τον πίνακα ελέγχου. Κατά αυτόν τον τρόπο, τα σαρωμένα δεδομένα θα αποθηκευτούν στο φάκελο “**Τα έγγραφά μου**” των συνδεδεμένων υπολογιστών (βλ. “Βασική σάρωση” στη σελίδα 86).
- **Email:** Μπορείτε να στείλετε τη σαρωμένη εικόνα ως συνημμένο ηλεκτρονικού ταχυδρομείου (Βλέπε “Σάρωση σε ηλεκτρονικό ταχυδρομείο” στη σελίδα 332).
- **FTP/SMB:** Μπορείτε να σαρώσετε μια εικόνα και να την αποστείλετε σε ένα διακομιστή FTP/SMB (βλ. “Σάρωση σε διακομιστή FTP/SMB” στη σελίδα 333).
- **Σάρωση σε WSD:** Σαρώνει τα πρωτότυπα και αποθηκεύει τα δεδομένα της σάρωσης στο συνδεδεμένο υπολογιστή αν υποστηρίζει τη λειτουργία WSD (Web Service for Device) (βλ. “Σάρωση σε WSD” στη σελίδα 334).
- **Σάρωση σε Cloud:** Μπορείτε να σαρώσετε μια εικόνα και τα δεδομένα σάρωσης να αποθηκευτούν σε μια υπηρεσία cloud (βλ. “Σάρωση με υπηρεσία cloud” στη σελίδα 336).
- **TWAIN:** TWAIN είναι μία από τις προκαθορισμένες εφαρμογές εικόνας. Η σάρωση μιας εικόνας ανοίγει την επιλεγμένη εφαρμογή, δίνοντάς σας τη δυνατότητα να ελέγχετε τη διαδικασία σάρωσης. Η λειτουργία αυτή μπορεί να χρησιμοποιηθεί μέσω της τοπικής σύνδεσης ή της σύνδεσης δικτύου (βλ. “Σάρωση από πρόγραμμα επεξεργασίας εικόνας” στη σελίδα 337).

- **WIA:** Το WIA αποτελεί ακρωνύμιο του Windows Images Acquisition. Για να χρησιμοποιήσετε αυτή τη λειτουργία, ο υπολογιστής σας πρέπει να είναι συνδεδεμένος απευθείας με το μηχάνημα μέσω ενός καλωδίου USB (βλ. “Σάρωση με χρήση του προγράμματος οδήγησης WIA” στη σελίδα 337).
- **Samsung Easy Document Creator:** Μπορείτε να χρησιμοποιήσετε αυτό το πρόγραμμα για να σαρώσετε εικόνες ή έγγραφα (βλ. “Σάρωση με το Samsung Easy Document Creator” στη σελίδα 338).
- **Μνήμη USB:** Μπορείτε να σαρώσετε κάποιο έγγραφο και να αποθηκεύσετε τη σαρωμένη εικόνα στη συσκευή μνήμης USB (βλ. “Σάρωση σε μια συσκευή μνήμης USB” στη σελίδα 95).

Καθορισμός των ρυθμίσεων σάρωσης στον υπολογιστή

Αυτή η δυνατότητα ενδέχεται να μην είναι διαθέσιμη, ανάλογα με το μοντέλο ή τον προαιρετικό εξοπλισμό (βλ. “Λειτουργίες κατά μοντέλα” στη σελίδα 8).

1. Ανοίξτε το **Samsung Easy Printer Manager** (βλ. “Χρήση του Samsung Easy Printer Manager” στη σελίδα 370).
2. Επιλέξτε την κατάλληλη συσκευή από τη λίστα **Λίστα εκτυπωτών**.
3. Επιλέξτε το μενού **Ρυθμίσεις σάρωσης σε υπολογιστή**.
4. Πραγματοποιήστε την επιλογή που θέλετε.
   - **Ενεργοποίηση σάρωσης:** Καθορίζει εάν επιτρέπεται η όχι η σάρωση στη συσκευή.
   - Καρτέλα **Βασικό:** Περιέχει στοιχεία που σχετίζονται με γενικές ρυθμίσεις σάρωσης και ρυθμίσεις της συσκευής.
   - Καρτέλα **Εικόνα:** Περιέχει ρυθμίσεις που σχετίζονται με τις τροποποιήσεις εικόνας.
5. Πατήστε **Αποθήκευση** > **OK**.

Σάρωση από μηχάνημα συνδεδεμένο στο δίκτυο

Αυτή η λειτουργία δεν διατίθεται για μηχάνημα που δεν υποστηρίζει διασύνδεση δικτύου (βλ. “Πίσω όψη” στη σελίδα 24).

Εγκαταστήστε οπωσδήποτε το πρόγραμμα οδήγησης εκτυπωτή στον υπολογιστή σας χρησιμοποιώντας το CD λογισμικού, δεδομένου ότι το πρόγραμμα οδήγησης εκτυπωτή περιλαμβάνει το πρόγραμμα σάρωσης (βλ. “Τοπική εγκατάσταση του προγράμματος οδήγησης” στη σελίδα 31).

Λειτουργίες σάρωσης

1 Τοποθετήστε ένα έγγραφο με την όψη προς τα κάτω στη γυάλινη επιφάνεια εγγράφων ή τοποθετήστε τα έγγραφα με την όψη προς τα πάνω στον τροφοδότη εγγράφων (βλέπε “Τοποθέτηση πρωτοτύπων” στη σελίδα 67).

2 Επιλέξτε (Σάρωση) > **Scan To PC** > **Network PC** στον πίνακα ελέγχου.

Ή

Για το μοντέλο με οθόνη αφής, επιλέξτε (**Scan**)> **Network PC** > **Next** > επιλέξτε τον προορισμό σάρωσης που θέλετε στην οθόνη αφής.

Αν εμφανιστεί το μήνυμα **Not Available**, ελέγξτε τη σύνδεση της θύρας.

3 Επιλέξτε τον καταχωρημένο υπολογιστή **ID** και πληκτρολογήστε το **Password**, αν χρειάζεται.

- Το αναγνωριστικό **ID** είναι το ίδιο αναγνωριστικό με το καταχωρημένο αναγνωριστικό σάρωσης για το **Samsung Easy Printer Manager** > Μετάβαση στη λειτουργία για προχωρημένους > **Ρυθμίσεις σάρωσης σε υπολογιστή**.
- Ο κωδικός πρόσβασης **Password** είναι ο καταχωρημένος κωδικός πρόσβασης που αποτελείται από αριθμό 4 ψηφίων για το **Samsung Easy Printer Manager** > Μετάβαση στη λειτουργία για προχωρημένους > **Ρυθμίσεις σάρωσης σε υπολογιστή**.

4 Επιλέξτε την επιλογή που θέλετε και πατήστε **OK**.

Για το μοντέλο με οθόνη αφής, πατήστε (ρυθμίσεις Επιλογών) > κάντε την επιλογή που θέλετε με τα βέλη και το κουμπί > **Start** στην οθόνη αφής.

5 Ξεκινά η σάρωση.

Η σαρωθείσα εικόνα αποθηκεύεται στη διαδρομή του υπολογιστή **C:\Χρήστες\users name\Τα έγγραφά μου**. Ο αποθηκευμένος φάκελος ενδέχεται να διαφέρει ανάλογα με το λειτουργικό σύστημα ή την εφαρμογή που χρησιμοποιείτε.

Λειτουργίες σάρωσης

Σάρωση σε ηλεκτρονικό ταχυδρομείο

Αυτή η δυνατότητα ενδέχεται να μην είναι διαθέσιμη, ανάλογα με το μοντέλο ή τον προαιρετικό εξοπλισμό (βλ. “Λειτουργίες κατά μοντέλα” στη σελίδα 8).

Δημιουργία λογαριασμού ηλεκτρονικού ταχυδρομείου

1. Πρόσβαση στο SyncThru™ Web Service (βλ. “Χρήση του SyncThru™ Web Service” στη σελίδα 364).
2. Επιλέξτε **Settings** > **Network Settings** και **Outgoing Mail Server(SMTP)**.
3. Πληκτρολογήστε τη διεύθυνση IP σε μορφή δεκαδικών διαχωρισμένων με τελείες ή ως ένα όνομα κεντρικού υπολογιστή.
4. Πληκτρολογήστε τον αριθμό θύρας διακομιστή, από το 1 έως το 65535.
5. Επιλέξτε το πλαίσιο δίπλα στο **SMTP Requires Authentication** για να απαιτείται έλεγχος ταυτότητας.
6. Πληκτρολογήστε το όνομα και τον κωδικό πρόσβασης για σύνδεση του διακομιστή SMTP.
7. Πατήστε **Apply**.

- Αν η μέθοδος ελέγχου ταυτότητας του διακομιστή SMTP είναι POP3 before SMTP, τσεκάρετε το **SMTP Requires POP Before SMTP Authentication**.
- Εισάγετε τη διεύθυνση IP και τον αριθμό θύρας.

Σάρωση και αποστολή ηλεκτρονικού ταχυδρομείου

1. Τοποθετήστε ένα έγγραφο με την όψη προς τα κάτω στη γυάλινη επιφάνεια εγγράφων ή τοποθετήστε τα έγγραφα με την όψη προς τα πάνω στον τροφοδότη εγγράφων (βλέπε “Τοποθέτηση πρωτοτύπων” στη σελίδα 67).
2. Επιλέξτε (σάρωση) > **Scan to Email** στον πίνακα ελέγχου.

   Ή

   Για το μοντέλο με οθόνη αφής, επιλέξτε (**Scan**) > **Email** > **Next** > στην οθόνη αφής.

3 Εισάγετε το όνομα χρήστη και τον κωδικό πρόσβασης εάν τα είχατε καθορίσει στο SyncThru™ Web Service (βλ. “Χρήση του SyncThru™ Web Service” στη σελίδα 364).

4 Πληκτρολογήστε τη διεύθυνση ηλεκτρονικού ταχυδρομείου του αποστολέα και του παραλήπτη.

Μπορείτε να στείλετε μήνυμα ηλεκτρονικού ταχυδρομείου στον εαυτό σας ενεργοποιώντας την επιλογή **Auto Send To Self**στο **Settings** > **Scan** > **Scan To E-mail** στο SyncThru™ Web Service.

5 Πληκτρολογήστε ένα θέμα ηλεκτρονικού ταχυδρομείου και πατήστε **OK**.

Για το μοντέλο με οθόνη αφής, πατήστε **Direct Input** ή **Address Book** > εισάγετε τη διεύθυνση email από το αριθμητικό πληκτρολόγιο στην οθόνη αφής.

6 Επιλέξτε τη μορφή αρχείου για τη σάρωση και πατήστε **OK**.

Για το μοντέλο με οθόνη αφής, πατήστε (ρυθμίσεις Επιλογών) > κάντε την επιλογή που θέλετε με τα βέλη και το κουμπί > **Start** στην οθόνη αφής.

7 Το μηχάνημα αρχίζει τη σάρωση και μετά στέλνει το μήνυμα ηλεκτρονικού ταχυδρομείου.

Σάρωση σε διακομιστή FTP/SMB

Αυτή η δυνατότητα ενδέχεται να μην είναι διαθέσιμη, ανάλογα με το μοντέλο ή τον προαιρετικό εξοπλισμό (βλ. “Λειτουργίες κατά μοντέλα” στη σελίδα 8).

Σάρωση σε διακομιστή FTP/SMB

1 Πρόσβαση στο SyncThru™ Web Service (βλ. “Χρήση του SyncThru™ Web Service” στη σελίδα 364).

2 Επιλέξτε **Address Book** > **Individual** > **Add**.

3 Επιλέξτε το πλαίσιο δίπλα στο **Add FTP**ή **Add SMB**.

4 Πληκτρολογήστε τη διεύθυνση IP σε μορφή δεκαδικών διαχωρισμένων με τελείες ή ως ένα όνομα κεντρικού υπολογιστή.

5 Πληκτρολογήστε τον αριθμό θύρας διακομιστή, από το 1 έως το 65535.

6 Επιλέξτε το πλαίσιο δίπλα στο **Anonymous**, ο διακομιστής θα επιτρέπει την πρόσβαση σε μη εξουσιοδοτημένα άτομα.

7 Πληκτρολογήστε το όνομα σύνδεσης και τον κωδικό πρόσβασης.

8 Εισάγετε το όνομα τομέα εάν ο διακομιστής σας συμμετέχει στον καθορισμένο τομέα, διαφορετικά εισάγετε απλά το όνομα του υπολογιστή σας που έχει καταχωρηθεί στο διακομιστή SMB.

9 Πληκτρολογήστε μια διαδρομή για να αποθηκεύσετε τη σαρωμένη εικόνα.

- Ο φάκελος για την αποθήκευση της σαρωμένης εικόνας θα πρέπει να βρίσκεται στο root.
- Οι ιδιότητες του φακέλου θα πρέπει να έχουν ρυθμιστεί για κοινή χρήση.
- Το όνομα χρήστη σας θα πρέπει να έχει δικαιώματα ανάγνωσης και εγγραφής στο φάκελο.

10 Πατήστε **Apply**.

Σάρωση και αποστολή σε διακομιστή FTP/SMB

1 Βεβαιωθείτε ότι το μηχάνημά σας είναι συνδεδεμένο σε ένα δίκτυο.

2 Τοποθετήστε ένα έγγραφο με την όψη προς τα κάτω στη γυάλινη επιφάνεια εγγράφων ή τοποθετήστε τα έγγραφα με την όψη προς τα πάνω στον τροφοδότη εγγράφων (βλέπε “Τοποθέτηση πρωτοτύπων” στη σελίδα 67).

3 Επιλέξτε (σάρωση) > **Scan to SMB** or **Scan to FTP** στον πίνακα ελέγχου.

Ή

Για το μοντέλο με οθόνη αφής, επιλέξτε **(Scan)** > **SMB** or **FTP** > **Next** > επιλέξτε τον προορισμό σάρωσης που θέλετε στην οθόνη αφής.

4 Επιλέξτε ένα διακομιστή και τη μορφή σάρωσης που θέλετε.

Για το μοντέλο με οθόνη αφής, πατήστε (ρυθμίσεις Επιλογών) > κάντε την επιλογή που θέλετε με τα βέλη και το κουμπί > **Start** στην οθόνη αφής.

5 Το μηχάνημα ξεκινά τη σάρωση και μετά στέλνει τη σαρωμένη εικόνα στον καθορισμένο διακομιστή.

Σάρωση σε WSD

Σαρώνει τα πρωτότυπα και αποθηκεύει τα δεδομένα της σάρωσης στο συνδεδεμένο υπολογιστή αν υποστηρίζει τη λειτουργία WSD (Web Service for Device). Για να χρησιμοποιήσετε τη λειτουργία WSD, πρέπει να εγκαταστήσετε το πρόγραμμα οδήγησης εκτυπωτή WSD στον υπολογιστή σας. Για περιβάλλον Windows 7, μπορείτε να εγκαταστήσετε το πρόγραμμα οδήγησης WSD από τον **Πίνακας Ελέγχου** > **Συσκευές και εκτυπωτές** > **Προσθήκη εκτυπωτή**. Κάντε κλικ στην επιλογή **Προσθήκη εκτυπωτή δικτύου, ασύρματου ή Bluetooth** από τον οδηγό.

Λειτουργίες σάρωσης

- Το μηχάνημα που δεν υποστηρίζει τη διασύνδεση δικτύου, δεν θα μπορέσει να χρησιμοποιήσει αυτήν τη λειτουργία (βλ. “Λειτουργίες κατά μοντέλα” στη σελίδα 8).
- Η δυνατότητα WSD λειτουργεί μόνο με Windows Vista® ή νεότερη έκδοση που είναι συμβατή με WSD.
- Τα παρακάτω βήματα εγκατάστασης αφορούν υπολογιστή Windows 7.

Εγκατάσταση προγράμματος οδήγησης εκτυπωτή WSD

1 Επιλέξτε Έναρξη > **Πίνακας ελέγχου** > **Συσκευές και εκτυπωτές** > **Προσθήκη εκτυπωτή**.

2 Κάντε κλικ στην επιλογή **Προσθήκη εκτυπωτή δικτύου, ασύρματου ή Bluetooth** από τον οδηγό.

3 Στη λίστα εκτυπωτών, επιλέξτε αυτόν που θέλετε να χρησιμοποιήσετε και κάντε κλικ στην επιλογή **Επόμενο**.

- Η διεύθυνση IP για εκτυπωτές WSD είναι http://IP address/ws/ (π.χ.: http://111.111.111.111/ws/).
- Αν στη λίστα δεν εμφανιστεί κανένας εκτυπωτής WSD, κάντε κλικ στην επιλογή**Ο εκτυπωτής που θέλω δεν υπάρχει στη λίστα** > **Προσθήκη εκτυπωτή με χρήση διεύθυνσης TCP/IP ή ονόματος κεντρικού υπολογιστή** και επιλέξτε **Συσκευή υπηρεσιών Web** από την επιλογή**Τύπος συσκευής**. Στη συνέχεια πληκτρολογήστε τη διεύθυνση IP του εκτυπωτή.

4 Ακολουθήστε τις οδηγίες στο παράθυρο εγκατάστασης.

Σάρωση χρησιμοποιώντας τη λειτουργία WSD

1 Βεβαιωθείτε ότι το μηχάνημα είναι συνδεδεμένο με τον υπολογιστή και είναι ενεργοποιημένο.

2 Τοποθετήστε ένα έγγραφο με την όψη προς τα κάτω στη γυάλινη επιφάνεια εγγράφων ή τοποθετήστε τα έγγραφα με την όψη προς τα πάνω στον τροφοδότη εγγράφων (βλέπε “Τοποθέτηση πρωτοτύπων” στη σελίδα 67).

3 Επιλέξτε (σάρωση) > **Scan to WSD** στον πίνακα ελέγχου.

Αν εμφανιστεί το μήνυμα **Not Available**, ελέγξτε τη σύνδεση της θύρας. Ή ελέγξτε το πρόγραμμα οδήγησης εκτυπωτή αν έχει εγκατασταθεί σωστά το WSD.

4 Επιλέξτε το όνομα υπολογιστή από το **Destination List**.

5 Κάντε την επιλογή που θέλετε και πατήστε **OK**.

6 Ξεκινά η σάρωση.

Σάρωση με υπηρεσία cloud

Πρέπει να είστε εγγεγραμμένος σε λογαριασμό **Google Drvie**, **Dropbox**, και **Evernote** για να χρησιμοποιήσετε αυτή τη λειτουργία.

Αυτή η λειτουργία διατίθεται μόνο για μοντέλα με οθόνη αφής.

Σύνδεση στο Google Drive, Dropbox και Evernote

Τα **Google Drvie**, **Dropbox** και **Evernote** ακολουθούν την πολιτική σύνδεσης του καθενός.

1 Πατήστε (**Scan to Cloud**) στην οθόνη αφής.

2 Επιλέξτε την υπηρεσία cloud στην οποία θέλετε να αποστείλετε τα δεδομένα της σάρωσης.

3 Καταχωρήστε το λογαριασμό και τον κωδικό πρόσβασης στην υπηρεσία cloud για να αποκτήσετε πρόσβαση στην υπηρεσία cloud της επιλογής σας.

Για να συνδεθείτε αυτόματα, επιλέξτε **Enable Auto Login** > πατήστε **OK**.

Για να συνδεθείτε με διαφορετικό λογαριασμό, πατήστε **Log out** στην οθόνη αφής και συνδεθείτε ως διαφορετικός χρήστης.

4 Πατήστε **OK**.

Σάρωση στο Google Drive, Dropbox και Evernote

1 Βεβαιωθείτε ότι το μηχάνημα είναι συνδεδεμένο με τον υπολογιστή και είναι ενεργοποιημένο.

2 Τοποθετήστε ένα έγγραφο με την όψη προς τα κάτω στη γυάλινη επιφάνεια εγγράφων ή τοποθετήστε τα έγγραφα με την όψη προς τα πάνω στον τροφοδότη εγγράφων (βλέπε “Τοποθέτηση πρωτοτύπων” στη σελίδα 67).

3 Πατήστε (**Scan to Cloud**) στην οθόνη αφής.

4 Επιλέξτε την υπηρεσία cloud από το **Destination List**.

5 Επιλέξτε το φάκελο προορισμού της σάρωσης.

6 Αν χρειαστεί, πατήστε (ρυθμίσεις Επιλογών) > επιλέξτε τις ρυθμίσεις σάρωσης που θέλετε.

7 Πατήστε **Start** στην οθόνη αφής.

Ξεκινά η σάρωση.

Σάρωση από πρόγραμμα επεξεργασίας εικόνας

Μπορείτε να κάνετε σάρωση και εισαγωγή εγγράφων με λογισμικό επεξεργασίας εικόνας, όπως το Adobe Photoshop, εάν το λογισμικό υποστηρίζει το πρότυπο TWAIN. Ακολουθήστε τα παρακάτω βήματα για να εκτελέσετε σάρωση με λογισμικό TWAIN:

1 Βεβαιωθείτε ότι το μηχάνημα είναι συνδεδεμένο με τον υπολογιστή και είναι ενεργοποιημένο.

2 Τοποθετήστε ένα έγγραφο με την όψη προς τα κάτω στη γυάλινη επιφάνεια εγγράφων ή τοποθετήστε τα έγγραφα με την όψη προς τα πάνω στον τροφοδότη εγγράφων (βλέπε “Τοποθέτηση πρωτοτύπων” στη σελίδα 67).

3 Ανοίξτε μια εφαρμογή, π.χ. το Adobe Photoshop.

4 Κάντε κλικ στο **Αρχείο** > **Εισαγωγή** και επιλέξτε τη συσκευή του σαρωτή.

5 Καθορίστε τις επιλογές σάρωσης.

6 Σαρώστε και αποθηκεύστε τη σαρωμένη εικόνα.

Σάρωση με χρήση του προγράμματος οδήγησης WIA

Το μηχάνημα υποστηρίζει το πρόγραμμα οδήγησης WIA (Windows Image Acquisition) για σάρωση εικόνων. Το WIA είναι ένα από τα βασικά προγράμματα που διατίθενται στα Microsoft Windows 7 και λειτουργεί με ψηφιακές φωτογραφικές μηχανές και σαρωτές. Σε αντίθεση με το πρόγραμμα οδήγησης TWAIN, το πρόγραμμα οδήγησης WIA σάς επιτρέπει να σαρώνετε και να προσαρμόζετε εύκολα εικόνες χωρίς χρήση πρόσθετου λογισμικού:

Το πρόγραμμα οδήγησης WIA λειτουργεί μόνο σε λειτουργικό σύστημα Windows με θύρα USB.

Λειτουργίες σάρωσης

1 Βεβαιωθείτε ότι το μηχάνημα είναι συνδεδεμένο με τον υπολογιστή και είναι ενεργοποιημένο.

2 Τοποθετήστε ένα έγγραφο με την όψη προς τα κάτω στη γυάλινη επιφάνεια εγγράφων ή τοποθετήστε τα έγγραφα με την όψη προς τα πάνω στον τροφοδότη εγγράφων (βλέπε “Τοποθέτηση πρωτοτύπων” στη σελίδα 67).

3 Επιλέξτε **Έναρξη** > **Πίνακας Ελέγχου** > **Υλικό και Ήχος** > **Συσκευές και εκτυπωτές**.

4 Κάντε δεξί κλικ στο εικονίδιο του προγράμματος οδήγησης της συσκευής στο **Εκτυπωτές και Φαξ** > **Έναρξη σάρωσης**.

5 Εμφανίζεται η εφαρμογή **Νέα σάρωση**.

6 Επιλέξτε τις προτιμήσεις σάρωσης και κάντε κλικ στο **Προεπισκόπηση** για να δείτε πώς επηρεάζουν την εικόνα οι προτιμήσεις σας.

7 Σαρώστε και αποθηκεύστε τη σαρωμένη εικόνα.

Σάρωση με το Samsung Easy Document Creator

Το Samsung Easy Document Creator είναι μια εφαρμογή που βοηθάει τους χρήστες να σαρώσουν, να συνθέσουν και να αποθηκεύσουν τα έγγραφα σε πολλές μορφές, συμπεριλαμβανομένης και της μορφής .epub.

Συνιστούμε να χρησιμοποιείτε τις λειτουργίες σάρωσης με το πρόγραμμα Samsung Easy Document Creator που περιέχεται στο παρεχόμενο CD λογισμικού.

- Διαθέσιμο μόνο για χρήστες του λειτουργικού συστήματος Windows.
- Windows XP ή νεότερο και Internet Explorer 6.0 ή νεότερο είναι οι ελάχιστες απαιτήσεις για το Samsung Easy Document Creator.
- Το Samsung Easy Document Creator εγκαθίσταται αυτόματα όταν εγκαθιστάτε το λογισμικό του μηχανήματος (βλ. “Χρήση του Samsung Easy Document Creator” στη σελίδα 369).

1 Τοποθετήστε ένα έγγραφο με την όψη προς τα κάτω στη γυάλινη επιφάνεια εγγράφων ή τοποθετήστε τα έγγραφα με την όψη προς τα πάνω στον τροφοδότη εγγράφων (βλέπε “Τοποθέτηση πρωτοτύπων” στη σελίδα 67).

2 Στο μενού **Έναρξη**, επιλέξτε **Προγράμματα** ή **Όλα τα προγράμματα**.

- Για Windows 8, από την επιλογή **Charms(Σύμβολα)**, επιλέξτε **Αναζήτηση** > **Apps(Εφαρμογές)**.

3 Κάντε κλικ στο **Samsung Printers** και εκκινήστε το **Samsung Easy Document Creator**.

Κάντε κλικ στο **Σάρωση** ( ) από την αρχική οθόνη.

4 Επιλέξτε τον τύπο σάρωσης ή ένα από τα αγαπημένα και κάντε κλικ στο **Εκκίνηση**.

5 Κάντε ρυθμίσεις στην εικόνα (**Ρυθμίσεις σάρωσης** και **Περισσότερες επιλογές**).

6 Κάντε κλικ στο **Σάρωση** για να σαρώσετε την τελική εικόνα ή στο **Προ-σάρωση** για να δείτε την εικόνα προεπισκόπησης.

7 Επιλέξτε **Αποθήκευση στη θέση**, **Αποστολή με ηλ. ταχυδρομείο** ή **Αποστολή μέσω SNS**.

8 Κάντε κλικ στο **Αποθήκευση** (Αποθήκευση σάρωσης), **Αποστολή** (αποστολή σάρωσης με ηλ. ταχυδρομείο) ή στο **Κοινή χρήση** (Μεταφόρτωση).

Αν υπάρχει χώρος στη γυάλινη επιφάνεια εγγράφων, μπορείτε να σαρώσετε περισσότερα από ένα αντικείμενα ταυτόχρονα.

Χρησιμοποιήστε το εργαλείο για επιλογή πολλαπλών περιοχών.

Σάρωση σε Mac

Σάρωση από μηχάνημα συνδεδεμένο με USB

1 Βεβαιωθείτε ότι το μηχάνημα είναι συνδεδεμένο με τον υπολογιστή και είναι ενεργοποιημένο.

2 Τοποθετήστε ένα έγγραφο με την όψη προς τα κάτω στη γυάλινη επιφάνεια εγγράφων ή τοποθετήστε τα έγγραφα με την όψη προς τα πάνω στον τροφοδότη εγγράφων (βλέπε “Τοποθέτηση πρωτοτύπων” στη σελίδα 67).

3 Εκτελέστε το **Applications** και κάντε κλικ στο **Image Capture**.

Αν εμφανιστεί το μήνυμα **No Image Capture device connected**, αποσυνδέστε και επανασυνδέστε το καλώδιο USB. Αν το πρόβλημα παραμένει, ανατρέξτε στη βοήθεια για το **Image Capture**.

4 Πραγματοποιήστε την επιλογή που θέλετε.

5 Σαρώστε και αποθηκεύστε τη σαρωμένη εικόνα.

Αν δεν λειτουργεί η σάρωση στο **Image Capture**, ενημερώστε το Mac OS με την πιο πρόσφατη έκδοση.

Λειτουργίες σάρωσης

Σάρωση από μηχάνημα συνδεδεμένο στο δίκτυο

Μόνο για το μοντέλο με δίκτυο ή ασύρματο δίκτυο (βλ. “Λειτουργίες κατά μοντέλα” στη σελίδα 8).

1 Βεβαιωθείτε ότι το μηχάνημά σας είναι συνδεδεμένο σε ένα δίκτυο.

2 Τοποθετήστε ένα έγγραφο με την όψη προς τα κάτω στη γυάλινη επιφάνεια εγγράφων ή τοποθετήστε τα έγγραφα με την όψη προς τα πάνω στον τροφοδότη εγγράφων (βλέπε “Τοποθέτηση πρωτοτύπων” στη σελίδα 67).

3 Εκτελέστε το **Applications** και κάντε κλικ στο **Image Capture**.

4 Ανάλογα με το λειτουργικό σύστημα, ακολουθήστε τα παρακάτω βήματα.

- Για 10.5
  - Κάντε κλικ στο **Devices** > **Browse Devices** στη γραμμή των μενού.
  - Βεβαιωθείτε ότι το πλαίσιο ελέγχου **Connected** είναι τσεκαρισμένο δίπλα στο μηχάνημά σας στο **Bonjour Devices**.
- Για τα 10.6 -10.8, επιλέξτε τη συσκευή σας κάτω από το **SHARED**.

5 Ρυθμίστε τις επιλογές σάρωσης σε αυτό το πρόγραμμα.

6 Σαρώστε και αποθηκεύστε τη σαρωμένη εικόνα.

- Αν δεν λειτουργεί η σάρωση στο Image Capture, ενημερώστε το Mac OS με την πιο πρόσφατη έκδοση.
- Για περισσότερες πληροφορίες, ανατρέξτε στη βοήθεια για το **Image Capture**.
- Επίσης, μπορείτε να σαρώσετε χρησιμοποιώντας κάποιο λογισμικό συμβατό με TWAIN, όπως το Adobe Photoshop.
- Μπορείτε να σαρώσετε χρησιμοποιώντας το λογισμικό Βοηθός σάρωσης Samsung. Ανοίξτε το φάκελο **Applications** > φάκελος **Samsung** φάκελος > **Βοηθός σάρωσης Samsung**.

Σάρωση σε Linux

Σάρωση

1 Βεβαιωθείτε ότι το μηχάνημα είναι συνδεδεμένο με τον υπολογιστή και είναι ενεργοποιημένο.

2 Κάντε διπλό κλικ στο **Unified Driver Configurator** στην επιφάνεια εργασίας σας.

3 Πατήστε το κουμπί για να μεταβείτε στο παράθυρο Διαμόρφωση σαρωτή.

Λειτουργίες σάρωσης

4 Επιλέξτε τον σαρωτή από τη λίστα.

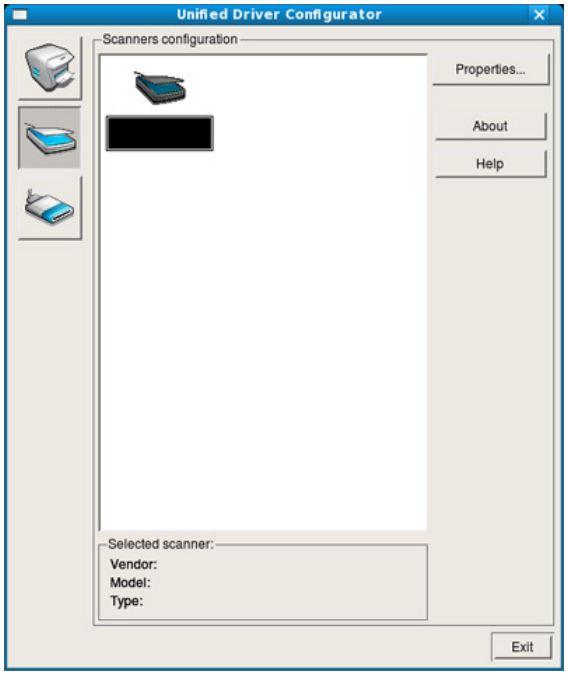

5 Κάντε κλικ στην επιλογή **Properties**.

6 Τοποθετήστε ένα έγγραφο με την όψη προς τα κάτω στη γυάλινη επιφάνεια εγγράφων ή τοποθετήστε τα έγγραφα με την όψη προς τα πάνω στον τροφοδότη εγγράφων (βλέπε “Τοποθέτηση πρωτοτύπων” στη σελίδα 67).

7 Στο παράθυρο **Scanner Properties** κάντε κλικ στο **Preview**.

8 Όταν η διαδικασία σάρωσης ολοκληρωθεί, η σαρωμένη εικόνα εμφανίζεται στο **Preview Pane**.

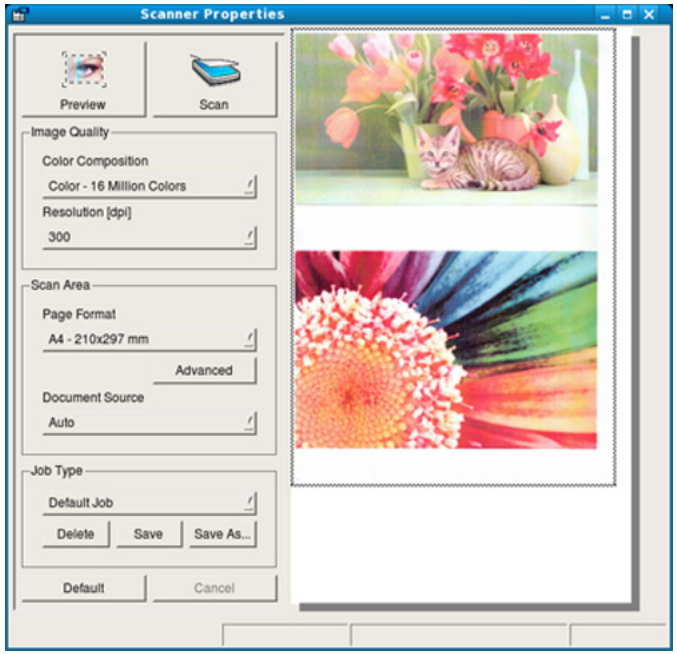

9 Σύρτε το δείκτη για να ορίσετε την περιοχή της εικόνας που θέλετε να σαρωθεί στο **Preview Pane**.

10 Πραγματοποιήστε την επιλογή που θέλετε.

11 Σαρώστε και αποθηκεύστε τη σαρωμένη εικόνα.

Για μελλοντική χρήση, μπορείτε να αποθηκεύσετε τις ρυθμίσεις σάρωσης και να τις προσθέσετε στην αναπτυσσόμενη λίστα **Job Type**.

Επεξεργασία μιας εικόνας με το Image Manager

Η εφαρμογή "Image Manager" περιλαμβάνει εντολές μενού και εργαλεία για την επεξεργασία της εικόνας που σαρώθηκε.

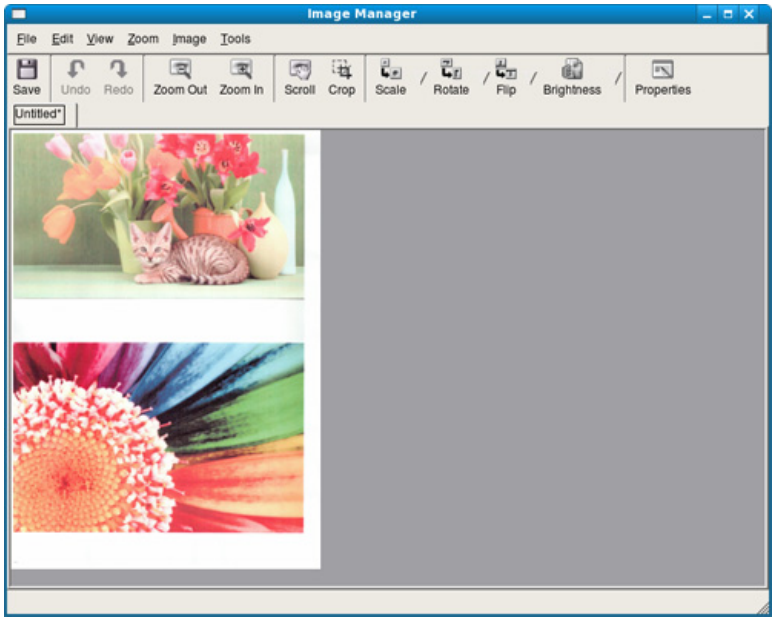

Λειτουργίες φαξ

Για βασικές δυνατότητες φαξ, ανατρέξτε στο Βασικός Οδηγός (βλ. “Βασικές λειτουργίες φαξ” στη σελίδα 88).

Αυτόματη επανάκληση

Αν ο αριθμός που καλέσατε είναι κατειλημμένος ή δεν απαντήσει όταν στέλνετε ένα φαξ, το μηχάνημα επανακαλεί αυτόματα τον αριθμό. Ο χρόνος επανάκλησης εξαρτάται από την εργοστασιακή προεπιλεγμένη ρύθμιση της χώρας.

Όταν στην οθόνη εμφανιστεί **Retry Redial?**, πατήστε το κουμπί (**Start**) για να επανακαλέσετε τον αριθμό χωρίς αναμονή. Για να ακυρώσετε την αυτόματη επανάκληση, πατήστε το κουμπί (**Stop** ή **Stop/Clear**).

Για αλλαγή του χρόνου αναμονής για επανάκληση και του αριθμού προσπαθειών επανάκλησης.

1. Πατήστε (φαξ) > (**Menu**) > **Fax Setup** > **Sending** στον πίνακα ελέγχου.

   Ή

   Για το μοντέλο με οθόνη αφής, πατήστε (**Setup**) > **Machine Setup** > **Next** > **Fax Setup** στην οθόνη αφής.

2. Επιλέξτε τον αριθμό επανακλήσεων **Redial Times** ή το χρόνο επανάκλησης **Redial Term** που θέλετε.

3. Πραγματοποιήστε την επιλογή που θέλετε.

Επανάκληση του αριθμού φαξ

1. Πατήστε το κουμπί (**Redial/Pause**) στον πίνακα ελέγχου.

2. Επιλέξτε τον αριθμό φαξ που θέλετε.

   Εμφανίζονται οι δέκα τελευταίοι αριθμοί αποστολής φαξ και οι δέκα τελευταίοι αριθμοί από τους οποίους έγινε λήψη φαξ.

3. Όταν τοποθετηθεί ένα πρωτότυπο στον τροφοδότη εγγράφων, το μηχάνημα ξεκινά τη σάρωση και αυτόματα ξεκινά την αποστολή.

   Αν ένα πρωτότυπο έχει τοποθετηθεί στη γυάλινη επιφάνεια σαρωτή, επιλέξτε **Yes** για να προσθέσετε κάποια άλλη σελίδα. Τοποθετήστε κάποιο άλλο πρωτότυπο και πατήστε **OK**. Όταν ολοκληρώσετε τη διαδικασία, επιλέξτε **No** όταν εμφανιστεί το μήνυμα **Another Page?**.

Επιβεβαίωση μετάδοσης

Όταν σταλεί με επιτυχία και η τελευταία σελίδα του πρωτοτύπου, το μηχάνημα παράγει ένα χαρακτηριστικό ήχο και επιστρέφει στην κατάσταση ετοιμότητας.

Αν κάτι δεν πάει καλά κατά την αποστολή του φαξ, εμφανίζεται ένα μήνυμα σφάλματος στην οθόνη. Αν λάβετε κάποιο μήνυμα σφάλματος, πατήστε (**Stop** ή **Stop/Clear**) για να διαγράψετε το μήνυμα και προσπαθήστε να στείλετε το φαξ εκ νέου.

Μπορείτε να ρυθμίσετε το μηχάνημα να τυπώνει αυτόματα μια αναφορά επιβεβαίωσης κάθε φορά που ολοκληρώνεται η αποστολή ενός φαξ.

- Πατήστε (φαξ) > (**Menu**)> **Fax Setup** > **Sending** > **Fax Confirmation** στον πίνακα ελέγχου.
- Πατήστε (**Setup**) > **Machine Setup** > **Next** > **Fax Setup** > **Fax Confirmation** στην οθόνη αφής.

Αποστολή ενός φαξ στον υπολογιστή

Αυτή η δυνατότητα ενδέχεται να μην είναι διαθέσιμη, ανάλογα με το μοντέλο ή τον προαιρετικό εξοπλισμό (βλ. “Λειτουργίες κατά μοντέλα” στη σελίδα 8).

Μπορείτε να στείλετε ένα φαξ από τον υπολογιστή σας χωρίς να χρησιμοποιήσετε το μηχάνημα.

Για να στείλετε ένα φαξ από τον υπολογιστή σας, πρέπει να εγκαταστήσετε το πρόγραμμα **Samsung Network PC Fax**. Το πρόγραμμα αυτό θα εγκατασταθεί κατά την εγκατάσταση του προγράμματος οδήγησης του εκτυπωτή.

1. Ανοίξτε το έγγραφο προς αποστολή.
2. Επιλέξτε **Εκτύπωση** από το μενού **Αρχείο**.

   Εμφανίζεται το παράθυρο **Εκτύπωση**. Μπορεί να είναι λίγο διαφορετικό, ανάλογα με την εφαρμογή που χρησιμοποιείτε.
3. Επιλέξτε **Samsung Network PC Fax** από το παράθυρο **Εκτύπωση**
4. Κάντε κλικ στην επιλογή **Εκτύπωση** ή **OK**.
5. Καταχωρίστε τους αριθμούς των παραληπτών και κάντε την επιλογή

Έπιλέξτε το μενού **Βοήθεια** από το παράθυρο και κάντε κλικ σε οποιαδήποτε επιλογή για την οποία θέλετε να μάθετε περισσότερα.

6 Κάντε κλικ στο **Send**.

Μετάδοση φαξ με καθυστέρηση

Μπορείτε να ρυθμίσετε το μηχάνημα να στείλει ένα φαξ με χρονική καθυστέρηση, όταν δεν θα βρίσκεστε εκεί. Δεν μπορείτε να στείλετε έγχρωμο φαξ χρησιμοποιώντας αυτήν τη λειτουργία.

1 Τοποθετήστε ένα έγγραφο με την όψη προς τα κάτω στη γυάλινη επιφάνεια εγγράφων ή τοποθετήστε τα έγγραφα με την όψη προς τα πάνω στον τροφοδότη εγγράφων.

2 Πατήστε (φαξ) στον πίνακα ελέγχου.

3 Ρυθμίστε την ανάλυση και το σκούρο για να ταιριάζουν στις ανάγκες του φαξ σας.

4 Πατήστε (**Menu**) > **Fax Feature** > **Delay Send** στον πίνακα ελέγχου.

Ή

Για το μοντέλο με οθόνη αφής, επιλέξτε (**Fax**) > **Delayed Send** > **Next** στην οθόνη αφής. Μεταβείτε στο βήμα 8.

5 Πληκτρολογήστε τον αριθμό της συσκευής φαξ του παραλήπτη και πατήστε **OK**.

6 Η οθόνη σάς ζητά να πληκτρολογήσετε έναν άλλο αριθμό φαξ για να στείλετε το έγγραφο.

7 Για να εισάγετε περισσότερους αριθμούς φαξ, πατήστε **OK** όταν επισημανθεί το **Yes** και επαναλάβετε το βήμα 5.

- Μπορείτε να προσθέσετε μέχρι και 10 προορισμούς.
- Μόλις πληκτρολογήσετε έναν αριθμό ομαδικής κλήσης, δεν μπορείτε να πληκτρολογήσετε πλέον άλλους αριθμούς ομαδικής κλήσης.

8 Εισάγετε το όνομα της εργασίας και την ώρα.

Για το μοντέλο με οθόνη αφής, εισάγετε την ώρα > **Next** > πατήστε **Direct Input** ή **Fax List** > εισάγετε τον αριθμό φαξ από το αριθμητικό πληκτρολόγιο στην οθόνη αφής.

Αν ορίσετε ώρα προγενέστερη της τρέχουσας, το φαξ θα σταλεί τη συγκεκριμένη ώρα την επόμενη μέρα.

9 Πριν τη μετάδοση, πραγματοποιείται σάρωση του πρωτοτύπου στη μνήμη.

Το μηχάνημα επανέρχεται στην κατάσταση ετοιμότητας. Η οθόνη σάς υπενθυμίζει ότι βρίσκεστε σε κατάσταση ετοιμότητας και ότι έχει οριστεί ώρα αποστολής φαξ με καθυστέρηση.

Μπορείτε να ελέγξτε τη λίστα των εργασιών αποστολής φαξ με καθυστέρηση.

- Πατήστε (**Menu**) > **System Setup** > **Report** > **Fax Scheduled Jobs**στον πίνακα ελέγχου.
- Πατήστε (**Setup**) > **Machine Setup** > **Next** > **Reports** > **Fax Schedule Jobs** στην οθόνη αφής.

Ακύρωση μιας προγραμματισμένης εργασίας φαξ

1 Επιλέξτε (φαξ) > (**Menu**) > **Fax Feature** > **Cancel Job** στον πίνακα ελέγχου.

Ή

Για το μοντέλο με οθόνη αφής, πατήστε (**Job Status**) > **Current Job** > **Next** στην οθόνη αφής.

2 Επιλέξτε την εργασία φαξ που θέλετε και πατήστε **OK**.

Για το μοντέλο με οθόνη αφής, πατήστε (άκυρο) από την εργασία φαξ που θέλετε στην οθόνη αφής.

3 Πατήστε **OK** όταν επιλεγεί **Yes**.

Για το μοντέλο με οθόνη αφής, πατήστε **Yes** όταν εμφανιστεί το παράθυρο επιβεβαίωσης.

4 Πατήστε το κουμπί (**Stop** ή **Stop/Clear**) ή το εικονίδιο ( ) για να επιστρέψετε στην κατάσταση ετοιμότητας.

Προώθηση απεσταλμένου φαξ σε άλλο προορισμό

Μπορείτε να ρυθμίσετε το μηχάνημα να προωθεί το ληφθέν ή το απεσταλμένο φαξ σε άλλο παραλήπτη μέσω φαξ, ηλεκτρονικού ταχυδρομείου ή διακομιστή. Η λειτουργία αυτή μπορεί να αποδειχθεί χρήσιμη όταν πρέπει να λάβετε το φαξ ενώ βρίσκεστε εκτός γραφείου.

- Για να προωθήσετε ένα φαξ μέσω ηλεκτρονικού ταχυδρομείου, πρέπει πρώτα να ορίσετε το διακομιστή αλληλογραφίας και τη διεύθυνση IP στο SyncThru™ Web Service (βλ. “Χρήση του SyncThru™ Web Service” στη σελίδα 364).
- Παρότι αποστέλλετε ή λαμβάνετε ένα έγχρωμο φαξ, τα δεδομένα προωθούνται σε κλίμακες του γκρι.

1 Τοποθετήστε ένα έγγραφο με την όψη προς τα κάτω στη γυάλινη επιφάνεια εγγράφων ή τοποθετήστε τα έγγραφα με την όψη προς τα πάνω στον τροφοδότη εγγράφων.

2 Πατήστε (φαξ) > (**Menu**) > **Fax Feature** > **Send Forward** > **Forward to Fax** , **Forward to Email** ή **Forward to Server** στον πίνακα ελέγχου.

Ή

Για το μοντέλο με οθόνη αφής, πατήστε (**Setup**) > **Machine Setup** > **Next** > **Fax Setup** > **Send Forward** > **Forward to Fax**, **Forward to Email** ή **Forward to Server** στην οθόνη αφής.

Οι επιλογές **Forward** ενδέχεται να μην είναι διαθέσιμες, ανάλογα με το μοντέλο ή τον προαιρετικό εξοπλισμό (βλ. “Διάφορες λειτουργίες” στη σελίδα 10).

3 Εισάγετε τον αριθμό προορισμού φαξ, τη διεύθυνση ηλεκτρονικού ταχυδρομείου ή τη διεύθυνση του διακομιστή και πατήστε **OK**.

Για το μοντέλο με οθόνη αφής, θέστε την επιλογή σε "**On**" και εισάγετε τον αριθμό προώθησης

4 Πατήστε το κουμπί (**Stop/Clear**) ή το εικονίδιο ( ) για να επιστρέψετε στην κατάσταση ετοιμότητας.

Μετέπειτα απεσταλμένα φαξ θα προωθηθούν στη συγκεκριμένη συσκευή φαξ.

Προώθηση ενός φαξ που έχετε λάβει

Μπορείτε να ρυθμίσετε το μηχάνημα να προωθεί το ληφθέν ή το απεσταλμένο φαξ σε άλλο παραλήπτη μέσω φαξ, ηλεκτρονικού ταχυδρομείου ή διακομιστή. Η λειτουργία αυτή μπορεί να αποδειχθεί χρήσιμη όταν πρέπει να λάβετε το φαξ ενώ βρίσκεστε εκτός γραφείου.

Παρότι αποστέλλετε ή λαμβάνετε ένα έγχρωμο φαξ, τα δεδομένα προωθούνται σε κλίμακες του γκρι.

1 Πατήστε (φαξ) > (**Menu**) > **Fax Feature** > **Receive Forward** > **Forward to Fax**, **Forward to PC**, **Forward to Email** ή **Forward to Server** στον πίνακα ελέγχου.

Ή

Για το μοντέλο με οθόνη αφής, πατήστε (**Setup**) > **Machine Setup** > **Next** > **Fax Setup** > **Receive Forward** > **Forward to Fax**, **Forward to PC** , **Forward to Email** or **Forward to Server** στην οθόνη αφής.

- Οι επιλογές **Forward** ενδέχεται να μην είναι διαθέσιμες, ανάλογα με το μοντέλο ή τον προαιρετικό εξοπλισμό (βλ. “Διάφορες λειτουργίες” στη σελίδα 10).
- Για να ρυθμίσετε το μηχάνημα να εκτυπώνει ένα φαξ, όταν ολοκληρωθεί η προώθησή του, επιλέξτε **Forward&Print**.

2 Εισάγετε τον αριθμό προορισμού φαξ, τη διεύθυνση ηλεκτρονικού ταχυδρομείου ή τη διεύθυνση του διακομιστή και πατήστε **OK**.

Για το μοντέλο με οθόνη αφής, θέστε την επιλογή σε "**On**" και εισάγετε τον αριθμό προώθησης

3 Καταχωρίστε την ώρα έναρξης και λήξης και πατήστε **OK**.

4 Πατήστε το κουμπί (**Stop/Clear**) ή το εικονίδιο ( ) για να επιστρέψετε στην κατάσταση ετοιμότητας.

Μετέπειτα απεσταλμένα φαξ θα προωθηθούν στη συγκεκριμένη συσκευή φαξ.

Αποστολή φαξ και των δύο όψεων του χαρτιού

- Η επιλογή αυτή είναι διαθέσιμη μόνο όταν τοποθετήσετε πρωτότυπα στον τροφοδότη εγγράφων.
- Ενδέχεται κάποια μενού να μην εμφανιστούν στην οθόνη ανάλογα με τις επιλογές ή τα μοντέλα. Σε αυτή την περίπτωση, δεν ισχύει για το μηχάνημά σας.
- Αυτή η δυνατότητα ενδέχεται να μην είναι διαθέσιμη, ανάλογα με το μοντέλο ή τον προαιρετικό εξοπλισμό (βλ. “Λειτουργίες κατά μοντέλα” στη σελίδα 8).

1 Τοποθετήστε ένα έγγραφο με την όψη προς τα κάτω στη γυάλινη επιφάνεια εγγράφων ή τοποθετήστε τα έγγραφα με την όψη προς τα πάνω στον τροφοδότη εγγράφων.

2 Πατήστε (φαξ) > **Fax Feature** > **Duplex** στον πίνακα ελέγχου.

Ή

Για το μοντέλο με οθόνη αφής, επιλέξτε (**Fax**) > επιλέξτε το μενού που θέλετε > επιλέξτε **Duplex** από τα υπομενού > στην οθόνη αφής.

- **1 Sided:** Για πρωτότυπα που εκτυπώνονται μόνο σε μια πλευρά.
- **2 Sided:** Για πρωτότυπα που εκτυπώνονται και στις δύο πλευρές.

- **2 ->1 Sided Rotated:** Για πρωτότυπα που εκτυπώνονται και στις δύο πλευρές αλλά η πίσω πλευρά έχει περιστραφεί κατά 180°.

Για να χρησιμοποιήσετε τις επιλογές **2 Sided** και **2 Sided Rotated**, φορτώστε τα πρωτότυπα στο DADF. Αν το μηχάνημα δεν μπορεί να ανιχνεύσει τα πρωτότυπα στο DADF, αλλάζει αυτόματα την επιλογή σε **1 Sided**.

3 Πατήστε **OK** για να αποθηκεύσετε την επιλογή.

Για το μοντέλο με οθόνη αφής, πατήστε (επιστροφή) για να αποθηκεύσετε την επιλογή.

Λήψη ενός φαξ στον υπολογιστή

- Αυτή η δυνατότητα ενδέχεται να μην είναι διαθέσιμη, ανάλογα με το μοντέλο ή τον προαιρετικό εξοπλισμό (βλ. “Λειτουργίες κατά μοντέλα” στη σελίδα 8).
- Για να χρησιμοποιήσετε αυτήν τη δυνατότητα, ορίστε την επιλογή στον πίνακα ελέγχου ή στην οθόνη αφής:
  - Πατήστε (φαξ) > (**Menu**) > **Fax Feature** > **Receive Forward** > **Forward to PC** > **Forward** στον πίνακα ελέγχου.
  - Πατήστε (**Setup**) > **Machine Setup** > **Next** > **Fax Setup** > **Receive Forward** > **Forward to PC** > **Forward** στην οθόνη αφής.

1 Ανοίξτε το Samsung Easy Printer Manager.

2 Επιλέξτε την κατάλληλη συσκευή από το **Λίστα εκτυπωτών**.

3 Επιλέξτε το μενού **Ρυθμίσεις Φαξ σε υπολογιστή**.

4 Χρησιμοποιήστε την επιλογή **Ενεργοποίηση λήψης φαξ από συσκευή** για να αλλάξετε τις ρυθμίσεις της λειτουργίας φαξ.

- **Τύπος εικόνας:** Μετατρέψτε τα φαξ που λαμβάνετε σε PDF ή TIFF.
- **Θέση αποθήκευσης:** Επιλέξτε τη θέση αποθήκευσης των φαξ που μετατρέπονται.

- **Πρόθεμα:** Επιλέξτε πρόθεμα.
- **Εκτύπωση εισερχόμενου φαξ:** Για εκτύπωση πληροφοριών για το παραληφθέν φαξ μετά τη λήψη του φαξ.
- **Να ειδοποιούμαι για ολοκλήρωση:** Ρυθμίστε τογ ια να εμφανιζέται το αναδυόμενο παράθυρο που ειδοποιεί για τη λήψη φαξ.
- **Ανοίξτε με την προεπιλεγμένη επιλογή:** Μετά τη λήψη του φαξ, άνοιγμα με την προεπιλεγμένη εφαρμογή.
- **Κανένα:** Μετά τη λήψη ενός φαξ, το μηχάνημα δεν ειδοποιεί το χρήστη ή ανοίγει την εφαρμογή.

5 Πατήστε **Αποθήκευση** > **OK**.

Αλλαγή λειτουργιών λήψης

1 Πατήστε (φαξ) > (**Menu**) > **Fax Setup** > **Receiving** > **Receive Mode** στον πίνακα ελέγχου.

Ή

Για το μοντέλο με οθόνη αφής, πατήστε (**Setup**) > **Machine Setup** > **Next** > **Fax Setup** > **Receive Mode** στην οθόνη αφής.

2 Πραγματοποιήστε την επιλογή που θέλετε.

- **Fax:** Απαντά σε μια εισερχόμενη κλήση φαξ και μεταβαίνει αμέσως στη λειτουργία λήψης φαξ.
- **Tel:** Λαμβάνει ένα φαξ με πάτημα του κουμπιού (**On Hook Dial**) και μετά του (**Start**).
- **Ans/Fax:** Διατίθεται όταν στο μηχάνημά σας υπάρχει συνδεδεμένος αυτόματος τηλεφωνητής. Το μηχάνημα απαντά σε μια εισερχόμενη κλήση και ο καλών μπορεί να αφήσει μήνυμα στον αυτόματο τηλεφωνητή. Αν το μηχάνημα φαξ ανιχνεύσει στη γραμμή τόνο φαξ, μεταβαίνει αυτόματα στη λειτουργία Φαξ για να λάβει το φαξ.

Για να χρησιμοποιήσετε τη λειτουργία **Ans/Fax**, συνδέστε μια συσκευή αυτόματου τηλεφωνητή στην υποδοχή EXT στο πίσω μέρος του μηχανήματός σας.

- **DRPD:** Μπορείτε να λάβετε μια κλήση χρησιμοποιώντας τη λειτουργία ανίχνευσης προτύπου διακριτού κωδωνισμού (DRPD). Ο διακριτός κωδωνισμός είναι μια υπηρεσία της εταιρείας τηλεφωνίας, που δίνει τη δυνατότητα στο χρήστη να χρησιμοποιεί μία τηλεφωνική γραμμή, για να απαντά σε διαφορετικούς αριθμούς τηλεφώνου. Για περαιτέρω λεπτομέρειες βλέπε “Λήψη φαξ με χρήση της λειτουργίας DRPD” στη σελίδα 352.

Αυτή η ρύθμιση ενδέχεται να μην είναι διαθέσιμη ανάλογα με τη χώρα που βρίσκεστε.

3 Πατήστε **OK** για να αποθηκεύσετε την επιλογή.

Για το μοντέλο με οθόνη αφής, πατήστε (επιστροφή) για να αποθηκεύσετε την επιλογή.

4 Πατήστε το κουμπί (**Stop/Clear**) ή το εικονίδιο ( ) για να επιστρέψετε στην κατάσταση ετοιμότητας.

Μη αυτόματη λήψη στη λειτουργία Τηλέφωνο

Μπορείτε να λάβετε μια κλήση φαξ πατώντας το κουμπί (**On Hook Dial**) και μετά πατώντας (**Start**) όταν ακούσετε έναν τόνο φαξ. Αν το μηχάνημά σας διαθέτει ακουστικό, μπορείτε να απαντήσετε σε κλήσεις χρησιμοποιώντας το ακουστικό (βλ. “Λειτουργίες κατά μοντέλα” στη σελίδα 8).

Λήψη στη λειτουργία Answering Machine/Fax

Για να χρησιμοποιήσετε αυτή τη λειτουργία, πρέπει να συνδέσετε μια συσκευή αυτόματου τηλεφωνητή στην υποδοχή EXT στο πίσω μέρος του μηχανήματος. Αν ο καλών αφήσει μήνυμα, ο αυτόματος τηλεφωνητής το αποθηκεύει. Αν το μηχάνημα εντοπίσει έναν τόνο φαξ στη γραμμή, αρχίζει αυτόματα να λαμβάνει το φαξ.

- Αν έχετε ρυθμίσει το μηχάνημά σας σε αυτήν τη λειτουργία και ο αυτόματος τηλεφωνητής είναι απενεργοποιημένος ή δεν έχετε συνδέσει αυτόματο τηλεφωνητή στην υποδοχή EXT, το μηχάνημά σας μεταβαίνει αυτόματα στη λειτουργία Φαξ ύστερα από προκαθορισμένο αριθμό κωδωνισμών.
- Αν η συσκευή σας αυτόματου τηλεφωνητή δίνει τη δυνατότητα να επιλέξετε τον αριθμό κωδωνισμών για απάντηση, ρυθμίστε τη συσκευή να απαντά σε εισερχόμενες κλήσεις έπειτα από 1 κωδωνισμό.
- Εάν η συσκευή είναι σε λειτουργία τηλεφώνου, αποσυνδέστε ή απενεργοποιήστε τον τηλεφωνητή με τη συσκευή φαξ. Διαφορετικά, το εξερχόμενο μήνυμα από τον αυτόματο τηλεφωνητή θα διακόψει την τηλεφωνική σας συνδιάλεξη.

Λήψη φαξ μέσω εξωτερικής συσκευής τηλεφώνου

Όταν χρησιμοποιείτε μια εξωτερική συσκευή τηλεφώνου συνδεδεμένη στην υποδοχή EXT, μπορείτε να λάβετε φαξ από κάποιον με τον οποίο συνομιλείτε με την εξωτερική συσκευή χωρίς να μεταβείτε στη συσκευή φαξ.

Όταν λάβετε μια κλήση στην εξωτερική συσκευή τηλεφώνου και ακούσετε τόνους φαξ, πατήστε τα πλήκτρα ***9*** στην εξωτερική συσκευή τηλεφώνου. Το μηχάνημα λαμβάνει το φαξ.

Το ***9**** είναι ο προκαθορισμένος από το εργοστάσιο κωδικός απομακρυσμένης λήψης. Ο πρώτος και ο τελευταίος αστερίσκος είναι αμετάβλητοι, αλλά μπορείτε να αλλάξετε τον ενδιάμεσο αριθμό σε όποιον αριθμό θέλετε.

Όταν μιλάτε στην τηλεφωνική συσκευή που είναι συνδεδεμένη στην υποδοχή EXT, δεν είναι διαθέσιμες οι επιλογές αντιγραφής και σάρωσης.

Λήψη φαξ με χρήση της λειτουργίας DRPD

Αυτή η ρύθμιση ενδέχεται να μην είναι διαθέσιμη ανάλογα με τη χώρα που βρίσκεστε. Ο διακριτός κωδωνισμός είναι μια υπηρεσία της εταιρείας τηλεφωνίας, που δίνει τη δυνατότητα στο χρήστη να χρησιμοποιεί μία τηλεφωνική γραμμή, για να απαντά σε διαφορετικούς αριθμούς τηλεφώνου. Η λειτουργία αυτή χρησιμοποιείται συχνά από υπηρεσίες απάντησης, οι οποίες απαντούν κλήσεις για λογαριασμό πολλών πελατών και χρειάζεται να γνωρίζουν ποιον αριθμό καλεί κάποιος για να απαντούν στο τηλέφωνο κατάλληλα.

Αυτή η ρύθμιση ενδέχεται να μην είναι διαθέσιμη ανάλογα με τη χώρα που βρίσκεστε.

1 Επιλέξτε (φαξ) > (**Menu**) > **Fax Setup** > **Receiving** > **Receive Mode** > **DRPD** στον πίνακα ελέγχου.

Ή

Για το μοντέλο με οθόνη αφής, πατήστε (**Setup**) > **Machine Setup** > **Next** > **Fax Setup** > **Receive Mode** > **DRPD** στην οθόνη αφής.

2 Καλέστε τον αριθμό του φαξ σας από ένα άλλο τηλέφωνο.

3 Όταν το μηχάνημα αρχίσει να κωδωνίζει, μην απαντήσετε στην κλήση. Το μηχάνημα χρειάζεται αρκετούς κουδουνισμούς μέχρι να μάθει το πρότυπο.

Στο μηχάνημα εμφανίζεται η ένδειξη **Waiting Ring** κατά τη διάρκεια της εγγραφής του μοτίβου κουδουνίσματος, όταν ολοκληρωθεί η εκμάθηση η οθόνη εμφανίζει την ένδειξη **Completed DRPD Setup**.

4 Πατήστε **OK** όταν εμφανιστεί DRPD και ξεκινήστε από την αρχή από το βήμα 2.

- Η λειτουργία DRPD πρέπει να ρυθμιστεί ξανά αν αλλάξετε τον αριθμό του φαξ σας ή συνδέσετε το μηχάνημα σε άλλη τηλεφωνική γραμμή.
- Αφού ρυθμίσετε τη λειτουργία DRPD, καλέστε ξανά τον αριθμό του φαξ σας για να βεβαιωθείτε ότι το μηχάνημα απαντά με τόνο φαξ. Στη συνέχεια καλέστε έναν άλλο αριθμό που έχετε αντιστοιχίσει στη συγκεκριμένη γραμμή για να βεβαιωθείτε, ότι η κλήση προωθείται σε εξωτερική συσκευή τηλεφώνου ή σε αυτόματο τηλεφωνητή που έχει συνδεθεί στην υποδοχή EXT.

Λήψη στη λειτουργία ασφαλούς λήψης

Αυτή η δυνατότητα ενδέχεται να μην είναι διαθέσιμη, ανάλογα με το μοντέλο ή τον προαιρετικό εξοπλισμό (βλ. “Λειτουργίες κατά μοντέλα” στη σελίδα 8).

Ίσως χρειάζεται να προστατέψετε τα εισερχόμενα φαξ σας από την πρόσβαση μη εξουσιοδοτημένων ατόμων. Ενεργοποιήστε τη λειτουργία ασφαλούς λήψης και όλα τα εισερχόμενα φαξ θα αποθηκεύονται στη μνήμη. Μπορείτε να εκτυπώσετε τα εισερχόμενα φαξ με την εισαγωγή του κωδικού πρόσβασης.

Για να χρησιμοποιήσετε τη λειτουργία ασφαλούς λήψης:

- Πατήστε (φαξ) > (**Menu**) > **Fax Feature** > **Secure Receive** > **On** στον πίνακα ελέγχου.
- Πατήστε (**Setup**) > **Machine Setup** > **Next** > **Fax Setup** > **Secure Receive** στην οθόνη αφής.

Εκτύπωση εισερχόμενου φαξ

1 Επιλέξτε (φαξ) > (**Menu**) > **Fax Feature** > **Secure Receive** > **Print** στον πίνακα ελέγχου.

Ή

Για το μοντέλο με οθόνη αφής, πατήστε (**Setup**) > **Machine Setup** > **Next** > **Fax Setup** > **Secure Receive** > **Print** στην οθόνη αφής.

2 Πληκτρολογήστε τον τετραψήφιο κωδικό πρόσβασης και πατήστε **OK** ή **Print**.

3 Το μηχάνημα εκτυπώνει όλα τα φαξ που βρίσκονται αποθηκευμένα στη μνήμη.

Εκτύπωση φαξ και στις δύο όψεις του χαρτιού

- Ενδέχεται κάποια μενού να μην εμφανιστούν στην οθόνη ανάλογα με τις επιλογές ή τα μοντέλα. Σε αυτή την περίπτωση, δεν ισχύει για το μηχάνημά σας.
- Αυτή η δυνατότητα ενδέχεται να μην είναι διαθέσιμη, ανάλογα με το μοντέλο ή τον προαιρετικό εξοπλισμό (βλ. “Λειτουργίες κατά μοντέλα” στη σελίδα 8).

1 Τοποθετήστε ένα έγγραφο με την όψη προς τα κάτω στη γυάλινη επιφάνεια εγγράφων ή τοποθετήστε τα έγγραφα με την όψη προς τα πάνω στον τροφοδότη εγγράφων.

2 Πατήστε (φαξ) > (**Menu**) > **Fax Setup** > **Receiving** > **Duplex Print** στον πίνακα ελέγχου.

Για το μοντέλο με οθόνη αφής, επιλέξτε (**Fax**) > επιλέξτε το μενού που θέλετε > επιλέξτε **Duplex** από τα υπομενού > στην οθόνη αφής.

- **Off:** Εκτυπώνει σε κανονική λειτουργία.
- **Long Edge:** Οι σελίδες εκτυπώνονται όπως σε ένα βιβλίο.

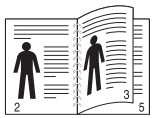

- **Short Edge:** Οι σελίδες εκτυπώνονται για να διαβάζονται όπως ένα σημειωματάριο.

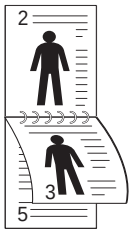

3 Πατήστε **OK** για να αποθηκεύσετε την επιλογή.

Για το μοντέλο με οθόνη αφής, πατήστε (επιστροφή) για να αποθηκεύσετε την επιλογή.

Λήψη φαξ στη μνήμη

Επειδή το μηχάνημά σας είναι μια συσκευή πολλαπλών εργασιών, μπορεί να λαμβάνει φαξ ενώ παράγετε αντίγραφα ή εκτυπώνετε. Αν λάβετε κάποιο φαξ κατά την αντιγραφή ή εκτύπωση, το μηχάνημά σας αποθηκεύει τα εισερχόμενα φαξ στη μνήμη του. Στη συνέχεια, μόλις ολοκληρώσετε την αντιγραφή ή την εκτύπωση, το μηχάνημα εκτυπώνει αυτόματα το φαξ.

Εάν γίνει λήψη και εκτύπωση ενός φαξ, δεν είναι δυνατή η ταυτόχρονη επεξεργασία άλλων εργασιών αντιγραφής και εκτύπωσης.

Χρήση δυνατοτήτων κοινόχρηστου φακέλου

Αυτή η δυνατότητα σας επιτρέπει να χρησιμοποιήσετε τη μνήμη του μηχανήματος ως κοινόχρηστο φάκελο. Το πλεονέκτημα αυτής της δυνατότητας είναι πως μπορείτε να χρησιμοποιήσετε βολικά τον κοινόχρηστο φάκελο μέσω του παραθύρου του υπολογιστή σας.

- Αυτή η δυνατότητα ενδέχεται να μην είναι διαθέσιμη, ανάλογα με το μοντέλο ή τον προαιρετικό εξοπλισμό (βλ. “Λειτουργίες κατά μοντέλα” στη σελίδα 8).
- Μπορείτε να χρησιμοποιήσετε αυτήν τη δυνατότητα σε μοντέλα που έχουν συσκευή μαζικής αποθήκευσης (βλ. “Διάφορες λειτουργίες” στη σελίδα 10).
- Ο διαχειριστής μπορεί να καθορίσει το αναγνωριστικό και τον κωδικό πρόσβασης για τον περιορισμό της πρόσβασης των χρηστών καθώς και να καθορίσει το μέγιστο αριθμό ταυτόχρονων χρηστών.

Δημιουργία ενός κοινόχρηστου φακέλου

1. Ανοίξτε την Εξερεύνηση των Windows από τον υπολογιστή.
2. Εισάγετε τη **\\[διεύθυνση ip]** του εκτυπωτή (παράδειγμα: \\169.254.133.42) στο πεδίο διεύθυνσης και πατήστε το πλήκτρο Enter ή κάντε κλικ στο **Μετάβαση**.
3. Δημιουργήστε έναν νέο φάκελο στον κατάλογο **nfsroot**.

Χρήση του κοινόχρηστου φακέλου

Μπορείτε να χρησιμοποιήσετε τον κοινόχρηστο φάκελο ακριβώς με τον ίδιο τρόπο όπως και τον κανονικό υπολογιστή. Δημιουργήστε, επεξεργαστείτε και διαγράψτε το φάκελο ή το αρχείο σαν κανονικό φάκελο των Windows. Μπορείτε επίσης να αποθηκεύσετε τα σαρωμένα δεδομένα στον κοινόχρηστο φάκελο. Μπορείτε να εκτυπώσετε απευθείας αρχεία που είναι αποθηκευμένα στον κοινόχρηστο φάκελο. Μπορείτε να εκτυπώσετε αρχεία TIFF, JPEG και PRN.

Χρήση προαιρετικών λειτουργιών συσκευής

Ορισμένες δυνατότητες ίσως να μην είναι διαθέσιμες ανάλογα με το μοντέλο ή τις επιλογές. Σημαίνει πως δεν υποστηρίζονται οι δυνατότητες (βλ. “Διάφορες λειτουργίες” στη σελίδα 10).

Από το πρόγραμμα οδήγησης εκτυπωτή

Αν εγκαταστήσετε την προαιρετική συσκευή, μπορείτε να χρησιμοποιήσετε προηγμένες λειτουργίες εκτύπωσης, όπως να δημιουργήσετε δοκίμια μιας εργασίας και να ορίσετε μια εργασία ως ιδιωτική στο παράθυρο **Εκτύπωση**. Επιλέξτε τη μαζική αποθήκευση ή το δίσκο RAM στο **Επιλογές συσκευής** και στη συνέχεια μπορείτε να επιλέξετε τις διάφορες λειτουργίες από τη **Λειτουργία εκτύπωσης** (βλ. “Ρύθμιση Επιλογές συσκευής” στη σελίδα 114).

1. Ανοίξτε το έγγραφο που θέλετε να εκτυπώσετε.
2. Επιλέξτε **Εκτύπωση** από το μενού **Αρχείο**. Εμφανίζεται το παράθυρο **Εκτύπωση**.
3. Επιλέξτε το πρόγραμμα οδήγησης εκτύπωσης από τη λίστα **Επιλογή εκτυπωτή**.

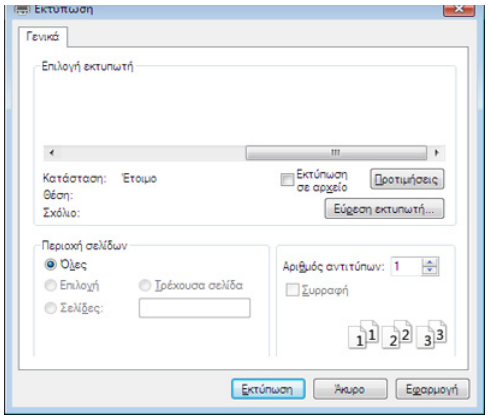

4. Κάντε κλικ στο **Ιδιότητες** ή στο **Προτιμήσεις**.
5. Κάντε κλικ σε καθεμία από τις καρτέλες και επιλέξτε **Λειτουργία εκτύπωσης**.
6. Πραγματοποιήστε την επιλογή που θέλετε (βλ. “Κατανόηση των ειδικών λειτουργιών εκτύπωσης” στη σελίδα 313).
7. Επιλέξτε **OK**.

Από τον πίνακα ελέγχου

Αν το μηχάνημά σας διαθέτει προαιρετική μνήμη ή προαιρετική μονάδα σκληρού δίσκου μπορείτε να χρησιμοποιήσετε αυτές τις λειτουργίες.

Χρήση προαιρετικών λειτουργιών συσκευής

Πατήστε το κουμπί (**Menu**) > **Job Management** στον πίνακα ελέγχου.

Ή

Για το μοντέλο με οθόνη αφής, πατήστε (**Document Box**) > **Next** > **System Boxes** στην οθόνη αφής.

Ενδέχεται κάποια μενού να μην εμφανιστούν στην οθόνη ανάλογα με τις επιλογές ή τα μοντέλα. Σε αυτή την περίπτωση, δεν ισχύει για το μηχάνημά σας.

- **Active Job:** Όλες οι εργασίες εκτύπωσης που είναι σε αναμονή παρατίθενται στην ουρά αναμονής ενεργών εργασιών με τη σειρά που τις στείλατε στον εκτυπωτή. Μπορείτε να διαγράψετε μια εργασία από την ουρά πριν εκτυπωθεί ή να προωθήσετε μια εργασία ώστε να εκτυπωθεί νωρίτερα.
- **Secured Job:** Μπορείτε να εκτυπώσετε ή να διαγράψετε μια ασφαλή εργασία. Εμφανίζει τη λίστα με τις ασφαλείς εργασίες που έχει ορίσει ο χρήστης στο πρόγραμμα οδήγησης εκτυπωτή. Πρέπει να εισαγάγετε το όνομα χρήστη και τον κωδικό πρόσβασης που έχει οριστεί στο πρόγραμμα οδήγησης εκτυπωτή.
- **Stored Job:** Μπορείτε να εκτυπώσετε ή να διαγράψετε μια αποθηκευμένη εργασία.
- **File Policy:** Μπορείτε να επιλέξετε τη στρατηγική δημιουργίας του ονόματος αρχείου πριν εκτελέσετε την εργασία μέσω της προαιρετικής μνήμης. Αν στην προαιρετική μνήμη υπάρχει ήδη κάποιο αρχείο με το όνομα που θέλετε να εισαγάγετε, μπορείτε να μετονομάσετε ή να αντικαταστήσετε το αρχείο.



5. Χρήσιμα εργαλεία διαχείρισης

Το κεφάλαιο αυτό παρουσιάζει τα εργαλεία διαχείρισης που παρέχονται για να μπορέσετε να αξιοποιήσετε όλες τις δυνατότητες του μηχανήματός σας.

- **Πρόσβαση σε εργαλεία διαχείρισης** 360
- **Easy Capture Manager** 361
- **Samsung AnyWeb Print** 362
- **Easy Eco Driver** 363
- **Χρήση του SyncThru™ Web Service** 364
- **Χρήση του Samsung Easy Document Creator** 369
- **Χρήση του Samsung Easy Printer Manager** 370
- **Χρήση του Κατάσταση εκτυπωτή Samsung** 374
- **Χρήση του Samsung Printer Experience** 376
- **Χρήση του Linux Unified Driver Configurator** 383

Πρόσβαση σε εργαλεία διαχείρισης

Η Samsung παρέχει μια σειρά από εργαλεία διαχείρισης για τους εκτυπωτές Samsung.

1. Βεβαιωθείτε ότι το μηχάνημα είναι συνδεδεμένο με τον υπολογιστή και είναι ενεργοποιημένο.
2. Στο μενού Έναρξη, επιλέξτε **Προγράμματα** ή **Όλα τα προγράμματα**.
   - Για τα Windows 8, από την επιλογή **Charms(Σύμβολα)**, επιλέξτε **Αναζήτηση** > **Apps(Εφαρμογές)**.
3. Βρείτε το **εκτυπωτή Samsung**.
4. Κάτω από τους **εκτυπωτή Samsung**, μπορείτε να δείτε τα εγκατεστημένα εργαλεία διαχείρισης.
5. Κάντε κλικ στο εργαλείο διαχείρισης που θέλετε να χρησιμοποιήσετε.

- Αφού εγκαταστήσετε το πρόγραμμα οδήγησης, για μερικά εργαλεία διαχείρισης, μπορείτε να αποκτήσετε πρόσβαση σε αυτά απευθείας από το μενού **Έναρξη** > **Προγράμματα** ή **Όλα τα προγράμματα**.
- Για Windows 8, αφού εγκαταστήσετε το πρόγραμμα οδήγησης, για μερικά εργαλεία διαχείρισης, μπορείτε να αποκτήσετε πρόσβαση σε αυτά απευθείας από την οθόνη **Έναρξη** κάνοντας κλικ στο αντίστοιχο τετράγωνο.

Easy Capture Manager

- Διαθέσιμο μόνο για χρήστες του λειτουργικού συστήματος Windows.
- Αυτή η δυνατότητα ενδέχεται να μην είναι διαθέσιμη, ανάλογα με το μοντέλο ή τον προαιρετικό εξοπλισμό (βλ. “Λογισμικό” στη σελίδα 8).

Καταγράψτε την οθόνη σας και εκκινήστε το Easy Capture Manager πατώντας απλά το κουμπί Print Screen στο πληκτρολόγιο. Μπορείτε τώρα να εκτυπώσετε εύκολα την οθόνη που έχετε καταγράψει όπως έχει καταγραφεί ή υποστεί επεξεργασία.

Samsung AnyWeb Print

- Διαθέσιμο μόνο για χρήστες του λειτουργικού συστήματος Windows.
- Αυτή η δυνατότητα ενδέχεται να μην είναι διαθέσιμη, ανάλογα με το μοντέλο ή τον προαιρετικό εξοπλισμό (βλ. “Λογισμικό” στη σελίδα 8).

Αυτό το εργαλείο σάς επιτρέπει να κάνετε λήψη στην οθόνη, προεπισκόπηση, απόρριψη και εκτύπωση σελίδων του Windows Internet Explorer με περισσότερη ευκολία σε σχέση με το απλό πρόγραμμα.

Κάντε λήψη του λογισμικού από τον ιστότοπο της Samsung και στη συνέχεια αποσυμπιέστε και εγκαταστήστε το: (http://www.samsung.com > εύρεση του προϊόντος σας > υποστήριξη ή λήψεις).

Easy Eco Driver

Διαθέσιμο μόνο για χρήστες του λειτουργικού συστήματος Windows (βλ. “Λογισμικό” στη σελίδα 8).

Με το Easy Eco Driver, μπορείτε να χρησιμοποιήσετε λειτουργίες οικονομίας για την εξοικονόμηση χαρτιού και τόνερ πριν την εκτύπωση.

Το Easy Eco Driver σας επιτρέπει επίσης να εκτελέσετε απλές λειτουργίες επεξεργασίας όπως είναι η αφαίρεση εικόνων και κειμένου και άλλα. Μπορείτε να αποθηκεύσετε τις συχνά χρησιμοποιούμενες ρυθμίσεις ως προεπιλογή.

Τρόπος χρήσης:

1. Ανοίξτε ένα έγγραφο που θα εκτυπώσετε.
2. Ανοίξτε το παράθυρο **Προτιμήσεις εκτύπωσης** (βλ. “Άνοιγμα προτιμήσεων εκτύπωσης” στη σελίδα 73).
3. Από την καρτέλα **Αγαπημένα**, επιλέξτε **Προεπισκόπηση οικονομικής εκτύπωσης**.
4. Κάντε κλικ στο **OK** > **Εκτύπωση** στο παράθυρο. Εμφανίζεται ένα παράθυρο προεπισκόπησης.
5. Διαλέξτε τις επιλογές που θέλετε να χρησιμοποιήσετε στο έγγραφο.

   Μπορείτε να δείτε μια προεπισκόπηση των λειτουργιών που έχετε χρησιμοποιήσει.
6. Κάντε κλικ στο κουμπί **Εκτύπωση**.

Αν θέλετε να εκτελέσετε το Easy Eco Driver κάθε φορά που εκτυπώνετε, επιλέξτε το πλαίσιο **Εκκίν. του Easy Eco Driver πριν την εκτ.** στην καρτέλα **Βασικό** του παραθύρου προτιμήσεων εκτύπωσης.

Χρήση του SyncThru™ Web Service

- Η έκδοση Internet Explorer 8,0 ή νεότερη έκδοση είναι η ελάχιστη απαίτηση για το SyncThru™ Web Service.
- Η επεξήγηση της υπηρεσίας SyncThru™ Web Service σε αυτόν τον οδηγό χρήσης ενδέχεται να διαφέρει από το μηχάνημά σας, ανάλογα με τις επιλογές ή τα μοντέλα.
- Μόνο για το μοντέλο με δίκτυο (βλ. “Λογισμικό” στη σελίδα 8).

Πρόσβαση στο SyncThru™ Web Service

1 Χρησιμοποιήστε ένα πρόγραμμα περιήγησης του Web, όπως τον Internet Explorer των Windows.

Πληκτρολογήστε τη διεύθυνση IP του εκτυπωτή σας (http://xxx.xxx.xxx.xxx) στο πεδίο διευθύνσεων και πατήστε το πλήκτρο Enter ή κάντε κλικ στο **Μετάβαση**.

2 Ανοίγει η τοποθεσία Web που είναι ενσωματωμένη στο μηχάνημα.

Σύνδεση στο SyncThru™ Web Service

Πριν ορίσετε τις ρυθμίσεις στο SyncThru™ Web Service, πρέπει να συνδεθείτε ως διαχειριστής. Μπορείτε να χρησιμοποιήσετε το SyncThru™ Web Service χωρίς να συνδεθείτε, αλλά δεν θα έχετε πρόσβαση στην καρτέλα **Settings** και την καρτέλα **Security**.

1 Κάντε κλικ στο **Login** επάνω δεξιά στην τοποθεσία Web του SyncThru™ Web Service.

2 Πληκτρολογήστε τα στοιχεία σύνδεσης, που είναι το **ID** και το **Password** και στη συνέχεια κάντε κλικ στο **Login**. Συνιστάται να αλλάξετε τον προεπιλεγμένο κωδικό πρόσβασης για λόγους ασφαλείας.

- **ID: admin**
- **Password: sec00000**

Επισκόπηση SyncThru™Web Service



Ορισμένες καρτέλες ενδέχεται να μην εμφανίζονται, ανάλογα με το μοντέλο σας.

Χρήση του SyncThru™ Web Service

Καρτέλα Information

Η καρτέλα αυτή σας παρέχει γενικές πληροφορίες για το μηχάνημά σας. Μπορείτε να ελέγξετε διάφορα στοιχεία, όπως την ποσότητα τόνερ που απομένει. Επίσης, μπορείτε να εκτυπώσετε αναφορές, π.χ. μια αναφορά σφαλμάτων.

- **Active Alerts:** Εμφανίζει τις ειδοποιήσεις που έχουν παρουσιαστεί στο μηχάνημα και τη σοβαρότητά τους.
- **Supplies:** Εμφανίζει πόσες σελίδες έχουν εκτυπωθεί και την ποσότητα του τόνερ που απομένει στην κασέτα.
- **Usage Counters:** Εμφανίζει το μετρητή χρήσης ανάλογα με τον τύπο εκτύπωσης: μιας όψης και διπλής όψης.
- **Current Settings:** Εμφανίζει πληροφορίες για το μηχάνημα και το δίκτυο.
- **Security Information:** Εμφανίζει τα στοιχεία ασφαλείας του μηχανήματος.
- **Print information:** Αποστέλλει αναφορές όπως αναφορές που σχετίζονται με το σύστημα, διεύθυνση e-mail και αναφορές γραμματοσειρών.

Καρτέλα Address Book

Μπορείτε να διαχειριστείτε το βιβλίο διευθύνσεων. Αυτή η δυνατότητα είναι επίσης διαθέσιμη από το μηχάνημα

- **Individual:** Μπορείτε να διαχειριστείτε τις ανεξάρτητες εγγραφές στο βιβλίο διευθύνσεων.
- **Group:** Μπορείτε να διαχειριστείτε το βιβλίο διευθύνσεων ομάδων.

Καρτέλα Settings

Η καρτέλα αυτή σας επιτρέπει να ρυθμίζετε τις παραμέτρους για το μηχάνημά σας και το δίκτυο. Πρέπει να συνδεθείτε ως διαχειριστής για να προβάλετε αυτήν την καρτέλα.

- Καρτέλα **Machine Settings:** Ρυθμίζει επιλογές που παρέχονται από το μηχάνημά σας.
- Καρτέλα **Network Settings:** Εμφανίζει επιλογές για το περιβάλλον του δικτύου. Ρυθμίζει επιλογές όπως το TCP/IP και τα πρωτόκολλα δικτύου.

Καρτέλα Security

Η καρτέλα αυτή σας επιτρέπει να ρυθμίζετε το σύστημα και τις πληροφορίες ασφάλειας δικτύου. Πρέπει να συνδεθείτε ως διαχειριστής για να προβάλετε αυτήν την καρτέλα.

- **System Security:** Ρυθμίζει τις πληροφορίες του διαχειριστή συστήματος και, επίσης, ενεργοποιεί ή απενεργοποιεί λειτουργίες του μηχανήματος.
- **Network Security:** Καθορίζει ρυθμίσεις για HTTP, IPSec, φιλτράρισμα IPv4/IPv6, 802.1x και διακομιστές ελέγχου ταυτότητας.
- **User Access Control:** Μπορείτε να επιλέξετε μεθόδους/λειτουργίες ελέγχου ταυτότητας για τον έλεγχο ταυτότητας χρήστη. Μπορείτε να προσθέσετε/διαγράψετε/τροποποιήσετε το προφίλ χρήστη που χρησιμοποιείτε για τοπικό έλεγχο ταυτότητας.
- **System Log:** Το System Log περιέχει ρυθμίσεις που αφορούν στην καταγραφή των συμβάντων της συσκευής.
  - **Log Configuration:** Η ενότητα Log Configuration περιέχει ρυθμίσεις που αφορούν στην αποθήκευση της καταγραφής συμβάντων.
  - **Log Viewer:** Η ενότητα Log Viewer περιέχει επιλογές για την εμφάνιση καταγραφών που είναι τοπικά αποθηκευμένες στη συσκευή.

Καρτέλα Maintenance

Η καρτέλα αυτή σας επιτρέπει να συντηρείτε το μηχάνημα αναβαθμίζοντας τα υλικολογισμικά και ρυθμίζοντας τα στοιχεία επικοινωνίας για να στέλνετε μηνύματα ηλεκτρονικού ταχυδρομείου. Επίσης, μπορείτε να συνδεθείτε στην τοποθεσία Web της Samsung ή να λάβετε προγράμματα οδήγησης επιλέγοντας το μενού **Link**.

- **Firmware Upgrade:** Αναβαθμίστε το υλικολογισμικό του μηχανήματός σας.
- **Application Management:** Αυτή η λειτουργία διατίθεται μόνο για μοντέλα με οθόνη αφής. Μπορείτε να διαχειριστείτε τις εφαρμογές. Επίσης μπορείτε να εγκαταστήσετε νέες εφαρμογές από USB ή URL.
- **License Management:** Το License Management παρέχει ρυθμίσεις για εγκατεστημένες εφαρμογές και άδειες χρήσης εφαρμογών.
- **Cloning:** Μπορείτε να εισάγετε ή να εξάγετε (μεταφέρετε) διάφορες ρυθμίσεις (ρυθμίσεις μηχανήματος, πληροφορίες δικτύου, κατάλογο διευθύνσεων, κλπ.) μεταξύ συσκευών που διαθέτουν τη δυνατότητα **Cloning** στο SyncThru™ Web Service.
- **Contact Information:** Εμφανίζει τα στοιχεία επικοινωνίας.
- **Link:** Εμφανίζει συνδέσεις σε χρήσιμες ιστοσελίδες από τις οποίες μπορείτε να κάνετε λήψεις ή να δείτε πληροφορίες.

Χρήση του SyncThru™ Web Service

Ρυθμίσεις ειδοποιήσεων μέσω e-mail

Μπορείτε να λαμβάνετε e-mail για την κατάσταση του μηχανήματός σας ενεργοποιώντας αυτήν την επιλογή. Αφότου καθορίσετε πληροφορίες όπως τη διεύθυνση IP, το όνομα κεντρικού υπολογιστή, την ηλεκτρονική διεύθυνση και το διακομιστή SMTP, η κατάσταση του μηχανήματος (έλλειψη στην κασέτα τόνερ ή σφάλμα μηχανήματος) αποστέλλεται αυτόματα στην ηλεκτρονική διεύθυνση συγκεκριμένου ατόμου. Η επιλογή ενδέχεται να χρησιμοποιείται πιο συχνά από διαχειριστή μηχανήματος.

Ενδέχεται κάποια μενού να μην εμφανιστούν στην οθόνη ανάλογα με τις επιλογές ή τα μοντέλα. Σε αυτή την περίπτωση, δεν ισχύει για το μηχάνημά σας.

1. Εκκινήστε ένα πρόγραμμα περιήγησης στο Web, όπως το Internet Explorer των Windows.

   Πληκτρολογήστε τη διεύθυνση IP του μηχανήματος (http://xxx.xxx.xxx.xxx) στο πεδίο διευθύνσεων και πατήστε το πλήκτρο Enter ή κάντε κλικ στο **Μετάβαση**.

2. Ανοίγει η τοποθεσία Web που είναι ενσωματωμένη στο μηχάνημα.

3. Από την καρτέλα **Settings** επιλέξτε **Machine Settings** > **Email Notification**.

Αν δεν έχετε ρυθμίσει το περιβάλλον του διακομιστή εξερχόμενης αλληλογραφίας, μεταβείτε στο **Settings** > **Network Settings** > **Outgoing Mail Server(SMTP)** για να ρυθμίσετε το περιβάλλον δικτύου πριν ρυθμίσετε τη λειτουργία ειδοποίησης μέσω e-mail.

4. Επιλέξτε το πλαίσιο ελέγχου **Enable** για να χρησιμοποιήσετε το **Email Notification**.

5. Κάντε κλικ στο κουμπί **Add** για να προσθέσετε ένα χρήστη για τη λειτουργία ειδοποίησης μέσω e-mail.

   Ορίστε το όνομα του παραλήπτη και την ή τις διευθύνσεις e-mail με στοιχεία ειδοποίησης για τα οποία θέλετε να λαμβάνετε ειδοποίηση.

6. Κάντε κλικ στο **Apply**.

Αν το τείχος προστασίας είναι ενεργοποιημένο, η αποστολή του e-mail ενδέχεται να αποτύχει. Στην περίπτωση αυτή, επικοινωνήστε με το διαχειριστή δικτύου.

Ρύθμιση πληροφοριών διαχειριστή συστήματος

Αυτή η ρύθμιση είναι απαραίτητη για να χρησιμοποιηθεί η λειτουργία ειδοποίησης μέσω e-mail.

Χρήση του SyncThru™ Web Service

Ενδέχεται κάποια μενού να μην εμφανιστούν στην οθόνη ανάλογα με τις επιλογές ή τα μοντέλα. Σε αυτή την περίπτωση, δεν ισχύει για το μηχάνημά σας.

1 Εκκινήστε ένα πρόγραμμα περιήγησης στο Web, όπως το Internet Explorer των Windows.

Πληκτρολογήστε τη διεύθυνση IP του μηχανήματος (http://xxx.xxx.xxx.xxx) στο πεδίο διευθύνσεων και πατήστε το πλήκτρο Enter ή κάντε κλικ στο **Μετάβαση**.

2 Ανοίγει η τοποθεσία Web που είναι ενσωματωμένη στο μηχάνημα.

3 Στην καρτέλα **Security**, επιλέξτε **System Security** > **System Administrator**

4 Καταχωρίστε το όνομα του διαχειριστή, τον αριθμό τηλεφώνου, τον τόπο ή τη διεύθυνση e-mail.

5 Κάντε κλικ στο **Apply**.

Χρήση του Samsung Easy Document Creator

Το Samsung Easy Document Creator είναι μια εφαρμογή που βοηθάει τους χρήστες να σαρώσουν, να συνθέσουν και να αποθηκεύσουν τα έγγραφα σε πολλές μορφές, συμπεριλαμβανομένης και της μορφής .epub. Αυτά τα έγγραφα μπορείτε να τα μοιραστείτε μέσω των τοποθεσιών κοινωνικής δικτύωσης ή μέσω φαξ. Είτε είστε φοιτητής και θέλετε να οργανώσετε την έρευνά σας από τη βιβλιοθήκη είτε είστε μια μαμά στο σπίτι και θέλετε να μοιραστείτε σαρωμένες φωτογραφίες από τα τελευταία γενέθλια, το Samsung Easy Document Creator θα σας παρέχει τα αναγκαία εργαλεία.

Το Samsung Easy Document Creator παρέχει τις παρακάτω λειτουργίες:

- **Σάρωση εικόνας:** Χρησιμοποιείται για τη σάρωση μεμονωμένων ή πολλαπλών εικόνων.
- **Σάρωση εγγράφου:** Χρησιμοποιείται για σάρωση εγγράφων με κείμενο ή κείμενο και εικόνες.
- **Μετατροπή κειμένου:** Χρησιμοποιείται για τη σάρωση εγγράφων που πρέπει να αποθηκευτούν σε μορφή επεξεργάσιμου κειμένου.
- **Σάρωση βιβλίου:** Χρησιμοποιείται για τη σάρωση βιβλίων με τον επίπεδο σαρωτή.
- **Αποστολή SNS:** Παρέχει έναν εύκολο και γρήγορο τρόπο για την αποστολή σαρωμένων ή υπάρχοντων αρχείων σε μια σειρά τοποθεσιών κοινωνικής δικτύωσης (SNS).
- **Μετατροπή E-Book:** Παρέχει τη δυνατότητα σάρωσης πολλαπλών εγγράφων σαν ένα e-book ή τη μετατροπή ήδη υπαρχόντων αρχείων σε μορφή e-book.
- **Plug-in:** Σάρωση, αποστολή φαξ και μετατροπή σε E-Book απευθείας από το πρόγραμμα Microsoft Office.



Κάντε κλικ στην επιλογή**Βοήθεια** στο κουμπί () από το παράθυρο και κάντε κλικ στην επιλογή για την οποία θέλετε να μάθετε περισσότερα.

Χρήση του Samsung Easy Printer Manager

- Αυτή η δυνατότητα ενδέχεται να μην είναι διαθέσιμη, ανάλογα με το μοντέλο ή τον προαιρετικό εξοπλισμό (βλ. “Λογισμικό” στη σελίδα 8).
- Διαθέσιμο μόνο για χρήστες του λειτουργικού συστήματος Windows και Mac (βλ. “Λογισμικό” στη σελίδα 8).
- Για τα Windows, η έκδοση Internet Explorer 6.0 ή νεότερη είναι η ελάχιστη απαίτηση για το Samsung Easy Printer Manager.

Το Samsung Easy Printer Manager είναι μια εφαρμογή η οποία συνδυάζει τις ρυθμίσεις του μηχανήματος της Samsung σε ένα μέρος. Το Samsung Easy Printer Manager συνδυάζει τις ρυθμίσεις της συσκευής καθώς και τα περιβάλλοντα εκτύπωσης, τις ρυθμίσεις/ενέργειες και την εκτέλεση. Όλες αυτές οι δυνατότητες προσφέρουν μια πύλη για την άνετη χρήση του μηχανήματος της Samsung. Το Samsung Easy Printer Manager παρέχει δύο διαφορετικά περιβάλλοντα χρήστη από τα οποία μπορεί να επιλέξει ο χρήστης: το βασικό περιβάλλον χρήστη και το σύνθετο περιβάλλον χρήστη. Η εναλλαγή ανάμεσα στα δύο περιβάλλοντα χρήστη είναι εύκολη: κάνετε απλά κλικ σε ένα κουμπί.

Κατανόηση του Samsung Easy Printer Manager

Για να ανοίξετε το πρόγραμμα:

Για Windows,

Επιλέξτε **Έναρξη** > **Προγράμματα** ή **Όλα τα προγράμματα** > **Samsung Printers** > **Samsung Easy Printer Manager**.

- Για Windows 8, από **Charms(Σύμβολα)**, επιλέξτε **Αναζήτηση** > **Apps(Εφαρμογές)**> **Samsung Printers** > **Samsung Easy Printer Manager**.

Για Mac,

Ανοίξτε το φάκελο **Applications** > φάκελος **Samsung** > **Samsung Easy Printer Manager**.

Το περιβάλλον χρήστη του Samsung Easy Printer Manager αποτελείται από διάφορες βασικές ενότητες οι οποίες περιγράφονται στον παρακάτω πίνακα:

Χρήση του Samsung Easy Printer Manager

Το στιγμιότυπο οθόνης ενδέχεται να διαφέρει ανάλογα με το λειτουργικό σύστημα που χρησιμοποιείτε.

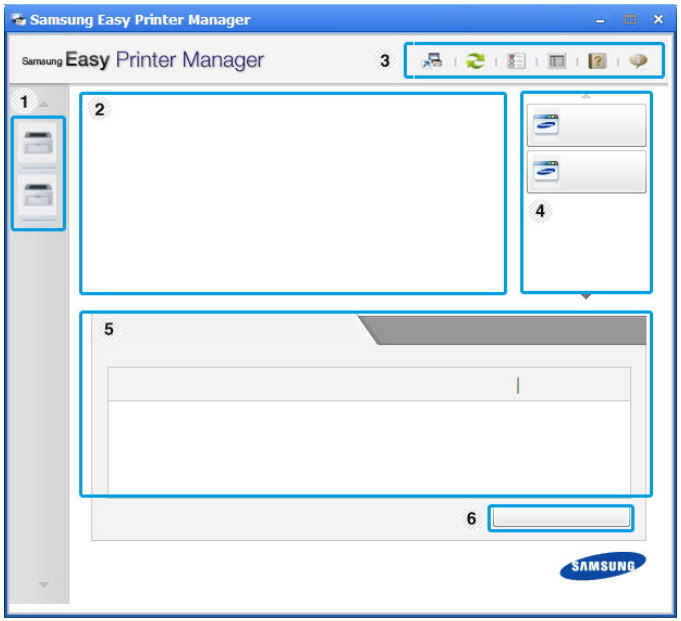

1	Λίστα εκτυπωτών	Η Λίστα εκτυπωτών εμφανίζει τους εκτυπωτές που είναι εγκαταστημένοι στον υπολογιστή σας και εκτυπωτές δικτύου που έχουν προστεθεί μέσω εντοπισμού δικτύου (μόνο στα Windows).
2	Πληροφορίες εκτυπωτή	Αυτή η περιοχή παρέχει γενικές πληροφορίες σχετικά με το μηχάνημα. Μπορείτε να δείτε πληροφορίες όπως το όνομα μοντέλου του μηχανήματος, τη διεύθυνση IP (ή το όνομα Θύρας) και την κατάσταση του μηχανήματος. Μπορείτε να προβάλετε διαδικτυακά τον **Οδηγός χρήσης**. **Κουμπί αντιμετώπισης προβλημάτων:** Το κουμπί αυτό ανοίγει τον **Οδηγού αντιμετώπισης προβλημάτων** όταν παρουσιαστεί σφάλμα. Μπορείτε να ανοίξετε απευθείας την απαραίτητη ενότητα του παρόντος οδηγού χρήσης.
3	Πληροφορίες εφαρμογής	Περιλαμβάνει συνδέσεις για την αλλαγή στις ρυθμίσεις για προχωρημένους (εναλλαγή περιβάλλοντος χρήστη), την ανανέωση, τις προτιμήσεις, τη σύνοψη, τη βοήθεια και τις πληροφορίες για την εφαρμογή. Το κουμπί χρησιμεύει για την αλλαγή του περιβάλλοντος χρήστη στο **περιβάλλον χρήστη ρυθμίσεων για προχωρημένους** (βλ. “Επισκόπηση περιβάλλοντος χρήστη ρυθμίσεων για προχωρημένους” στη σελίδα 372).

4	Γρήγορες συνδέσεις	Εμφανίζει τις **Γρήγοροι σύνδεσμοι** σε συγκεκριμένες λειτουργίες του μηχανήματος. Αυτή η ενότητα περιλαμβάνει επίσης συνδέσεις σε εφαρμογές στις ρυθμίσεις για προχωρημένους. Εάν συνδέσετε το μηχάνημά σας σε ένα δίκτυο, ενεργοποιείται το εικονίδιο SyncThru™ Web Service.
5	Περιοχή περιεχομένων	Εμφανίζει πληροφορίες σχετικά με το επιλεγμένο μηχάνημα, τη στάθμη τόνερ που απομένει και το χαρτί. Οι πληροφορίες θα διαφέρουν ανάλογα με το μηχάνημα που έχει επιλεγεί. Ορισμένα μηχανήματα δεν διαθέτουν αυτήν τη λειτουργία.
6	Παραγγελία υλικών	Κάντε κλικ στο κουμπί **Παραγγελία** στο παράθυρο παραγγελίας αναλωσίμων. Μπορείτε να παραγγείλετε ανταλλακτικό κασέτας(-ών) τόνερ online.

Επιλέξτε το μενού **Βοήθεια** ή κάντε κλικ στο κουμπί ? από το παράθυρο και κάντε κλικ στην επιλογή για την οποία θέλετε να μάθετε περισσότερα.

Επισκόπηση περιβάλλοντος χρήστη ρυθμίσεων για προχωρημένους

Το περιβάλλον χρήστη για προχωρημένους προορίζεται για χρήση από τον υπεύθυνο για τη διαχείριση του δικτύου και των μηχανημάτων.

Ενδέχεται κάποια μενού να μην εμφανιστούν στην οθόνη ανάλογα με τις επιλογές ή τα μοντέλα. Σε αυτή την περίπτωση, δεν ισχύει για το μηχάνημά σας.

Ρυθμίσεις συσκευής

Μπορείτε να παραμετροποιήσετε διάφορες ρυθμίσεις του μηχανήματος, όπως εγκατάσταση, χαρτί, διάταξη, προσομοίωση, δίκτυο και πληροφορίες εκτύπωσης.

Ρυθμίσεις σάρωσης σε υπολογιστή

Αυτό το μενού περιλαμβάνει ρυθμίσεις για τη δημιουργία ή διαγραφή προφίλ σάρωσης σε υπολογιστή.

- **Ενεργοποίηση σάρωσης:** Καθορίζει εάν επιτρέπεται η όχι η σάρωση στη συσκευή.
- Καρτέλα **Βασικό:** Περιέχει γενικές ρυθμίσεις σάρωσης και συσκευής.

- Καρτέλα **Εικόνα:** Περιέχει ρυθμίσεις που σχετίζονται με τις τροποποιήσεις εικόνας.

Ρυθμίσεις Φαξ σε υπολογιστή

Αυτό το μενού περιλαμβάνει ρυθμίσεις που σχετίζονται με τις βασικές λειτουργίες φαξ της επιλεγμένης συσκευής.

- **Απενεργοποίηση:** Εάν το **Απενεργοποίηση** είναι στο **Ενεργό**, δεν θα γίνεται λήψη εισερχόμενων φαξ στη συσκευή.
- **Ενεργοποίηση λήψης φαξ από συσκευή:** Ενεργοποιεί τη λειτουργία φαξ στη συσκευή και επιτρέπει τη ρύθμιση περισσότερων επιλογών.

Ρυθμίσεις ειδοποιήσεων (μόνο στα Windows)

Αυτό το μενού περιλαμβάνει ρυθμίσεις που σχετίζονται με την ειδοποίηση για σφάλματα.

- **Ειδοποίηση εκτυπωτή:** Παρέχει ρυθμίσεις που σχετίζονται με το πότε θα λαμβάνονται ειδοποιήσεις.
- **Ειδοποίηση ηλεκτρονικού ταχυδρομείου:** Παρέχει επιλογές σχετικά με τη λήψη ειδοποιήσεων μέσω email.
- **Ιστορικό ειδοποιήσεων:** Παρέχει ένα ιστορικών ειδοποιήσεων για τη συσκευή και το τόνερ.

Αντιστοίχιση εργασίας

Παρέχει ερωτήματα πληροφοριών ορίων για τον καθορισμένο χρήστη αντιστοίχισης εργασίας. Αυτές οι πληροφορίες ορίων μπορούν να δημιουργηθούν και να εφαρμοστούν σε συσκευές με λογισμικό αντιστοίχισης εργασιών όπως το λογισμικό διαχείρισης SyncThru™ ή CounThru™.

Χρήση του Κατάσταση εκτυπωτή Samsung

Το Κατάσταση εκτυπωτή Samsung είναι ένα πρόγραμμα που παρακολουθεί και σας ενημερώνει για την κατάσταση του μηχανήματος.

- Το παράθυρο Κατάσταση εκτυπωτή Samsung και τα περιεχόμενα του, τα οποία αναφέρονται στον παρόντα οδηγό χρήσης, ενδέχεται να διαφέρουν ανάλογα με το μηχάνημα ή το λειτουργικό σύστημα που χρησιμοποιείτε.
- Ελέγξτε ποιο ή ποια λειτουργικά συστήματα είναι συμβατά με το μηχάνημά σας (Βλέπε “Τεχνικά χαρακτηριστικά” στη σελίδα 161).
- Διαθέσιμο μόνο για χρήστες του λειτουργικού συστήματος Windows (βλ. “Λογισμικό” στη σελίδα 8).

Επισκόπηση Κατάσταση εκτυπωτή Samsung

Εάν παρουσιαστεί κάποιο σφάλμα κατά τη λειτουργία, μπορείτε να το δείτε από το Κατάσταση εκτυπωτή Samsung. Το Κατάσταση εκτυπωτή Samsung εγκαθίσταται αυτόματα όταν εγκαθιστάτε το λογισμικό του μηχανήματος.

Μπορείτε, επίσης, να εκκινήσετε το Κατάσταση εκτυπωτή Samsung μη αυτόματα. Μεταβείτε στο στοιχείο **Προτιμήσεις εκτύπωσης**, κάντε κλικ στην καρτέλα **Βασικό** > κουμπί **Κατάσταση εκτυπωτή**.

Εμφανίζονται τα παρακάτω εικονίδια στη γραμμή εργασιών των Windows:

Εικονίδιο	Σημασία	Περιγραφή
	Κανονικό	Το μηχάνημα είναι έτοιμο και δεν αντιμετωπίζει προβλήματα ή προειδοποιήσεις.
	Προειδοποίηση	Το μηχάνημα είναι σε κατάσταση κατά την οποία μπορεί στο μέλλον να παρουσιαστεί σφάλμα. Για παράδειγμα, μπορεί να είναι σε κατάσταση χαμηλής στάθμης τόνερ, η οποία μπορεί να οδηγήσει σε κατάσταση άδειας κασέτας γραφίτη.
	Σφάλμα	Το μηχάνημα έχει τουλάχιστον ένα σφάλμα.

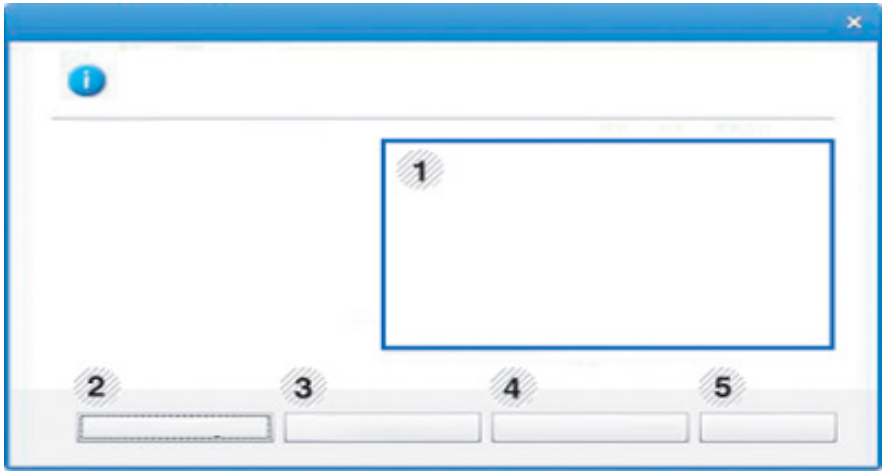

1	**Επίπεδο τόνερ**	Μπορείτε να δείτε τη στάθμη του τόνερ που έχει απομείνει σε κάθε κασέτα τόνερ. Το μηχάνημα και ο αριθμός των κασετών τόνερ που εμφανίζονται στο παραπάνω παράθυρο ενδέχεται να διαφέρουν, ανάλογα με το μηχάνημα που χρησιμοποιείτε. Ορισμένα μηχανήματα δεν διαθέτουν αυτήν τη λειτουργία.
2	**Επιλογη**	Μπορείτε να κάνετε ρυθμίσεις που σχετίζονται με την ειδοποίηση εργασίας εκτύπωσης.
3	**Παραγγελία αναλώσιμων**	Μπορείτε να παραγγείλετε ανταλλακτικό κασέτας(-ών) τόνερ online.
4	**Οδηγός χρήσης**	Μπορείτε να προβάλετε διαδικτυακά τον Οδηγός χρήσης. Το κουμπί αυτό ανοίγει τον **Οδηγός αντιμετώπ. προβλ.** όταν παρουσιαστεί σφάλμα. Μπορείτε να ανοίξετε απευθείας την ενότητα αντιμετώπισης προβλημάτων του παρόντος οδηγού χρήσης.
5	**Κλείσιμο**	Κλείστε το παράθυρο.

Χρήση του Samsung Printer Experience

Το **Samsung Printer Experience** είναι μια εφαρμογή της Samsung που συνδυάζει τις ρυθμίσεις του μηχανήματος Samsung και τη διαχείριση μηχανήματος σε μία θέση. Μπορείτε να ορίσετε ρυθμίσεις για τη συσκευή, να παραγγείλετε αναλώσιμα, να ανοίξετε οδηγούς αντιμετώπισης προβλημάτων, να επισκεφτείτε την τοποθεσία web της Samsung και να δείτε πληροφορίες για συνδεδεμένα μηχανήματα. Μπορείτε να κάνετε αυτόματη λήψη της εφαρμογής από το Windows **Store(Store)** αν το μηχάνημα είναι συνδεδεμένο σε υπολογιστή με σύνδεση στο Internet.

Κατανόηση του Samsung Printer Experience

Για να ανοίξετε την εφαρμογή,

Από την οθόνη Έ**ναρξη**, επιλέξτε το τετράγωνο **Samsung Printer Experience** ( ).

Το περιβάλλον εργασίας του **Samsung Printer Experience** περιλαμβάνει διάφορες χρήσιμες δυνατότητες όπως περιγράφονται στον παρακάτω πίνακα:

Το στιγμιότυπο οθόνης ενδέχεται να διαφέρει ανάλογα με το μοντέλο που χρησιμοποιείτε.

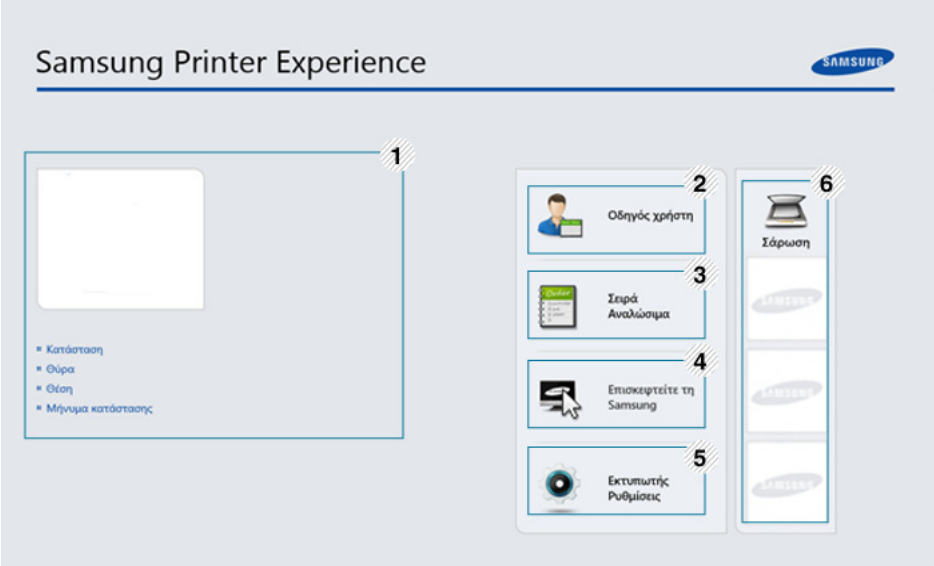

1	**Πληροφορίες εκτυπωτή**	Αυτή η περιοχή παρέχει γενικές πληροφορίες σχετικά με το μηχάνημα. Μπορείτε να βρείτε πληροφορίες, όπως η κατάσταση του μηχανήματος, η τοποθεσία, η διεύθυνση IP και το τρέχον επίπεδο γραφίτη.

Χρήση του Samsung Printer Experience

2	**Οδηγός Χρήστη**	Μπορείτε να προβάλετε διαδικτυακά τον Οδηγός χρήσης. Πρέπει να είστε συνδεδεμένοι στο Internet για να χρησιμοποιήσετε αυτή τη δυνατότητα. Το κουμπί αυτό ανοίγει τον **Οδηγός αντιμετώπ. προβλ.** όταν παρουσιαστεί σφάλμα. Μπορείτε να ανοίξετε απευθείας την ενότητα αντιμετώπισης προβλημάτων του παρόντος οδηγού χρήσης.
3	**Παραγγελία αναλώσιμων**	Κάντε κλικ σε αυτό το κουμπί για να παραγγείλετε online αναλώσιμα κασετών τόνερ. Πρέπει να είστε συνδεδεμένοι στο Internet για να χρησιμοποιήσετε αυτή τη δυνατότητα.
4	**Επισκεφτείτε τη Samsung**	Σας συνδέει στην τοποθεσία web των εκτυπωτών της Samsung. Πρέπει να είστε συνδεδεμένοι στο Internet για να χρησιμοποιήσετε αυτή τη δυνατότητα.
5	**Εκτυπωτής Ρυθμίσεις**	Μπορείτε να παραμετροποιήσετε διάφορες ρυθμίσεις του μηχανήματος, όπως εγκατάσταση, χαρτί, διάταξη, προσομοίωση, δίκτυο και πληροφορίες εκτύπωσης μέσω του **SyncThru™ Web Service**. Το μηχάνημά σας πρέπει να είναι συνδεδεμένο σε δίκτυο. Αυτό το κουμπί θα εμφανίζεται αν το μηχάνημά σας είναι συνδεδεμένο μέσω καλωδίου USB.
6	**Λίστα συσκευών & Τελευταία εικόνα σάρωσης**	Η λίστα σαρωτών εμφανίζει τις συσκευές που υποστηρίζουν το **Samsung Printer Experience**. Κάτω από τη συσκευή, μπορείτε να δείτε τις τελευταίες εικόνες σάρωσης. Το μηχάνημά σας πρέπει να είναι συνδεδεμένο σε δίκτυο για να κάνετε σάρωση από εκεί. Η ενότητα αυτή αφορά τους χρήστες με εκτυπωτές πολλαπλών λειτουργιών.

Προσθήκη/Διαγραφή εκτυπωτών

Αν δεν έχετε προσθέσει κανέναν εκτυπωτή στο **Samsung Printer Experience**, ή αν θέλετε να προσθέσετε/διαγράψετε έναν εκτυπωτή, ακολουθήστε τις παρακάτω οδηγίες.

Μπορείτε μόνο να προσθέσετε/διαγράψετε εκτυπωτές συνδεδεμένους στο δίκτυο.

Προσθήκη εκτυπωτή

1. Από την επιλογή **Charms(Σύμβολα)**, επιλέξτε **Ρυθμίσεις**.

   Ή, κάντε δεξί κλικ στη σελίδα **Samsung Printer Experience** και επιλέξτε **Ρυθμίσεις**.

2. Επιλέξτε **Προσθήκη εκτυπωτή**

3 Επιλέξτε τον εκτυπωτή που θέλετε να προσθέσετε.

Μπορείτε να δείτε τον εκτυπωτή που προσθέσατε.

Αν δείτε το σήμα ⊕, μπορείτε να κάνετε κλικ στο σήμα ⊕ για να προσθέσετε εκτυπωτές.

Διαγραφή εκτυπωτή

1 Από την επιλογή **Charms(Σύμβολα)**, επιλέξτε **Ρυθμίσεις**.

Ή, κάντε δεξί κλικ στη σελίδα **Samsung Printer Experience** και επιλέξτε **Ρυθμίσεις**.

2 Επιλέξτε **Διαγραφή εκτυπωτή**

3 Επιλέξτε τον εκτυπωτή που θέλετε να διαγράψετε.

4 Κάντε κλικ στο κουμπί **Ναι**.

Θα δείτε ότι ο εκτυπωτής που επιλέξατε έχει αφαιρεθεί από την οθόνη.

Εκτύπωση από τα Windows 8

Σε αυτή την ενότητα επεξηγούνται οι βασικές εργασίες εκτύπωσης από την οθόνη **Έναρξη**.

Βασικές ρυθμίσεις εκτύπωσης

1 Ανοίξτε το έγγραφο που θα εκτυπώσετε.

2 Από την επιλογή **Charms(Σύμβολα)**, επιλέξτε **Συσκευές**.

3 Επιλέξτε από τη λίστα τον εκτυπωτή σας

4 Επιλέξτε τις ρυθμίσεις εκτυπωτή, όπως τον αριθμό αντιγράφων και τον προσανατολισμό.

5 Κάντε κλικ στο κουμπί **Εκτύπωση** για να εκκινήσετε την εργασία εκτύπωσης.

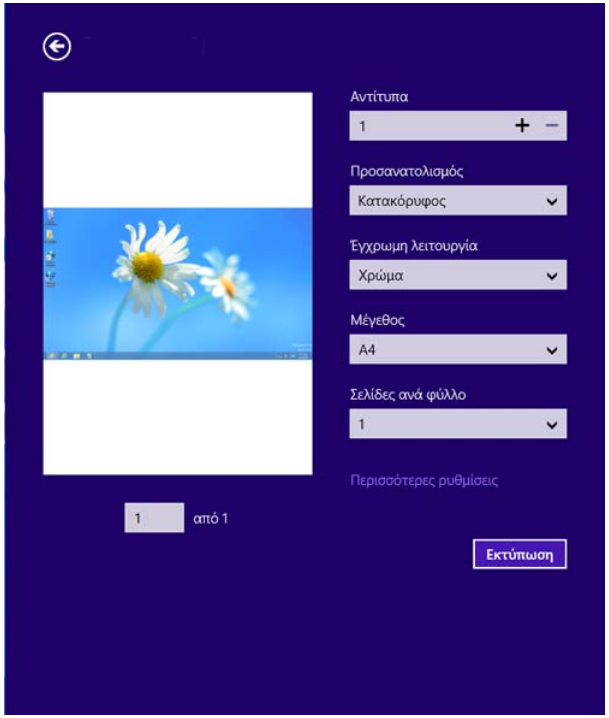

Ακύρωση εργασίας εκτύπωσης

Εάν η εργασία εκτύπωσης είναι σε αναμονή σε ουρά εκτυπώσεων ή σε ετεροχρονιστή εκτυπώσεων, μπορείτε να ακυρώσετε την εργασία ως εξής:

- Μπορείτε να ανοίξετε αυτό το παράθυρο κάνοντας διπλό κλικ στο εικονίδιο του μηχανήματος ( ) στη γραμμή εργασιών των Windows.
- Μπορείτε, επίσης, να ακυρώσετε την τρέχουσα εργασία πατώντας το κουμπί (**Cancel** ή **Stop/Clear**) στον πίνακα ελέγχου.

Άνοιγμα περισσότερων ρυθμίσεων

Η οθόνη μπορεί να εμφανίζεται ελαφρώς διαφορετική ανάλογα με το μοντέλο ή τις επιλογές.

Μπορείτε να ορίσετε περισσότερες παραμέτρους εκτύπωσης.

1 Ανοίξτε το έγγραφο που θέλετε να εκτυπώσετε.

2 Από την επιλογή **Charms(Σύμβολα)**, επιλέξτε **Συσκευές**.

3 Επιλέξτε από τη λίστα τον εκτυπωτή σας

4 Κάντε κλικ στην επιλογή **Περισσότερες ρυθμίσεις**.

Χρήση του Samsung Printer Experience

Καρτέλα Βασικό



Βασικό

Αυτή η επιλογή σας επιτρέπει να επιλέξετε τις βασικές ρυθμίσεις εκτύπωσης όπως αντίγραφα, προσανατολισμός και τύπος εγγράφου.

Ρυθμίσεις Eco

Αυτή η επιλογή σας επιτρέπει να επιλέγετε περισσότερες σελίδες ανά όψη για εξοικονόμηση πόρων.

Καρτέλα Για προχωρημένους

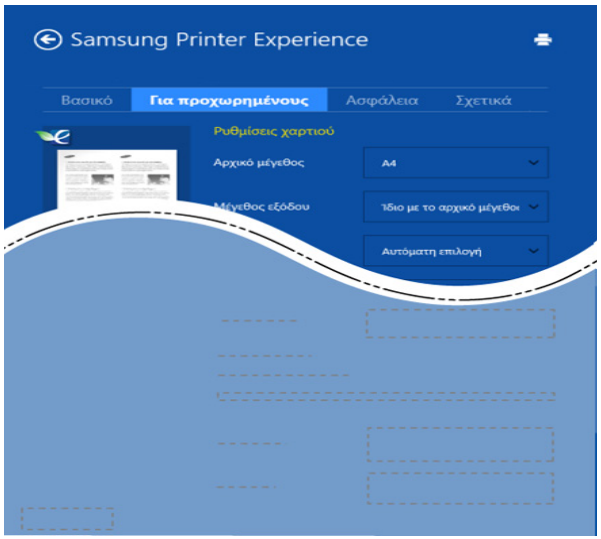

Ρυθμίσεις χαρτιού

Αυτή η επιλογή σάς επιτρέπει να ορίσετε τις βασικές προδιαγραφές χειρισμού του χαρτιού.

Ρυθμίσεις διάταξης

Αυτή η επιλογή σάς επιτρέπει να ορίσετε τους διαφορετικούς τρόπους διάταξης των εγγράφων σας.

Χρήση του Samsung Printer Experience

Καρτέλα Ασφάλεια

Ορισμένες δυνατότητες ίσως να μην είναι διαθέσιμες ανάλογα με το μοντέλο ή τις επιλογές. Αν αυτή καρτέλα δεν εμφανίζεται ή είναι απενεργοποιημένη, σημαίνει ότι αυτές οι δυνατότητες δεν υποστηρίζονται.

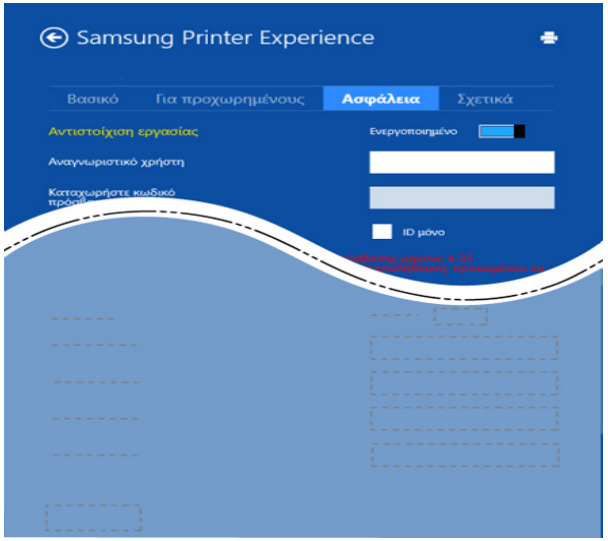

Αντιστοίχιση εργασίας

Η επιλογή αυτή σας δίνει τη δυνατότητα να εκτυπώσετε με την απαιτούμενη άδεια.

Εμπιστευτική εκτύπωση

Η επιλογή αυτή χρησιμοποιείται για την εκτύπωση εμπιστευτικών εγγράφων. Πρέπει να πληκτρολογήσετε έναν κωδικό πρόσβασης για να εκτυπώσετε μέσω αυτής.

Χρήση της λειτουργίας κοινής χρήσης

Το **Samsung Printer Experience** σας επιτρέπει να εκτυπώνετε από άλλες εφαρμογές που είναι εγκατεστημένες στον υπολογιστή χρησιμοποιώντας τη λειτουργία κοινής χρήσης.

Αυτή η λειτουργία είναι διαθέσιμη μόνο για εκτύπωση αρχείων μορφής jpeg, bmp, tiff, gif και png.

1. Επιλέξτε το περιεχόμενο που θέλετε να εκτυπώσετε από άλλη εφαρμογή.
2. Από την επιλογή **Charms (Σύμβολα)**, επιλέξτε **Κοινή χρήση** > **Samsung Printer Experience** .
3. Επιλέξτε τις ρυθμίσεις εκτυπωτή, όπως τον αριθμό αντιγράφων και τον προσανατολισμό.
4. Κάντε κλικ στο κουμπί **Εκτύπωση** για να εκκινήσετε την εργασία εκτύπωσης.

Χρήση του Samsung Printer Experience

Σάρωση από τα Windows 8

Η ενότητα αυτή αφορά τους χρήστες με εκτυπωτές πολλαπλών λειτουργιών.

Η σάρωση με το μηχάνημά σας καθιστά δυνατή τη μετατροπή εικόνων και κειμένων σε ψηφιακά αρχεία που μπορούν να αποθηκευτούν στον υπολογιστή σας.

Σάρωση από το Samsung Printer Experience

Εμφανίζονται τα πιο συχνά χρησιμοποιούμενα μενού εκτύπωσης για γρήγορη σάρωση.

1. Τοποθετήστε ένα έγγραφο με την όψη προς τα κάτω στη γυάλινη επιφάνεια εγγράφων ή τοποθετήστε τα έγγραφα με την όψη προς τα πάνω στον τροφοδότη εγγράφων.
2. Κάντε κλικ στο τετράγωνο **Samsung Printer Experience** στην οθόνη **Έναρξη**.
3. Κάντε κλικ στο **Σάρωση** ( ).
4. Ρυθμίστε τις παραμέτρους σάρωσης όπως τύπος εικόνας, μέγεθος εγγράφου και ανάλυση.
5. Κάντε κλικ στο **Προ-σάρωση** ( ) για να ελέγξετε την εικόνα.
6. Ρυθμίστε την εικόνα προεπισκόπησης σάρωσης με τις λειτουργίες σάρωσης όπως περιστροφή και αντικατοπτρισμός.
7. Κάντε κλικ στο **Σάρωση** ( ) και αποθηκεύστε την εικόνα.

- Όταν τοποθετείτε τα πρωτότυπα στο ADF (ή DADF), η λειτουργία **Προ-σάρωση** ( ) δεν είναι διαθέσιμη.
- Μπορείτε να παραλείψετε το βήμα 5, αν δεν είναι επιλεγμένη η προεπισκόπηση σάρωσης.

Χρήση του Linux Unified Driver Configurator

Το Unified Driver Configurator είναι ένα εργαλείο που χρησιμεύει, κυρίως, στη ρύθμιση των παραμέτρων των μηχανημάτων. Πρέπει να εγκαταστήσετε το Unified Linux Driver για να χρησιμοποιήσετε το Unified Driver Configurator (Βλέπε “Εγκατάσταση για Linux” στη σελίδα 193).

Μετά την εγκατάσταση του προγράμματος οδήγησης στο σύστημα Linux, θα δημιουργηθεί αυτόματα το εικονίδιο Unified Driver Configurator στην επιφάνεια εργασίας.

Χρήση του Linux Unified Driver Configurator

Άνοιγμα του Unified Driver Configurator

1 Κάντε διπλό κλικ στο **Unified Driver Configurator** στην επιφάνεια εργασίας.

Μπορείτε, επίσης, να κάνετε κλικ στο εικονίδιο **Startup** Menu και να επιλέξετε **Samsung Unified Driver** > **Unified Driver Configurator**.

2 Κάντε κλικ σε κάθε κουμπί στα αριστερά για να μεταβείτε στο αντίστοιχο παράθυρο ρύθμισης παραμέτρων.

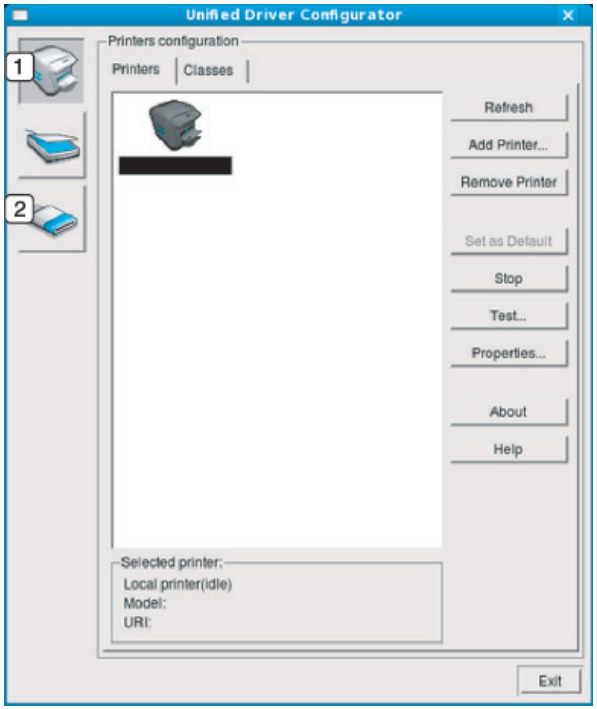

1 **Printer Configuration**

2 **Port Configuration**

Για να χρησιμοποιήσετε τη βοήθεια στην οθόνη, επιλέξτε **Help** ή το κουμπί ? από το παράθυρο.

3 Αφού αλλάξετε τις ρυθμίσεις παραμέτρων, κάντε κλικ στο **Exit** για να κλείσετε το **Unified Driver Configurator**.

Ρύθμιση εκτυπωτή

Το παράθυρο **Printers configuration** έχει δύο καρτέλες: **Printers** και **Classes**.

Χρήση του Linux Unified Driver Configurator

Καρτέλα Printers

Δείτε τις τρέχουσες ρυθμίσεις του συστήματος για τον εκτυπωτή κάνοντας κλικ στο εικονίδιο του μηχανήματος που εμφανίζεται στην αριστερή πλευρά του παραθύρου **Unified Driver Configurator**.

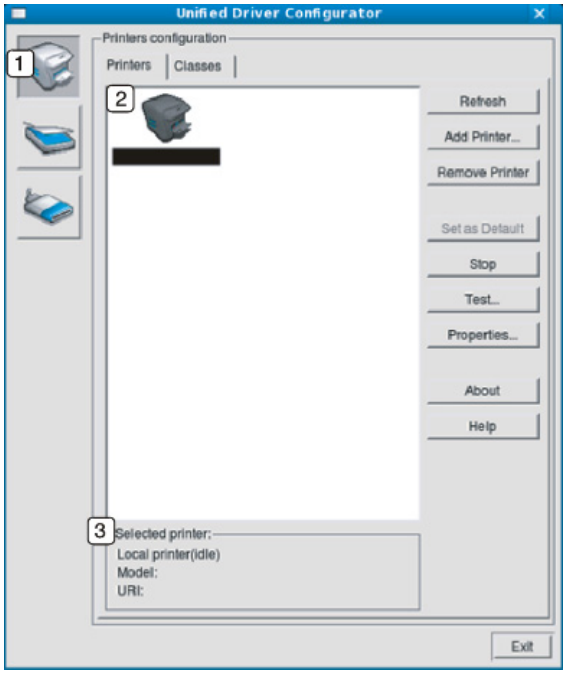

1	Μετάβαση στο **Printers configuration**.
2	Εμφανίζει όλα τα εγκατεστημένα μηχανήματα.
3	Εμφανίζει την κατάσταση, το όνομα του μοντέλου και το URI του μηχανήματος.

Τα κουμπιά ελέγχου του εκτυπωτή είναι τα εξής:

- **Refresh:** Ανανεώνει τη λίστα με τα διαθέσιμα μηχανήματα.
- **Add Printer:** Επιτρέπει την προσθήκη νέου μηχανήματος.
- **Remove Printer:** Καταργεί το επιλεγμένο μηχάνημα.
- **Set as Default:** Ορίζει το τρέχον επιλεγμένο μηχάνημα ως προεπιλεγμένο.
- **Stop/Start:** Διακόπτει/ξεκινά τη λειτουργία του μηχανήματος.
- **Test:** Επιτρέπει την εκτύπωση δοκιμαστικής σελίδας με σκοπό τον έλεγχο της σωστής λειτουργίας του μηχανήματος.
- **Properties:** Εμφανίζει και επιτρέπει την αλλαγή των ιδιοτήτων εκτυπωτή.

Χρήση του Linux Unified Driver Configurator

Καρτέλα Classes

Στην καρτέλα “Classes” εμφανίζεται μια λίστα με τις διαθέσιμες κατηγορίες μηχανημάτων.

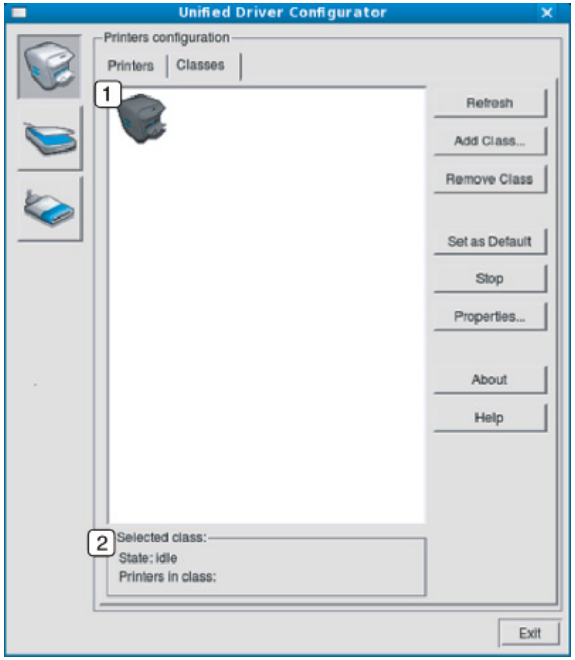

1	Εμφανίζει όλες τις κατηγορίες μηχανημάτων.
2	Εμφανίζει την κατάσταση της κατηγορίας και τον αριθμό των μηχανημάτων που περιλαμβάνονται σε αυτήν την κατηγορία.

- **Refresh:** Ανανεώνει τη λίστα των κατηγοριών.
- **Add Class:** Επιτρέπει την προσθήκη νέας κατηγορίας μηχανημάτων.
- **Remove Class:** Καταργεί την επιλεγμένη κατηγορία μηχανημάτων.

Ports configuration

Σε αυτό το παράθυρο, μπορείτε να δείτε τη λίστα με τις διαθέσιμες θύρες, να ελέγξετε την κατάσταση κάθε θύρας και να αποδεσμεύσετε κάποια κατειλημμένη θύρα όταν ο κάτοχος της συσκευής έχει τερματίσει για κάποιο λόγο την εργασία.

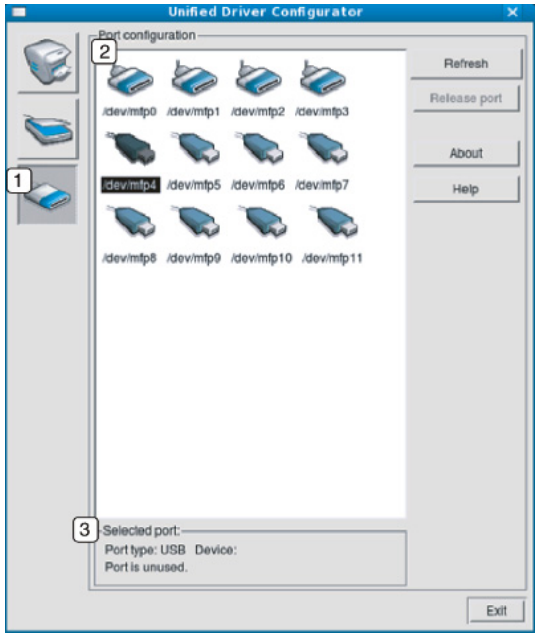

1	Μετάβαση στο **Ports configuration**.
2	Εμφανίζει όλες τις διαθέσιμες θύρες.
3	Εμφανίζει τον τύπο της θύρας, τη συσκευή που είναι συνδεδεμένη στη θύρα και την κατάσταση.

- **Refresh:** Ανανεώνει τη λίστα με τις διαθέσιμες θύρες.
- **Release port:** Αποδεσμεύει την επιλεγμένη θύρα.



6. Αντιμετώπιση προβλημάτων

Το κεφάλαιο αυτό σας δίνει χρήσιμες πληροφορίες σχετικά με το τι πρέπει να κάνετε σε περίπτωση που αντιμετωπίσετε κάποιο πρόβλημα.

- **Προβλήματα με την τροφοδότηση χαρτιού** **389**
- **Προβλήματα τροφοδοσίας και σύνδεσης καλωδίων** **390**
- **Προβλήματα εκτύπωσης** **391**
- **Προβλήματα ποιότητας εκτύπωσης** **396**
- **Προβλήματα αντιγραφής** **404**
- **Προβλήματα σάρωσης** **405**
- **Προβλήματα αποστολής φαξ** **407**
- **Προβλήματα με το λειτουργικό σύστημα** **409**

Για σφάλματα τα οποία συμβαίνουν κατά τη διάρκεια της εγκατάστασης και των ρυθμίσεων του λογισμικού για το ασύρματο δίκτυο, ανατρέξτε στην ενότητα αντιμετώπισης προβλημάτων στο κεφάλαιο ασύρματων ρυθμίσεων (βλ. “Αντιμετώπιση προβλημάτων για το ασύρματο δίκτυο” στη σελίδα 240).

Προβλήματα με την τροφοδότηση χαρτιού

Κατάσταση	Προτεινόμενες λύσεις
Εμπλοκές χαρτιού κατά την εκτύπωση.	Ξεμπλοκάρετε το χαρτί.
Τα φύλλα χαρτιού κολλάνε μεταξύ τους.	• Ελέγξτε τη μέγιστη χωρητικότητα χαρτιού του δίσκου. • Βεβαιωθείτε ότι χρησιμοποιείτε το σωστό τύπο χαρτιού. • Αφαιρέστε τα φύλλα χαρτιού από το δίσκο και ξεφυλλίστε τα. • Τα φύλλα χαρτιού ενδέχεται να κολλάνε μεταξύ τους σε συνθήκες υγρασίας.
Δεν τροφοδοτούνται πολλαπλά φύλλα.	Ο δίσκος μπορεί να περιέχει διαφορετικούς τύπους χαρτιού. Τοποθετήστε χαρτί ενός μόνο τύπου, μεγέθους και βάρους.
Δεν τροφοδοτείται χαρτί στο μηχάνημα.	• Αφαιρέστε τυχόν εμπόδια από το εσωτερικό του μηχανήματος. • Το χαρτί δεν έχει τοποθετηθεί σωστά. Αφαιρέστε το χαρτί από το δίσκο και τοποθετήστε το εκ νέου σωστά. • Υπάρχει πάρα πολύ χαρτί στο δίσκο. Αφαιρέστε το επιπλέον χαρτί από το δίσκο. • Το χαρτί είναι υπερβολικά χοντρό. Χρησιμοποιείτε μόνο χαρτί που συμμορφώνεται με τις προδιαγραφές του μηχανήματος.
Το χαρτί μπλοκάρει συνέχεια.	• Υπάρχει πάρα πολύ χαρτί στο δίσκο. Αφαιρέστε το επιπλέον χαρτί από το δίσκο. Αν εκτυπώνετε σε ειδικά υλικά, χρησιμοποιήστε το μη αυτόματο δίσκο τροφοδότησης. • Χρησιμοποιείται ακατάλληλος τύπος χαρτιού. Χρησιμοποιείτε μόνο χαρτί που συμμορφώνεται με τις προδιαγραφές του μηχανήματος. • Ενδέχεται να υπάρχουν υπολείμματα στο εσωτερικό του μηχανήματος. Ανοίξτε το μπροστινό κάλυμμα και αφαιρέστε τυχόν υπολείμματα.
Δεν γίνεται σωστή τροφοδοσία των φακέλων.	Βεβαιωθείτε ότι οι οδηγοί του χαρτιού βρίσκονται και στις δύο πλευρές των φακέλων.

Προβλήματα τροφοδοσίας και σύνδεσης καλωδίων

Κατάσταση	Προτεινόμενες λύσεις
Το μηχάνημα δεν λαμβάνει ρεύμα **ή το καλώδιο σύνδεσης ανάμεσα στον υπολογιστή και το μηχάνημα δεν είναι συνδεδεμένο σωστά.**	• Συνδέστε πρώτα το μηχάνημα στην παροχή τροφοδοσίας. Εάν το μηχάνημα έχει ένα κουμπί (**Power/ WakeUp**) στον πίνακα ελέγχου, πατήστε το. • Αποσυνδέστε το καλώδιο του μηχανήματος και συνδέστε το ξανά.

Προβλήματα εκτύπωσης

Κατάσταση	Πιθανή αιτία	Προτεινόμενες λύσεις
Το μηχάνημα δεν εκτυπώνει.	Το μηχάνημα δεν έχει ρεύμα.	Συνδέστε πρώτα το μηχάνημα στην παροχή τροφοδοσίας. Εάν το μηχάνημα έχει ένα κουμπί (**Power/WakeUp**) στον πίνακα ελέγχου, πατήστε το.
	Το μηχάνημα δεν έχει επιλεγεί ως το προεπιλεγμένο μηχάνημα.	Επιλέξτε το μηχάνημα ως προεπιλεγμένο στα Windows.
	Ελέγξτε το μηχάνημα για τα παρακάτω: • Το κάλυμμα δεν είναι κλειστό. Κλείστε το κάλυμμα. • Υπάρχει εμπλοκή χαρτιού. Διορθώστε την εμπλοκή χαρτιού (βλ. “Διόρθωση εμπλοκών” στη σελίδα 130). • Δεν έχει τοποθετηθεί χαρτί. Τοποθετήστε το χαρτί (βλ. “Τοποθέτηση χαρτιού στο δίσκο” στη σελίδα 55). • Η κασέτα τόνερ δεν έχει τοποθετηθεί. Εγκαταστήστε την κασέτα τόνερ (βλ. “Αντικατάσταση της κασέτας τόνερ” στη σελίδα 110). • Βεβαιωθείτε πως έχετε αφαιρέσει το προστατευτικό κάλυμμα και τα φύλλα από την κασέτα τόνερ (βλ. “Αντικατάσταση της κασέτας τόνερ” στη σελίδα 110). Εάν παρουσιαστεί κάποιο σφάλμα συστήματος, επικοινωνήστε με τον εκπρόσωπο του σέρβις.	
	Το καλώδιο σύνδεσης ανάμεσα στον υπολογιστή και το μηχάνημα δεν είναι συνδεδεμένο σωστά.	Αποσυνδέστε το καλώδιο του μηχανήματος και συνδέστε το ξανά (βλ. “Πίσω όψη” στη σελίδα 24).
	Το καλώδιο σύνδεσης ανάμεσα στον υπολογιστή και το μηχάνημα δεν είναι ελαττωματικό.	Εάν είναι δυνατόν, συνδέστε το καλώδιο σε κάποιον άλλο υπολογιστή που λειτουργεί σωστά και εκτυπώστε μια εργασία. Μπορείτε επίσης να δοκιμάσετε διαφορετικό καλώδιο μηχανήματος.
	Η ρύθμιση της θύρας είναι λανθασμένη.	Ελέγξτε τις ρυθμίσεις εκτυπωτή στα Windows για να βεβαιωθείτε ότι η εργασία εκτύπωσης έχει σταλεί στη σωστή θύρα. Εάν ο υπολογιστής διαθέτει παραπάνω από μία θύρες, βεβαιωθείτε ότι το μηχάνημα είναι συνδεδεμένο στη σωστή θύρα.

Προβλήματα εκτύπωσης

Κατάσταση	Πιθανή αιτία	Προτεινόμενες λύσεις
Το μηχάνημα δεν εκτυπώνει.	Οι παράμετροι του μηχανήματος ενδέχεται να μην έχουν ρυθμιστεί σωστά.	Ελέγξτε τις **Προτιμήσεις εκτύπωσης** για να βεβαιωθείτε ότι όλες οι ρυθμίσεις εκτύπωσης είναι σωστές.
	Το πρόγραμμα οδήγησης εκτυπωτή ενδέχεται να μην έχει εγκατασταθεί σωστά.	Καταργήστε την εγκατάσταση του προγράμματος οδήγησης του μηχανήματος και εγκαταστήστε το ξανά.
	Το μηχάνημα δεν λειτουργεί σωστά.	Ελέγξτε το μήνυμα οθόνης στον πίνακα ελέγχου για να εξακριβώσετε αν το μηχάνημα εμφανίζει σφάλμα συστήματος. Επικοινωνήστε με έναν εκπρόσωπο του σέρβις.
	Το μέγεθος του εγγράφου είναι πολύ μεγάλο και ο χώρος στο σκληρό δίσκο δεν επαρκεί για πρόσβαση στην εργασία εκτύπωσης.	Αυξήστε το χώρο στο σκληρό δίσκο και εκτυπώστε ξανά το έγγραφο.
	Ο δίσκος εξόδου είναι γεμάτος.	Μόλις το χαρτί αφαιρεθεί από το δίσκο εξόδου, το μηχάνημα συνεχίζει αυτόματα τη διαδικασία εκτύπωσης.
Το μηχάνημα επιλέγει υλικά εκτύπωσης από λάθος προέλευση χαρτιού.	Η επιλογή χαρτιού στις **Προτιμήσεις εκτύπωσης** ενδέχεται να είναι εσφαλμένη.	Σε πολλές εφαρμογές λογισμικού, η επιλογή προέλευσης χαρτιού υπάρχει στην καρτέλα **Χαρτί**, στις **Προτιμήσεις εκτύπωσης** (βλ. “Άνοιγμα προτιμήσεων εκτύπωσης” στη σελίδα 73). Επιλέξτε τη σωστή προέλευση χαρτιού. Δείτε την οθόνη βοήθειας του προγράμματος οδήγησης εκτυπωτή (βλ. “Χρήση της βοήθειας” στη σελίδα 75).
Η εργασία εκτύπωσης είναι εξαιρετικά αργή.	Η εργασία ενδέχεται να είναι εξαιρετικά περίπλοκη.	Ελαττώστε την περιπλοκότητα της σελίδας ή δοκιμάστε να προσαρμόσετε τις ρυθμίσεις που σχετίζονται με την ποιότητα εκτύπωσης.

Προβλήματα εκτύπωσης

Κατάσταση	Πιθανή αιτία	Προτεινόμενες λύσεις
Η μισή σελίδα είναι κενή.	Ενδέχεται να μην είναι σωστή η ρύθμιση προσανατολισμού της σελίδας.	Αλλάξτε τον προσανατολισμό της σελίδας στην εφαρμογή σας (βλ. “Άνοιγμα προτιμήσεων εκτύπωσης” στη σελίδα 73). Δείτε την οθόνη βοήθειας του προγράμματος οδήγησης εκτυπωτή (βλ. “Χρήση της βοήθειας” στη σελίδα 75).
	Το μέγεθος του χαρτιού και οι ρυθμίσεις μεγέθους χαρτιού δεν ταιριάζουν.	Βεβαιωθείτε ότι το μέγεθος χαρτιού στις ρυθμίσεις του προγράμματος οδήγησης εκτυπωτή συμφωνεί με το μέγεθος χαρτιού στο δίσκο. Ή βεβαιωθείτε ότι το μέγεθος χαρτιού στις ρυθμίσεις του προγράμματος οδήγησης εκτυπωτή συμφωνεί με την επιλογή χαρτιού στις ρυθμίσεις της εφαρμογής λογισμικού που χρησιμοποιείτε (βλ. “Άνοιγμα προτιμήσεων εκτύπωσης” στη σελίδα 73).
Το μηχάνημα εκτυπώνει, αλλά το κείμενο είναι λάθος, παραμορφωμένο ή ατελές.	Το καλώδιο του μηχανήματος είναι χαλαρό ή ελαττωματικό.	Αποσυνδέστε το καλώδιο του μηχανήματος και συνδέστε το ξανά. Δοκιμάστε μια εργασία εκτύπωσης που έχετε ήδη εκτυπώσει επιτυχώς. Εάν είναι δυνατόν, συνδέστε το καλώδιο και το μηχάνημα σε άλλο υπολογιστή που γνωρίζετε ότι λειτουργεί σωστά και δοκιμάστε να εκτυπώσετε μια εργασία. Τέλος, δοκιμάστε ένα νέο καλώδιο μηχανήματος.
	Έχει επιλεγεί εσφαλμένο πρόγραμμα οδήγησης εκτυπωτή.	Ελέγξτε το μενού επιλογής εκτυπωτή της εφαρμογής για να βεβαιωθείτε ότι έχει επιλεγεί το μηχάνημα.
	Η εφαρμογή λογισμικού δεν λειτουργεί κανονικά.	Δοκιμάστε να εκτυπώσετε μια εργασία από κάποια άλλη εφαρμογή.
	Το λειτουργικό σύστημα δεν λειτουργεί σωστά.	Πραγματοποιήστε έξοδο από τα Windows και εκκινήστε πάλι τον υπολογιστή. Απενεργοποιήστε και επανενεργοποιήστε το μηχάνημα.

Προβλήματα εκτύπωσης

Κατάσταση	Πιθανή αιτία	Προτεινόμενες λύσεις
Οι σελίδες εκτυπώνονται, αλλά είναι κενές.	Η κασέτα τόνερ είναι ελαττωματική ή έχει τελειώσει το τόνερ.	Πραγματοποιήστε ανακατανομή του τόνερ, αν χρειάζεται. Εάν χρειάζεται, αντικαταστήστε την κασέτα τόνερ. • Βλέπε “Ανακατανομή τόνερ” στη σελίδα 107. • Βλέπε “Αντικατάσταση της κασέτας τόνερ” στη σελίδα 110.
	Το αρχείο ενδέχεται να περιέχει κενές σελίδες.	Ελέγξτε το αρχείο για να βεβαιωθείτε ότι δεν περιέχει κενές σελίδες.
	Ορισμένα εξαρτήματα, όπως ο ελεγκτής ή η πλακέτα, μπορεί να είναι ελαττωματικά.	Επικοινωνήστε με έναν εκπρόσωπο του σέρβις.
Το μηχάνημα δεν εκτυπώνει σωστά τα αρχεία PDF. Λείπουν τμήματα των γραφικών, του κειμένου ή των εικόνων.	Υπάρχει ασυμβατότητα μεταξύ του αρχείου PDF και των προϊόντων Acrobat.	Η εκτύπωση του αρχείου PDF με τη μορφή εικόνας μπορεί να επιτρέψει την εκτύπωση του αρχείου. Ενεργοποιήστε το **Εκτύπωση ως εικόνα** από τις επιλογές εκτύπωσης του Acrobat. Η διάρκεια της εκτύπωσης είναι μεγαλύτερη όταν εκτυπώνετε το αρχείο PDF ως εικόνα.
Η ποιότητα εκτύπωσης των φωτογραφιών δεν είναι καλή. Οι εικόνες δεν είναι καθαρές.	Η ανάλυση της φωτογραφίας είναι πολύ χαμηλή.	Μειώστε το μέγεθος της φωτογραφίας. Εάν αυξήσετε το μέγεθος της φωτογραφίας στην εφαρμογή λογισμικού, η ανάλυση θα μειωθεί.
Πριν από την εκτύπωση, το μηχάνημα βγάζει ατμούς κοντά στο δίσκο εξόδου.	Η χρήση νωπού/υγρού χαρτιού μπορεί να προκαλέσει ατμούς [λευκό καπνό] κατά την εκτύπωση.	Αυτό δεν είναι πρόβλημα, συνεχίστε να εκτυπώνετε. Αν σας ενοχλεί ο καπνός [ατμός], αντικαταστήστε το χαρτί με καινούργιο χαρτί από μη ανοιγμένο πακέτο.

Κατάσταση	Πιθανή αιτία	Προτεινόμενες λύσεις
Το μηχάνημα δεν εκτυπώνει χαρτί ειδικού μεγέθους, όπως χαρτί τιμολόγησης.	Δεν συμφωνεί το μέγεθος χαρτιού με τη ρύθμιση για το μέγεθος χαρτιού.	Ρυθμίστε το σωστό μέγεθος χαρτιού στην επιλογή **Προσαρμοσμένη** στην καρτέλα **Χαρτί** στις **Προτιμήσεις εκτύπωσης** (βλ. “Άνοιγμα προτιμήσεων εκτύπωσης” στη σελίδα 73).
Το εκτυπωμένο χαρτί τιμολόγησης είναι κυρτωμένο.	Η ρύθμιση τύπου χαρτιού δεν ταιριάζει.	Αλλάξτε την επιλογή εκτυπωτή και προσπαθήστε ξανά. Μεταβείτε στις **Προτιμήσεις εκτύπωσης**, κάντε κλικ στην καρτέλα **Χαρτί** και ρυθμίστε τον τύπο σε **Λεπτό χαρτί** (βλέπε “Άνοιγμα προτιμήσεων εκτύπωσης” στη σελίδα 73).

Προβλήματα ποιότητας εκτύπωσης

Εάν το εσωτερικό του μηχανήματος είναι βρώμικο ή το χαρτί δεν έχει τοποθετηθεί σωστά, ενδέχεται να υποβαθμιστεί η ποιότητα της εκτύπωσης. Συμβουλευτείτε τον ακόλουθο πίνακα για να επιλύσετε το πρόβλημα.

Κατάσταση	Προτεινόμενες λύσεις
Αχνή ή θολή εκτύπωση 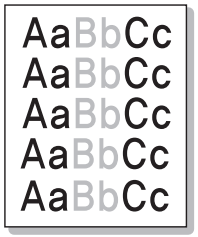	• Σε περίπτωση που εμφανιστεί στη σελίδα μια λευκή γραμμή ή κάποια ξεθωριασμένη περιοχή, το τόνερ είναι σχεδόν άδειο. Εγκαταστήστε μια καινούργια κασέτα γραφίτη (βλ. “Αντικατάσταση της κασέτας τόνερ” στη σελίδα 110). • Το χαρτί ενδέχεται να μην πληροί τις προδιαγραφές χαρτιού, για παράδειγμα μπορεί να είναι πολύ νωπό ή σκληρό. • Εάν ολόκληρη η σελίδα είναι ανοιχτόχρωμη, τότε η ανάλυση της εκτύπωσης έχει ρυθμιστεί πολύ χαμηλά ή είναι ενεργοποιημένη η λειτουργία εξοικονόμησης τόνερ. Προσαρμόστε την ανάλυση εκτύπωσης και απενεργοποιήστε τη λειτουργία εξοικονόμησης τόνερ. Δείτε την οθόνη βοήθειας του προγράμματος οδήγησης εκτυπωτή. • Συνδυασμός από ατέλειες ξεθωριάσματος ή κηλίδων μπορεί να υποδηλώνει ότι η κασέτα τόνερ χρειάζεται καθάρισμα. Καθαρίστε το εσωτερικό του μηχανήματος (Βλέπε “Καθαρισμός του μηχανήματος” στη σελίδα 120). • Η επιφάνεια του τμήματος LSU στο εσωτερικό του μηχανήματος ενδέχεται να είναι βρώμικη. Καθαρίστε το εσωτερικό του μηχανήματος (Βλέπε “Καθαρισμός του μηχανήματος” στη σελίδα 120). Σε περίπτωση που τα βήματα αυτά δεν διορθώσουν το πρόβλημα, επικοινωνήστε με τον εκπρόσωπο του σέρβις.
Το επάνω μισό του χαρτιού εκτυπώνεται πιο φωτεινά από το υπόλοιπο χαρτί 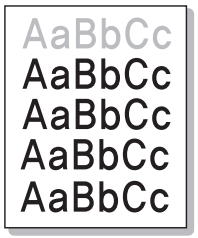	**Ίσως το τόνερ να μην έχει καλή πρόσφυση σε αυτόν τον τύπο χαρτιού.** • Αλλάξτε την επιλογή εκτυπωτή και προσπαθήστε ξανά. Μεταβείτε στις **Προτιμήσεις εκτύπωσης**, κάντε κλικ στην καρτέλα **Χαρτί** και ρυθμίστε τον τύπο σε **Ανακυκλωμένο** (βλ. “Άνοιγμα προτιμήσεων εκτύπωσης” στη σελίδα 73).

Προβλήματα ποιότητας εκτύπωσης

Κατάσταση	Προτεινόμενες λύσεις
Στίγματα τόνερ 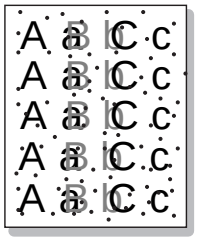	• Το χαρτί ενδέχεται να μην πληροί τις προδιαγραφές, για παράδειγμα, το χαρτί μπορεί είναι πολύ νωπό ή σκληρό. • Ο κύλινδρος μεταφοράς ενδέχεται να είναι βρώμικος. Καθαρίστε το εσωτερικό του μηχανήματος (Βλέπε “Καθαρισμός του μηχανήματος” στη σελίδα 120). • Η διαδρομή χαρτιού ενδέχεται να χρειάζεται καθαρισμό. Σε περίπτωση που τα βήματα αυτά δεν διορθώσουν το πρόβλημα, επικοινωνήστε με τον εκπρόσωπο του σέρβις.(βλ.“Καθαρισμός του μηχανήματος” στη σελίδα 120).
Απώλειες δεδομένων 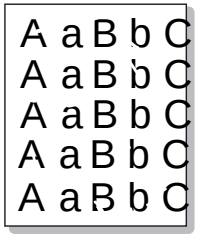	Εάν υπάρχουν θολές περιοχές, κατά κανόνα στρογγυλεμένες, διασκορπισμένες τυχαία στη σελίδα: • Ένα φύλλο χαρτιού μπορεί να ήταν ελαττωματικό. Δοκιμάστε να εκτυπώσετε ξανά την εργασία. • Η υγρασία στο χαρτί είναι ανομοιόμορφη ή υπάρχουν υγροί λεκέδες στην επιφάνεια του χαρτιού. Δοκιμάστε μια διαφορετική μάρκα χαρτιού. • Η παρτίδα χαρτιού είναι κακή. Οι διαδικασίες παραγωγής μπορεί να προκαλέσουν την απόρριψη του τόνερ σε ορισμένα σημεία. Δοκιμάστε διαφορετικό είδος ή μάρκα χαρτιού. • Αλλάξτε την επιλογή εκτυπωτή και προσπαθήστε ξανά. Μεταβείτε στις **Προτιμήσεις εκτύπωσης**, κάντε κλικ στην καρτέλα **Χαρτί** και ρυθμίστε τον τύπο σε **Χοντρό χαρτί** (βλ. “Άνοιγμα προτιμήσεων εκτύπωσης” στη σελίδα 73). Σε περίπτωση που τα βήματα αυτά δεν διορθώσουν το πρόβλημα, επικοινωνήστε με τον εκπρόσωπο του σέρβις.
Λευκά σημεία 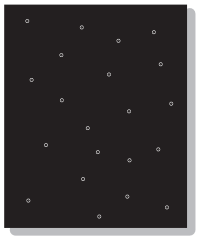	Εάν στη σελίδα εμφανίζονται λευκά σημεία: • Το χαρτί είναι εξαιρετικά τραχύ και μεγάλο τμήμα σκόνης από το χαρτί πέφτει στα εσωτερικά εξαρτήματα του μηχανήματος, με αποτέλεσμα να ρυπαίνεται ο κύλινδρος μεταφοράς. Καθαρίστε το εσωτερικό του μηχανήματος (Βλέπε “Καθαρισμός του μηχανήματος” στη σελίδα 120). • Η διαδρομή χαρτιού ενδέχεται να χρειάζεται καθαρισμό. Καθαρίστε το εσωτερικό του μηχανήματος (Βλέπε “Καθαρισμός του μηχανήματος” στη σελίδα 120). Σε περίπτωση που τα βήματα αυτά δεν διορθώσουν το πρόβλημα, επικοινωνήστε με τον εκπρόσωπο του σέρβις.

Προβλήματα ποιότητας εκτύπωσης

Κατάσταση	Προτεινόμενες λύσεις
Κάθετες γραμμές 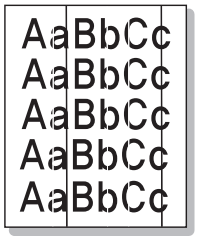	Εάν στη σελίδα εμφανίζονται μαύρες κάθετες γραμμές: • Η επιφάνεια (τμήμα τυμπάνου) της κασέτας τόνερ στο εσωτερικό του μηχανήματος έχει πιθανόν χαραχθεί. Αφαιρέστε την κασέτα τόνερ και τοποθετήστε μια καινούργια (βλ. “Αντικατάσταση της κασέτας τόνερ” στη σελίδα 110 , “Αντικατάσταση της μονάδας απεικόνισης” στη σελίδα 113). Εάν στη σελίδα εμφανίζονται λευκές κάθετες γραμμές: • Η επιφάνεια του τμήματος LSU στο εσωτερικό του μηχανήματος ενδέχεται να είναι βρώμικη. Καθαρίστε το εσωτερικό του μηχανήματος (Βλέπε “Καθαρισμός του μηχανήματος” στη σελίδα 120). Σε περίπτωση που τα βήματα αυτά δεν διορθώσουν το πρόβλημα, επικοινωνήστε με τον εκπρόσωπο του σέρβις.
Μαύρο ή έγχρωμο φόντο 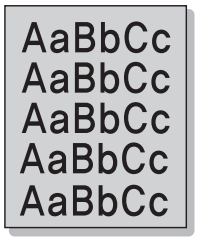	Εάν η ποσότητα σκίασης του φόντου δεν είναι αποδεκτή: • Χρησιμοποιήστε ελαφρύτερο χαρτί. • Ελέγξτε τις συνθήκες περιβάλλοντος: συνθήκες πολύ ξηρού περιβάλλοντος ή υψηλής υγρασίας (παραπάνω από 80% σχετική υγρασία) ενδέχεται να αυξήσουν τη σκίαση του φόντου. • Αφαιρέστε την παλιά κασέτα τόνερ και τοποθετήστε μια καινούρια (βλέπε “Αντικατάσταση της κασέτας τόνερ” στη σελίδα 110). • Ανακατανείμετε καλά το τόνερ (βλ. “Ανακατανομή τόνερ” στη σελίδα 107).
Λεκέδες από τόνερ 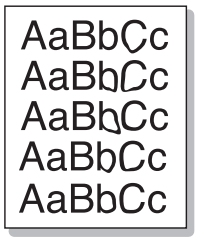	• Καθαρίστε το εσωτερικό του μηχανήματος (βλέπε “Καθαρισμός του μηχανήματος” στη σελίδα 120). • Ελέγξτε τον τύπο και την ποιότητα του χαρτιού. • Αφαιρέστε την κασέτα τόνερ και τοποθετήστε καινούργια (Βλέπε “Αντικατάσταση της κασέτας τόνερ” στη σελίδα 110).

Προβλήματα ποιότητας εκτύπωσης

Κατάσταση	Προτεινόμενες λύσεις
Κατακόρυφα επαναλαμβανόμενα σημάδια 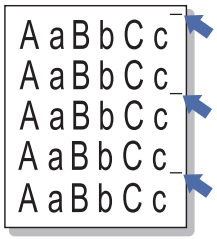	Εάν εμφανίζονται κατ' επανάληψη σημάδια στην εκτυπωμένη πλευρά της σελίδας σε σταθερά διαστήματα: • Η κασέτα τόνερ ενδέχεται να έχει καταστραφεί. Αν συνεχίζετε να έχετε το ίδιο πρόβλημα, αφαιρέστε την κασέτα τόνερ και τοποθετήστε μια καινούργια (Βλέπε "Αντικατάσταση της κασέτας τόνερ" στη σελίδα 110). • Τμήματα του μηχανήματος ενδέχεται να έχουν τόνερ επάνω τους. Εάν οι ατέλειες εμφανίζονται στο πίσω μέρος της σελίδας, το πρόβλημα μάλλον θα διορθωθεί από μόνο του μετά από μερικές σελίδες. • Η μονάδα φούρνου ενδέχεται να έχει υποστεί ζημιά. Επικοινωνήστε με έναν εκπρόσωπο του σέρβις.
Κηλίδες στο φόντο 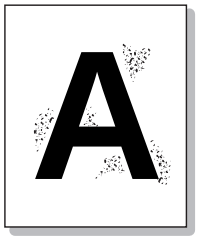	Οι μουντζούρες στο φόντο προκαλούνται από μικρά κομματάκια τόνερ που διασκορπίζονται τυχαία στην εκτυπωμένη σελίδα. • Ενδέχεται να είναι πολύ νωπό το χαρτί. Δοκιμάστε να εκτυπώσετε με μια διαφορετική παρτίδα χαρτιού. Μην ανοίγετε τις συσκευασίες χαρτιού προτού το χρειαστείτε για να μην απορροφήσει πολύ υγρασία. • Εάν οι μουντζούρες στο φόντο εμφανιστούν σε κάποιο φάκελο, αλλάξτε τη διάταξη εκτύπωσης για να αποφύγετε την εκτύπωση σε περιοχές όπου υπάρχουν επικαλυπτόμενες ενώσεις στην πίσω πλευρά. Η εκτύπωση στις ενώσεις μπορεί να προκαλέσει προβλήματα. Ή επιλέξτε **Χοντρό χαρτί** από το παράθυρο **Προτιμήσεις εκτύπωσης** (βλέπε "Άνοιγμα προτιμήσεων εκτύπωσης" στη σελίδα 73). • Αν οι μουντζούρες στο φόντο καλύπτουν ολόκληρη την επιφάνεια της εκτυπωμένης σελίδας, ρυθμίστε την ανάλυση εκτύπωσης από την εφαρμογή λογισμικού σας ή στις **Προτιμήσεις εκτύπωσης** (βλέπε "Άνοιγμα προτιμήσεων εκτύπωσης" στη σελίδα 73). Βεβαιωθείτε πως έχει επιλεγεί ο σωστός τύπος χαρτιού. Για παράδειγμα: Εάν έχει επιλεγεί το Παχύτερο Χαρτί, αλλά στην πραγματικότητα χρησιμοποιείται Απλό Χαρτί, μπορεί να παρουσιαστεί υπερφόρτωση προκαλώντας αυτό το πρόβλημα ποιότητας στο αντίγραφο. • Εάν χρησιμοποιείτε μια νέα κασέτα τόνερ, ανακατενείμετε πρώτα το τόνερ (βλ. "Ανακατανομή τόνερ" στη σελίδα 107).

Προβλήματα ποιότητας εκτύπωσης

Κατάσταση	Προτεινόμενες λύσεις
Σωματίδια τόνερ γύρω από έντονους χαρακτήρες ή εικόνες 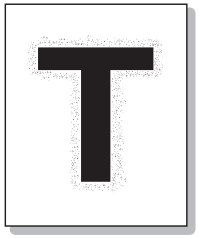	Ίσως το τόνερ να μην έχει καλή πρόσφυση σε αυτόν τον τύπο χαρτιού. • Αλλάξτε την επιλογή εκτυπωτή και προσπαθήστε ξανά. Μεταβείτε στις **Προτιμήσεις εκτύπωσης**, κάντε κλικ στην καρτέλα **Χαρτί** και ρυθμίστε τον τύπο σε **Ανακυκλωμένο** (βλ. “Άνοιγμα προτιμήσεων εκτύπωσης” στη σελίδα 73). • Βεβαιωθείτε πως έχει επιλεγεί ο σωστός τύπος χαρτιού. Για παράδειγμα: Εάν έχει επιλεγεί το Παχύτερο Χαρτί, αλλά στην πραγματικότητα χρησιμοποιείται Απλό Χαρτί, μπορεί να παρουσιαστεί υπερφόρτωση προκαλώντας αυτό το πρόβλημα ποιότητας στο αντίγραφο.
Παραμορφωμένοι χαρακτήρες 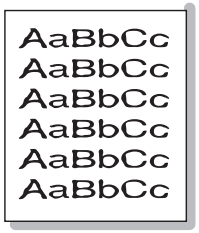	• Εάν οι χαρακτήρες είναι παραμορφωμένοι και δημιουργούν κοιλότητες, το υλικό εκτύπωσης ενδέχεται να είναι πολύ λείο. Δοκιμάστε διαφορετικό χαρτί.
Λοξή σελίδα 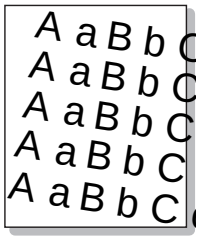	• Βεβαιωθείτε ότι έχετε τοποθετήσει σωστά το χαρτί. • Ελέγξτε τον τύπο και την ποιότητα του χαρτιού. • Βεβαιωθείτε ότι οι οδηγοί δεν είναι υπερβολικά σφιχτοί ή χαλαροί πάνω στη δεσμίδα χαρτιού.

Προβλήματα ποιότητας εκτύπωσης

Κατάσταση	Προτεινόμενες λύσεις
Καμπυλωτό ή κυματοειδές 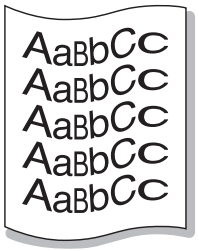	• Βεβαιωθείτε ότι έχετε τοποθετήσει σωστά το χαρτί. • Ελέγξτε τον τύπο και την ποιότητα του χαρτιού. Τόσο η υψηλή θερμοκρασία όσο και η υγρασία μπορεί να προκαλέσουν τσαλάκωμα του χαρτιού. • Γυρίστε τη δεσμίδα χαρτιού ανάποδα μέσα στο δίσκο. Επίσης δοκιμάστε να περιστρέψετε το χαρτί κατά 180° στο δίσκο.
Τσαλάκωμα ή πτυχώσεις 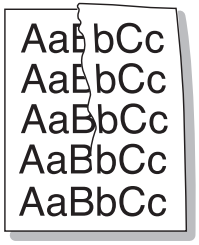	• Βεβαιωθείτε ότι έχετε τοποθετήσει σωστά το χαρτί. • Ελέγξτε τον τύπο και την ποιότητα του χαρτιού. • Γυρίστε τη δεσμίδα χαρτιού ανάποδα μέσα στο δίσκο. Επίσης δοκιμάστε να περιστρέψετε το χαρτί κατά 180° στο δίσκο.
Η πίσω πλευρά των εκτυπώσεων είναι βρώμικη 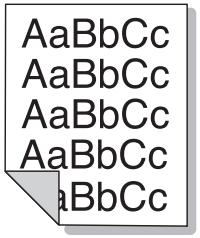	• Ελέγξτε για τυχόν διαρροή τόνερ. Καθαρίστε το εσωτερικό του μηχανήματος (βλέπε “Καθαρισμός του μηχανήματος” στη σελίδα 120).

Προβλήματα ποιότητας εκτύπωσης

Κατάσταση	Προτεινόμενες λύσεις
Συμπαγείς έγχρωμες ή μαύρες σελίδες 	• Η κασέτα τόνερ ενδέχεται να μην έχει τοποθετηθεί σωστά. Αφαιρέστε την κασέτα και επανατοποθετήστε την. • Η κασέτα τόνερ ενδέχεται να είναι ελαττωματική. Αφαιρέστε την κασέτα τόνερ και τοποθετήστε καινούργια (Βλέπε “Αντικατάσταση της κασέτας τόνερ” στη σελίδα 110). • Το μηχάνημα ενδέχεται να χρειάζεται επισκευή. Επικοινωνήστε με έναν εκπρόσωπο του σέρβις.
Διαφυγή τόνερ 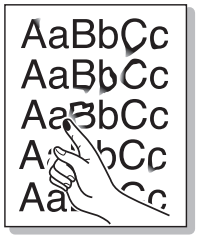	• Καθαρίστε το εσωτερικό του μηχανήματος (βλέπε “Καθαρισμός του μηχανήματος” στη σελίδα 120). • Ελέγξτε τον τύπο, το πάχος και την ποιότητα του χαρτιού. • Αφαιρέστε την κασέτα τόνερ και μετά τοποθετήστε καινούργια (Βλέπε “Αντικατάσταση της κασέτας τόνερ” στη σελίδα 110). Εάν το πρόβλημα παραμένει, το μηχάνημα χρειάζεται ενδεχομένως επισκευή. Επικοινωνήστε με έναν εκπρόσωπο του σέρβις.
Κενά στους χαρακτήρες 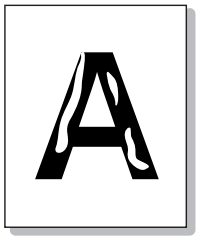	Τα κενά χαρακτήρων είναι λευκές περιοχές εντός τμημάτων των χαρακτήρων, που θα έπρεπε να είναι μαύρες: • Μπορεί να εκτυπώνετε σε λάθος επιφάνεια του χαρτιού. Αφαιρέστε το χαρτί και αναποδογυρίστε το. • Το χαρτί ενδέχεται να μην πληροί τις προδιαγραφές χαρτιού.

Προβλήματα ποιότητας εκτύπωσης

Κατάσταση	Προτεινόμενες λύσεις
Οριζόντιες γραμμές 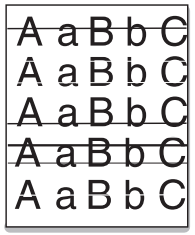 	Εάν εμφανίζονται οριζόντια ευθυγραμμισμένες μαύρες γραμμές ή κηλίδες: • Η κασέτα τόνερ ενδέχεται να έχει τοποθετηθεί εσφαλμένα. Αφαιρέστε την κασέτα και επανατοποθετήστε την. • Η κασέτα τόνερ ενδέχεται να είναι ελαττωματική. Αφαιρέστε την κασέτα τόνερ και τοποθετήστε καινούργια (Βλέπε “Αντικατάσταση της κασέτας τόνερ” στη σελίδα 110). Αν το πρόβλημα παραμένει, το μηχάνημα χρειάζεται ενδεχομένως σέρβις. Επικοινωνήστε με έναν εκπρόσωπο του σέρβις.
Καμπύλωση 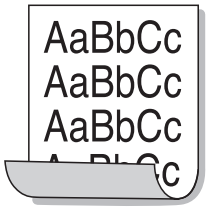 	Εάν το εκτυπωμένο χαρτί είναι ζαρωμένο ή αν δεν πραγματοποιείται τροφοδότηση χαρτιού στο μηχάνημα: • Γυρίστε τη δεσμίδα χαρτιού ανάποδα μέσα στο δίσκο. Επίσης δοκιμάστε να περιστρέψετε το χαρτί κατά 180° στο δίσκο. • Αλλάξτε την επιλογή χαρτιού του εκτυπωτή και προσπαθήστε ξανά. Μεταβείτε στις **Προτιμήσεις εκτύπωσης**, κάντε κλικ στην καρτέλα **Χαρτί** και ρυθμίστε τον τύπο σε **Λεπτό χαρτί**. (Βλέπε “Άνοιγμα προτιμήσεων εκτύπωσης” στη σελίδα 73).
• Εμφανίζεται επανειλημμένα ένα άγνωστο μήνυμα σε μερικά φύλλα • Διαφυγή τόνερ • Παρουσιάζεται αχνή εκτύπωση ή μουτζούρες	Το μηχάνημα χρησιμοποιείται πιθανόν σε υψόμετρο 1.000 μέτρων ή μεγαλύτερο. Το μεγάλο υψόμετρο ενδέχεται να επηρεάσει αρνητικά την ποιότητα εκτύπωσης, π.χ. διαφυγή τόνερ ή αχνή απεικόνιση των εικόνων. Αλλάξτε τη ρύθμιση υψόμετρου για το μηχάνημα (βλ. “Ρύθμιση του υψόμετρου” στη σελίδα 298).

Προβλήματα αντιγραφής

Κατάσταση	Προτεινόμενες λύσεις
Τα αντίγραφα είναι πολύ φωτεινά ή πολύ σκοτεινά.	Ρυθμίστε τη λειτουργία σκουρότητας στο αντίγραφο για να φωτίσετε ή να σκουρύνετε το φόντο των αντιγράφων (βλ. “Αλλαγή των ρυθμίσεων για κάθε αντίγραφο” στη σελίδα 80).
Λεκέδες, γραμμές, σημάδια ή κηλίδες εμφανίζονται στα αντίγραφα.	• Αν οι ατέλειες βρίσκονται στο πρωτότυπο, ρυθμίστε τη δυνατότητα σκουρότητας στο αντίγραφο για να κάνετε πιο φωτεινό το φόντο των αντιγράφων σας. • Αν δεν υπάρχουν ατέλειες στο πρωτότυπο, καθαρίστε τη μονάδα σάρωσης (βλέπε “Καθαρισμός της μονάδας σάρωσης” στη σελίδα 125).
Η εικόνα του αντιγράφου είναι ασύμμετρη.	• Βεβαιωθείτε πως το πρωτότυπο είναι ευθυγραμμισμένο με τον οδηγό καταχώρησης. • Ο κύλινδρος μεταφοράς ενδέχεται να είναι βρώμικος. Καθαρίστε το εσωτερικό του μηχανήματος (Βλέπε “Καθαρισμός του μηχανήματος” στη σελίδα 120).
Εκτυπώνονται κενά αντίγραφα.	Βεβαιωθείτε ότι το πρωτότυπο βρίσκεται με την όψη προς τα κάτω στη γυάλινη επιφάνεια σαρωτή ή με την όψη προς τα πάνω στον τροφοδότη εγγράφων. Σε περίπτωση που τα βήματα αυτά δεν διορθώσουν το πρόβλημα, επικοινωνήστε με τον εκπρόσωπο του σέρβις.
Η εικόνα σβήνει εύκολα από το αντίγραφο.	• Αντικαταστήστε το χαρτί στο δίσκο με χαρτί από καινούργιο πακέτο. • Σε περιοχές με υψηλή υγρασία, μην αφήνετε χαρτί στο μηχάνημα για μεγάλα χρονικά διαστήματα.
Συμβαίνουν συχνές εμπλοκές χαρτιού.	• Ξεφυλλίστε το χαρτί και αναποδογυρίστε το στο δίσκο. Αντικαταστήστε το χαρτί στο δίσκο με καινούριο. Ελέγξτε/προσαρμόστε τους οδηγούς χαρτιού αν χρειαστεί. • Βεβαιωθείτε ότι το χαρτί είναι του σωστού τύπου και βάρους (βλ. “Προδιαγραφές μέσων εκτύπωσης” στη σελίδα 163). • Ελέγξτε για χαρτί αντιγραφής ή κομμάτια χαρτιού αντιγραφής που μπορεί να έχουν μείνει μέσα στο μηχάνημα μετά την επίλυση του προβλήματος της εμπλοκής.
Η κασέτα τόνερ παράγει λιγότερα αντίγραφα από το αναμενόμενο πριν εξαντληθεί το τόνερ.	• Τα πρωτότυπα ενδέχεται να περιέχουν εικόνες, σχήματα ή χοντρές γραμμές. Για παράδειγμα, τα πρωτότυπα μπορεί να είναι φόρμες, ενημερωτικά δελτία, βιβλία ή άλλα έγγραφα που χρησιμοποιούν περισσότερο τόνερ. • Το κάλυμμα του σαρωτή μπορεί να παραμείνει ανοιχτό κατά την παραγωγή αντιγράφων. • Απενεργοποιήστε το μηχάνημα και ενεργοποιήστε το εκ νέου.

Προβλήματα σάρωσης

Κατάσταση	Προτεινόμενες λύσεις
Ο σαρωτής δεν λειτουργεί.	• Βεβαιωθείτε ότι έχετε τοποθετήσει το πρωτότυπο που θέλετε να σαρωθεί με την όψη προς τα κάτω στη γυάλινη επιφάνεια σαρωτή ή με την όψη προς τα πάνω στον τροφοδότη εγγράφων (βλ. “Τοποθέτηση πρωτοτύπων” στη σελίδα 67). • Ενδεχομένως να μην υπάρχει επαρκής διαθέσιμη μνήμη για το έγγραφο που θέλετε να σαρώσετε. Δοκιμάστε τη λειτουργία Προσάρωσης για να διαπιστώσετε αν λειτουργεί. Δοκιμάστε να μειώσετε το συντελεστή ανάλυσης της σάρωσης. • Βεβαιωθείτε ότι το καλώδιο εκτυπωτή είναι συνδεδεμένο σωστά. • Βεβαιωθείτε ότι το καλώδιο εκτυπωτή δεν είναι ελαττωματικό. Αντικαταστήστε το καλώδιο εκτυπωτή με άλλο καλώδιο που γνωρίζετε ότι είναι καλό. Αν χρειάζεται, αντικαταστήστε το καλώδιο εκτυπωτή. • Ελέγξτε ότι οι ρυθμίσεις του σαρωτή είναι σωστές. Ελέγξτε τη ρύθμιση σάρωσης στην εφαρμογή που θέλετε να χρησιμοποιήσετε, για να βεβαιωθείτε ότι η εργασία σάρωσης έχει σταλεί στη σωστή θύρα (για παράδειγμα, USB001).
Η μονάδα σαρώνει πολύ αργά.	• Ελέγξτε αν το μηχάνημα εκτυπώνει τα δεδομένα που έχει λάβει. Αν ναι, σαρώστε το έγγραφο μετά την εκτύπωση των δεδομένων. • Τα γραφικά σαρώνονται πιο αργά από ό,τι το κείμενο. • Η ταχύτητα επικοινωνίας μειώνεται κατά τη λειτουργία σάρωσης εξαιτίας του μεγάλου όγκου μνήμης που απαιτείται για την ανάλυση και αναπαραγωγή της εικόνας που σαρώθηκε. Ρυθμίστε τον υπολογιστή στην κατάσταση εκτυπωτή ECP μέσω της ρύθμισης BIOS. Έτσι θα μπορέσετε να αυξήσετε την ταχύτητα. Για λεπτομέρειες σχετικά με τη ρύθμιση του BIOS, ανατρέξτε στον οδηγό χρήσης του υπολογιστή σας.

Προβλήματα σάρωσης

Κατάσταση	Προτεινόμενες λύσεις
Στην οθόνη του υπολογιστή εμφανίζεται το μήνυμα: • Δεν είναι δυνατή η ρύθμιση της συσκευής στη λειτουργία H/W που επιθυμείτε. • Η θύρα χρησιμοποιείται από άλλο πρόγραμμα. • Η θύρα είναι απενεργοποιημένη. • Ο σαρωτής είναι κατειλημμένος καθώς λαμβάνει ή εκτυπώνει δεδομένα. Όταν ολοκληρωθεί η τρέχουσα εργασία, δοκιμάστε ξανά. • Ο δείκτης χειρισμού δεν είναι έγκυρος. • Αποτυχία σάρωσης.	• Ενδεχομένως βρίσκεται σε εξέλιξη εργασία εκτύπωσης ή αντιγραφής. Προσπαθήστε ξανά να εκτελέσετε την εργασία, όταν αυτή η εργασία ολοκληρωθεί. • Η επιλεγμένη θύρα χρησιμοποιείται εκείνη τη στιγμή. Επανεκκινήστε τον υπολογιστή και δοκιμάστε ξανά. • Το καλώδιο εκτυπωτή ενδέχεται να μην είναι σωστά συνδεδεμένο ή δεν υπάρχει τροφοδοσία ρεύματος. • Το πρόγραμμα οδήγησης του σαρωτή δεν έχει εγκατασταθεί ή το λειτουργικό περιβάλλον δεν έχει εγκατασταθεί σωστά. • Βεβαιωθείτε ότι το μηχάνημα είναι σωστά συνδεδεμένο και ότι υπάρχει τάση τροφοδοσίας ρεύματος. Στη συνέχεια, επανεκκινήστε τον υπολογιστή. • Το καλώδιο USB ενδέχεται να μην είναι σωστά τοποθετημένο ή δεν υπάρχει τάση τροφοδοσίας ρεύματος.

Προβλήματα αποστολής φαξ

Κατάσταση	Προτεινόμενες λύσεις
Το μηχάνημα δεν λειτουργεί, δεν υπάρχει ένδειξη στην οθόνη ή τα κουμπιά δεν λειτουργούν.	• Αποσυνδέστε το καλώδιο ρεύματος και συνδέστε το πάλι. • Βεβαιωθείτε ότι η πρίζα έχει ρεύμα. • Βεβαιωθείτε πως έχετε ανάψει την τροφοδοσία.
Δεν υπάρχει ήχος κλήσης.	• Ελέγξτε ότι η τηλεφωνική γραμμή είναι σωστά συνδεδεμένη (βλ. “Πίσω όψη” στη σελίδα 24). • Ελέγξτε ότι η πρίζα του τηλεφώνου στον τοίχο λειτουργεί, συνδέοντάς την με άλλο τηλέφωνο.
Οι αριθμοί που είναι αποθηκευμένοι στη μνήμη δεν καλούν σωστά.	Βεβαιωθείτε ότι οι αριθμοί είναι σωστά αποθηκευμένοι στη μνήμη. Για να το ελέγξετε, εκτυπώστε μια λίστα του βιβλίου διευθύνσεων.
Το πρωτότυπο δεν τροφοδοτείται στο μηχάνημα.	• Βεβαιωθείτε ότι το χαρτί δεν είναι τσαλακωμένο και ότι το τοποθετείτε σωστά. Βεβαιωθείτε ότι το πρωτότυπο έχει το σωστό μέγεθος, ούτε πολύ παχύ, ούτε πολύ λεπτό. • Βεβαιωθείτε ότι ο τροφοδότης εγγράφων έχει κλείσει καλά. • Το λαστιχένιο υπόθεμα του τροφοδότη εγγράφων ίσως χρειάζεται αντικατάσταση. Επικοινωνήστε με έναν εκπρόσωπο του σέρβις.
Δεν γίνεται αυτόματη λήψη των φαξ.	• Η λειτουργία λήψης θα πρέπει να ρυθμιστεί στο φαξ (βλ. “Αλλαγή λειτουργιών λήψης” στη σελίδα 350). • Βεβαιωθείτε ότι ο δίσκος έχει χαρτί (βλ. “Προδιαγραφές μέσων εκτύπωσης” στη σελίδα 163). • Ελέγξτε για να διαπιστώσετε, αν στην οθόνη εμφανίζεται κάποιο μήνυμα σφάλματος. Αν εμφανίζεται, διορθώστε το πρόβλημα.
Το μηχάνημα δεν πραγματοποιεί αποστολή.	• Βεβαιωθείτε ότι το πρωτότυπο είναι τοποθετημένο στον τροφοδότη εγγράφων ή στη γυάλινη επιφάνεια σαρωτή. • Ελέγξτε το μηχάνημα φαξ στο οποίο θέλετε να στείλετε το έγγραφο, για να βεβαιωθείτε ότι μπορεί να παραλάβει το φαξ.

Προβλήματα αποστολής φαξ

Κατάσταση	Προτεινόμενες λύσεις
Το εισερχόμενο φαξ έχει κενά ή είναι κακής ποιότητας.	• Η συσκευή που σας στέλνει το φαξ μπορεί να είναι ελαττωματική. • Θόρυβος στην τηλεφωνική γραμμή μπορεί να προκαλέσει σφάλματα. • Ελέγξτε το μηχάνημα δημιουργώντας ένα αντίγραφο. • Μια κασέτα τόνερ έχει σχεδόν συμπληρώσει την εκτιμώμενη διάρκεια ζωής της. Αντικαταστήστε την κασέτα τόνερ (βλέπε “Αντικατάσταση της κασέτας τόνερ” στη σελίδα 110).
Ορισμένες λέξεις στο εισερχόμενο φαξ είναι παραμορφωμένες.	Η συσκευή που έστειλε το φαξ παρουσίασε προσωρινή εμπλοκή εγγράφου.
Τα πρωτότυπα που στείλατε περιέχουν γραμμές.	Ελέγξτε τη μονάδα σάρωσης για σημάδια και καθαρίστε την. (Βλέπε “Καθαρισμός της μονάδας σάρωσης” στη σελίδα 125).
Το μηχάνημα καλεί έναν αριθμό, αλλά η σύνδεση με άλλα μηχανήματα φαξ αποτυγχάνει.	Η άλλη συσκευή φαξ μπορεί να είναι απενεργοποιημένη, να μην έχει χαρτί ή να μην μπορεί να απαντήσει σε εισερχόμενες κλήσεις. Επικοινωνήστε με το χειριστή του άλλου μηχανήματος και ζητήστε του να διορθώσει το πρόβλημα.
Τα φαξ δεν αποθηκεύονται στη μνήμη.	Ενδέχεται να μην υπάρχει επαρκής χώρος στη μνήμη για αποθήκευση του φαξ. Αν στην οθόνη εμφανιστεί το μήνυμα κατάστασης μνήμης, διαγράψτε από τη μνήμη όποια φαξ δεν χρειάζεστε πλέον και μετά προσπαθήστε να αποθηκεύσετε ξανά το φαξ. Καλέστε για σέρβις.
Κενές περιοχές εμφανίζονται στο κάτω μέρος κάθε σελίδας ή σε άλλες σελίδες, με μια μικρή λωρίδα κειμένου στην κορυφή.	Ενδέχεται να έχετε επιλέξει λάθος ρυθμίσεις χαρτιού στις επιλογές ρυθμίσεων χρήστη. Ελέγξτε ξανά το μέγεθος και τον τύπο χαρτιού.

Προβλήματα με το λειτουργικό σύστημα

Συνήθη προβλήματα σε περιβάλλον Windows

Κατάσταση	Προτεινόμενες λύσεις
Κατά την εγκατάσταση εμφανίζεται το μήνυμα “Το αρχείο χρησιμοποιείται”.	Πραγματοποιήστε έξοδο από όλες τις εφαρμογές λογισμικού. Καταργήστε κάθε λογισμικό από την ομάδα εκκίνησης και μετά επανεκκινήστε τα Windows. Επανεγκαταστήστε το πρόγραμμα οδήγησης του εκτυπωτή.
Εμφανίζονται τα μηνύματα “Γενικό σφάλμα προστασίας”, “Εξαίρεση OE”, “Spool32” ή “Μη έγκυρη λειτουργία”.	Κλείστε όλες τις εφαρμογές, επανεκκινήστε τα Windows και προσπαθήστε να εκτυπώσετε εκ νέου.
Εμφανίζονται τα μηνύματα σφαλμάτων “Αποτυχία εκτύπωσης”, “Παρουσιάστηκε σφάλμα χρονικού ορίου του εκτυπωτή”.	Αυτά τα μηνύματα μπορεί να εμφανιστούν κατά τη διάρκεια της εκτύπωσης. Περιμένετε απλά μέχρι το μηχάνημα να ολοκληρώσει την εκτύπωση. Εάν το μήνυμα εμφανίζεται στην κατάσταση ετοιμότητας ή μετά την ολοκλήρωση της εκτύπωσης, ελέγξτε τη σύνδεση και/ή αν παρουσιάστηκε κάποιο σφάλμα.
Το Samsung Printer Experience δεν εμφανίζεται όταν κάνω κλικ στην επιλογή περισσότερες ρυθμίσεις.	Το **Samsung Printer Experience** δεν είναι εγκατεστημένο. Κάντε λήψη της εφαρμογής από το Windows **Store(Store)** και εγκαταστήστε την.

Προβλήματα με το λειτουργικό σύστημα

Κατάσταση	Προτεινόμενες λύσεις
Οι πληροφορίες μηχανήματος δεν εμφανίζονται όταν κάνω κλικ στη συσκευή Συσκευές και εκτυπωτές.	Ελέγξτε το **Ιδιότητες εκτυπωτή**. Κάντε κλικ στην καρτέλα **Θύρες**. (**Πίνακας ελέγχου** > **Συσκευές και εκτυπωτές** > Κάντε δεξί κλικ στο εικονίδιο του εκτυπωτή και επιλέξτε **Ιδιότητες εκτυπωτή**) Αν η θύρα έχει οριστεί σε File ή LPT, καταργήστε την επιλογή και επιλέξτε TCP/IP, USB ή WSD.

Ανατρέξτε στον οδηγό χρήσης των Microsoft Windows που παρέχεται μαζί με τον υπολογιστή σας για περαιτέρω πληροφορίες σχετικά με τα μηνύματα σφάλματος των Windows.

Συνήθη προβλήματα σε περιβάλλον Mac

Κατάσταση	Προτεινόμενες λύσεις
Το μηχάνημα δεν εκτυπώνει σωστά τα αρχεία PDF. Λείπουν τμήματα των γραφικών, του κειμένου ή των εικόνων.	Η εκτύπωση του αρχείου PDF με τη μορφή εικόνας μπορεί να επιτρέψει την εκτύπωση του αρχείου. Ενεργοποιήστε το **Εκτύπωση ως εικόνα** από τις επιλογές εκτύπωσης του Acrobat. Η διάρκεια της εκτύπωσης είναι μεγαλύτερη όταν εκτυπώνετε το αρχείο PDF ως εικόνα.
Ορισμένα γράμματα δεν εμφανίζονται κανονικά κατά την εκτύπωση του εξώφυλλου.	Το λειτουργικό σύστημα Mac OS δεν μπορεί να δημιουργήσει τη γραμματοσειρά κατά τη διάρκεια της εκτύπωσης του εξώφυλλου. Το αγγλικό αλφάβητο και οι αριθμοί εμφανίζονται κανονικά στο εξώφυλλο.

Προβλήματα με το λειτουργικό σύστημα

Κατάσταση	Προτεινόμενες λύσεις
Όταν εκτυπώνετε ένα έγγραφο σε Mac με Acrobat Reader 6.0 ή νεότερη έκδοση, τα χρώματα εκτυπώνονται εσφαλμένα.	Βεβαιωθείτε ότι η ρύθμιση ανάλυσης στο πρόγραμμα οδήγησης του μηχανήματός σας ταιριάζει με εκείνη στο Acrobat Reader.

Ανατρέξτε στον οδηγό χρήσης Mac που διατίθεται μαζί με τον υπολογιστή σας για περαιτέρω πληροφορίες σχετικά με τα μηνύματα σφάλματος Mac.

Συνήθη προβλήματα σε περιβάλλον Linux

Κατάσταση	Προτεινόμενες λύσεις
Το μηχάνημα δεν εκτυπώνει.	• Ελέγξτε αν το πρόγραμμα οδήγησης του εκτυπωτή έχει εγκατασταθεί στο σύστημα. Ανοίξτε το Unified Driver Configurator και από την καρτέλα **Printers** στο παράθυρο διαλόγου **Printers configuration** αναζητήστε τη λίστα με τα διαθέσιμα μηχανήματα. Βεβαιωθείτε ότι το μηχάνημά σας εμφανίζεται στη λίστα. Εάν όχι, ανοίξτε τον οδηγό **Add new printer wizard** για να ρυθμίσετε τη συσκευή σας. • Ελέγξτε αν το μηχάνημα βρίσκεται σε κατάσταση λειτουργίας. Ανοίξτε το παράθυρο **Printers configuration** και επιλέξτε το μηχάνημά σας από τη λίστα με τους εκτυπωτές. Διαβάστε την περιγραφή στο πλαίσιο **Selected printer**. Αν η κατάστασή του περιέχει το **Stopped**, πατήστε το κουμπί **Start**. Θα πρέπει να αποκατασταθεί η κανονική λειτουργία του μηχανήματος. Η κατάσταση “stopped” μπορεί να προκύψει αν παρουσιαστούν κάποια προβλήματα κατά την εκτύπωση. • Ελέγξτε αν η εφαρμογή σας υποστηρίζει ειδικές επιλογές εκτύπωσης όπως “-oraw”. Αν η επιλογή “-oraw” έχει καθοριστεί στην παράμετρο γραμμής εντολών, τότε απενεργοποιήστε την για να εκτελεστεί σωστά η εκτύπωση. Στο Gimp front-end (περιβάλλον Gimp), επιλέξτε “print” (εκτύπωση) -> “Setup printer” (Ρύθμιση εκτυπωτή) και επεξεργαστείτε την παράμετρο γραμμής εντολών στο στοιχείο εντολών.

Προβλήματα με το λειτουργικό σύστημα

Κατάσταση	Προτεινόμενες λύσεις
Το μηχάνημα δεν εκτυπώνει ολόκληρες σελίδες και το αποτέλεσμα είναι μια μισοεκτυπωμένη σελίδα.	Πρόκειται για γνωστό πρόβλημα που συμβαίνει όταν ένα έγχρωμο μηχάνημα χρησιμοποιείται με έκδοση 8.51 ή νεότερη του Ghostscript, 64-bit Linux OS, και έχει αναφερθεί στο bugs.ghostscript.com ως σφάλμα κώδικα Ghostscript Bug 688252. Το πρόβλημα επιλύεται με το AFPL Ghostscript v. 8.52 ή νεότερη έκδοση. Η λήψη της νεότερης έκδοσης του AFPL Ghostscript από την τοποθεσία http://sourceforge.net/projects/ghostscript/ και η εγκατάστασή της θα επιλύσει αυτό το πρόβλημα.
Δεν μπορώ να πραγματοποιήσω σάρωση μέσω της εφαρμογής Gimp Front-end.	Ελέγξτε εάν είναι ενεργοποιημένη η επιλογή Xsane:Device dialog. στο μενού Acquire του Gimp Front-end. Αν όχι, πρέπει να εγκαταστήσετε το πρόσθετο πρόγραμμα Xsane για περιβάλλον Gimp στον υπολογιστή. Μπορείτε να βρείτε το πακέτο του πρόσθετου προγράμματος Xsane για περιβάλλον Gimp στο CD του Linux ή στην αρχική σελίδα του Gimp. Για αναλυτικότερες πληροφορίες ανατρέξτε στα αρχεία βοήθειας που υπάρχουν στο CD του Linux ή στην εφαρμογή Gimp Front-end. Αν θέλετε να χρησιμοποιήσετε κάποια άλλη εφαρμογή σάρωσης, ανατρέξτε στη βοήθεια της εφαρμογής.
Κατά την εκτύπωση ενός εγγράφου παρουσιάστηκε το σφάλμα “Cannot open port device file”.	Μην αλλάζετε τις παραμέτρους εργασιών εκτύπωσης (π.χ. μέσω LPR GUI) ενώ βρίσκεται σε εξέλιξη μια εργασία εκτύπωσης. Γνωστές εκδόσεις του διακομιστή CUPS διακόπτουν την εκτύπωση κάθε φορά που αλλάζουν οι επιλογές εκτύπωσης. Στη συνέχεια, προσπαθήστε να επανεκτελέσετε την εργασία από την αρχή. Επειδή το Unified Linux Driver κλειδώνει τη θύρα κατά τη διάρκεια της εκτύπωσης, ο απότομος τερματισμός του προγράμματος οδήγησης διατηρεί τη θύρα κλειδωμένη και την καθιστά μη διαθέσιμη για επόμενες εργασίες εκτύπωσης. Σε αυτήν την περίπτωση, επιχειρήστε να αποδεσμεύσετε τη θύρα επιλέγοντας **Release port** στο παράθυρο **Port configuration**.

Προβλήματα με το λειτουργικό σύστημα

Κατάσταση	Προτεινόμενες λύσεις
Το μηχάνημα δεν εμφανίζεται στη λίστα με τους σαρωτές.	• Βεβαιωθείτε ότι το μηχάνημα είναι συνδεδεμένο με υπολογιστή, σωστά συνδεδεμένο μέσω της θύρας USB και ενεργοποιημένο. • Βεβαιωθείτε ότι το πρόγραμμα οδήγησης σαρωτή για το μηχάνημά σας είναι εγκατεστημένο στο σύστημά σας. Εκκινήστε το Unified Linux Driver Configurator, μεταβείτε στο παράθυρο Scanners configuration και πατήστε Drivers. Βεβαιωθείτε ότι το όνομα του προγράμματος οδήγησης που εμφανίζεται στο παράθυρο είναι ίδιο με το όνομα του μηχανήματος. • Βεβαιωθείτε ότι η θύρα δεν είναι κατειλημμένη. Δεδομένου ότι τα λειτουργικά στοιχεία του μηχανήματος (εκτυπωτής και σαρωτής) χρησιμοποιούν από κοινού την ίδια διασύνδεση εισόδου/εξόδου (θύρα), είναι δυνατή η ταυτόχρονη πρόσβαση διαφορετικών εφαρμογών χρήστη στην ίδια θύρα. Προς αποφυγή πιθανών διενέξεων, μόνο ένα από τα λειτουργικά στοιχεία επιτρέπεται να έχει τον έλεγχο της συσκευής. Ο άλλος χρήστης θα λάβει το μήνυμα «device busy». Αυτό συμβαίνει συνήθως κατά την εκκίνηση μιας διαδικασίας σάρωσης. Εμφανίζεται το αντίστοιχο παράθυρο μηνύματος. Για να εντοπίσετε την πηγή του προβλήματος, ανοίξτε το παράθυρο ρύθμισης παραμέτρων θυρών Ports και να επιλέξετε τη θύρα που έχει αντιστοιχιστεί στο σαρωτή σας. Το σύμβολο /dev/mfp0 της θύρας αντιστοιχεί στον προορισμό LP:0 που εμφανίζεται στις επιλογές του σαρωτή, το /dev/mfp1 αναφέρεται στον προορισμό LP:1 και ούτω καθεξής. Οι θύρες USB ξεκινούν από /dev/mfp4, συνεπώς ο σαρωτής στη θύρα USB:0 σχετίζεται με το /dev/mfp4 αντίστοιχα και ούτω καθεξής. Στο πλαίσιο Selected port μπορείτε να δείτε αν η θύρα είναι κατειλημμένη από κάποια άλλη εφαρμογή. Σε αυτή την περίπτωση, θα πρέπει να περιμένετε να ολοκληρωθεί η τρέχουσα εργασία ή να πατήσετε το κουμπί Release port, αν είστε βέβαιοι ότι η τρέχουσα εφαρμογή θύρας δεν λειτουργεί σωστά.
Το μηχάνημα δεν σαρώνει.	• Βεβαιωθείτε ότι υπάρχει ένα έγγραφο στο μηχάνημα. Βεβαιωθείτε ότι το μηχάνημα είναι συνδεδεμένο σε υπολογιστή. • Αν παρουσιαστεί σφάλμα εισόδου/εξόδου κατά τη διάρκεια της σάρωσης.

Ανατρέξτε στον οδηγό χρήσης Linux που διατίθεται μαζί με τον υπολογιστή σας για περαιτέρω πληροφορίες σχετικά με τα μηνύματα σφάλματος Linux.

Προβλήματα με το λειτουργικό σύστημα

Συνήθη προβλήματα PostScript

Οι παρακάτω καταστάσεις αφορούν τη γλώσσα PS και μπορεί να προκύψουν όταν χρησιμοποιούνται περισσότερες από μία γλώσσες.

Προβλημα	Πιθανή αιτία	Λυση
Δεν μπορεί να εκτυπωθεί αρχείο PostScript	Το πρόγραμμα οδήγησης PostScript ενδέχεται να μην έχει εγκατασταθεί σωστά.	• Εγκαταστήστε το πρόγραμμα οδήγησης PostScript (βλέπε “Εγκατάσταση λογισμικού” στη σελίδα 190). • Εκτυπώστε μια σελίδα ρύθμισης παραμέτρων και επαληθεύστε ότι η έκδοση PS είναι διαθέσιμη για εκτύπωση. • Αν το πρόβλημα επιμένει, επικοινωνήστε με κάποιον αντιπρόσωπο επισκευών.
Εκτυπώνεται αναφορά Σφάλμα ελέγχου ορίου	Η εργασία εκτύπωσης ήταν υπερβολικά πολύπλοκη.	Ίσως χρειαστεί να μειώσετε την περιπλοκότητα της σελίδας ή να εγκαταστήσετε περισσότερη μνήμη.
Εκτυπώνεται μια σελίδα σφάλματος PostScript	Η εργασία εκτύπωσης ενδέχεται να μην είναι PostScript.	Βεβαιωθείτε ότι η εργασία εκτύπωσης είναι εργασία PostScript. Ελέγξτε αν η εφαρμογή λογισμικού περίμενε αρχείο ρύθμισης ή κεφαλίδας PostScript να σταλεί στο μηχάνημα.
Ο προαιρετικός δίσκος δεν έχει επιλεγεί στο πρόγραμμα οδήγησης	Οι παράμετροι του προγράμματος οδήγησης εκτυπωτή δεν έχουν ρυθμιστεί για να αναγνωρίζουν τον προαιρετικό δίσκο.	Ανοίξτε τις ιδιότητες του προγράμματος οδήγησης PostScript, επιλέξτε την καρτέλα **Επιλογές συσκευής** και ρυθμίστε την επιλογή δίσκου (βλ. “Ρύθμιση Επιλογές συσκευής” στη σελίδα 114).
Όταν εκτυπώνετε ένα έγγραφο σε Mac με Acrobat Reader 6.0 ή νεότερη έκδοση, τα χρώματα εκτυπώνονται εσφαλμένα	Η ρύθμιση ανάλυσης στο πρόγραμμα οδήγησης εκτυπωτή ενδέχεται να μην ταιριάζει με εκείνη στο Acrobat Reader.	Βεβαιωθείτε ότι η ρύθμιση ανάλυσης στο πρόγραμμα οδήγησης του εκτυπωτή σας ταιριάζει με εκείνη στο Acrobat Reader.

Contact SAMSUNG worldwide

If you have any comments or questions regarding Samsung products, contact the Samsung customer care center.

Country/Region	Customer Care Center	WebSite
ALGERIA	0800 100 100	www.samsung.com/n_africa
ANGOLA	91-726-7864	www.samsung.com
ARGENTINA	0800-333-3733	www.samsung.com.ar
ARMENIA	0-800-05-555	www.samsung.com
AUSTRALIA	1300 362 603	www.samsung.com/au
AUSTRIA	0810-SAMSUNG (7267864, € 0.07/min)	www.samsung.com
AZERBAIJAN	088-55-55-555	www.samsung.com
BAHRAIN	8000-4726	www.samsung.com/ae (English) www.samsung.com/ae_ar (Arabic)
BELARUS	810-800-500-55-500	www.samsung.com
BELGIUM	02-201-24-18	www.samsung.com/be (Dutch) www.samsung.com/be_fr (French)
BOLIVIA	800-10-7260	www.samsung.com
BOSNIA	051 133 1999	www.samsung.com
BOTSWANA	8007260000	www.samsung.com
BRAZIL	0800-124-421 (Demais cidades e regiões) 4004-0000 (Capitais e grandes centros)	www.samsung.com.br
BULGARIA	07001 33 11 , share cost tariff	www.samsung.com/bg
BURUNDI	200	www.samsung.com
CAMEROON	7095- 0077	www.samsung.com/africa_fr/
CANADA	1-800-SAMSUNG (726-7864)	www.samsung.com/ca (English) www.samsung.com/ca_fr (French)
CHILE	800-SAMSUNG (726-7864) [HHP] 02-24828200	www.samsung.com/cl

Contact SAMSUNG worldwide

Country/Region	Customer Care Center	WebSite
CHINA	400-810-5858	www.samsung.com
COLOMBIA	01-8000112112 Bogotá: 6001272	www.samsung.com/co
COSTA RICA	0-800-507-7267	www.samsung.com/latin (Spanish) www.samsung.com/latin_en (English)
CROATIA	062 SAMSUNG (062 726 786)	www.samsung.com/hr
Cote D' Ivoire	8000 0077	www.samsung.com/africa_fr/
CYPRUS	8009 4000 only from landline	www.samsung.com/gr
CZECH	800-SAMSUNG (800-726786)	www.samsung.com
DENMARK	70 70 19 70	www.samsung.com
DOMINICA	1-800-751-2676	www.samsung.com/latin (Spanish) www.samsung.com/latin_en (English)
DRC	499999	www.samsung.com

Country/Region	Customer Care Center	WebSite
ECUADOR	1-800-10-7267	www.samsung.com/latin (Spanish) www.samsung.com/latin_en (English)
EGYPT	08000-726786	www.samsung.com
EIRE	0818 717100	www.samsung.com
EL SALVADOR	800-6225	www.samsung.com/latin (Spanish) www.samsung.com/latin_en (English)
ESTONIA	800-7267	www.samsung.com/ee
FINLAND	030-6227 515	www.samsung.com
FRANCE	01 48 63 00 00	www.samsung.com/fr
GERMANY	0180 6 SAMSUNG bzw. 0180 6 7267864* [HHP] 0180 6 M SAMSUNG bzw. 0180 6 67267864* (*0,20 €/Anruf aus dem dt. Festnetz, aus dem Mobilfunk max. 0,60 €/Anruf)	www.samsung.com

Contact SAMSUNG worldwide

Country/Region	Customer Care Center	WebSite
GEORGIA	8-800-555-555	www.samsung.com
GHANA	0800-10077 0302-200077	www.samsung.com/africa_en/
GREECE	80111-SAMSUNG (80111 726 7864) only from land line(+30) 210 6897691 from mobile and land line	www.samsung.com/gr
GUATEMALA	1-800-299-0013	www.samsung.com/latin (Spanish) www.samsung.com/latin_en (English)
HONDURAS	800-27919267	www.samsung.com/latin (Spanish) www.samsung.com/latin_en (English)
HONG KONG	(852) 3698-4698	www.samsung.com/hk (Chinese) www.samsung.com/hk_en (English)
HUNGARY	06-80-SAMSUNG (726-7864)	www.samsung.com/hu
INDIA	1800 3000 8282 1800 266 8282	www.samsung.com/in

Country/Region	Customer Care Center	WebSite
INDONESIA	0800-112-8888 (Toll Free) 021-5699-7777	www.samsung.com/id
IRAN	021-8255	www.samsung.com
ITALIA	800-SAMSUNG (726-7864) [HHP] 800.Msamsung (800.67267864)	www.samsung.com
JAMAICA	1-800-234-7267	www.samsung.com
JAPAN	0120-327-527	www.samsung.com
JORDAN	800-22273 065777444	www.samsung.com/Levant (English)
KAZAKHSTAN	8-10-800-500-55-500 (GSM:7799)	www.samsung.com
KENYA	0800 545 545	www.samsung.com
KUWAIT	183-2255 (183-CALL)	www.samsung.com/ae (English) www.samsung.com/ae_ar (Arabic)
KYRGYZSTAN	00-800-500-55-500	www.samsung.com
LATVIA	8000-7267	www.samsung.com/lv
LITHUANIA	8-800-77777	www.samsung.com/lt

Contact SAMSUNG worldwide

Country/Region	Customer Care Center	WebSite
LUXEMBURG	261 03 710	www.samsung.com
MALAYSIA	1800-88-9999	www.samsung.com/my
MEXICO	01-800-SAMSUNG (726-7864)	www.samsung.com
MOLDOVA	0-800-614-40	www.samsung.com
MONGOLIA	+7-800-555-55-55	www.samsung.com
MONTENEGRO	020 405 888	www.samsung.com
MOROCCO	080 100 2255	www.samsung.com
MOZAMBIQUE	847267864 / 827267864	www.samsung.com
NAMIBIA	08 197 267 864	www.samsung.com
NIGERIA	0800-726-7864	www.samsung.com/africa_en/
NETHERLANDS	0900-SAMSUNG (0900-7267864) (€ 0,10/min)	www.samsung.com
NEW ZEALAND	0800 SAMSUNG (0800 726 786)	www.samsung.com/nz
NICARAGUA	00-1800-5077267	www.samsung.com/latin (Spanish) www.samsung.com/latin_en (English)
NORWAY	815-56 480	www.samsung.com

Country/Region	Customer Care Center	WebSite
OMAN	800-SAMSUNG (726-7864)	www.samsung.com/ae (English) www.samsung.com/ae_ar (Arabic)
PAKISTAN	0800-Samsung (72678)	www.samsung.com/pk/
PANAMA	800-7267	www.samsung.com/latin (Spanish) www.samsung.com/latin_en (English)
PARAGUAY	009 800 542 0001	www.samsung.com.py
PERU	0-800-777-08 Desde celulares por favor llamar al número 336 8686	www.samsung.com/pe
PHILIPPINES	1-800-10-7267864 [PLDT] 1-800-8-7267864 [Globe landline and Mobile] 02-4222111 [Other landline]	www.samsung.com/ph

Contact SAMSUNG worldwide

Country/Region	Customer Care Center	WebSite
POLAND	0 801-1SAMSUNG(172-678) * lub +48 22 607-93-33 ** [HHP] 0 801-672-678* lub +48 22 607-93-33** * (całkowity koszt połączenia jak za 1 impuls według taryfy operatora) ** (koszt połączenia według taryfy operatora)	www.samsung.com/pl
PORTUGAL	808 20-SAMSUNG (808 20 7267)	www.samsung.com
PUERTO RICO	1-800-682-3180	www.samsung.com
QATAR	800-2255 (800-CALL)	www.samsung.com/ae (English) www.samsung.com/ae_ar (Arabic)
RWANDA	9999	www.samsung.com
ROMANIA	08008 SAMSUNG (08008 726 7864)TOLL FREE No.	www.samsung.com/ro
RUSSIA	800-00-0077	www.samsung.com
SAUDI ARABIA	9200-21230	www.samsung.com/sa (Arabic)

Country/Region	Customer Care Center	WebSite
SENEGAL	8-800-555-55-55	www.samsung.com/africa_fr/
SERBIA	011 321 6899	www.samsung.com/rs
SINGAPORE	1800-SAMSUNG (726-7864)	www.samsung.com/sg
SLOVAKIA	0800 - SAMSUNG(0800-726 786)	www.samsung.com
SOUTH AFRICA	0860 SAMSUNG (726-7864)	www.samsung.com
SPAIN	902-1-SAMSUNG(902 172 678)	www.samsung.com
SUDAN	1969	www.samsung.com
SWEDEN	0771 726 7864 (SAMSUNG)	www.samsung.com
SWITZERLAND	0848-SAMSUNG (7267864, CHF 0.08/min)	www.samsung.com/ch www.samsung.com/ch_fr/
SYRIA	18252273	www.samsung.com/Levant (English)
TADJIKISTAN	8-10-800-500-55-500	www.samsung.com
TAIWAN	0800-329-999	www.samsung.com/tw

Contact SAMSUNG worldwide

Country/Region	Customer Care Center	WebSite
TANZANIA	0685 88 99 00	www.samsung.com
THAILAND	1800-29-3232 02-689-3232	www.samsung.com/th
TRINIDAD & TOBAGO	1-800-SAMSUNG (726-7864)	www.samsung.com
TURKEY	444 77 11	www.samsung.com
U.A.E	800-SAMSUNG (726-7864)	www.samsung.com
U.K	0330 SAMSUNG (726-7864)	www.samsung.com
U.S.A	1-800-SAMSUNG (726-7864)	www.samsung.com/us
U.S.A (Mobile Phones)	[HHP] 1-888-987-HELP(4357)	www.samsung.com
UGANDA	0800 300 300	www.samsung.com
UKRAINE	0-800-502-000	www.samsung.com/ua (Ukrainian) www.samsung.com/ua_ru (Russian)
URUGUAY	000 405 437 33	www.samsung.com
UZBEKISTAN	8-10-800-500-55-500	www.samsung.com
VENEZUELA	0-800-100-5303	www.samsung.com/ve

Country/Region	Customer Care Center	WebSite
VIETNAM	1 800 588 889	www.samsung.com
ZAMBIA	0211 350370	www.samsung.com

Γλωσσάριο

Το παρακάτω γλωσσάριο σάς βοηθάει να εξοικειωθείτε με τις τεχνολογίες που χρησιμοποιούνται συνήθως στο χώρο της εκτύπωσης και αναφέρονται στον παρόντα οδηγό χρήσης.

802.11

Το 802.11 είναι ένα σύνολο προτύπων για επικοινωνία μέσω ασύρματου τοπικού δικτύου (WLAN) που αναπτύχθηκε από την Επιτροπή Προτύπων IEEE 802 LAN/MAN (IEEE 802).

802.11b/g/n

Το 802.11b/g/n μπορεί να μοιράζεται το ίδιο υλικό και να χρησιμοποιεί τη ζώνη 2,4 GHz. Το 802.11b υποστηρίζει εύρος ζώνης έως 11 Mbps, ενώ το 802.11n υποστηρίζει εύρος ζώνης έως 150 Mbps. Οι συσκευές 802.11b/g/n μπορεί να δέχονται ενίοτε παρεμβολές από φούρνους μικροκυμάτων, ασύρματα τηλέφωνα και συσκευές Bluetooth.

Σημείο πρόσβασης

Το σημείο πρόσβασης ή το ασύρματο σημείο πρόσβασης (AP ή WAP) είναι μια συσκευή που συνδέει τις συσκευές ασύρματης επικοινωνίας σε ένα ασύρματο τοπικό δίκτυο (WLAN) και ενεργεί ως κεντρικός πομπός και δέκτης ραδιοσημάτων WLAN.

ADF

Ο αυτόματος τροφοδότης εγγράφων (ADF) είναι μια μονάδα σάρωσης για την αυτόματη τροφοδότηση ενός φύλλου χαρτιού ώστε το μηχάνημα να σαρώνει μερικά χαρτιά μαζί.

AppleTalk

Το AppleTalk είναι μια σουίτα πρωτοκόλλων ιδιοκτησίας της Apple, Inc για τη δικτύωση υπολογιστών. Είχε συμπεριληφθεί στο αρχικό Mac (1984) και αρχίζει να εγκαταλείπεται από την Apple για χάρη της δικτύωσης TCP/IP.

Βάθος bit

Όρος γραφικών υπολογιστών που περιγράφει τον αριθμό των bit που χρησιμοποιούνται για την απεικόνιση του χρώματος ενός εικονοστοιχείου σε μια εικόνα bitmap. Το μεγαλύτερο βάθος χρώματος παρέχει μεγαλύτερη γκάμα ξεχωριστών χρωμάτων. Καθώς αυξάνεται ο αριθμός των bit, ο αριθμός των δυνητικών χρωμάτων γίνεται πάρα πολύ μεγάλος για χαρτογράφηση των χρωμάτων. Το χρώμα 1 bit αντιστοιχεί στο μονόχρωμο ή το ασπρόμαυρο.

BMP

Μια μορφή γραφικών bitmap που χρησιμοποιείται εσωτερικά από το υποσύστημα γραφικών (GDI) των Microsoft Windows και χρησιμοποιείται συνήθως ως απλή μορφή αρχείων γραφικών για τη συγκεκριμένη πλατφόρμα.

Γλωσσάριο

BOOTP

Πρωτόκολλο εκκίνησης. Ένα πρωτόκολλο δικτύου που χρησιμοποιείται από ένα πρόγραμμα-πελάτη δικτύου για να αποκτήσει αυτόματα τη διεύθυνση IP του. Αυτό συνήθως γίνεται κατά τη διαδικασία εκκίνησης των υπολογιστών ή των λειτουργικών συστημάτων που εκτελούνται σε αυτούς. Οι διακομιστές BOOTP εκχωρούν τη διεύθυνση IP από ένα χώρο συγκέντρωσης διευθύνσεων σε κάθε πρόγραμμα-πελάτη. Το BOOTP επιτρέπει σε «σταθμούς εργασίας χωρίς δίσκο» να λαμβάνουν μια διεύθυνση IP πριν τη φόρτωση εξελιγμένων λειτουργικών συστημάτων.

CCD

Η συσκευή ζεύξης φορτίου (CCD) είναι το υλικό που επιτρέπει την εργασία σάρωσης. Ο μηχανισμός ασφάλισης CCD χρησιμοποιείται επίσης για τη συγκράτηση της μονάδας CCD, ώστε να αποτρέψει την πρόκληση ζημιάς κατά τη μετακίνηση του μηχανήματος.

Σελιδοποίηση

Σελιδοποίηση είναι η διαδικασία εκτύπωσης μιας εργασίας με πολλά αντίγραφα σε σετ. Αν επιλέξετε τη λειτουργία σελιδοποίησης, η συσκευή εκτυπώνει ολόκληρο το σετ πριν από την εκτύπωση πρόσθετων αντιγράφων.

Πίνακας ελέγχου

Ο πίνακας ελέγχου είναι μια επίπεδη, συνήθως κατακόρυφη, περιοχή στην οποία εμφανίζονται όργανα ελέγχου ή παρακολούθησης. Συνήθως βρίσκονται στο μπροστινό μέρος του μηχανήματος.

Κάλυψη

Όρος εκτύπωσης που χρησιμοποιείται για ένα δείκτη μέτρησης της χρήσης τόνερ κατά την εκτύπωση. Για παράδειγμα, 5% κάλυψη σημαίνει ότι ένα χαρτί μεγέθους A4 έχει περίπου 5% εικόνα ή κείμενο. Έτσι, αν το χαρτί ή το πρωτότυπο έχει πολύπλοκες εικόνες ή πολύ κείμενο, η κάλυψη θα είναι μεγαλύτερη και την ίδια στιγμή, η χρήση τόνερ θα είναι όση η κάλυψη.

CSV

Τιμές διαχωριζόμενες με κόμμα (CSV). Ένας τύπος μορφής αρχείου. Το CSV χρησιμοποιείται για την ανταλλαγή δεδομένων μεταξύ διαφορετικών εφαρμογών. Η μορφή αρχείου, όπως χρησιμοποιείται στο Microsoft Excel, έχει γίνει ένα είδος προτύπου στον κλάδο, ακόμα και για τις πλατφόρμες που δεν είναι της Microsoft.

DADF

Ο αυτόματος τροφοδότης εγγράφων διπλής όψης (DADF) είναι μια μονάδα σάρωσης για την αυτόματη τροφοδότηση και αναστροφή ενός φύλλου χαρτιού ώστε το μηχάνημα να σαρώνει και τις δύο πλευρές του χαρτιού.

Γλωσσάριο

Προεπιλογή

Η τιμή ή ρύθμιση κατά την αρχική κατάσταση του εκτυπωτή, όταν τον βγάλατε από τη συσκευασία, πριν την προετοιμασία του.

DHCP

Το DHCP (Dynamic Host Configuration Protocol) είναι ένα πρωτόκολλο δικτύωσης πελάτη-διακομιστή. Ένας διακομιστής DHCP παρέχει παραμέτρους ρύθμισης ειδικά στον DHCP πελάτη-κεντρικό υπολογιστή ζητώντας, κατά κανόνα, τις πληροφορίες που απαιτούνται από τον πελάτη-κεντρικό υπολογιστή για να συμμετάσχει σε ένα δίκτυο IP. Το DHCP παρέχει επίσης ένα μηχανισμό για την εκχώρηση διευθύνσεων IP σε πελάτες-κεντρικούς υπολογιστές.

DIMM

Η λειτουργική μονάδα μνήμης διπλής εισόδου (DIMM) είναι μια μικρή πλακέτα κυκλωμάτων όπου βρίσκεται η μνήμη. Η μνήμη DIMM αποθηκεύει όλα τα δεδομένα στο μηχάνημα, όπως τα δεδομένα εκτύπωσης, τα δεδομένα των ληφθέντων φαξ.

DLNA

Το Δίκτυο Συμμαχίας Ψηφιακής Ζωής (DLNA) είναι ένα πρότυπο που επιτρέπει στις συσκευές ενός οικιακού δικτύου να μοιράζονται πληροφορίες μεταξύ τους στο δίκτυο.

DNS

Το Διακομιστής ονομάτων τομέα (DNS) είναι ένα σύστημα που αποθηκεύει πληροφορίες οι οποίες σχετίζονται με ονόματα τομέα σε μια διανεμημένη βάση δεδομένων σε δίκτυα, όπως το Internet.

Κρουστικός εκτυπωτής ακίδων

Κρουστικός εκτυπωτής ακίδων είναι ένας τύπος εκτυπωτή υπολογιστή που κάνει παλινδρομική διαδρομή στη σελίδα και εκτυπώνει κρουστικά, χτυπώντας μια υφασμάτινη ταινία διαποτισμένη με μελάνι πάνω στο χαρτί, όπως και μια γραφομηχανή.

DPI

Οι κουκκίδες ανά ίντσα (DPI) είναι μια μέτρηση ανάλυσης που χρησιμοποιείται για τη σάρωση και την εκτύπωση. Γενικά, η μεγαλύτερη τιμή DPI έχει ως αποτέλεσμα μεγαλύτερη ανάλυση, πιο ευκρινείς λεπτομέρειες στην εικόνα και μεγαλύτερου μεγέθους αρχείο.

DRPD

Εντοπισμός διακριτού μοτίβου κωδωνισμού. Η λειτουργία «διακριτού κωδωνισμού» είναι μια υπηρεσία της εταιρείας τηλεφωνίας που δίνει τη δυνατότητα στο χρήστη να χρησιμοποιεί μία γραμμή τηλεφώνου για να απαντά σε διαφορετικούς αριθμούς τηλεφώνου.

Γλωσσάριο

Διπλή όψη

Ένας μηχανισμός που αναστρέφει αυτόματα ένα φύλλο χαρτιού, έτσι ώστε το μηχάνημα να μπορεί να εκτυπώσει (ή να σαρώσει) και στις δύο πλευρές του χαρτιού. Ένας εκτυπωτής που είναι εξοπλισμένος με μονάδα εκτύπωσης διπλής όψης μπορεί να εκτυπώσει και στις δύο πλευρές του χαρτιού κατά τη διάρκεια ενός κύκλου εκτύπωσης.

Κύκλος εργασίας

Κύκλος εργασίας είναι η ποσότητα σελίδων που δεν επηρεάζει την απόδοση του εκτυπωτή για ένα μήνα. Γενικά, ο εκτυπωτής έχει περιορισμό διάρκειας ζωής τόσων σελίδων ανά έτος. Με τη διάρκεια ζωής νοείται η μέση ικανότητα παραγωγής αντιτύπων, συνήθως εντός της περιόδου της εγγύησης. Για παράδειγμα, αν ο κύκλος εργασίας είναι 48.000 σελίδες μηνιαίως (υποθέτοντας ότι οι εργάσιμες ημέρες είναι 20), τότε η παραγωγή ενός εκτυπωτή περιορίζεται στις 2.400 σελίδες ημερησίως.

ECM

Η λειτουργία επιδιόρθωσης σφάλματος (ECM) είναι μια προαιρετική λειτουργία μετάδοσης που διαθέτουν οι συσκευές φαξ ή τα μόντεμ φαξ Κατηγορίας 1. Εντοπίζει αυτόματα και διορθώνει σφάλματα στη διαδικασία μετάδοσης φαξ που προκαλούνται ορισμένες φορές από παρεμβολές στην τηλεφωνική γραμμή.

Προσομοίωση

Προσομοίωση είναι μια τεχνική για επίτευξη των ίδιων αποτελεσμάτων σε διαφορετικούς εκτυπωτές.

Η λειτουργία της προσομοίωσης αναπαράγει τις λειτουργίες του ενός συστήματος σε ένα άλλο σύστημα, ώστε το δεύτερο σύστημα να συμπεριφέρεται όπως το πρώτο. Η προσομοίωση επικεντρώνεται στην ακριβή αναπαραγωγή της εξωτερικής συμπεριφοράς, που έρχεται σε αντίθεση με την εξομοίωση, η οποία αφορά ένα αφαιρετικό μοντέλο του συστήματος που εξομοιώνεται, λαμβάνοντας υπόψη την εσωτερική του κατάσταση.

Ethernet

Ethernet είναι μια τεχνολογία δικτύωσης υπολογιστών βασισμένη σε πλαίσια για τοπικά δίκτυα (LAN). Καθορίζει την καλωδίωση και τη σηματοδοσία για το φυσικό επίπεδο, καθώς επίσης τις μορφές πλαισίων και τα πρωτόκολλα για τον έλεγχο πρόσβασης μέσου (MAC)/επίπεδο σύνδεσης δεδομένων του μοντέλου OSI. Το Ethernet έχει τυποποιηθεί κυρίως ως IEEE 802.3. Έχει γίνει η πλέον διαδεδομένη τεχνολογία LAN που χρησιμοποιείται από τη δεκαετία του 1990 μέχρι σήμερα.

EtherTalk

Σουίτα πρωτοκόλλων που αναπτύχθηκε από την Apple Computer για τη δικτύωση υπολογιστών. Είχε συμπεριληφθεί στο αρχικό Mac (1984) και αρχίζει να εγκαταλείπεται από την Apple για χάρη της δικτύωσης TCP/IP.

Γλωσσάριο

FDI

Η διασύνδεση εξωτερικής συσκευής (FDI) είναι μια κάρτα εντός του μηχανήματος και επιτρέπει τη χρήση συσκευών τρίτων κατασκευαστών, όπως κερματοδέκτες ή αναγνώστες καρτών. Αυτές οι συσκευές επιτρέπουν την υπηρεσία εκτύπωσης επί πληρωμής στο μηχάνημά σας.

FTP

Το πρωτόκολλο μεταφοράς αρχείων (FTP) είναι ένα δημοφιλές πρωτόκολλο για την ανταλλαγή αρχείων σε δίκτυο, που υποστηρίζει το πρωτόκολλο TCP/IP (όπως το Internet ή ένα intranet).

Μονάδα φούρνου

Το τμήμα εκτυπωτή λέιζερ που τήκει το τόνερ στο μέσο εκτύπωσης. Αποτελείται από ένα θερμό κύλινδρο και ένα κύλινδρο πίεσης. Κατόπιν μεταφοράς του τόνερ στο χαρτί, η μονάδα φούρνου εφαρμόζει θερμότητα και πίεση για να διασφαλιστεί η μονιμότητα του τόνερ στο χαρτί, λόγος για τον οποίο το χαρτί είναι θερμό όταν εξέρχεται του εκτυπωτή λέιζερ.

Πύλη

Μια σύνδεση μεταξύ δικτύων υπολογιστών ή ανάμεσα σε ένα δίκτυο υπολογιστών και μια τηλεφωνική γραμμή. Είναι εξαιρετικά δημοφιλής, καθώς πρόκειται για έναν υπολογιστή ή ένα δίκτυο που σας επιτρέπει να αποκτήσετε πρόσβαση σε άλλον υπολογιστή ή δίκτυο.

Κλίμακα του γκρι

Σκιάσεις του γκρι που αντιπροσωπεύουν ανοιχτόχρωμα και σκουρόχρωμα τμήματα μιας εικόνας, όταν οι έγχρωμες εικόνες μετατρέπονται σε κλίμακα του γκρι. Τα χρώματα αναπαρίστανται με διάφορες διαβαθμίσεις του γκρι.

Ενδιάμεσοι τόνοι

Ένας τύπος εικόνας που προσομοιώνει την κλίμακα του γκρι με διακύμανση του αριθμού των κουκκίδων. Οι περιοχές με έντονο χρώμα αποτελούνται από μεγάλο αριθμό κουκκίδων, ενώ οι περιοχές με λιγότερο χρώμα αποτελούνται από μικρότερο αριθμό κουκκίδων.

Συσκευή μαζικής αποθήκευσης

Η συσκευή μαζικής αποθήκευσης, κοινώς ο σκληρός δίσκος, είναι μια συσκευή μη πτητικής αποθήκευσης, η οποία αποθηκεύει δεδομένα με ψηφιακή κωδικοποίηση σε περιστρεφόμενη πλάκα με μαγνητικές επιφάνειες.

IEEE

Το Institute of Electrical and Electronics Engineers (IEEE) είναι ένας διεθνής, μη κερδοσκοπικός, επαγγελματικός οργανισμός για την προαγωγή της ηλεκτροτεχνολογίας.

Γλωσσάριο

IEEE 1284

Το πρότυπο παράλληλης θύρας 1284 αναπτύχθηκε από το Institute of Electrical and Electronics Engineers (IEEE). Ο όρος «1284-B» αναφέρεται σε ένα συγκεκριμένο τύπο βύσματος του παράλληλου καλωδίου που συνδέεται στο περιφερειακό (για παράδειγμα, έναν εκτυπωτή).

Intranet

Ένα ιδιωτικό δίκτυο που χρησιμοποιεί πρωτόκολλα Internet, σύνδεση δικτύου και πιθανόν το δημόσιο σύστημα τηλεπικοινωνιών για να γίνει με ασφάλεια κοινή χρήση ενός μέρους των πληροφοριών του οργανισμού με τους υπαλλήλους του. Μερικές φορές ο όρος αυτός αναφέρεται μόνο σε μια πιο εμφανή υπηρεσία, την εσωτερική τοποθεσία Web.

Διεύθυνση IP

Μια διεύθυνση πρωτοκόλλου Internet (IP) είναι ένας μοναδικός αριθμός που χρησιμοποιούν οι συσκευές για να αναγνωριστούν και να επικοινωνήσουν μεταξύ τους σε ένα δίκτυο που κάνει χρήση του προτύπου IP.

IPM

Τα είδωλα ανά λεπτό (IPM) είναι ένας τρόπος μέτρησης της ταχύτητας ενός εκτυπωτή. Η ταχύτητα IPM δηλώνει τον αριθμό φύλλων μίας όψης που μπορεί να ολοκληρώσει ο εκτυπωτής εντός ενός λεπτού.

IPP

Το πρωτόκολλο Internet Printing Protocol (IPP) χρησιμοποιείται για την εκτύπωση καθώς και τη διαχείριση εργασιών εκτύπωσης, του μεγέθους μέσων, της ανάλυσης κ.α. Το IPP μπορεί να χρησιμοποιηθεί τοπικά ή στο Internet για εκατοντάδες εκτυπωτές, και υποστηρίζει επίσης έλεγχο πρόσβασης, έλεγχο ταυτότητας και κρυπτογράφηση, έτσι είναι πιο ικανή και ασφαλής λύση εκτύπωσης σε σύγκριση με τις προηγούμενες.

IPX/SPX

Το IPX/SPX αποτελεί ακρωνύμιο του Internet Packet Exchange/ Sequenced Packet Exchange. Είναι ένα πρωτόκολλο δικτύου που χρησιμοποιείται από τα λειτουργικά συστήματα Novell NetWare. Τα IPX και SPX παρέχουν υπηρεσίες σύνδεσης σε TCP/IP, και το πρωτόκολλο IPX διαθέτει κοινά στοιχεία με το IP ενώ το SPX διαθέτει κοινά στοιχεία με το TCP. Το IPX/SPX σχεδιάστηκε αρχικά για τοπικά δίκτυα (LAN) και είναι ένα πολύ αποδοτικό πρωτόκολλο για αυτό το σκοπό (συνήθως η απόδοσή του υπερβαίνει την απόδοση του TCP/IP σε LAN).

ISO

Το International Organization for Standardization (ISO) είναι ένας διεθνής φορέας τυποποίησης που αποτελείται από αντιπροσώπους εθνικών φορέων τυποποίησης. Παράγει παγκόσμιας εμβέλειας βιομηχανικά και εμπορικά πρότυπα.

Γλωσσάριο

ITU-T

Η Διεθνής Ένωση Τηλεπικοινωνιών είναι ένας διεθνής οργανισμός για την τυποποίηση και τη ρύθμιση των διεθνών ραδιο- και τηλεπικοινωνιών. Τα βασικά της καθήκοντα είναι η τυποποίηση, η εκχώρηση του φάσματος ραδιοσυχνοτήτων και η οργάνωση των διακανονισμών μεταξύ των διαφορετικών χωρών, ώστε να επιτρέπονται οι διεθνείς τηλεφωνικές κλήσεις. Το -T στο ITU-T δηλώνει ότι αναφέρεται στις τηλεπικοινωνίες.

Διάγραμμα ITU-T No. 1

Τυποποιημένο διάγραμμα δοκιμής που δημοσιεύτηκε από το ITU-T για τη μετάδοση εγγράφων με φαξ.

JBIG

Το JBIG (Joint Bi-level Image Experts Group) είναι ένα πρότυπα συμπίεσης εικόνας χωρίς απώλεια της ακρίβειας ή της ποιότητας. Έχει σχεδιαστεί για τη συμπίεση δυαδικών εικόνων, ιδιαίτερα για φαξ, αλλά μπορεί να χρησιμοποιηθεί και σε άλλες εικόνες.

JPEG

Το JPEG (Joint Photographic Experts Group) είναι η πιο δημοφιλής πρότυπη μέθοδος συμπίεσης για φωτογραφικές εικόνες. Είναι η μορφή που χρησιμοποιείται για την αποθήκευση και τη μετάδοση φωτογραφιών στο World Wide Web.

LDAP

Το LDAP (Lightweight Directory Access Protocol) είναι ένα πρωτόκολλο δικτύωσης για την υποβολή ερωτημάτων και την τροποποίηση των υπηρεσιών καταλόγου που εκτελούνται σε TCP/IP.

LED

Η φωτοεκπέμπουσα δίοδος (LED) είναι μια διάταξη ημιαγωγού που υποδεικνύει την κατάσταση του μηχανήματος.

Διεύθυνση MAC

Η διεύθυνση MAC (Media Access Control) είναι ένα μοναδικό αναγνωριστικό που συσχετίζεται με έναν προσαρμογέα δικτύου. Η διεύθυνση MAC είναι ένα μοναδικό αναγνωριστικό των 48 bit που έχει συνήθως τη μορφή 12 δεκαεξαδικών χαρακτήρων ομαδοποιημένων σε δυάδες (π.χ. 00-00-0c-34-11-4e). Αυτή η διεύθυνση έχει κωδικοποίηση που δεν μπορεί να αλλάξει στην κάρτα διασύνδεσης δικτύου (NIC) από τον κατασκευαστή της και χρησιμοποιείται ως βοήθημα για δρομολογητές που προσπαθούν να εντοπίσουν μηχανήματα σε μεγάλα δίκτυα.

MFP

Το πολυλειτουργικό περιφερειακό (MFP) είναι ένα μηχάνημα γραφείου, το οποίο περιλαμβάνει τις παρακάτω λειτουργίες σε μία συσκευή, ώστε να έχετε ταυτόχρονα έναν εκτυπωτή, ένα φωτοαντιγραφικό, ένα φαξ, έναν εκτυπωτή κ.τ.λ.

Γλωσσάριο

MH

Το Modified Huffman (MH) είναι μια μέθοδος συμπίεσης που μειώνει την ποσότητα των δεδομένων που πρέπει να μεταδοθούν από μία σε άλλη συσκευή φαξ, ώστε να μεταφερθεί η συνιστώμενη εικόνα κατά ITU-T T.4. Το MH είναι ένας αλγόριθμός κωδικοποίησης run-length που βασίζεται σε κωδικοβιβλίο που έχει βελτιστοποιηθεί για αποτελεσματική συμπίεση του λευκού χώρου. Καθώς τα περισσότερα φαξ αποτελούνται κυρίως από λευκό χώρο, αυτό ελαχιστοποιεί το χρόνο μετάδοσης.

MMR

Το MMR (Modified Modified READ) είναι μια μέθοδος συμπίεσης, η οποία συνιστάται από το ITU-T T.6.

Μόντεμ

Μια συσκευή που διαμορφώνει ένα φέρον σήμα για την κωδικοποίηση ψηφιακών πληροφοριών και επίσης αποδιαμορφώνει αυτό το φέρον σήμα για την αποκωδικοποίηση μεταδιδόμενων πληροφοριών.

MR

Το MR (Modified Read) είναι μια μέθοδος συμπίεσης, η οποία συνιστάται από το ITU-T T.4. Το MR κωδικοποιεί την πρώτη σαρωμένη γραμμή χρησιμοποιώντας τη μέθοδο MH. Η επόμενη γραμμή συγκρίνεται με την πρώτη, καθορίζονται οι διαφορές και έπειτα κωδικοποιούνται για μετάδοση.

NetWare

Ένα λειτουργικό σύστημα δικτύου που αναπτύχθηκε από τη Novell, Inc. Χρησιμοποιήθηκε αρχικά για την εκτέλεση διάφορων υπηρεσιών σε PC και τα πρωτόκολλα δικτύου βασίστηκαν στην αρχέτυπη στοίβα Xerox XNS. Σήμερα, το NetWare υποστηρίζει TCP/IP καθώς και IPX/SPX.

OPC

Το OPC (Organic Photo Conductor) είναι ένας μηχανισμός που δημιουργεί ένα είδωλο για εκτύπωση με τη χρήση ακτίνας λέιζερ που εκπέμπεται από τον εκτυπωτή λέιζερ και είναι συνήθως πράσινου ή γκρι χρώματος με κυλινδρικό σχήμα.

Μια μονάδα απεικόνισης που περιέχει ένα τύμπανο, φθείρει αργά την επιφάνεια τυμπάνου με τη χρήση στον εκτυπωτή και θα πρέπει να αντικαθίσταται κατάλληλα καθώς φθείρεται από την επαφή με την ψήκτρα ανάπτυξης κασέτας, τον μηχανισμό καθαρισμού και το χαρτί.

Πρωτότυπα

Το πρώτο παράδειγμα, εγγράφου, φωτογραφίας ή κειμένου κ.λπ. που αντιγράφεται, αναπαράγεται ή μετατρέπεται για τη δημιουργία άλλων, αλλά το ίδιο δεν αντιγράφεται ή δεν προέρχεται από κάτι άλλο.

Γλωσσάριο

OSI

Το OSI (Open Systems Interconnection) είναι ένα μοντέλο που αναπτύχθηκε από το Διεθνή Οργανισμό Τυποποίησης (ISO) για επικοινωνίες. Το OSI προσφέρει μια πρότυπη, αρθρωτή προσέγγιση στη σχεδίαση δικτύων, η οποία διαιρεί το απαραίτητο σύνολο σύνθετων λειτουργιών σε αυτόνομα, λειτουργικά επίπεδα για εύκολη διαχείριση. Τα επίπεδα είναι, από την αρχή προς το τέλος, τα εξής: εφαρμογή, παρουσίαση, περίοδος λειτουργίας, μεταφορά, δίκτυο, Data Link και φυσική υπόσταση.

PABX

Το σύστημα ιδιωτικού συνδρομητικού κέντρου (PABX) είναι ένα σύστημα αυτόματης τηλεφωνικής μεταγωγής μέσα σε μια ιδιωτική επιχείρηση.

PCL

Η γλώσσα PCL (Printer Command Language) είναι μια γλώσσα περιγραφής σελίδας (PDL), η οποία αναπτύχθηκε από την HP ως πρωτόκολλο εκτυπωτή και αποτελεί πλέον πρότυπο του κλάδου. Αναπτύχθηκε αρχικά για τα πρώτα μοντέλα των εκτυπωτών ψεκασμού. Η PCL έχει εκδοθεί σε διάφορα επίπεδα για θερμικούς εκτυπωτές, κρουστικούς εκτυπωτές και εκτυπωτές σελίδων.

PDF

Το έγγραφο φορητής μορφής (PDF) είναι μια αποκλειστική μορφή αρχείου που αναπτύχθηκε από την Adobe Systems για την αναπαράσταση δυσδιάστατων εγγράφων σε μορφή που είναι ανεξάρτητη από τη συσκευή και την ανάλυση.

PostScript

PS (PostScript) είναι μια γλώσσα περιγραφής σελίδας και γλώσσα προγραμματισμού, η οποία χρησιμοποιείται κυρίως στους τομείς των ηλεκτρονικών και άλλων εκδόσεων. Δηλαδή, εκτελείται σε έναν ερμηνευτή για τη δημιουργία μιας εικόνας.

Πρόγραμμα Οδήγησης Εκτυπωτή

Ένα πρόγραμμα που χρησιμοποιείται για την αποστολή εντολών και τη μεταφορά δεδομένων από τον υπολογιστή στον εκτυπωτή.

Μέσο εκτύπωσης

Μέσα όπως χαρτιά, φάκελοι, ετικέτες και διαφάνειες που μπορούν να χρησιμοποιηθούν σε ένα εκτυπωτή, σαρωτή, φαξ ή φωτοαντιγραφικό μηχάνημα.

Γλωσσάριο

PPM

Οι σελίδες το λεπτό (PPM) είναι μια μέθοδος μέτρησης που καθορίζει την ταχύτητα λειτουργίας ενός εκτυπωτή, είναι δηλαδή ο αριθμός των σελίδων που παράγει ένας εκτυπωτής το λεπτό.

Αρχείο PRN

Διασύνδεση για ένα πρόγραμμα οδήγησης συσκευής. Αυτό επιτρέπει στο λογισμικό να αλληλεπιδρά με το πρόγραμμα οδήγησης της συσκευής χρησιμοποιώντας πρότυπες κλήσεις εισόδου/εξόδου, απλοποιώντας πολλές εργασίες.

Πρωτόκολλο

Σύμβαση ή πρότυπο που ελέγχει ή δίνει τη δυνατότητα σύνδεσης, επικοινωνίας και μεταφοράς δεδομένων ανάμεσα σε δύο τερματικά.

PS

Δείτε PostScript.

PSTN

Το δημόσιο τηλεφωνικό δίκτυο μεταγωγής (PSTN) είναι το σύνολο των δημόσιων τηλεφωνικών δικτύων με μεταγωγή κυκλώματος παγκοσμίως το οποίο, σε βιομηχανικές εγκαταστάσεις, δρομολογείται συνήθως μέσω του τηλεφωνικού κέντρου.

RADIUS

Το RADIUS (Remote Authentication Dial In User Service) είναι ένα πρωτόκολλο για τον έλεγχο ταυτότητας και τη λογιστική των χρηστών εξ αποστάσεως. Το RADIUS επιτρέπει την κεντρική διαχείριση των δεδομένων ελέγχου ταυτότητας, όπως των ονομάτων χρηστών και των κωδικών πρόσβασης, εφαρμόζοντας το τρίπτυχο Έλεγχος ταυτότητας, Εκχώρηση δικαιωμάτων και Λογιστική για να διαχειρίζεται την πρόσβαση στο δίκτυο.

Ανάλυση

Η ευκρίνεια μιας εικόνας, μετρημένη σε κουκκίδες ανά ίντσα (DPI). Όσο μεγαλύτερη είναι η τιμή dpi, τόσο μεγαλύτερη είναι και η ανάλυση.

SMB

Το SMB (Server Message Block) είναι ένα πρωτόκολλο δικτύου που εφαρμόζεται κυρίως για την κοινή χρήση αρχείων, εκτυπωτών, σειριακών θυρών και διάφορων επικοινωνιών μεταξύ κόμβων του δικτύου. Μπορεί να παρέχει επίσης έναν εγκεκριμένο μηχανισμό επικοινωνίας μεταξύ των διεργασιών.

Γλωσσάριο

SMTP

Το πρωτόκολλο SMTP (Simple Mail Transfer Protocol) είναι ένα πρωτόκολλο για τη μετάδοση μηνυμάτων ηλεκτρονικού ταχυδρομείου στο Internet. Το SMTP είναι ένα σχετικά απλό πρωτόκολλο που βασίζεται σε κείμενο, όπου καθορίζονται ένας ή περισσότεροι παραλήπτες του μηνύματος και έπειτα γίνεται μεταφορά του κειμένου. Είναι ένα πρωτόκολλο πελάτη-διακομιστή, όπου το σύστημα-πελάτης μεταδίδει ένα μήνυμα ηλεκτρονικού ταχυδρομείου στο διακομιστή.

SSID

Το Αναγνωριστικό Συνόλου Υπηρεσιών (SSID) είναι το όνομα ενός ασύρματου τοπικού δικτύου (WLAN). Όλες οι ασύρματες συσκευές ενός WLAN χρησιμοποιούν το ίδιο SSID για να επικοινωνούν μεταξύ τους. Στα SSID ισχύει η διάκριση πεζών-κεφαλαίων, και έχουν 32 χαρακτήρες το ανώτατο.

Μάσκα Υποδικτύου

Η μάσκα υποδικτύου χρησιμοποιείται σε συνδυασμό με τη διεύθυνση δικτύου, για να καθοριστεί πιο μέρος της διεύθυνσης είναι η διεύθυνση του δικτύου και πιο μέρος είναι η διεύθυνση του κεντρικού υπολογιστή.

TCP/IP

Το πρωτόκολλο ελέγχου μετάδοσης (TCP) και το πρωτόκολλο Internet (IP). Το σύνολο πρωτοκόλλων επικοινωνιών που εφαρμόζουν τη δέσμη πρωτοκόλλου στην οποία εκτελούνται το Internet και τα περισσότερα εμπορικά δίκτυα.

TCR

Η αναφορά επιβεβαίωσης μετάδοσης (TCR) παρέχει λεπτομέρειες σχετικά με τη μετάδοση, όπως την κατάσταση εργασίας, το αποτέλεσμα της μετάδοσης και τον αριθμό των σελίδων που αποστέλλονται. Αυτή η αναφορά μπορεί να ρυθμιστεί ώστε να εκτυπώνεται μετά από κάθε εργασία ή μόνο μετά από αποτυχημένες μεταδόσεις.

TIFF

Η μορφή TIFF (Tagged Image File Format) είναι μια μορφή εικόνας bitmap κυμαινόμενης ανάλυσης. Το TIFF περιγράφει τα δεδομένα εικόνας που παράγονται συνήθως από σαρωτές. Οι εικόνες TIFF χρησιμοποιούν ετικέτες, λέξεις-κλειδιά που καθορίζουν χαρακτηριστικά της εικόνας που περιλαμβάνεται στο αρχείο. Αυτή η ευέλικτη μορφή που δεν εξαρτάται από την πλατφόρμα, μπορεί να χρησιμοποιηθεί για εικόνες που δημιουργήθηκαν από διάφορες εφαρμογές επεξεργασίας απεικόνισης.

Γλωσσάριο

Κασέτα τόνερ

Είδος φιάλης ή δοχείου μέσα σε μηχάνημα, όπως είναι οι εκτυπωτές, το οποίο περιέχει τόνερ. Το τόνερ είναι μια σκόνη που χρησιμοποιείται στους εκτυπωτές λέιζερ και τα φωτοαντιγραφικά μηχανήματα, η οποία σχηματίζει το κείμενο και τις εικόνες στο χαρτί εκτύπωσης. Το τόνερ τήκεται από συνδυασμό θερμότητας/πίεσης στον φούρνο, προκαλώντας την επικόλλησή του στις ίνες του χαρτιού.

TWAIN

Πρότυπο για σαρωτές και λογισμικό. Χρησιμοποιώντας σαρωτή συμβατό με TWAIN με πρόγραμμα που είναι συμβατό με TWAIN, μια σάρωση μπορεί να εκκινήσει μέσα από το πρόγραμμα. Είναι ένα API αποτύπωσης εικόνων για λειτουργικά συστήματα Microsoft Windows και Apple Mac.

Διαδρομή UNC

Η διεθνής σύμβαση ονομάτων (UNC) είναι ένα πρότυπο για πρόσβαση σε κοινόχρηστα δικτυακά στοιχεία στα Windows NT και άλλα προϊόντα Microsoft. Η μορφή μια διαδρομής UNC είναι: \\<όνομα_διακομιστή>\<όνομα_κοινόχρηστου_στοιχείου>\<πρόσθετος κατάλογος>

URL

Ο Ενιαίος Εντοπιστής Πόρων (URL) είναι η γενική διεύθυνση των εγγράφων και των πόρων στο διαδίκτυο. Το πρώτο τμήμα της διεύθυνσης υποδεικνύει ποιο πρωτόκολλο θα χρησιμοποιηθεί, το δεύτερο τμήμα καθορίζει τη διεύθυνση IP ή το όνομα του τομέα όπου βρίσκεται ο πόρος.

USB

Ο ενιαίος σειριακός δίαυλος (USB) είναι ένα πρότυπο που αναπτύχθηκε από την USB Implementers Forum, Inc., για τη σύνδεση υπολογιστών και περιφερειακών. Σε αντίθεση με την παράλληλη θύρα, η θύρα USB έχει σχεδιαστεί ώστε να συνδέει ταυτόχρονα μία θύρα USB του υπολογιστή με πολλαπλά περιφερειακά.

Υδατογράφημα

Υδατογράφημα είναι μια αναγνωρίσιμη εικόνα ή μοτίβο στο χαρτί που εμφανίζεται πιο ανοιχτό όταν φωτίζεται. Τα υδατογραφήματα χρησιμοποιήθηκαν για πρώτη φορά στην Μπολόνια της Ιταλίας, το 1282. Χρησιμοποιούνταν από τους χαρτοποιούς για τη σήμανση το προϊόντος τους καθώς και σε γραμματόσημα, χαρτονομίσματα και άλλα έγγραφα που εκδίδονται από το Δημόσιο, ώστε να δυσχεραίνει την πλαστογράφηση.

Γλωσσάριο

WEP

Το WEP (Wired Equivalent Privacy) είναι ένα πρωτόκολλο ασφαλείας που καθορίστηκε στο IEEE 802.11 για να παρέχει τα ίδια επίπεδα ασφάλειας με αυτά ενός ασύρματου LAN. Το WEP παρέχει ασφάλεια κρυπτογραφώντας δεδομένα που μεταβιβάζονται μέσω ραδιοκυμάτων, έτσι ώστε να προστατεύονται καθώς μεταδίδονται από το ένα στο άλλο σημείο.

WIA

Το WIA (Windows Imaging Architecture) είναι μια αρχιτεκτονική απεικόνισης που χρησιμοποιήθηκε για πρώτη φορά στα Windows Me και Windows XP. Μια σάρωση μπορεί να αναγνωριστεί σε αυτά τα λειτουργικά συστήματα χρησιμοποιώντας σαρωτή συμβατό με WIA.

WPA

Το WPA (Wi-Fi Protected Access) είναι μια κατηγορία συστημάτων για την προστασία των ασύρματων (Wi-Fi) δικτύων υπολογιστών, η οποία δημιουργήθηκε για να βελτιώσει τα χαρακτηριστικά ασφάλειας του WEP.

WPA-PSK

Το WPA-PSK (WPA Pre-Shared Key) αποτελεί μια ειδική λειτουργία του WPA για μικρές επιχειρήσεις ή οικιακούς χρήστες. Στο ασύρματο σημείο πρόσβασης (WAP) και σε οποιαδήποτε ασύρματη φορητή ή επιτραπέζια συσκευή ορίζεται ένα κοινό κλειδί ή ένας κοινός κωδικός πρόσβασης. Το WPA-PSK δημιουργεί ένα μοναδικό κλειδί για κάθε περίοδο σύνδεσης ανάμεσα σε έναν ασύρματο υπολογιστή-πελάτη και το σχετικό WAP για πιο προηγμένα επίπεδα ασφάλειας.

WPS

Η Προστατευόμενη Ρύθμιση Wi-Fi (WPS) είναι ένα πρότυπο καθορισμού ενός ασύρματου οικιακού δικτύου. Εάν το ασύρματο σημείο πρόσβασής σας υποστηρίζει WPS, μπορείτε να διαμορφώσετε τη σύνδεση ασύρματου δικτύου εύκολα χωρίς υπολογιστή.

XPS

Το XML Paper Specification (XPS) είναι μια προδιαγραφή για μια γλώσσα περιγραφής σελίδας (PDL) και μια νέα μορφή εγγράφων που παρέχει πλεονεκτήματα για φορητά και ηλεκτρονικά έγγραφα, όπως αναπτύχθηκαν από τη Microsoft. Είναι μια προδιαγραφή XML που στηρίζεται σε μια νέα διαδρομή εκτύπωσης και μια νέα ανυσματική μορφή εγγράφων ανεξάρτητη από τη συσκευή.

Ευρετήριο

A

AirPrint 246
AnyWeb Print 362

E

Eco 292
easy document creator 369
  μετατροπή ebook 369

G

google cloud printing 248

L

Linux
  unified driver configurator 383
  απαιτήσεις συστήματος 167
  εγκατάσταση προγράμματος οδήγησης κατά τη σύνδεση με καλώδιο USB 193
  εγκατάσταση προγράμματος οδήγησης με σύνδεση στο δίκτυο 207
  εκτύπωση 324
  επανεγκατάσταση προγράμματος οδήγησης κατά τη σύνδεση με καλώδιο USB 194
  Ιδιότητες εκτυπωτή 325
  συνήθη προβλήματα σε περιβάλλον Linux 411
  σάρωση 340
  χρήση του SetIP 200

M

Mac
  απαιτήσεις συστήματος 167
  εγκατάσταση προγράμματος οδήγησης κατά τη σύνδεση με καλώδιο USB 191
  εγκατάσταση προγράμματος οδήγησης με σύνδεση στο δίκτυο 206
  εκτύπωση 322
  επανεγκατάσταση προγράμματος οδήγησης κατά τη σύνδεση με καλώδιο USB 192
  συνήθη προβλήματα σε περιβάλλον Mac 410
  σάρωση 339
  χρήση του SetIP 198

S

Samsung Easy Document Creator 338
SyncThru Web Service 364
  γενικές πληροφορίες 364
  samsung printer experience 376
  service contact numbers 415

U

UNIX
  εγκατάσταση προγράμματος οδήγησης με σύνδεση στο δίκτυο 208
  εκτύπωση 326
Unix
  απαιτήσεις συστήματος 168
USB 293

W

Windows
  απαιτήσεις συστήματος 166
  εγκατάσταση προγράμματος οδήγησης κατά τη σύνδεση με καλώδιο USB 31, 34
  εγκατάσταση προγράμματος οδήγησης με σύνδεση στο δίκτυο 202
  συνήθη προβλήματα σε περιβάλλον Windows 409
  χρήση του SetIP 198, 235

A

Αποθήκευση 299

Ευρετήριο

αναλώσιμα
αντικατάσταση της κασέτας τόνερ 110
διαθέσιμα αναλώσιμα 103
εκτιμώμενη διάρκεια ζωής κασέτας τόνερ 106
παραγγελία 103
παρακολούθηση της διάρκειας ζωής αναλωσίμων 118
αναφορές
πληροφορίες μηχανήματος 255, 257, 262, 263, 264, 266, 271, 275, 283, 284
αντιγραφή
βασικές ρυθμίσεις αντιγραφής 80
σμίκρυνση ή μεγέθυνση αντιγράφων 82
αντίγραφο
γενικές ρυθμίσεις 255
αντίγραφο αστυνομικής ταυτότητας 83
ανάλυση
λειτουργία φαξ 92
αποστολή φαξ
πολλαπλή αποστολή 90
ασφαλής εκτύπωση 78
ασφαλής έκδοση 296
ασφάλεια
πληροφορίες 16
σύμβολα 16
ασύρματο
WPS
αποσύνδεση 218
WPS το μηχάνημα δεν έχει οθόνη ενδείξεων
PBC 219
PIN 220
Καλώδιο USB 222
Λειτουργία ad hoc 215
Λειτουργία Infrastructure 215
ασύρματο δίκτυο
καλώδιο δικτύου 234

Β

βιβλίο διευθύνσεων
γενικές ρυθμίσεις 286
δήλωση 303
επεξεργασία 304
επεξεργασία ομάδας 305
καταχώριση ομάδας 304
χρήση 303
βοηθητικό πρόγραμμα Απευθείας εκτύπωση 321

Γ

γενικά εικονίδια 15
γενικές ρυθμίσεις 274
γλωσσάριο 421

Δ

Δίσκος πολλαπλών χρήσεων
τοποθέτηση 57
χρήση ειδικών μέσων 59
διεύθυνση email 299
αναζήτηση 300
αποθήκευση 299
δυνατότητα μνήμης σκληρού δίσκου 356, 357
δίκτυο
γενικές ρυθμίσεις 287
εγκατάσταση προγράμματος οδήγησης
Linux 207
Mac 206
UNIX 208
Windows 202
παρουσίαση προγραμμάτων δικτύου 196
περιβάλλον εγκατάστασης 169
πρόγραμμα SetIP 198, 200, 235

Ευρετήριο

ρυθμίσεις ενσύρματου δικτύου 197
ρύθμιση ασύρματου δικτύου 215
ρύθμιση παραμέτρων IPv6 211
δίσκος
αλλαγή μεγέθους του δίσκου 53
παραγγελία παράλληλου ακροδέκτη 104
παραγγελία προαιρετικού δίσκου 104
ρύθμιση μεγέθους και τύπου χαρτιού 65
ρύθμιση πλάτους και μήκους 53
τοποθέτηση χαρτιού στο δίσκο πολλαπλών χρήσεων 57

E

Ειδικές λειτουργίες 297
Εκτύπωση nup
Mac 323
εγκατάσταση προγράμματος οδήγησης
Unix 208
εισαγωγή χαρακτήρα 301
εκτύπωση
Linux 324
Mac 322
mobileprint 245
UNIX 326
αλλαγή των προεπιλεγμένων ρυθμίσεων εκτύπωσης 310
γενικές ρυθμίσεις 253
ειδικές λειτουργίες εκτυπωτή 313
εκτύπωση ενός εγγράφου
Windows 71
εκτύπωση και στις δύο όψεις του χαρτιού
Mac 323
εκτύπωση σε αρχείο 311
λειτουργικό σύστημα φορητής συσκευής 245
μνήμη USB 97
πολλές σελίδες σε ένα φύλλο χαρτί
Mac 323
ρύθμιση ως προεπιλεγμένο μηχάνημα 311
χρήση βοηθητικού προγράμματος Απευθείας εκτύπωση 321
εκτύπωση ενός εγγράφου
Linux 324
Mac 322
UNIX 326
εκτύπωση επικάλυψης
δημιουργία 317
διαγραφή 318
εκτύπωση 318
εμπλοκή
διόρθωση εμπλοκής 130
συμβουλές για την αποφυγή εμπλοκών χαρτιού 129
εξουσιοδοτημένοι χρήστες
δήλωση 309
επιλογές συσκευών 114
επισκόπηση μενού 37

K

Καλώδιο USB
εγκατάσταση προγράμματος οδήγησης 31, 34, 191, 193
επανεγκατάσταση προγράμματος οδήγησης 192, 194
Κασέτα τόνερ
ανακατανομή τόνερ 107
εκτιμώμενη διάρκεια ζωής 106
Κατάσταση εκτυπωτή Samsung 374
καθαρισμός
εξωτερική επιφάνεια 120
κύλινδρος συλλέκτης 123
μονάδα σάρωσης 125
στο εσωτερικό 121

Ευρετήριο

καθαρισμός μηχανήματος 120
κανονιστικές πληροφορίες 170
κασέτα τόνερ
αντικατάσταση της κασέτας 110
αποθήκευση 105
οδηγίες χειρισμού 105
άλλου κατασκευαστή και αναπληρωμένη 105
κατανόηση του LED κατάστασης 148
κατάσταση 26, 29
κατάσταση εκτυπωτή
γενικές πληροφορίες 374
κουμπιά
eco 27
WPS 26
αντίγραφο αστυνομικής ταυτότητας 25, 26
αριθμητικό πληκτρολόγιο 26, 28
Σμίκρυνση μεγέθυνση 27
σκουρότητας 26
σάρωση σε 27
κουμπί απαλοιφής 28
κουμπί βοήθειας 29
κουμπί επαναφοράς 29
κουτί εγγράφων 294
γενικές ρυθμίσεις 294

Λ

Λειτουργίες
λειτουργία μέσων εκτύπωσης 163
λειτουργίες μηχανήματος 251
λειτουργία εκτύπωσης 310
λειτουργία σάρωσης 329
λειτουργία φαξ 343
λήψη σε λειτουργία φαξ 91
προετοιμασία του φαξ 88
ρύθμιση ανάλυσης 92
ρύθμιση σκουρότητας 93
λειτουργίες 5

Μ

Μέσα εκτύπωσης
διαφάνεια 62
ειδικά μέσα 59
ετικέτες 63
προτυπωμένο χαρτί 64
ρύθμιση του μεγέθους χαρτιού 65
ρύθμιση του τύπου χαρτιού 65
στηρίγματος εξόδου 163
φάκελος 60
χαρτόνι 64
μενού εκτύπωσης 253
μνήμη
αναβάθμιση μνήμης 116
μνήμη flash USB
δημιουργία αντιγράφου ασφαλείας δεδομένων 98
διαχείριση 99
εκτύπωση 97
σάρωση 95
μπροστινή όψη 23
μήνυμα σφάλματος 151

Ο

Οθόνη LCD
παρακολούθηση κατάστασης μηχανήματος 255, 261, 262, 267, 270
οθόνη αφής
πληκτρολόγιο 302
οικονομική εκτύπωση 75

Ευρετήριο

Π

Παράλληλος ακροδέκτης
- παραγγελία 104

Πρόβλημα
- προβλήματα με το λειτουργικό σύστημα 409

Πρόγραμμα οδήγησης PostScript
- αντιμετώπιση προβλημάτων 414

πληροφορίες μηχανήματος 255, 261, 262, 267, 270, 283

προαιρετικά εξαρτήματα
- εγκατάσταση 114
- παραγγελία 104

προαιρετικός δίσκος 104
- παραγγελία 104
- τοποθέτηση χαρτιού 55

προβλήματα
- Προβλήματα εκτύπωσης 391
- προβλήματα αντιγραφής 404
- προβλήματα με την τροφοδοσία χαρτιού 389
- προβλήματα με το φαξ 407
- προβλήματα ποιότητας εκτύπωσης 396
- προβλήματα σάρωσης 405
- προβλήματα τροφοδοσίας 390

προεπιλεγμένες ρυθμίσεις
- ρύθμιση δίσκου 65

προετοιμασία τύπου πρωτοτύπων 67

προτιμήσεις εκτυπωτή
- Linux 325

πρόγραμμα SetIP 198, 235

πίνακας ελέγχου 25
- οθόνη αφής 42

πίσω όψη 24

Ρ

ρυθμίσεις αγαπημένων για εκτύπωση 74

ρυθμίσεις βιβλίου διευθύνσεων 303

ρυθμίσεις διαχειριστή 279

ρύθμιση μηχανήματος
- κατάσταση μηχανήματος 255, 261, 262, 267, 270, 283

Σ

Σάρωση
- Σάρωση με το Samsung Easy Document Creator 338

Σάρωση σε Linux 340

στηρίγματος εξόδου 66

συμβάσεις 15

σάρωση
- Mac 339
- βασικές πληροφορίες 329
- γενικές ρυθμίσεις 269
- μνήμη flash USB 95
- Σάρωση από μηχάνημα συνδεδεμένο στο δίκτυο 330, 334, 336
- Σάρωση από πρόγραμμα επεξεργασίας εικόνας 337
- Σάρωση με χρήση του προγράμματος οδήγησης WIA 337
- Σάρωση σε Linux 340
- Σάρωση σε διακομιστή FTPSMB 333
- Σάρωση σε ηλεκτρονικό ταχυδρομείο 332

σάρωση σε cloud 295

σάρωση σε mac 339

Τ

τεχνικά χαρακτηριστικά 161
- Μέσα εκτύπωσης 163

τοποθέτηση
- ειδικά μέσα 59

Ευρετήριο

χαρτί στο δίσκο 1 55
χαρτί στο δίσκο πολλαπλών χρήσεων 57
τοποθέτηση ενός μηχανήματος
ρύθμιση του υψόμετρου 298
τοποθέτηση πρωτοτύπων 67

Υ

υδατογράφημα
δημιουργία 316
διαγραφή 316
επεξεργασία 316

Φ

φαξ
Αυτόματη επανάκληση 343
ακύρωση μιας προγραμματισμένης εργασίας φαξ 346
αλλαγή λειτουργιών λήψης 350
αποστολή ενός φαξ στον υπολογιστή 344
αποστολή φαξ και των δύο όψεων του χαρτιού 348
γενικές ρυθμίσεις 262
εκτύπωση φαξ και στις δύο όψεις του χαρτιού 354
επανάκληση του τελευταίου αριθμού 343
λήψη ενός φαξ στον υπολογιστή 349
λήψη με εξωτερική συσκευή τηλεφώνου 352
λήψη σε λειτουργία DRPD 352
λήψη σε λειτουργία ασφαλείας 353
λήψη σε λειτουργία φαξ 351
λήψη στη λειτουργία Answering Machine 351
λήψη στη λειτουργία Τηλέφωνο 351
λήψη φαξ στη μνήμη 355
μετάδοση φαξ με καθυστέρηση 345
Προώθηση απεσταλμένου φαξ σε άλλο προορισμό 347
προώθηση ληφθέντος φαξ σε άλλο προορισμό 347

Χ

χρήση
πληκτρολόγιο 302
χρήση της βοήθειας 75, 324