LaserJet Enterprise MFP M631, M632, M633

Οδηγός Χρήσης

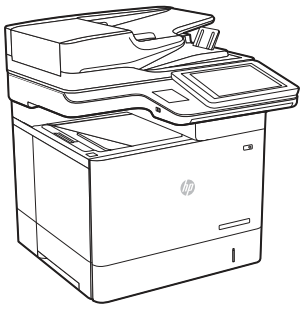

M631dn
Flow M631h
M632h
M633fh

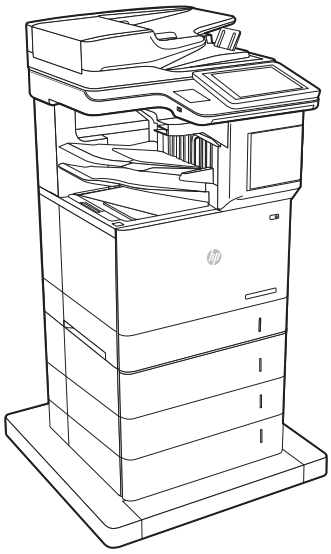

M631z

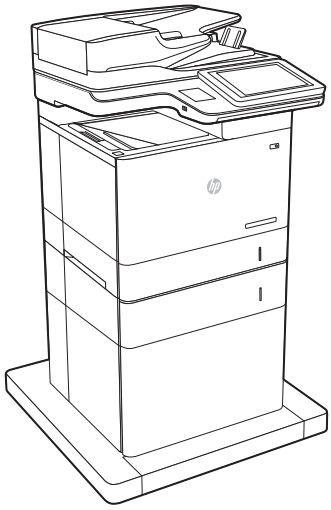

M632fht

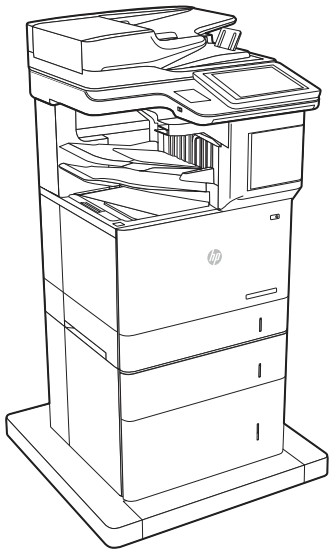

Flow M632z
Flow M633z

www.hp.com/support/ljM631MFP
www.hp.com/support/ljM632MFP
www.hp.com/support/ljM633MFP

HP LaserJet Enterprise MFP M631, M632, M633 - Οδηγός Χρήσης

ΣΥΝΟΨΗ

Αυτός ο οδηγός παρέχει πληροφορίες σχετικά με τη διαμόρφωση, τη χρήση, την εγγύηση, την ασφάλεια και το περιβάλλον.

Νομικές πληροφορίες

Πνευματικά δικαιώματα και άδεια χρήσης

© Copyright 2021 HP Development Company, L.P.

Απαγορεύεται η αναπαραγωγή, προσαρμογή ή μετάφραση χωρίς προηγούμενη γραπτή άδεια, με εξαίρεση τα όσα επιτρέπονται από τους νόμους περί πνευματικών δικαιωμάτων.

Οι πληροφορίες που περιέχονται στο παρόν μπορεί να αλλάξουν χωρίς προειδοποίηση.

Οι μόνες εγγυήσεις που παρέχονται για τα προϊόντα και τις υπηρεσίες της HP ορίζονται στις ρητές δηλώσεις εγγύησης που συνοδεύουν τα εν λόγω προϊόντα και τις υπηρεσίες. Κανένα στοιχείο στο παρόν δεν πρέπει να εκληφθεί ως πρόσθετη εγγύηση. Η HP δεν φέρει ευθύνη για τεχνικά ή συντακτικά σφάλματα ή παραλήψεις του παρόντος.

Edition 4, 10/2021

Εμπορικά σήματα

Τα Adobe®, Adobe Photoshop®, Acrobat® και PostScript® είναι εμπορικά σήματα της Adobe Systems Incorporated.

Η ονομασία Apple και το λογότυπο της Apple είναι σήματα κατατεθέντα της Apple Inc. στις Η.Π.Α. και σε άλλες χώρες.

Η ονομασία macOS είναι σήμα κατατεθέν της Apple Inc. στις Η.Π.Α. και σε άλλες χώρες/περιοχές.

Η ονομασία AirPrint είναι σήμα κατατεθέν της Apple Inc. στις Η.Π.Α. και σε άλλες χώρες/περιοχές.

Η ονομασία Google™ είναι εμπορικό σήμα της Google Inc.

Οι ονομασίες Microsoft®, Windows® και Windows Server® είναι σήματα κατατεθέντα της Microsoft Corporation στις ΗΠΑ.

UNIX® είναι σήμα κατατεθέν της The Open Group.

Πίνακας περιεχομένων

1 Επισκόπηση εκτυπωτή 1

Εικονίδια προειδοποίησης 1

Όψεις εκτυπωτή 2

Μπροστινή όψη εκτυπωτή 2

Πίσω όψη του εκτυπωτή 3

Θύρες διασύνδεσης 4

Προβολή πίνακα ελέγχου 5

Προδιαγραφές εκτυπωτή 8

Τεχνικές προδιαγραφές 8

Υποστηριζόμενα λειτουργικά συστήματα 12

Λύσεις φορητής εκτύπωσης 14

Διαστάσεις εκτυπωτή 14

Κατανάλωση ισχύος, ηλεκτρικές προδιαγραφές και εκπομπές θορύβου 17

Εύρος τιμών περιβάλλοντος λειτουργίας 17

Ρύθμιση υλικού εκτυπωτή και εγκατάσταση λογισμικού 17

2 Δίσκοι χαρτιού 19

Τοποθέτηση χαρτιού στον Δίσκο 1 (δίσκος πολλαπλών χρήσεων) 19

Τοποθέτηση χαρτιού στο Δίσκο 1 19

Προσανατολισμός χαρτιού στον Δίσκο 1 21

Χρήση εναλλακτικής λειτουργίας επιστολόχαρτου 23

Τοποθέτηση χαρτιού στο Δίσκο 2 και τους δίσκους 550 φύλλων 23

Τοποθέτηση χαρτιού στο Δίσκο 2 και τους δίσκους 550 φύλλων 23

Προσανατολισμός χαρτιού στο Δίσκο 2 και στους δίσκους 550 φύλλων 25

Χρήση εναλλακτικής λειτουργίας επιστολόχαρτου 26

Τοποθέτηση χαρτιού στο δίσκο εισόδου υψηλής χωρητικότητας 2.000 φύλλων 27

Τοποθέτηση χαρτιού στον δίσκο εισόδου υψηλής χωρητικότητας 27

Τοποθέτηση και εκτύπωση φακέλων 29

Εκτύπωση φακέλων από το Δίσκο 1 29

Εκτύπωση φακέλων από το εξάρτημα τροφοδοσίας φακέλων 29

Προσανατολισμός φακέλου 30

Τοποθέτηση και εκτύπωση ετικετών 30

Μη αυτόματη τροφοδοσία ετικετών 31

Προσανατολισμός ετικέτας 31

Διαμόρφωση του εξαρτήματος γραμματοκιβώτιου συρραφής 32

Διαμόρφωση της προεπιλεγμένης θέσης συρραφής 32

Διαμόρφωση της κατάστασης λειτουργίας 33

Διαμόρφωση του προγράμματος οδήγησης εκτύπωσης HP για την κατάσταση λειτουργίας 34

3 Αναλώσιμα, αξεσουάρ και εξαρτήματα 36

Παραγγελία αναλωσίμων, αξεσουάρ και εξαρτημάτων 36

Παραγγελία ... 36
Αναλώσιμα και αξεσουάρ ... 36
Αναλώσιμα συντήρησης/μακράς διαρκείας ... 38
Εξαρτήματα που επισκευάζονται από τον πελάτη ... 38
Διαμόρφωση των ρυθμίσεων αναλώσιμων με προστασία δοχείου γραφίτη της HP ... 39
Εισαγωγή ... 39
Ενεργοποίηση/απενεργοποίηση της δυνατότητας Πολιτική δοχείων ... 40
Ενεργοποίηση/απενεργοποίηση της δυνατότητας Προστασία δοχείων ... 42
Αντικατάσταση των δοχείων γραφίτη ... 45
Πληροφορίες για τα δοχεία γραφίτη ... 45
Αφαίρεση και επανατοποθέτηση του δοχείου ... 46
Αντικατάσταση της κασέτας των κλιπ συρραφής (μόνο στα μοντέλα με εξάρτημα συρραφής) ... 50
Remove and replace the staple cartridge ... 50
4 Εκτύπωση ... 53
Εργασίες εκτύπωσης (Windows) ... 53
Τρόπος εκτύπωσης (Windows) ... 53
Αυτόματη εκτύπωση και στις δύο όψεις (Windows) ... 54
Μη αυτόματη εκτύπωση και στις δύο όψεις (Windows) ... 54
Εκτύπωση πολλών σελίδων ανά φύλλο (Windows) ... 55
Επιλογή τύπου χαρτιού (Windows) ... 56
Πρόσθετες εργασίες εκτύπωσης ... 56
Εργασίες εκτύπωσης (macOS) ... 57
Πώς να εκτυπώσετε (macOS) ... 57
Αυτόματη εκτύπωση και στις δύο όψεις (macOS) ... 57
Μη αυτόματη εκτύπωση και στις δύο όψεις (macOS) ... 58
Εκτύπωση πολλών σελίδων ανά φύλλο (macOS) ... 58
Επιλογή τύπου χαρτιού (macOS) ... 59
Πρόσθετες εργασίες εκτύπωσης ... 59
Αποθήκευση εργασιών εκτύπωσης στον εκτυπωτή για εκτύπωση αργότερα ή για ιδιωτική εκτύπωση ... 59
Εισαγωγή ... 60
Δημιουργία αποθηκευμένης εργασίας (Windows) ... 60
Δημιουργία αποθηκευμένης εργασίας (macOS) ... 61
Εκτύπωση μιας αποθηκευμένης εργασίας ... 62
Διαγραφή μιας αποθηκευμένης εργασίας ... 62
Πληροφορίες που αποστέλλονται στον εκτυπωτή για σκοπούς παρακολούθησης εργασιών ... 63
Εκτύπωση μέσω φορητών συσκευών ... 63
Εισαγωγή ... 63
Εκτύπωση μέσω Wi-Fi, Wi-Fi Direct Print, NFC και BLE ... 64
HP ePrint μέσω email ... 65
AirPrint ... 65
Ενσωματωμένη εκτύπωση Android ... 66
Εκτύπωση από μονάδα flash USB ... 66
Ενεργοποίηση της θύρας USB για εκτύπωση ... 67
Εκτύπωση εγγράφων USB ... 67
5 Αντιγραφή ... 69

Δημιουργία αντιγράφου ... 69
Αντιγραφή και των δύο όψεων (διπλής όψης) ... 71
Πρόσθετες εργασίες αντιγραφής ... 73
6 Σάρωση ... 74
Ρύθμιση σάρωσης σε email ... 74
Εισαγωγή ... 74
Πριν ξεκινήσετε ... 74
Βήμα ένα: Άνοιγμα του Ενσωματωμένου διακομιστή Web (EWS) της HP ... 75
Βήμα 2: Διαμόρφωση των ρυθμίσεων Αναγνώρισης δικτύου ... 76
Βήμα 3: Διαμόρφωση της λειτουργίας "Αποστολή σε email" ... 77
Βήμα 4: Διαμόρφωση των Γρήγορων ρυθμίσεων (προαιρετικό) ... 88
Βήμα 5: Ρύθμιση της αποστολής σε email για χρήση του Office 365 Outlook (προαιρετικό) ... 88
Ρύθμιση σάρωσης σε φάκελο δικτύου ... 91
Εισαγωγή ... 91
Πριν ξεκινήσετε ... 91
Βήμα ένα: Άνοιγμα του Ενσωματωμένου διακομιστή Web (EWS) της HP ... 91
Βήμα 2: Ρύθμιση σάρωσης σε φάκελο δικτύου ... 92
Ρύθμιση σάρωσης σε SharePoint ... 102
Εισαγωγή ... 103
Πριν ξεκινήσετε ... 103
Βήμα ένα: Άνοιγμα του Ενσωματωμένου διακομιστή Web (EWS) της HP ... 103
Βήμα 2: Ενεργοποίηση της λειτουργίας "Σάρωση στο SharePoint" και δημιουργία Γρήγορης ρύθμισης σάρωσης στο SharePoint ... 104
Σάρωση αρχείου απευθείας σε τοποθεσία του SharePoint ... 106
Ρυθμίσεις και επιλογές Γρήγορης ρύθμισης σάρωσης για τη λειτουργία Σάρωση στο SharePoint ... 107
Ρύθμιση σάρωσης σε μονάδα USB ... 109
Εισαγωγή ... 109
Βήμα ένα: Άνοιγμα του Ενσωματωμένου διακομιστή Web (EWS) της HP ... 109
Βήμα 2: Ενεργοποίηση σάρωσης σε μονάδα USB ... 110
Βήμα 3: Διαμόρφωση των Γρήγορων ρυθμίσεων (προαιρετικό) ... 110
Προεπιλεγμένες ρυθμίσεις σάρωσης για τη Σάρωση σε μονάδα USB ... 111
Προεπιλεγμένες ρυθμίσεις αρχείου για ρύθμιση αποθήκευσης σε USB ... 112
Σάρωση σε email ... 113
Εισαγωγή ... 113
Σάρωση σε email ... 113
Σάρωση σε φάκελο δικτύου ... 116
Εισαγωγή ... 116
Σάρωση σε φάκελο δικτύου ... 116
Σάρωση σε SharePoint ... 118
Εισαγωγή ... 118
Σάρωση σε SharePoint ... 118
Σάρωση σε μονάδα USB ... 120
Εισαγωγή ... 120
Σάρωση σε μονάδα USB ... 120
Χρήση επαγγελματικών λύσεων HP JetAdvantage ... 122

Πρόσθετες εργασίες σάρωσης 123

7 Φαξ 124

Ρύθμιση φαξ 124
Εισαγωγή 124
Ρύθμιση φαξ με χρήση του πίνακα ελέγχου του εκτυπωτή 124

Αλλαγή διαμορφώσεων φαξ 125
Ρυθμίσεις κλήσης φαξ 125
Γενικές ρυθμίσεις αποστολής φαξ 126
Ρυθμίσεις λήψης φαξ 127

Αποστολή ενός φαξ 128

Δημιουργία χρονοδιαγράμματος εκτύπωσης φαξ 130

Αποκλεισμός εισερχόμενων φαξ 131
Δημιουργία λίστας αποκλεισμένων αριθμών φαξ 131
Διαγραφή αριθμών από τη λίστα αποκλεισμένων αριθμών φαξ 131

Πρόσθετες εργασίες φαξ 132

8 Διαχείριση του εκτυπωτή 133

Διαμόρφωση για προχωρημένους με τον ενσωματωμένο διακομιστή Web (EWS) της HP 133
Εισαγωγή 133
Πρόσβαση στον ενσωματωμένο διακομιστή Web της HP (EWS) 134
Δυνατότητες του ενσωματωμένου διακομιστή web της HP 135

Διαμόρφωση ρυθμίσεων δικτύου IP 145
Δήλωση αποποίησης κοινής χρήσης εκτυπωτή 145
Προβολή ή αλλαγή ρυθμίσεων δικτύου 145
Μετονομασία του εκτυπωτή σε δίκτυο 145
Μη αυτόματη ρύθμιση των παραμέτρων TCP/IP του IPv4 από τον πίνακα ελέγχου 146
Μη αυτόματη ρύθμιση των παραμέτρων TCP/IP του IPv6 από τον πίνακα ελέγχου 146
Ρυθμίσεις ταχύτητας σύνδεσης και αμφίδρομης λειτουργίας 147

Λειτουργίες ασφαλείας του εκτυπωτή 148
Εισαγωγή 148
Δηλώσεις ασφαλείας 148
Εκχώρηση κωδικού πρόσβασης διαχειριστή 148
Ασφάλεια IP 149
Υποστήριξη κρυπτογράφησης: Ασφαλείς σκληροί δίσκοι HP High Performance 150
Κλείδωμα του μορφοποιητή 150

Υποστήριξη κρυπτογράφησης: Ασφαλείς σκληροί δίσκοι HP High Performance 150

Ρυθμίσεις εξοικονόμηση ενέργειας 150
Εκτύπωση με τη λειτουργία EconoMode 150
Ρύθμιση του χρονοδιακόπτη αναστολής λειτουργίας και διαμόρφωση του εκτυπωτή, ώστε να καταναλώνει ισχύ 1 Watt ή λιγότερο 151
Ρύθμιση του χρονοδιαγράμματος αναστολής λειτουργίας 151

HP Web Jetadmin 152

Ενημερώσεις λογισμικού και υλικού 152

9 Επίλυση προβλημάτων 153

Υποστήριξη πελατών 153
Σύστημα βοήθειας του πίνακα ελέγχου 153
Επαναφορά εργοστασιακών ρυθμίσεων 154
Εισαγωγή 154
Μέθοδος 1: Επαναφορά εργοστασιακών ρυθμίσεων από τον πίνακα ελέγχου του εκτυπωτή 154
Μέθοδος 2: Επαναφορά εργοστασιακών ρυθμίσεων από τον Ενσωματωμένο διακομιστή Web της HP (μόνο για εκτυπωτές συνδεδεμένους σε δίκτυο) 155
Στον πίνακα ελέγχου του εκτυπωτή ή στον EWS εμφανίζεται το μήνυμα "Χαμηλή στάθμη δοχείου" ή "Πολύ χαμηλή στάθμη δοχείου" 155
Αλλαγή των ρυθμίσεων "Πολύ χαμηλή" στάθμη 155
Order supplies (Παραγγελία αναλώσιμων) 156
Ο εκτυπωτής δεν τραβά χαρτί ή η τροφοδοσία δεν γίνεται σωστά 156
Εισαγωγή 156
Ο εκτυπωτής δεν τραβά χαρτί 157
Ο εκτυπωτής τραβά πολλά φύλλα χαρτιού 160
Ο τροφοδότης εγγράφων παρουσιάζει εμπλοκή, δεν διατηρεί ίσιο το φύλλο ή πιάνει πολλά φύλλα χαρτιού ... 163
Αποκατάσταση εμπλοκών χαρτιού 164
Εισαγωγή 164
Θέσεις εμπλοκής χαρτιού 164
Αυτόματη πλοήγηση για αποκατάσταση εμπλοκών χαρτιού 165
Αντιμετωπίζετε πρόβλημα με συχνές ή επαναλαμβανόμενες εμπλοκές χαρτιού 166
31.13.yz Αποκατάσταση εμπλοκών χαρτιού στον τροφοδότη εγγράφων 166
13.B2.D1 Σφάλμα εμπλοκής στον δίσκο 1 169
13.B2.D2 Σφάλμα εμπλοκής στον δίσκο 2 173
13.A3 Σφάλμα εμπλοκής στον δίσκο 3 177
13.A4 Σφάλμα εμπλοκής στον δίσκο 4 182
13.A4 Σφάλμα εμπλοκής στο δίσκο εισόδου υψηλής χωρητικότητας (HCI) 4 186
13.A5 Σφάλμα εμπλοκής στον δίσκο 5 191
13.B2 Σφάλμα εμπλοκής στη δεξιά θύρα 196
13.B4 Σφάλμα εμπλοκής στη δεξιά θύρα (μονάδα σταθεροποιητή γραφίτη) 198
13.B9 Σφάλμα εμπλοκής στη δεξιά θύρα (μονάδα σταθεροποιητή γραφίτη) 200
13.D3 Σφάλμα εμπλοκής στη δεξιά θύρα (εξάρτημα εκτύπωσης διπλής όψης) 203
13.E1 Σφάλμα εμπλοκής στη θήκη εξόδου 205
13.60 Σφάλμα εμπλοκής στο εξάρτημα συρραφής/στοίβαξης 207
13.83 Σφάλμα εμπλοκής στο εξάρτημα συρραφής/στοίβαξης 210
66.80.yz Εμπλοκή κλιπ συρραφής/Δυσλειτουργία εξαρτήματος συρραφής 212
Επίλυση προβλημάτων ποιότητας μονόχρωμης εκτύπωσης 215
Εισαγωγή 215
Αντιμετώπιση προβλημάτων ποιότητας εκτύπωσης 216
Βελτίωση ποιότητας εικόνας αντιγράφου 229
Έλεγχος της γυάλινης επιφάνειας για σκόνη και αποτυπώματα 229
Βαθμονόμηση του σαρωτή 231
Έλεγχος ρυθμίσεων χαρτιού 231
Έλεγχος των ρυθμίσεων προσαρμογής εικόνας 232
Βελτιστοποίηση ποιότητας αντιγραφής για κείμενο ή εικόνες 232
Αντιγραφή από άκρη σε άκρη 232

Βελτίωση ποιότητας εικόνας σάρωσης ... 233
Έλεγχος της γυάλινης επιφάνειας για σκόνη και αποτυπώματα ... 233
Έλεγχος ρυθμίσεων ανάλυσης ... 235
Έλεγχος ρυθμίσεων χρωμάτων ... 235
Έλεγχος των ρυθμίσεων προσαρμογής εικόνας ... 236
Βελτιστοποίηση ποιότητας σάρωσης για κείμενο ή εικόνες ... 236
Έλεγχος των ρυθμίσεων ποιότητας αποτελέσματος ... 237
Βελτίωση ποιότητας εικόνας φαξ ... 237
Έλεγχος της γυάλινης επιφάνειας για σκόνη και αποτυπώματα ... 237
Έλεγχος των ρυθμίσεων ανάλυσης φαξ αποστολής ... 239
Έλεγχος των ρυθμίσεων προσαρμογής εικόνας ... 240
Βελτιστοποίηση ποιότητας φαξ για κείμενο ή εικόνες ... 240
Έλεγχος της ρύθμισης διόρθωσης σφαλμάτων ... 240
Έλεγχος ρύθμισης προσαρμογής στη σελίδα ... 241
Αποστολή σε άλλη συσκευή φαξ ... 241
Έλεγχος συσκευής φαξ αποστολέα ... 241
Επίλυση προβλημάτων ενσύρματου δικτύου ... 242
Εισαγωγή ... 242
Κακή ενσύρματη σύνδεση ... 242
Ο υπολογιστής δεν μπορεί να επικοινωνήσει με τον εκτυπωτή ... 242
Ο εκτυπωτής χρησιμοποιεί εσφαλμένες ρυθμίσεις σύνδεσης και διπλής όψης για το δίκτυο ... 243
Τα προβλήματα συμβατότητας μπορεί να οφείλονται σε νέα προγράμματα. ... 243
Ο υπολογιστής ή ο σταθμός εργασίας μπορεί να μην έχει ρυθμιστεί σωστά ... 243
Ο εκτυπωτής έχει απενεργοποιηθεί ή κάποιες άλλες ρυθμίσεις δικτύου είναι εσφαλμένες ... 243
Επίλυση προβλημάτων ασύρματου δικτύου ... 243
Εισαγωγή ... 243
Λίστα ελέγχου ασύρματης συνδεσιμότητας ... 243
Όταν ολοκληρωθεί η ρύθμιση παραμέτρων της ασύρματης σύνδεσης, ο εκτυπωτής δεν εκτυπώνει ... 245
Ο εκτυπωτής δεν εκτυπώνει, ενώ στον υπολογιστή έχει εγκατασταθεί τείχος προστασίας άλλου κατασκευαστή ... 245
Η ασύρματη σύνδεση δεν λειτουργεί μετά τη μετακίνηση του ασύρματου δρομολογητή ή του εκτυπωτή ... 245
Δεν είναι δυνατή η σύνδεση περισσότερων υπολογιστών στον ασύρματο εκτυπωτή ... 245
Ο ασύρματος εκτυπωτής χάνει την επικοινωνία κατά τη σύνδεσή του σε VPN ... 246
Το δίκτυο δεν εμφανίζεται στη λίστα ασύρματων δικτύων ... 246
Το ασύρματο δίκτυο δεν λειτουργεί ... 246
Μείωση παρεμβολών σε ασύρματο δίκτυο ... 246
Επίλυση προβλημάτων φαξ ... 247
Λίστα ελέγχου για την επίλυση προβλημάτων φαξ ... 247
Γενικά προβλήματα φαξ ... 249
Ευρετήριο ... 251

1 Επισκόπηση εκτυπωτή

Δείτε πού βρίσκονται οι δυνατότητες του εκτυπωτή, τις φυσικές και τεχνικές προδιαγραφές του εκτυπωτή και τα σημεία όπου μπορείτε να βρείτε πληροφορίες ρύθμισης.

Οι παρακάτω πληροφορίες είναι σωστές κατά τη δημοσίευση του παρόντος. Για πρόσφατες πληροφορίες, βλ. www.hp.com/support/ljM631MFP, www.hp.com/support/ljM632MFP ή www.hp.com/support/ljM633MFP

Για περισσότερες πληροφορίες:

Η βοήθεια που σας παρέχει η HP για τον εκτυπωτή περιλαμβάνει τις παρακάτω πληροφορίες:

- Εγκατάσταση και διαμόρφωση
- Εκμάθηση και χρήση
- Επίλυση προβλημάτων
- Λήψη ενημερώσεων λογισμικού και υλικολογισμικού
- Συμμετοχή σε φόρουμ υποστήριξης
- Εύρεση πληροφοριών για την εγγύηση και τους κανονισμούς

Εικονίδια προειδοποίησης

Δείξτε προσοχή αν δείτε ένα εικονίδιο προειδοποίησης στον εκτυπωτή HP, όπως υποδεικνύεται στους ορισμούς εικονιδίων.

Εικόνα 1-1 Προσοχή: Ηλεκτροπληξία



Εικόνα 1-2 Προσοχή: Ζεστή επιφάνεια



Εικόνα 1-3 Προσοχή: Φυλάξτε τα μέρη του σώματος μακριά από τα αφαιρούμενα μέρη



Εικόνα 1-4 Προσοχή: Αιχμηρά αντικείμενα σε κοντινή απόσταση



Εικόνα 1-5 Προειδοποίηση



Όψεις εκτυπωτή

Αναγνωρίστε ορισμένα εξαρτήματα του εκτυπωτή και του πίνακα ελέγχου.

Μπροστινή όψη εκτυπωτή

Εντοπίστε χαρακτηριστικά στο μπροστινό μέρος του εκτυπωτή.

Εικόνα 1-6 Στοιχεία μπροστινής όψης εκτυπωτή

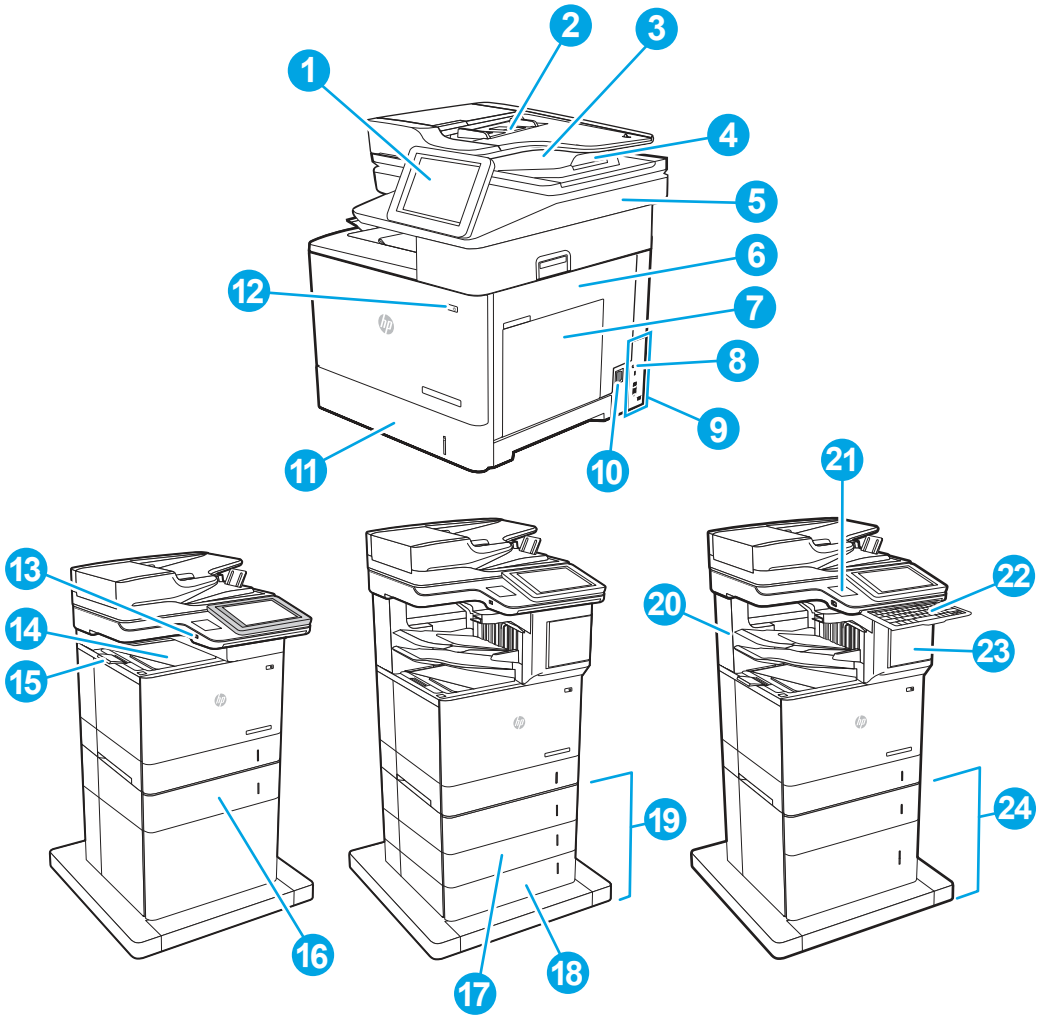

Αριθμός	Περιγραφή
1	Πίνακας ελέγχου με έγχρωμη οθόνη αφής (ανασηκώνεται για καλύτερη προβολή)
2	Δίσκος εισόδου τροφοδότη εγγράφων
3	Δίσκος εξόδου τροφοδότη εγγράφων
4	Προέκταση εξόδου τροφοδότη εγγράφων (προεκτείνεται κατά τη σάρωση χαρτιού μεγαλύτερου μήκους, π.χ. χαρτιού Legal)
5	Συγκρότημα σαρωτή

Αριθμός	Περιγραφή
6	Δεξιά θύρα (πρόσβαση για την αποκατάσταση εμπλοκών)
7	Δίσκος 1 (δίσκος για διαφορετικά μεγέθη χαρτιού)
8	Μορφοποιητής (περιέχει τις θύρες διασύνδεσης)
9	Υποδοχή για κλείδωμα ασφαλείας τύπου καλωδίου
10	Σύνδεση τροφοδοσίας
11	Δίσκος 2
12	Κουμπί λειτουργίας
13	Θύρα εκτύπωσης από USB
14	Δίσκος εξόδου
15	Επέκταση δίσκου εξόδου
16	Δίσκος 3
17	Δίσκος 4
18	Δίσκος 5
19	Δίσκος 3x550 φύλλων (περιλαμβάνεται με το M631z, προαιρετικός με τα M631dn, M631h, M632h και M633fh)
20	Θυρίδα συρραφής HP (περιλαμβάνεται με τα M631z, M632z και M633z)
21	Υποδοχή ενσωμάτωσης υλικού (για σύνδεση εξαρτημάτων και συσκευών άλλων κατασκευαστών)
22	Πληκτρολόγιο (μόνο για τα M632z και M633z. Τραβήξτε το πληκτρολόγιο ευθεία προς τα έξω για να το χρησιμοποιήσετε.) ΠΡΟΣΟΧΗ: Κλείνετε το πληκτρολόγιο όταν δεν το χρησιμοποιείτε.
23	Θύρα εξαρτήματος συρραφής (περιλαμβάνεται με τα M631z, M632z και M633z)
24	Δίσκος εισόδου 1x550 φύλλων και δίσκος εισόδου υψηλής χωρητικότητας 2.100 φύλλων (περιλαμβάνεται με τα M632z και M633z, προαιρετικός με τα M631dn, M631h, M632h και M633fh)

Πίσω όψη του εκτυπωτή

Εντοπίστε χαρακτηριστικά στο πίσω μέρος του εκτυπωτή.

Εικόνα 1-7 Εξαρτήματα πίσω πλευράς εκτυπωτή

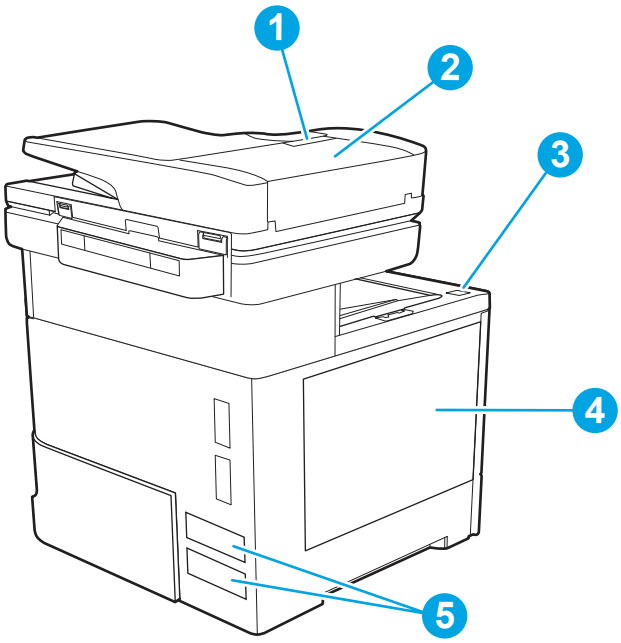

Αριθμός	Περιγραφή
1	Ασφάλεια απελευθέρωσης καλύμματος τροφοδότη εγγράφων
2	Κάλυμμα τροφοδότη εγγράφων (πρόσβαση για αποκατάσταση εμπλοκών)
3	Κουμπί απελευθέρωσης θύρας πρόσβασης στα δοχεία
4	Θύρα πρόσβασης στα δοχεία (πρόσβαση στο δοχείο γραφίτη)
5	Ετικέτα σειριακού αριθμού και αριθμού προϊόντος

Θύρες διασύνδεσης

Εντοπίστε τις θύρες διασύνδεσης στο μορφοποιητή του εκτυπωτή.

Εικόνα 1-8 Θύρες διασύνδεσης

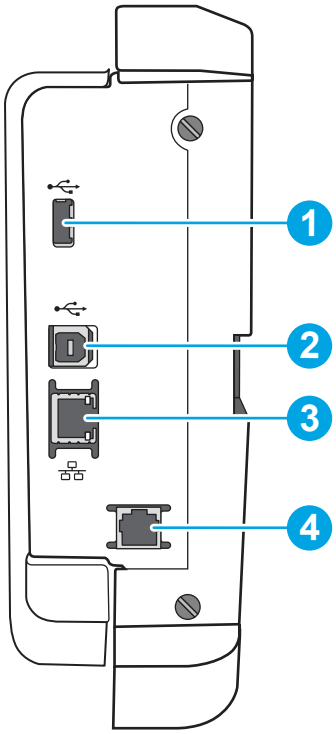

Αριθμός	Περιγραφή
1	Θύρα USB για σύνδεση εξωτερικών συσκευών USB (αυτή η θύρα ενδέχεται να είναι καλυμμένη) Για εκτύπωση μέσω USB εύκολης πρόσβασης, χρησιμοποιήστε τη θύρα USB που βρίσκεται κοντά στον πίνακα ελέγχου.
2	Θύρα εκτύπωσης USB 2.0 Hi-Speed
3	Θύρα δικτύου Ethernet 10/100/1000 τοπικού δικτύου (LAN)
4	Θύρα φαξ (μόνο για τα μοντέλα με φαξ)

Προβολή πίνακα ελέγχου

Εντοπισμός λειτουργιών στον πίνακα ελέγχου του εκτυπωτή.

Η αρχική οθόνη παρέχει πρόσβαση στις λειτουργίες του εκτυπωτή και υποδεικνύει την τρέχουσα κατάστασή του.

Επιστρέψτε στην αρχική οθόνη ανά πάσα στιγμή πατώντας το κουμπί αρχικής οθόνης στην αριστερή πλευρά του πίνακα ελέγχου του εκτυπωτή ή πατώντας το κουμπί αρχικής οθόνης στην επάνω αριστερή γωνία στις περισσότερες οθόνες.

ΣΗΜΕΙΩΣΗ: Για περισσότερες πληροφορίες σχετικά με τις λειτουργίες του πίνακα ελέγχου του εκτυπωτή, μεταβείτε στη διεύθυνση www.hp.com/support/ljM631MFP, www.hp.com/support/ljM632MFP ή www.hp.com/support/ljM633MFP, επιλέξτε **Εγχειρίδια** και κατόπιν **Γενική αναφορά**.

ΣΗΜΕΙΩΣΗ: Οι λειτουργίες που εμφανίζονται στην αρχική οθόνη μπορεί να διαφέρουν ανάλογα με τη διαμόρφωση του εκτυπωτή.

Εικόνα 1-9 Λειτουργίες πίνακα ελέγχου

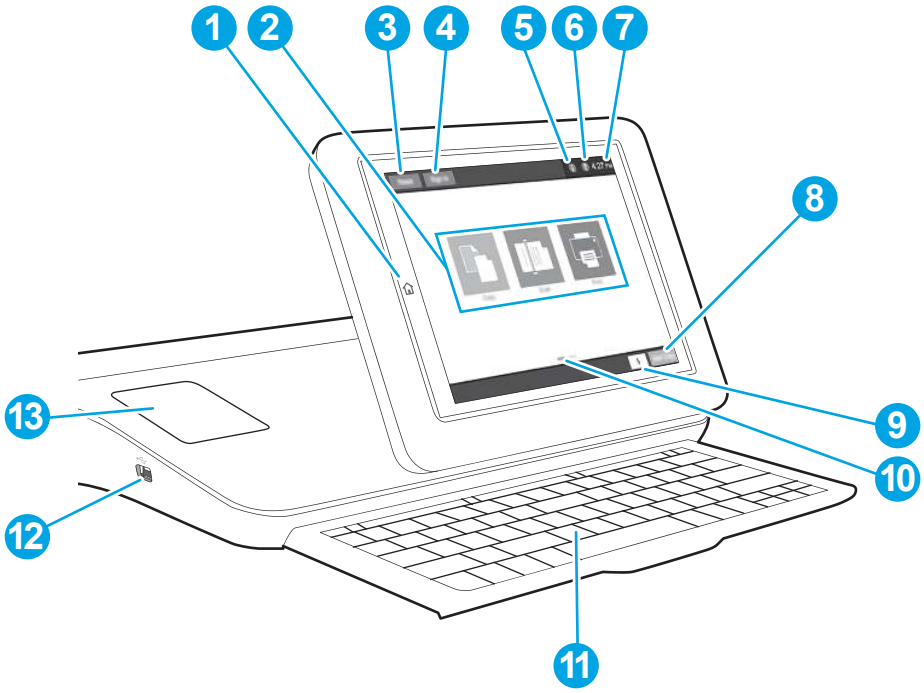

Αριθμός	Όνομα λειτουργίας	Περιγραφή
1	Κουμπί αρχικής οθόνης	Πατήστε το κουμπί Αρχική οθόνη για να επιστρέψετε στην αρχική οθόνη.
2	Περιοχή εφαρμογών	Πατήστε οποιοδήποτε από τα εικονίδια για να ανοίξετε την εφαρμογή. Σύρετε την οθόνη προς τα πλάγια για να αποκτήσετε πρόσβαση σε περισσότερες εφαρμογές. **ΣΗΜΕΙΩΣΗ:** Οι διαθέσιμες εφαρμογές διαφέρουν ανάλογα με τον εκτυπωτή. Ο διαχειριστής μπορεί να διαμορφώσει ποιες εφαρμογές θα εμφανίζονται και τη σειρά εμφάνισής τους.
3	Κουμπί Επαναφορά	Πατήστε το κουμπί Επαναφορά για να διαγράψετε αλλαγές, να αποδεσμεύσετε τον εκτυπωτή από μια κατάσταση παύσης, να μηδενίσετε το πεδίο μέτρησης αντιγράφων, να εμφανίσετε κρυφά σφάλματα και να επαναφέρετε τις προεπιλεγμένες ρυθμίσεις (συμπεριλαμβανομένης της γλώσσας και της διάταξης πληκτρολογίου).
4	Κουμπί Είσοδος ή Έξοδος	Πατήστε το κουμπί Είσοδος, για να αποκτήσετε πρόσβαση σε προστατευμένες λειτουργίες. Πατήστε το κουμπί Έξοδος για να αποσυνδεθείτε από τον εκτυπωτή. Ο εκτυπωτής επαναφέρει όλες τις επιλογές στις προεπιλεγμένες ρυθμίσεις. **ΣΗΜΕΙΩΣΗ:** Αυτό το κουμπί εμφανίζεται μόνο εάν ο διαχειριστής έχει ρυθμίσει τον εκτυπωτή ώστε να απαιτούνται δικαιώματα για πρόσβαση στις λειτουργίες.

Αριθμός	Όνομα λειτουργίας	Περιγραφή
5	Κουμπί πληροφοριών	Πατήστε το κουμπί πληροφοριών για να αποκτήσετε πρόσβαση σε μια οθόνη που παρέχει πρόσβαση σε αρκετούς τύπους πληροφοριών του εκτυπωτή. Πατήστε τα κουμπιά στο κάτω μέρος της οθόνης για να εμφανίσετε τις παρακάτω πληροφορίες: • Εμφάνιση γλώσσας: Αλλαγή της ρύθμισης γλώσσας για την τρέχουσα περίοδο λειτουργίας χρήστη. • Αναστολή λειτουργίας: Θέτει τον εκτυπωτή σε αναμονή. • Wi-Fi Direct: Δείτε πληροφορίες για τον τρόπο απευθείας σύνδεσης στον εκτυπωτή με ένα τηλέφωνο, tablet ή άλλη συσκευή με Wi-Fi. • Ασύρματη δικτύωση: Προβολή ή αλλαγή των ρυθμίσεων ασύρματης σύνδεσης (στο μοντέλο z και στα μοντέλα dn και f, μόνο όταν έχει εγκατασταθεί προαιρετικό εξάρτημα ασύρματης σύνδεσης). • Ethernet: Προβολή ή αλλαγή των ρυθμίσεων της σύνδεσης Ethernet. • Υπηρεσίες Web HP: Προβολή πληροφοριών για τη σύνδεση και την εκτύπωση από τον εκτυπωτή με τις υπηρεσίες Web της HP (ePrint). • Αριθμός φαξ: Προβολή του αριθμού φαξ του εκτυπωτή (μόνο για μοντέλα με φαξ).
6	Κουμπί βοήθειας	Πατήστε το κουμπί βοήθειας για να ανοίξει το ενσωματωμένο σύστημα βοήθειας.
7	Τρέχουσα ώρα	Εμφανίζει την τρέχουσα ώρα
8	Κουμπί Έναρξη αντιγραφής	Πατήστε το κουμπί Έναρξη αντιγραφής για να ξεκινήσετε μια εργασία αντιγραφής.
9	Αριθμός αντιγράφων	Η μέτρηση αντιγράφων δείχνει τη ρύθμιση του αριθμού των απαιτούμενων αντιγράφων που έχει γίνει στον εκτυπωτή.
10	Ένδειξη σελίδας αρχικής οθόνης	Δείχνει τον αριθμό σελίδων στην Αρχική οθόνη ή σε μια εφαρμογή. Η τρέχουσα σελίδα επισημαίνεται. Σύρετε την οθόνη προς τα πλάγια για να μετακινηθείτε με κύλιση μεταξύ των σελίδων.
11	Πληκτρολόγιο (Μόνο στα μοντέλα Flow)	Τα μοντέλα Flow περιλαμβάνουν φυσικό πληκτρολόγιο. Τα πλήκτρα έχουν αντιστοιχιστεί σε μια γλώσσα, κατά τον ίδιο τρόπο με τον οποίο έχει αντιστοιχιστεί το εικονικό πληκτρολόγιο στην οθόνη αφής του εκτυπωτή. Κάθε φορά που αλλάζει η διάταξη πληκτρολογίου για το εικονικό πληκτρολόγιο, τα πλήκτρα του φυσικού πληκτρολογίου αντιστοιχίζονται ξανά σύμφωνα με τις νέες ρυθμίσεις. **ΣΗΜΕΙΩΣΗ:** Σε ορισμένες χώρες, ο εκτυπωτής παρέχεται με αυτοκόλλητες επενδύσεις πληκτρολογίου που επιτρέπουν την προσαρμογή των πλήκτρων για διαφορετικές γλώσσες.
12	Θύρα USB εύκολης πρόσβασης	Τοποθετήστε μια μονάδα flash USB για εκτύπωση ή σάρωση χωρίς τη χρήση υπολογιστή, ή για ενημέρωση του υλικολογισμικού του εκτυπωτή. **ΣΗΜΕΙΩΣΗ:** Η θύρα πρέπει να ενεργοποιηθεί πριν από τη χρήση από ένα διαχειριστή.
13	Υποδοχή ενσωμάτωσης υλικού (HIP)	Για σύνδεση εξαρτημάτων και συσκευών άλλων κατασκευαστών

Τρόπος χρήσης του πίνακα ελέγχου οθόνης αφής

Εκτελέστε τις παρακάτω ενέργειες για να χρησιμοποιήσετε τον πίνακα ελέγχου με οθόνη αφής του εκτυπωτή.

Πίνακας 1-1 Ενέργειες στον πίνακα ελέγχου με οθόνη αφής

Ενέργεια	Περιγραφή	Παράδειγμα
Πάτημα 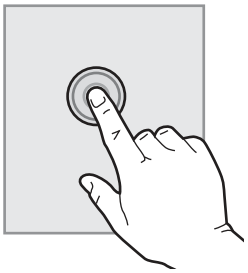	Πατήστε ένα στοιχείο στην οθόνη για να το επιλέξετε ή για να ανοίξετε το συγκεκριμένο μενού. Επίσης, κατά την κύλιση σε μενού, πατήστε σύντομα την οθόνη για να διακόψετε την κύλιση.	Πατήστε το εικονίδιο Ρυθμίσεις για να ανοίξετε την εφαρμογή Ρυθμίσεις.
Σύρσιμο 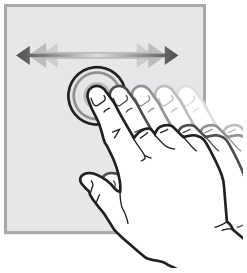	Πατήστε την οθόνη και κατόπιν μετακινήστε το δάχτυλό σας οριζόντια, για κύλιση της οθόνης προς τα πλάγια.	Χρησιμοποιήστε την κίνηση σάρωσης μέχρι να εμφανιστεί η εφαρμογή Ρυθμίσεις.
Κύλιση 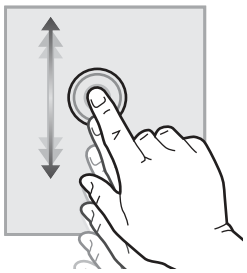	Πατήστε την οθόνη και κατόπιν μετακινήστε το δάχτυλό σας κατακόρυφα, για κύλιση της οθόνης προς τα επάνω και προς τα κάτω. Κατά τη μετακίνηση στα διαδοχικά στοιχεία των μενού, πατήστε σύντομα την οθόνη για να διακόψετε τη μετακίνηση.	Χρησιμοποιήστε τη διαδικασία μετακίνησης μέχρι να εμφανιστεί η εφαρμογή Ρυθμίσεις.

Προδιαγραφές εκτυπωτή

Καθορίστε τις προδιαγραφές για το μοντέλο του εκτυπωτή σας.

Τεχνικές προδιαγραφές

Διαβάστε τις τεχνικές προδιαγραφές για τον εκτυπωτή.

Για τρέχουσες πληροφορίες, δείτε www.hp.com/support/ljM631MFP, www.hp.com/support/ljM632MFP ή www.hp.com/support/ljM633MFP.

Κωδικοί προϊόντος για κάθε μοντέλο

- M631dn - #J8J63A

- M631h - # J8J64A
- M631z - #J8J65A
- M632h - #J8J07A
- M632fht - #J8J71A
- M632z - # J8J72A
- M633fh - # J8J76A
- M633z - #J8J78A

Πίνακας 1-2 Προδιαγραφές χειρισμού χαρτιού

Λειτουργίες χειρισμού χαρτιού	M631dn, M632h	M631h, M632fht, M633fh	M631z, M632z, M633z
Δίσκος 1 (χωρητικότητα 100 φύλλων)	✓	✓	✓
Δίσκος 2 (χωρητικότητα 550 φύλλων)	✓	✓	✓
Τροφοδότης χαρτιού 1 x 550 φύλλων ΣΗΜΕΙΩΣΗ: Ο εκτυπωτής υποστηρίζει έως έξι δίσκους εισόδου.	Προαιρετικό	Προαιρετικό	Προαιρετικό (δεν διατίθεται για το M631z)
1 τροφοδότης 550 φύλλων, σε συνδυασμό με τροφοδότη υψηλής χωρητικότητας 2.000 φύλλων	Προαιρετικό	Προαιρετικό	Περιλαμβάνεται με τα M632z και M633z
Κασέτα τροφοδότη φακέλων για εκτύπωση έως 75 φακέλων	Προαιρετικό	Προαιρετικό	Προαιρετικό
Γραμματοκιβώτιο συρραφής HP	Δεν υποστηρίζεται	Δεν υποστηρίζεται	✓
Αυτόματη εκτύπωση διπλής όψης	✓	✓	✓

Πίνακας 1-3 Προδιαγραφές συνδεσιμότητας

Λειτουργίες συνδεσιμότητας	M631dn, M632h	M631h, M632fht, M633fh	M631z, M632z, M633z
Σύνδεση Ethernet LAN 10/100/1000 με IPv4 και IPv6	✓	✓	✓
Hi-Speed USB 2.0	✓	✓	✓
Θύρα USB εύκολης πρόσβασης για εκτύπωση χωρίς υπολογιστή και αναβάθμιση του υλικολογισμικού	✓	✓	✓
Υποδοχή ενσωμάτωσης υλικού για σύνδεση εξαρτημάτων και συσκευών άλλων κατασκευαστών	✓	✓	✓
Εσωτερικές θύρες USB HP	Προαιρετικό	Προαιρετικό	Προαιρετικό
Εξάρτημα HP Jetdirect 3000w για εκτύπωση από φορητές συσκευές μέσω NFC/ασύρματης σύνδεσης	Προαιρετικό	Προαιρετικό	Προαιρετικό
Ενσωματωμένο εξάρτημα HP Wi-Fi Direct για εκτύπωση από φορητές συσκευές	Δεν υποστηρίζεται	Δεν υποστηρίζεται	Περιλαμβάνεται με τα M631z και M633z
Εξάρτημα διακομιστή εκτύπωσης HP Jetdirect 2900nw για ασύρματη συνδεσιμότητα	Προαιρετικό	Προαιρετικό	Προαιρετικό

Πίνακας 1-4 Προδιαγραφές εκτύπωσης

Λειτουργίες εκτύπωσης	M631dn, M632h	M631h, M632fht, M633fh	M631z, M632z, M633z
Εκτύπωση 52 σελίδων το λεπτό σε χαρτί μεγέθους A4 και 55 σελίδων το λεπτό σε χαρτί μεγέθους letter	M631dn	M631h	M631z
Εκτύπωση 61 σελίδων ανά λεπτό σε χαρτί μεγέθους A4 και 65 σελίδων ανά λεπτό σε χαρτί μεγέθους Letter	M632h	M632fht	M632z
Εκτύπωση 71 σελίδων ανά λεπτό σε χαρτί μεγέθους A4 και 75 σελίδων ανά λεπτό σε χαρτί μεγέθους Letter	Δεν υποστηρίζεται	M633fh	M633z
Εκτύπωση μέσω θύρας USB εύκολης πρόσβασης (δεν απαιτείται υπολογιστής)	✓	✓	✓
Αποθήκευση εργασιών στη μνήμη του εκτυπωτή για εκτύπωση αργότερα ή για ιδιωτική εκτύπωση	✓	✓	✓

Πίνακας 1-5 Προδιαγραφές αντιγραφής και σάρωσης

Λειτουργίες αντιγραφής και σάρωσης	M631dn, M632h	M631h, M632fht, M633fh	M631z, M632z, M633z
Αντιγραφή 52 σελίδων ανά λεπτό (ppm) σε χαρτί μεγέθους A4 και 55 ppm σε χαρτί μεγέθους letter*	M631dn	M631h	M631z
Εκτύπωση 61 σελίδων ανά λεπτό σε χαρτί μεγέθους A4 και 65 σελίδων ανά λεπτό σε χαρτί μεγέθους Letter*	M632h	M632fht	M632z
Εκτύπωση 71 σελίδων ανά λεπτό σε χαρτί μεγέθους A4 και 75 σελίδων ανά λεπτό σε χαρτί μεγέθους Letter	Δεν υποστηρίζεται	M633fh	M633z
Σάρωση 75 εικόνων ανά λεπτό (ipm) (μονόχρωμη ή έγχρωμη)*	✓	✓	Δεν υποστηρίζεται
Σάρωση 120 ipm (μονόχρωμη και έγχρωμη)	Δεν υποστηρίζεται	Δεν υποστηρίζεται	✓
Αντιγραφή και σάρωση μέσω USB εύκολης πρόσβασης (δεν απαιτείται υπολογιστής)	✓	✓	✓
Τροφοδότης εγγράφων 150 σελίδων με δυνατότητα ηλεκτρονικής αντιγραφής και σάρωσης διπλής όψης	✓	✓	✓
Τεχνολογίες HP EveryPage, συμπεριλαμβανομένης της υπερηχητικής ανίχνευσης πολλαπλής τροφοδοσίας	Δεν υποστηρίζεται	Δεν υποστηρίζεται	✓
Η ενσωματωμένη οπτική αναγνώριση χαρακτήρων (OCR) επιτρέπει τη μετατροπή των εκτυπωμένων σελίδων σε κείμενο, το οποίο μπορείτε να επεξεργαστείτε ή στο οποίο μπορείτε να εκτελέσετε αναζήτηση μέσω υπολογιστή	Δεν υποστηρίζεται	Δεν υποστηρίζεται	✓
Η λειτουργία SMART Label επιτρέπει την ανίχνευση της πλευράς του χαρτιού για αυτόματη περικοπή των σελίδων	Δεν υποστηρίζεται	Δεν υποστηρίζεται	✓
Αυτόματος προσανατολισμός σελίδας για σελίδες που περιέχουν τουλάχιστον 100 χαρακτήρες κειμένου	Δεν υποστηρίζεται	Δεν υποστηρίζεται	✓

Πίνακας 1-5 Προδιαγραφές αντιγραφής και σάρωσης (συνέχεια)

Λειτουργίες αντιγραφής και σάρωσης	M631dn, M632h	M631h, M632fht, M633fh	M631z, M632z, M633z
Η αυτόματη προσαρμογή τόνου επιτρέπει τη ρύθμιση της αντίθεσης, της φωτεινότητας και της κατάργησης φόντου για κάθε σελίδα	Δεν υποστηρίζεται	Δεν υποστηρίζεται	✓

*Οι ταχύτητες αντιγραφής και σάρωσης ενδέχεται να αλλάξουν.

Πίνακας 1-6 Προδιαγραφές ψηφιακής αποστολής

Ψηφιακή αποστολή	M631dn, M632h	M631h, M632fht, M633fh	M631z, M632z, M633z
Αποστολή εγγράφων σε email, USB και κοινόχρηστους φακέλους σε δίκτυο	✓	✓	✓
Αποστολή εγγράφων στο SharePoint®	Δεν υποστηρίζεται	Δεν υποστηρίζεται	✓

Πίνακας 1-7 Προδιαγραφές μνήμης

Λειτουργίες μνήμης	M631dn, M632h	M631h, M632fht, M633fh	M631z, M632z, M633z
Βασική μνήμη 1,75 GB, επεκτάσιμη σε 2,5 GB	✓	✓	Δεν υποστηρίζεται
Βασική μνήμη 2,25 GB, επεκτάσιμη σε 3 GB	Δεν υποστηρίζεται	Δεν υποστηρίζεται	✓

Πίνακας 1-8 Προδιαγραφές μαζικής αποθήκευσης

Δυνατότητες μαζικής αποθήκευσης	M631dn, M632h	M631h, M632fht, M633fh	M631z, M632z, M633z
Μαζική αποθήκευση: Ενσωματωμένος ελεγκτής πολυμέσων (eMMC) 16 GB	M631dn	Δεν υποστηρίζεται	Δεν υποστηρίζεται
Ασφαλής σκληρός δίσκος υψηλής απόδοσης HP 320 GB	Περιλαμβάνεται με το M632h, προαιρετικό για το M631dn	✓	✓

Πίνακας 1-9 Λοιπές προδιαγραφές

Λοιπές λειτουργίες	M631dn, M632h	M631h, M632fht, M633fh	M631z, M632z, M633z
Πίνακας ελέγχου με οθόνη αφής	✓	✓	✓
Συρόμενο πληκτρολόγιο	Δεν υποστηρίζεται	Δεν υποστηρίζεται	✓
Security (Ασφάλεια): HP Trusted Platform Module για κρυπτογράφηση όλων των δεδομένων που διέρχονται από τον εκτυπωτή	Προαιρετικό	Προαιρετικό	Προαιρετικό
Φαξ	Προαιρετικό	Περιλαμβάνεται με τα M632fht, M633fh, προαιρετικό για το M631h	✓

Υποστηριζόμενα λειτουργικά συστήματα

Οι ακόλουθες πληροφορίες ισχύουν για τα προγράμματα οδήγησης εκτύπωσης PCL 6 για Windows του συγκεκριμένου εκτυπωτή, τα προγράμματα οδήγησης εκτύπωσης της HP για macOS και το πρόγραμμα εγκατάστασης λογισμικού.

Linux: Για πληροφορίες και προγράμματα οδήγησης εκτύπωσης για Linux, μεταβείτε στη διεύθυνση www.hp.com/go/linuxprinting.

UNIX: Για πληροφορίες και προγράμματα οδήγησης εκτυπωτή για UNIX®, μεταβείτε στη διεύθυνση www.hp.com/go/unixmodelscripts.

Οι ακόλουθες πληροφορίες ισχύουν για τα προγράμματα οδήγησης εκτύπωσης HP PCL 6 του συγκεκριμένου εκτυπωτή και για τα προγράμματα οδήγησης εκτύπωσης της HP για macOS.

Windows: Κάντε λήψη του HP Easy Start από τη διεύθυνση 123.hp.com για να εγκαταστήσετε το πρόγραμμα οδήγησης εκτύπωσης της HP. Ή, επισκεφτείτε τον ιστότοπο υποστήριξης εκτυπωτών για το συγκεκριμένο εκτυπωτή: www.hp.com/support/ljM631MFP, www.hp.com/support/ljM632MFP ή www.hp.com/support/ljM633MFP, για να πραγματοποιήσετε λήψη του προγράμματος οδήγησης εκτύπωσης ή του προγράμματος εγκατάστασης λογισμικού για να εγκαταστήσετε το πρόγραμμα οδήγησης εκτύπωσης της HP.

macOS: Ο εκτυπωτής αυτός υποστηρίζει τη χρήση υπολογιστών Mac. Κάντε λήψη του HP Easy Start είτε από τη διεύθυνση 123.hp.com είτε από τη σελίδα υποστήριξης του εκτυπωτή και μετά χρησιμοποιήστε το HP Easy Start για να εγκαταστήσετε το πρόγραμμα οδήγησης εκτύπωσης της HP.

1. Μεταβείτε στη διεύθυνση 123.hp.com.
2. Ακολουθήστε τα βήματα που παρέχονται για να κατεβάσετε το λογισμικό του εκτυπωτή.

Πίνακας 1-10 Υποστηριζόμενα λειτουργικά συστήματα και προγράμματα οδήγησης εκτύπωσης

Λειτουργικό σύστημα	Πρόγραμμα οδήγησης εκτυπωτή εγκατεστημένο (από το λογισμικό στο web)
Windows 8, 32 bit και 64 bit	Το πρόγραμμα οδήγησης εκτύπωσης "PCL 6" για τον συγκεκριμένο εκτυπωτή διατίθεται για λήψη από την τοποθεσία Web υποστήριξης του εκτυπωτή. Κάντε λήψη του προγράμματος οδήγησης και, στη συνέχεια, χρησιμοποιήστε το εργαλείο "Προσθήκη εκτυπωτή" της Microsoft για να το εγκαταστήσετε.
Windows 8.1, 32 bit και 64 bit	Το πρόγραμμα οδήγησης εκτύπωσης "PCL 6" για τον συγκεκριμένο εκτυπωτή διατίθεται για λήψη από την τοποθεσία Web υποστήριξης του εκτυπωτή. Κάντε λήψη του προγράμματος οδήγησης και, στη συνέχεια, χρησιμοποιήστε το εργαλείο "Προσθήκη εκτυπωτή" της Microsoft για να το εγκαταστήσετε.
Windows 10, 32 bit και 64 bit	Το πρόγραμμα οδήγησης εκτύπωσης "PCL 6" για τον συγκεκριμένο εκτυπωτή διατίθεται για λήψη από την τοποθεσία Web υποστήριξης του εκτυπωτή. Κάντε λήψη του προγράμματος οδήγησης και, στη συνέχεια, χρησιμοποιήστε το εργαλείο "Προσθήκη εκτυπωτή" της Microsoft για να το εγκαταστήσετε.
Windows Server 2008 R2, SP 1, 64 bit	Το πρόγραμμα οδήγησης εκτύπωσης "PCL 6" για τον συγκεκριμένο εκτυπωτή διατίθεται για λήψη από την τοποθεσία Web υποστήριξης του εκτυπωτή. Κάντε λήψη του προγράμματος οδήγησης και, στη συνέχεια, χρησιμοποιήστε το εργαλείο "Προσθήκη εκτυπωτή" της Microsoft για να το εγκαταστήσετε.
Windows Server 2012, 64 bit	Το πρόγραμμα οδήγησης εκτύπωσης “PCL 6” για τον συγκεκριμένο εκτυπωτή διατίθεται για λήψη από την τοποθεσία υποστήριξης του εκτυπωτή στο web. Κάντε λήψη του προγράμματος οδήγησης και, στη συνέχεια, χρησιμοποιήστε το εργαλείο "Προσθήκη εκτυπωτή" της Microsoft για να το εγκαταστήσετε.

Πίνακας 1-10 Υποστηριζόμενα λειτουργικά συστήματα και προγράμματα οδήγησης εκτύπωσης (συνέχεια)

Λειτουργικό σύστημα	Πρόγραμμα οδήγησης εκτυπωτή εγκατεστημένο (από το λογισμικό στο web)
Windows Server 2012 R2, 64 bit	Το πρόγραμμα οδήγησης εκτύπωσης “PCL 6” για τον συγκεκριμένο εκτυπωτή διατίθεται για λήψη από την τοποθεσία υποστήριξης του εκτυπωτή στο web. Κάντε λήψη του προγράμματος οδήγησης και, στη συνέχεια, χρησιμοποιήστε το εργαλείο "Προσθήκη εκτυπωτή" της Microsoft για να το εγκαταστήσετε.
Windows Server 2016, 64 bit	Το πρόγραμμα οδήγησης εκτύπωσης “PCL 6” για τον συγκεκριμένο εκτυπωτή διατίθεται για λήψη από την τοποθεσία υποστήριξης του εκτυπωτή στο web. Κάντε λήψη του προγράμματος οδήγησης και, στη συνέχεια, χρησιμοποιήστε το εργαλείο "Προσθήκη εκτυπωτή" της Microsoft για να το εγκαταστήσετε.
Windows Server 2019, 64 bit	Το πρόγραμμα οδήγησης εκτύπωσης “PCL 6” για τον συγκεκριμένο εκτυπωτή διατίθεται για λήψη από την τοποθεσία υποστήριξης του εκτυπωτή στο web. Κάντε λήψη του προγράμματος οδήγησης και, στη συνέχεια, χρησιμοποιήστε το εργαλείο "Προσθήκη εκτυπωτή" της Microsoft για να το εγκαταστήσετε.
macOS 10.13 High Sierra, macOS 10.14 Mojave, macOS 10.15 Catalina	Κάντε λήψη του HP Easy Start από τη διεύθυνση 123.hp.com και χρησιμοποιήστε το για να εγκαταστήσετε το πρόγραμμα οδήγησης εκτύπωσης.

ΣΗΜΕΙΩΣΗ: Τα υποστηριζόμενα λειτουργικά συστήματα μπορεί να αλλάξουν. Για την τρέχουσα λίστα με τα υποστηριζόμενα λειτουργικά συστήματα, επισκεφθείτε τη διεύθυνση www.hp.com/support/ljM631MFP, www.hp.com/support/ljM632MFP ή www.hp.com/support/ljM633MFP, όπου θα βρείτε πλήρεις πληροφορίες βοήθειας από την HP για τον εκτυπωτή.

ΣΗΜΕΙΩΣΗ: Για πληροφορίες σχετικά με τα λειτουργικά συστήματα τύπου πελάτη και διακομιστή και για υποστήριξη σχετικά με τα προγράμματα οδήγησης HP UPD για αυτόν τον εκτυπωτή, επισκεφθείτε τη διεύθυνση www.hp.com/go/upd. Στην ενότητα **Πρόσθετες πληροφορίες**, κάντε κλικ στις συνδέσεις.

Πίνακας 1-11 Ελάχιστες απαιτήσεις συστήματος

Windows	macOS
• Σύνδεση στο Internet • Σύνδεση USB 1.1 ή 2.0 για αποκλειστική χρήση ή σύνδεση δικτύου • 2 GB ελεύθερος χώρος στο σκληρό δίσκο • Μνήμη RAM 1 GB (32 bit) ή 2 GB (64 bit)	• Σύνδεση στο Internet • Σύνδεση USB 1.1 ή 2.0 για αποκλειστική χρήση ή σύνδεση δικτύου • 1,5 GB ελεύθερος χώρος στο σκληρό δίσκο

ΣΗΜΕΙΩΣΗ: Το πρόγραμμα εγκατάστασης λογισμικού των Windows εγκαθιστά την υπηρεσία HP Smart Device Agent Base. Το μέγεθος του αρχείου είναι περίπου 100 kb. Η μόνη λειτουργία του είναι να ελέγχει για σύνδεση εκτυπωτή μέσω USB σε ωριαία βάση. Δεν συλλέγονται δεδομένα. Εάν εντοπιστεί εκτυπωτής USB, προσπαθεί, στη συνέχεια, να εντοπίσει στο δίκτυο ένα Σύνδεσμο διαχείρισης JetAdvantage (JAMc). Εάν εντοπίσει JAMc, το HP Smart Device Agent Base αναβαθμίζεται με ασφάλεια σε πλήρες Smart Device Agent από τον JAMc, ο οποίος στη συνέχεια επιτρέπει τον απολογισμό των εκτυπωμένων σελίδων σε ένα λογαριασμό MPS (Managed Print Services). Τα διαδικτυακά πακέτα που περιέχουν μόνο το πρόγραμμα οδήγησης, τα οποία λήφθηκαν από τη διεύθυνση hp.com για τον εκτυπωτή και εγκαταστάθηκαν μέσω του Οδηγού προσθήκης εκτυπωτή, δεν εγκαθιστούν αυτή την υπηρεσία.

Για να απεγκαταστήσετε την υπηρεσία, ανοίξτε τον **Πίνακα Ελέγχου**, επιλέξτε **Προγράμματα** ή **Προγράμματα και δυνατότητες** και, έπειτα, επιλέξτε **Προσθήκη/Κατάργηση προγραμμάτων** ή **Κατάργηση εγκατάστασης ενός προγράμματος** για να καταργήσετε την υπηρεσία. Το όνομα του αρχείου είναι **HPSmartDeviceAgentBase**.

Λύσεις φορητής εκτύπωσης

Η HP προσφέρει πολλές λύσεις Mobile και ePrint, ώστε να είναι δυνατή η εύκολη εκτύπωση σε εκτυπωτή HP από φορητό υπολογιστή, tablet, smartphone ή κάποια άλλη φορητή συσκευή.

Για να δείτε ολόκληρη τη λίστα και να προσδιορίσετε ποια είναι η καλύτερη επιλογή, επισκεφθείτε τη διεύθυνση: www.hp.com/go/MobilePrinting.

ΣΗΜΕΙΩΣΗ: Ενημερώστε το υλικολογισμικό του εκτυπωτή για να εξασφαλίσετε ότι υποστηρίζονται όλες οι δυνατότητες εκτύπωσης μέσω φορητών συσκευών και ePrint.

- Wi-Fi Direct (μόνο στα μοντέλα με ασύρματη σύνδεση, με εγκατεστημένο το εξάρτημα HP Jetdirect 3000w NFC Wireless)
- HP ePrint μέσω email (απαιτείται ενεργοποίηση των υπηρεσιών Web της HP και δήλωση του εκτυπωτή στο HP Connected)
- Εφαρμογή HP Smart
- Google Cloud Print
- AirPrint
- Εκτύπωση από Android

Διαστάσεις εκτυπωτή

Ελέγξτε τις διαστάσεις του εκτυπωτή και των εξαρτημάτων.

Πίνακας 1-12 Διαστάσεις για βασικά μοντέλα (M631dn, M631h Flow, M632h, M633fh)

Μέτρηση	Εντελώς κλειστός εκτυπωτής	Εντελώς ανοιχτός εκτυπωτής
Ύψος	640 mm	865 mm
Βάθος	558 mm	805 mm
Πλάτος	512 mm	1.030 mm
Βάρος (με το δοχείο γραφίτη)	33,2 kg	33,2 kg

Πίνακας 1-13 Διαστάσεις για το M631z

Μέτρηση	Εντελώς κλειστός εκτυπωτής	Εντελώς ανοιχτός εκτυπωτής
Ύψος	1.234 mm	1.500 mm
Βάθος	658 mm	890 mm
Πλάτος	661 mm	1.030 mm
Βάρος (με το δοχείο γραφίτη)	62,5 kg	62,5 kg

Πίνακας 1-14 Διαστάσεις για το M632fht

Μέτρηση	Εντελώς κλειστός εκτυπωτής	Εντελώς ανοιχτός εκτυπωτής
Ύψος	1.094 mm	1.365 mm
Βάθος	660 mm	890 mm
Πλάτος	665 mm	1.030 mm
Βάρος (με το δοχείο γραφίτη)	52,5 kg	52,5 kg

Πίνακας 1-15 Διαστάσεις για τα M632z Flow, M633z Flow

Μέτρηση	Εντελώς κλειστός εκτυπωτής	Εντελώς ανοιχτός εκτυπωτής
Ύψος	1.234 mm	1.500 mm
Βάθος	658 mm	890 mm
Πλάτος	661 mm	1.030 mm
Βάρος (με το δοχείο γραφίτη)	64,3 kg	64,3 kg

Πίνακας 1-16 Διαστάσεις τροφοδότη χαρτιού 1 x 550 φύλλων

Μέτρηση	Τελείως κλειστός δίσκος	Τελείως ανοικτός δίσκος
Ύψος	148 mm	148 mm
Βάθος	558 mm	869 mm
Πλάτος	512 mm	617 mm
Βάρος (με το δοχείο γραφίτη)	6,8 kg	6,8 kg

Πίνακας 1-17 Διαστάσεις εκτυπωτή με τροφοδότη χαρτιού 1 x 550 φύλλων

Μέτρηση	Εντελώς κλειστός εκτυπωτής	Εντελώς ανοιχτός εκτυπωτής
Ύψος	766 mm	1.010 mm
Βάθος	558 mm	890 mm
Πλάτος	512 mm	1.030 mm
Βάρος	40 kg	40 kg

Πίνακας 1-18 Διαστάσεις για τον τροφοδότη 1 x 550 φύλλων με βάση εκτυπωτή

Μέτρηση	Εξάρτημα εντελώς κλειστό	Εξάρτημα εντελώς ανοιχτό
Ύψος	478 mm	478 mm
Βάθος	658 mm	1.050 mm
Πλάτος	660 mm	980 mm

Πίνακας 1-18 Διαστάσεις για τον τροφοδότη 1 x 550 φύλλων με βάση εκτυπωτή (συνέχεια)

Μέτρηση	Εξάρτημα εντελώς κλειστό	Εξάρτημα εντελώς ανοιχτό
Βάρος	19,28 kg	19,28 kg

Πίνακας 1-19 Διαστάσεις για τον εκτυπωτή με τροφοδότη 1 x 550 φύλλων με βάση εκτυπωτή

Μέτρηση	Εντελώς κλειστός εκτυπωτής	Εντελώς ανοιχτός εκτυπωτής
Ύψος	1.094 mm	1.365 mm
Βάθος	600 mm	890 mm
Πλάτος	665 mm	1.030 mm
Βάρος	52,5 kg	52,5 kg

Πίνακας 1-20 Διαστάσεις για τον τροφοδότη 1 x 550 φύλλων και τον δίσκο HCI 2.000 φύλλων με βάση

Μέτρηση	Εξάρτημα εντελώς κλειστό	Εξάρτημα εντελώς ανοιχτό
Ύψος	478 mm	478 mm
Βάθος	658 mm	975 mm
Πλάτος	660 mm	980 mm
Βάρος	24,5 kg	24,5 kg

Πίνακας 1-21 Διαστάσεις για τον εκτυπωτή με τροφοδότη 1 x 550 φύλλων και δίσκο HCI 2.000 φύλλων με βάση

Μέτρηση	Εντελώς κλειστός εκτυπωτής	Εντελώς ανοιχτός εκτυπωτής
Ύψος	1.090 mm	1.360 mm
Βάθος	658 mm	890 mm
Πλάτος	660 mm	1.030 mm
Βάρος	57,7 kg	57,7 kg

Πίνακας 1-22 Διαστάσεις για την κασέτα τροφοδότη φακέλων

Μέτρηση	Εξάρτημα εντελώς κλειστό	Εξάρτημα εντελώς ανοιχτό
Ύψος	148 mm	148 mm
Βάθος	558 mm	869 mm
Πλάτος	512 mm	617 mm
Βάρος	6,9 kg	6,9 kg

Πίνακας 1-23 Διαστάσεις για τον εκτυπωτή με τροφοδότη φακέλων

Μέτρηση	Εντελώς κλειστός εκτυπωτής	Εντελώς ανοιχτός εκτυπωτής
Ύψος	766 mm	1.010 mm
Βάθος	558 mm	890 mm
Πλάτος	512 mm	1.030 mm
Βάρος	39,6 kg	39,6 kg

Πίνακας 1-24 Διαστάσεις για τον εκτυπωτή με γραμματοκιβώτιο συρραφής HP

Μέτρηση	Εντελώς κλειστός εκτυπωτής	Εντελώς ανοιχτός εκτυπωτής
Ύψος	779 mm	890 mm
Βάθος	558 mm	890 mm
Πλάτος	512 mm	1.030 mm
Βάρος	39,8 kg	39,8 kg

Κατανάλωση ισχύος, ηλεκτρικές προδιαγραφές και εκπομπές θορύβου

Για να λειτουργεί σωστά, ο εκτυπωτής πρέπει να βρίσκεται σε περιβάλλον που πληροί συγκεκριμένες προδιαγραφές ισχύος.

Για τρέχουσες πληροφορίες, δείτε www.hp.com/support/ljM631MFP, www.hp.com/support/ljM632MFP ή www.hp.com/support/ljM633MFP.

⚠ ΠΡΟΣΟΧΗ: Οι απαιτήσεις ισχύος εξαρτώνται από τη χώρα/περιοχή όπου πωλείται ο εκτυπωτής. Μη μετατρέπετε τις τάσεις λειτουργίας. Αυτό μπορεί να έχει ως αποτέλεσμα την πρόκληση βλάβης στον εκτυπωτή και την ακύρωση της εγγύησης.

Εύρος τιμών περιβάλλοντος λειτουργίας

Διαβάστε τις προδιαγραφές περιβάλλοντος λειτουργίας.

Πίνακας 1-25 Προδιαγραφές περιβάλλοντος λειτουργίας

Περιβάλλον	Συνιστάται	Αποθήκευση
Θερμοκρασία	17° έως 25°C	15 έως 32,5°C
Σχετική υγρασία	Σχετική υγρασία (RH) 30% έως 70%	10% έως 80% RH

Ρύθμιση υλικού εκτυπωτή και εγκατάσταση λογισμικού

Για βασικές οδηγίες εγκατάστασης, ανατρέξτε στον Οδηγό εγκατάστασης υλικού που συνοδεύει τον εκτυπωτή. Για πρόσθετες οδηγίες, μεταβείτε στην τοποθεσία υποστήριξης της HP στο web.

Στη διεύθυνση www.hp.com/support/ljM631MFP, www.hp.com/support/ljM632MFP ή www.hp.com/support/ljM633MFP θα βρείτε την ολοκληρωμένη βοήθεια που παρέχει η HP για τον εκτυπωτή, η οποία περιλαμβάνει τις παρακάτω πληροφορίες:

- Εγκατάσταση και διαμόρφωση
- Εκμάθηση και χρήση
- Επίλυση προβλημάτων
- Λήψη ενημερώσεων λογισμικού και υλικολογισμικού
- Συμμετοχή σε φόρουμ υποστήριξης
- Εύρεση πληροφοριών για την εγγύηση και τους κανονισμούς
- Εύρεση πληροφοριών σχετικά με τον τρόπο χρήσης του εργαλείου "Προσθήκη εκτυπωτή" της Microsoft

2 Δίσκοι χαρτιού

Μάθετε πώς να γεμίζετε και να χρησιμοποιείτε τους δίσκους χαρτιού, καθώς και πώς να τοποθετείτε ειδικά μέσα εκτύπωσης όπως φακέλους και ετικέτες.

Οι παρακάτω πληροφορίες είναι σωστές κατά τη δημοσίευση του παρόντος. Για πρόσφατες πληροφορίες, επισκεφτείτε τη διεύθυνση www.hp.com/support/ljM631MFP, www.hp.com/support/ljM632MFP ή www.hp.com/support/ljM633MFP.

Για περισσότερες πληροφορίες:

Η βοήθεια που σας παρέχει η HP για τον εκτυπωτή περιλαμβάνει τις παρακάτω πληροφορίες:

- Εγκατάσταση και διαμόρφωση
- Εκμάθηση και χρήση
- Επίλυση προβλημάτων
- Λήψη ενημερώσεων λογισμικού και υλικολογισμικού
- Συμμετοχή σε φόρουμ υποστήριξης
- Εύρεση πληροφοριών για την εγγύηση και τους κανονισμούς

Να είστε προσεκτικοί κατά την τοποθέτηση χαρτιού στους δίσκους χαρτιού.

⚠ ΠΡΟΣΟΧΗ: Μην ανοίγετε περισσότερους από έναν δίσκους χαρτιού ταυτόχρονα.

Μην πατάτε επάνω στον δίσκο χαρτιού.

Όλοι οι δίσκοι πρέπει να είναι κλειστοί όταν μετακινείτε ή αλλάζετε θέση στο προϊόν.

Διατηρείτε τα χέρια σας μακριά από τους δίσκους χαρτιού ή τα συρτάρια κατά το κλείσιμο.

Αν ο εκτυπωτής διαθέτει πληκτρολόγιο, πρέπει να κλείνετε τον δίσκο του πληκτρολογίου όταν δεν χρησιμοποιείται.

Τοποθέτηση χαρτιού στον Δίσκο 1 (δίσκος πολλαπλών χρήσεων)

Παρακάτω περιγράφεται ο τρόπος τοποθέτησης χαρτιού στο Δίσκο 1.

⚠ ΠΡΟΣΟΧΗ: Για να αποφύγετε τις εμπλοκές χαρτιού, μην προσθέτετε ή αφαιρείτε χαρτί από το Δίσκο 1 κατά τη διάρκεια της εκτύπωσης.

Τοποθέτηση χαρτιού στο Δίσκο 1

Ο δίσκος αυτός δέχεται έως 100 φύλλα χαρτιού 75 g/m2 ή 10 φακέλους.

⚠ ΠΡΟΣΟΧΗ: Για να αποφύγετε τις εμπλοκές χαρτιού, μην προσθέτετε ή αφαιρείτε χαρτί από το Δίσκο 1 κατά τη διάρκεια της εκτύπωσης.

1. Ανοίξτε το Δίσκο 1.

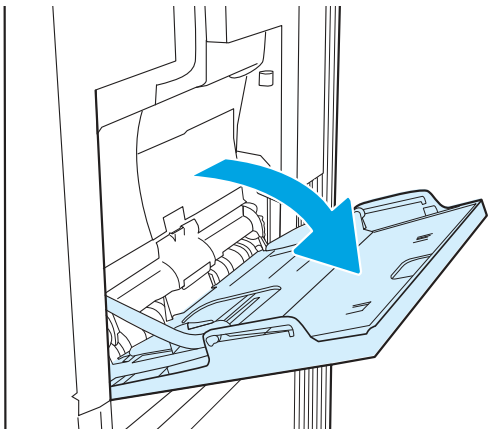

2. Τραβήξτε προς τα έξω την επέκταση του δίσκου για τη στήριξη του χαρτιού.

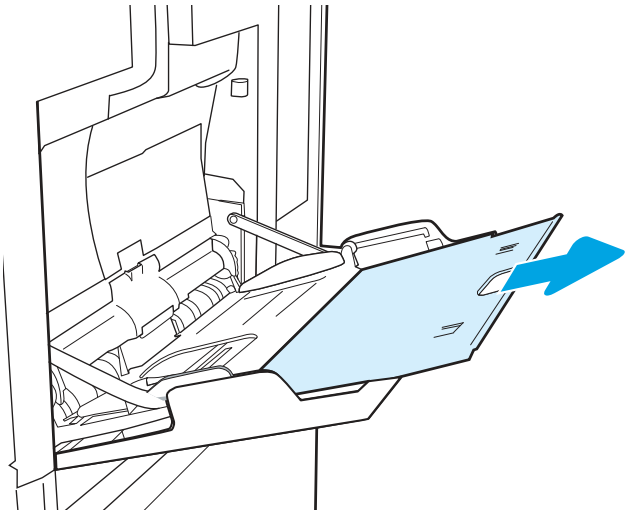

3. Χρησιμοποιήστε την μπλε ασφάλεια ρύθμισης για να ανοίξετε τους οδηγούς χαρτιού στο σωστό μέγεθος και, στη συνέχεια, τοποθετήστε χαρτί στο δίσκο. Για πληροφορίες σχετικά με τον τρόπο προσανατολισμού του χαρτιού, βλ. Προσανατολισμός χαρτιού στον Δίσκο 1 στη σελίδα 21

   Βεβαιωθείτε ότι το χαρτί χωρά κάτω από τη γραμμή πλήρωσης στους οδηγούς χαρτιού.

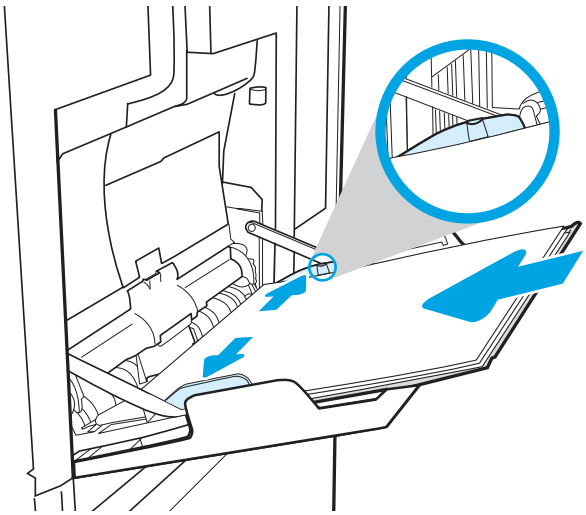

ΣΗΜΕΙΩΣΗ: Το μέγιστο ύψος στοίβας είναι 10 mm ή περίπου 100 φύλλα χαρτιού 75 g/m2.

4. Χρησιμοποιήστε την μπλε ασφάλεια ρύθμισης για να προσαρμόσετε τους πλευρικούς οδηγούς, έτσι ώστε να ακουμπούν ελαφρώς στη στοίβα του χαρτιού, αλλά να μην τη λυγίζουν.

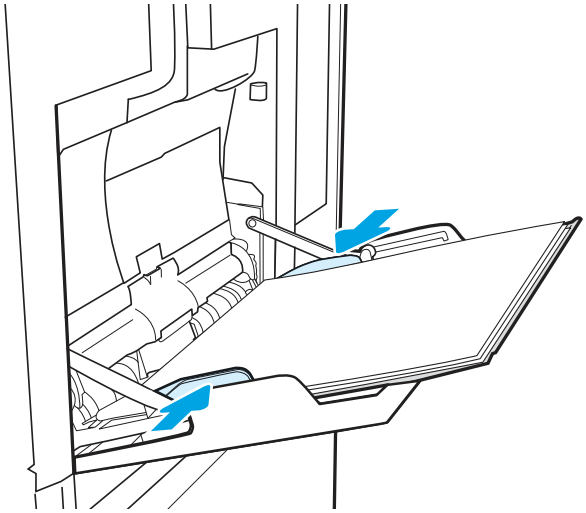

Προσανατολισμός χαρτιού στον Δίσκο 1

Ελέγξτε τον κατάλληλο προσανατολισμό για την τοποθέτηση του χαρτιού.

Πίνακας 2-1 Προσανατολισμός χαρτιού στον Δίσκο 1

Τύπος χαρτιού	Προσανατολισμός εικόνας	Λειτουργία εκτύπωσης διπλής όψης	Μέγεθος χαρτιού	Τρόπος τοποθέτησης χαρτιού
Επιστολόχαρτο ή προτυπωμένο χαρτί	Κατακόρυφος προσανατολισμός	Εκτύπωση μονής όψης	Letter, Legal, Executive, Statement, Oficio (8,5 x 13), 3 x 5, 4 x 6, 5 x 7, 5 x 8, A4, A5, A6, RA4, B5 (JIS), B6 (JIS), L (90 x 130 mm), 10 x 15 cm, Oficio (216 x 340), 16K 195 x 270 mm, 16K 184 x 260 mm, 16K 197 x 273 mm, ιαπωνική ταχυδρομική κάρτα (Ταχυδρομική κάρτα (JIS)), διπλή ιαπωνική ταχυδρομική κάρτα με περιστροφή (Διπλή ταχυδρομική κάρτα (JIS))	Εκτυπωμένη όψη προς τα κάτω Το κάτω άκρο εισέρχεται πρώτο στον εκτυπωτή 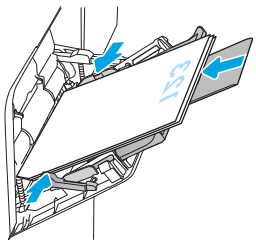
Επιστολόχαρτο ή προτυπωμένο χαρτί	Κατακόρυφος προσανατολισμός	Αυτόματη εκτύπωση διπλής όψης ή με ενεργοποιημένη την Εναλλακτική λειτουργία επιστολόχαρτου	Letter, Legal, Executive, Oficio (8,5 x 13), A4, A5, RA4, B5 (JIS), Oficio (216 x 340), 16K 195 x 270 mm, 16K 184 x 260 mm, 16K 197 x 273 mm	Εκτυπωμένη όψη προς τα επάνω Το επάνω άκρο εισέρχεται πρώτο στον εκτυπωτή 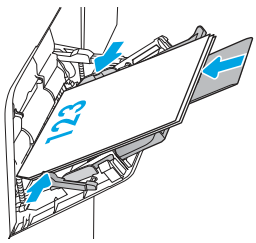

Πίνακας 2-1 Προσανατολισμός χαρτιού στον Δίσκο 1 (συνέχεια)

Τύπος χαρτιού	Προσανατολισμός εικόνας	Λειτουργία εκτύπωσης διπλής όψης	Μέγεθος χαρτιού	Τρόπος τοποθέτησης χαρτιού
Επιστολόχαρτο ή προτυπωμένο χαρτί	Οριζόντιος προσανατολισμός	Εκτύπωση μονής όψης	Letter, Legal, Executive, Statement, Oficio (8,5 x 13), 3 x 5, 4 x 6, 5 x 7, 5 x 8, A4, A5, A6, RA4, B5 (JIS), B6 (JIS), L (90 x 130 mm), 10 x 15 cm, Oficio (216 x 340), 16K 195 x 270 mm, 16K 184 x 260 mm, 16K 197 x 273 mm, ιαπωνική ταχυδρομική κάρτα (Ταχυδρομική κάρτα (JIS)), διπλή ιαπωνική ταχυδρομική κάρτα με περιστροφή (Διπλή ταχυδρομική κάρτα (JIS))	Εκτυπωμένη όψη προς τα κάτω Επάνω άκρο προς την πρόσοψη του εκτυπωτή 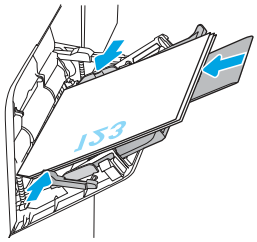
Επιστολόχαρτο ή προτυπωμένο χαρτί	Οριζόντιος προσανατολισμός	Αυτόματη εκτύπωση διπλής όψης ή με ενεργοποιημένη την Εναλλακτική λειτουργία επιστολόχαρτου	Letter, Legal, Executive, Oficio (8,5 x 13), A4, A5, RA4, B5 (JIS), Oficio (216 x 340), 16K 195 x 270 mm, 16K 184 x 260 mm, 16K 197 x 273 mm	Εκτυπωμένη όψη προς τα επάνω Επάνω άκρο προς την πρόσοψη του εκτυπωτή 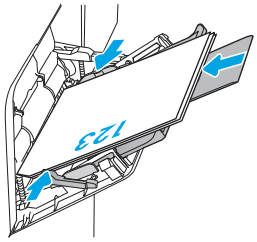
Προδιάτρητο	Κατακόρυφος και οριζόντιος	Εκτύπωση μονής όψης	Letter, Legal, Executive, Statement, Oficio (8,5 x 13), 3 x 5, 4 x 6, 5 x 7, 5 x 8, A4, A5, A6, RA4, B5 (JIS), B6 (JIS), L (90 x 130 mm), 10 x 15 cm, Oficio (216 x 340), 16K 195 x 270 mm, 16K 184 x 260 mm, 16K 197 x 273 mm, ιαπωνική ταχυδρομική κάρτα (Ταχυδρομική κάρτα (JIS)), διπλή ιαπωνική ταχυδρομική κάρτα με περιστροφή (Διπλή ταχυδρομική κάρτα (JIS))	Οπές προς το μπροστινό μέρος του εκτυπωτή 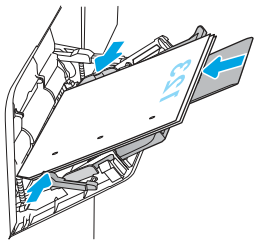

Πίνακας 2-1 Προσανατολισμός χαρτιού στον Δίσκο 1 (συνέχεια)

Τύπος χαρτιού	Προσανατολισμός εικόνας	Λειτουργία εκτύπωσης διπλής όψης	Μέγεθος χαρτιού	Τρόπος τοποθέτησης χαρτιού
Προδιάτρητο	Κατακόρυφος και οριζόντιος	Αυτόματη εκτύπωση διπλής όψης ή με ενεργοποιημένη την Εναλλακτική λειτουργία επιστολόχαρτου	Letter, Legal, Executive, Oficio (8,5 x 13), A4, A5, RA4, B5 (JIS), Oficio (216 x 340), 16K 195 x 270 mm, 16K 184 x 260 mm, 16K 197 x 273 mm	Οπές προς το μπροστινό μέρος του εκτυπωτή 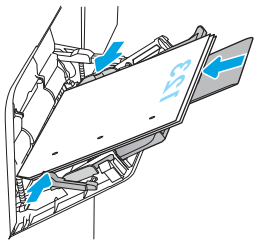

Χρήση εναλλακτικής λειτουργίας επιστολόχαρτου

Χρησιμοποιήστε την Εναλλακτική λειτουργία επιστολόχαρτου για να τοποθετήσετε επιστολόχαρτα ή προτυπωμένο χαρτί στο δίσκο με τον ίδιο τρόπο για όλες τις εργασίες είτε εκτυπώνετε σε μία όψη είτε και στις δύο όψεις του φύλλου. Κατά τη χρήση αυτής της λειτουργίας, τοποθετήστε το χαρτί όπως και για την αυτόματη εκτύπωση διπλής όψης.

Ενεργοποίηση εναλλακτικής λειτουργίας επιστολόχαρτου από τα μενού του πίνακα ελέγχου του εκτυπωτή

Χρησιμοποιήστε το μενού Ρυθμίσεις για να ορίσετε τη ρύθμιση Εναλλακτική λειτουργία επιστολόχαρτου.

1. Από την αρχική οθόνη του πίνακα ελέγχου του εκτυπωτή, ανοίξτε το μενού Ρυθμίσεις.
2. Ανοίξτε τα ακόλουθα μενού:
   α. Αντιγραφή/Εκτύπωση ή Εκτύπωση
   β. Διαχείριση δίσκων
   γ. Εναλλακτική λειτουργία επιστολόχαρτου
3. Επιλέξτε Ενεργοποίηση.

Τοποθέτηση χαρτιού στο Δίσκο 2 και τους δίσκους 550 φύλλων

Οι ακόλουθες πληροφορίες περιγράφουν τον τρόπο τοποθέτησης χαρτιού στο Δίσκο 2 και τους προαιρετικούς δίσκους 550 φύλλων.

ΣΗΜΕΙΩΣΗ: Η διαδικασία τοποθέτησης χαρτιού στους δίσκους 550 φύλλων είναι η ίδια που ισχύει και για το Δίσκο 2. Εδώ απεικονίζεται μόνο ο Δίσκος 2.

Τοποθέτηση χαρτιού στο Δίσκο 2 και τους δίσκους 550 φύλλων

Οι δίσκοι αυτοί χωρούν έως 550 φύλλα χαρτιού 75 g/m2 .

1. Ανοίξτε το δίσκο.

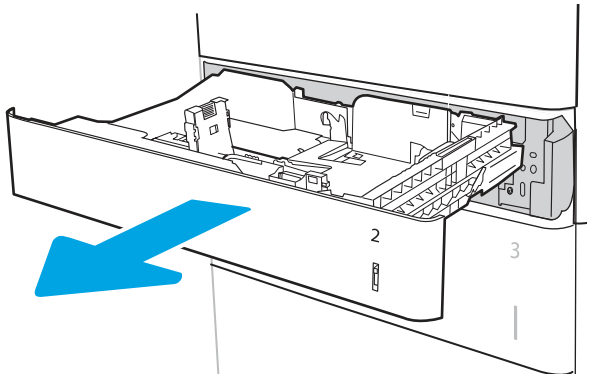

ΣΗΜΕΙΩΣΗ: Μην ανοίγετε αυτόν το δίσκο ενώ χρησιμοποιείται.

2. Ρυθμίστε τους οδηγούς πλάτους χαρτιού πιέζοντας τις μπλε ασφάλειες ρύθμισης και σύροντας τους οδηγούς στο μέγεθος του χαρτιού που χρησιμοποιείτε.

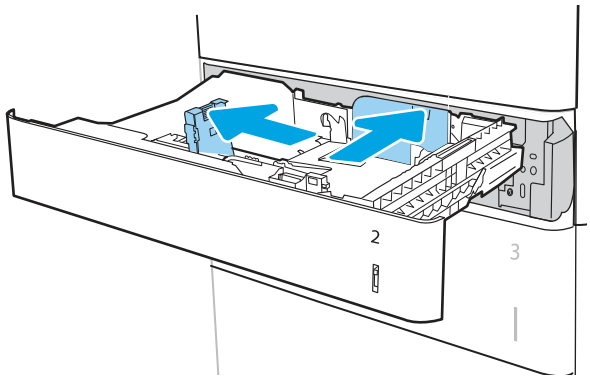

3. Τοποθετήστε χαρτί στον δίσκο. Ελέγξτε το χαρτί για να βεβαιωθείτε ότι οι οδηγοί αγγίζουν ελαφρά τη στοίβα, αλλά δεν τη λυγίζουν. Για πληροφορίες σχετικά με τον τρόπο προσανατολισμού του χαρτιού, βλ. Προσανατολισμός χαρτιού στο Δίσκο 2 και στους δίσκους 550 φύλλων στη σελίδα 25.

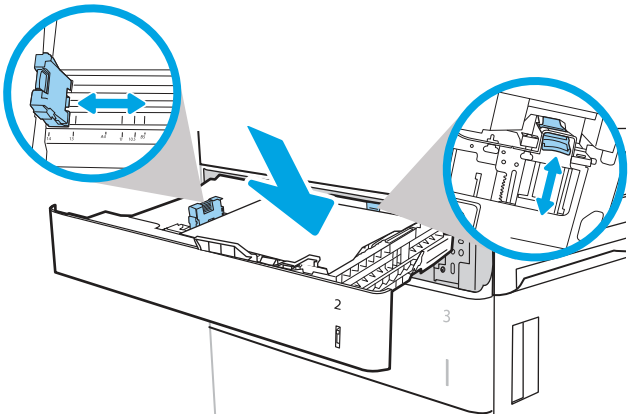

ΣΗΜΕΙΩΣΗ: Για να αποφύγετε τις εμπλοκές, ρυθμίστε τους οδηγούς χαρτιού στο σωστό μέγεθος και μην γεμίζετε υπερβολικά το δίσκο. Βεβαιωθείτε ότι το επάνω μέρος της στοίβας βρίσκεται κάτω από την ένδειξη γεμάτου δίσκου.

ΣΗΜΕΙΩΣΗ: Για την αποτροπή εμπλοκών, μην γεμίζετε υπερβολικά το δίσκο. Βεβαιωθείτε ότι το επάνω μέρος της στοίβας βρίσκεται κάτω από την ένδειξη γεμάτου δίσκου.

4. Κλείστε το δίσκο.

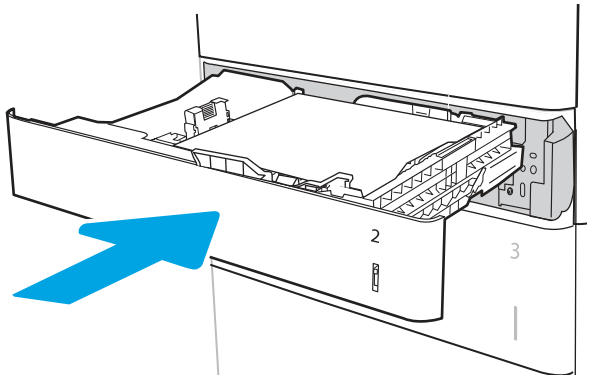

5. Το μήνυμα διαμόρφωσης δίσκου εμφανίζεται στον πίνακα ελέγχου του εκτυπωτή.
6. Πατήστε το κουμπί OK για να αποδεχτείτε το μέγεθος και τον τύπο που ανιχνεύτηκε ή πατήστε το κουμπί Τροποποίηση για να επιλέξετε διαφορετικό μέγεθος ή τύπο χαρτιού.

   Για χαρτί προσαρμοσμένου μεγέθους, καθορίστε τις διαστάσεις X και Y του χαρτιού, όταν εμφανιστεί το αντίστοιχο μήνυμα στον πίνακα ελέγχου του εκτυπωτή.

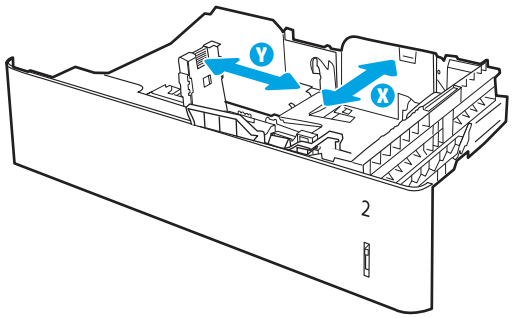

7. Επιλέξτε σωστό μέγεθος και τύπο, και πατήστε το κουμπί OK.

Προσανατολισμός χαρτιού στο Δίσκο 2 και στους δίσκους 550 φύλλων

Διαβάστε τις οδηγίες προσανατολισμού τοποθέτησης χαρτιού.

Πίνακας 2-2 **Προσανατολισμός χαρτιού στο Δίσκο 2 και στους δίσκους 550 φύλλων**

Τύπος χαρτιού	Προσανατολισμός εικόνας	Λειτουργία εκτύπωσης διπλής όψης	Μέγεθος χαρτιού	Τρόπος τοποθέτησης χαρτιού
Επιστολόχαρτο ή προτυπωμένο χαρτί	Κατακόρυφος προσανατολισμός	Εκτύπωση μονής όψης	Letter, Legal, Executive, Statement, Oficio (8,5 x 13), 4 x 6, 5 x 7, 5 x 8, A4, A5, A6, RA4, B5 (JIS), B6 (JIS), L (90 x 130 mm), 10 x 15 cm, Oficio (216 x 340), 16K 195 x 270 mm, 16K 184 x 260 mm, 16K 197 x 273 mm, διπλή ιαπωνική ταχυδρομική κάρτα με περιστροφή (Διπλή ταχυδρομική κάρτα (JIS))	Εκτυπωμένη όψη προς τα επάνω Επάνω άκρη στην αριστερή πλευρά του δίσκου 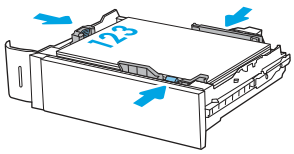
Επιστολόχαρτο ή προτυπωμένο χαρτί	Οριζόντιος προσανατολισμός	Εκτύπωση μονής όψης	Letter, Legal, Executive, Statement, Oficio (8,5 x 13), 4 x 6, 5 x 7, 5 x 8, A4, A5, A6, RA4, B5 (JIS), B6 (JIS), L (90 x 130 mm), 10 x 15 cm, Oficio (216 x 340), 16K 195 x 270 mm, 16K 184 x 260 mm, 16K 197 x 273 mm, διπλή ιαπωνική ταχυδρομική κάρτα με περιστροφή (Διπλή ταχυδρομική κάρτα (JIS))	Εκτυπωμένη όψη προς τα επάνω Επάνω άκρη προς στην πίσω πλευρά του δίσκου 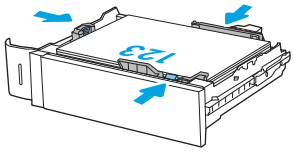

Πίνακας 2-2 Προσανατολισμός χαρτιού στο Δίσκο 2 και στους δίσκους 550 φύλλων (συνέχεια)

Τύπος χαρτιού	Προσανατολισμός εικόνας	Λειτουργία εκτύπωσης διπλής όψης	Μέγεθος χαρτιού	Τρόπος τοποθέτησης χαρτιού
Επιστολόχαρτο ή προτυπωμένο χαρτί	Οριζόντιος προσανατολισμός	Αυτόματη εκτύπωση διπλής όψης ή με ενεργοποιημένη την Εναλλακτική λειτουργία επιστολόχαρτου	Letter, Legal, Executive, Oficio (8.5 x 13), A4, A5, RA4, Oficio (216 x 340), 16K 195 x 270 mm, 16K 184 x 260 mm, 16K 197 x 273 mm	Εκτυπωμένη όψη προς τα κάτω Επάνω άκρη προς στην πίσω πλευρά του δίσκου 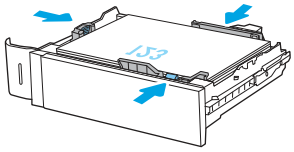
Προδιάτρητο	Κατακόρυφος ή οριζόντιος	Εκτύπωση μονής όψης	Letter, Legal, Executive, Statement, Oficio (8,5 x 13), 4 x 6, 5 x 7, 5 x 8, A4, A5, A6, RA4, B5 (JIS), B6 (JIS), L (90 x 130 mm), 10 x 15 cm, Oficio (216 x 340), 16K 195 x 270 mm, 16K 184 x 260 mm, 16K 197 x 273 mm, διπλή ιαπωνική ταχυδρομική κάρτα με περιστροφή (Διπλή ταχυδρομική κάρτα (JIS))	Εκτυπωμένη όψη προς τα επάνω Οπές προς το πίσω μέρος του δίσκου 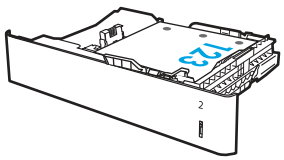
Προδιάτρητο	Κατακόρυφος ή οριζόντιος	Αυτόματη εκτύπωση διπλής όψης ή με ενεργοποιημένη την Εναλλακτική λειτουργία επιστολόχαρτου	Letter, Legal, Executive, Oficio (8.5 x 13), A4, A5, RA4, Oficio (216 x 340), 16K 195 x 270 mm, 16K 184 x 260 mm, 16K 197 x 273 mm	Εκτυπωμένη όψη προς τα κάτω Οπές προς το μπροστινό μέρος του δίσκου 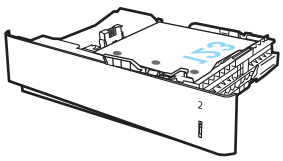

Χρήση εναλλακτικής λειτουργίας επιστολόχαρτου

Χρησιμοποιήστε την Εναλλακτική λειτουργία επιστολόχαρτου για να τοποθετήσετε επιστολόχαρτα ή προτυπωμένο χαρτί στο δίσκο με τον ίδιο τρόπο για όλες τις εργασίες είτε εκτυπώνετε σε μία όψη είτε και στις δύο όψεις του φύλλου. Κατά τη χρήση αυτής της λειτουργίας, τοποθετήστε το χαρτί όπως και για την αυτόματη εκτύπωση διπλής όψης.

Ενεργοποίηση εναλλακτικής λειτουργίας επιστολόχαρτου από τα μενού του πίνακα ελέγχου του εκτυπωτή

Χρησιμοποιήστε το μενού Ρυθμίσεις για να ορίσετε τη ρύθμιση Εναλλακτική λειτουργία επιστολόχαρτου.

1. Από την αρχική οθόνη του πίνακα ελέγχου του εκτυπωτή, ανοίξτε το μενού Ρυθμίσεις.

2. Ανοίξτε τα ακόλουθα μενού:

   α. Αντιγραφή/Εκτύπωση ή Εκτύπωση

   β. Διαχείριση δίσκων

   γ. Εναλλακτική λειτουργία επιστολόχαρτου

3. Επιλέξτε Ενεργοποίηση.

Τοποθέτηση χαρτιού στο δίσκο εισόδου υψηλής χωρητικότητας 2.000 φύλλων

Παρακάτω περιγράφεται ο τρόπος τοποθέτησης χαρτιού στο δίσκο υψηλής χωρητικότητας. Ο δίσκος αυτός αποτελεί μέρος του τροφοδότη υψηλής χωρητικότητας 1x550 και 2.100 φύλλων, ο οποίος περιλαμβάνεται στα μοντέλα M632z και M633z. Ο δίσκος αυτός δέχεται έως 2.100 φύλλα χαρτιού 75 g/m2 (20 lb).

Τοποθέτηση χαρτιού στον δίσκο εισόδου υψηλής χωρητικότητας

Ο δίσκος αυτός δέχεται έως 2.000 φύλλα χαρτιού 75 g/m2 .

1. Ανοίξτε το δίσκο.

ΣΗΜΕΙΩΣΗ: Μην ανοίγετε αυτόν το δίσκο ενώ χρησιμοποιείται.

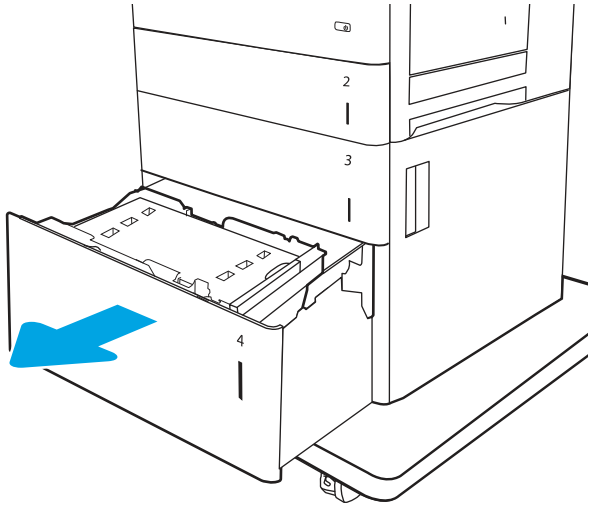

2. Ρυθμίστε το μοχλό μεγέθους χαρτιού στη σωστή θέση για το χαρτί.

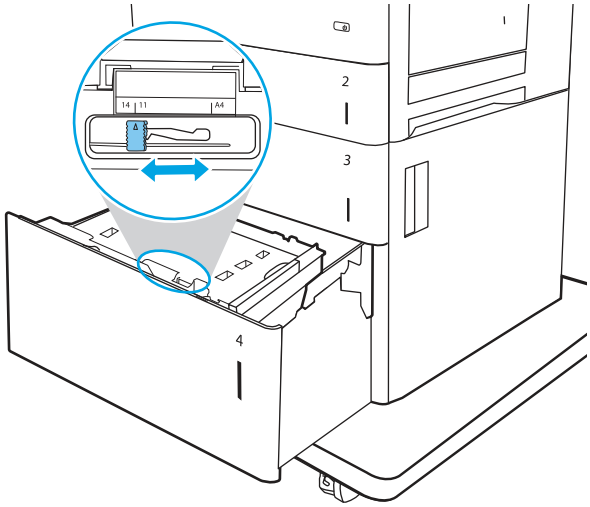

3. Τοποθετήστε χαρτί στον δίσκο.

ΣΗΜΕΙΩΣΗ: Για την αποτροπή εμπλοκών, μην γεμίζετε υπερβολικά το δίσκο. Βεβαιωθείτε ότι το επάνω μέρος της στοίβας βρίσκεται κάτω από την ένδειξη γεμάτου δίσκου.

ΣΗΜΕΙΩΣΗ: Εάν ο δίσκος δεν προσαρμοστεί σωστά, μπορεί να εμφανιστεί μήνυμα σφάλματος κατά την εκτύπωση ή να προκύψει εμπλοκή χαρτιού.

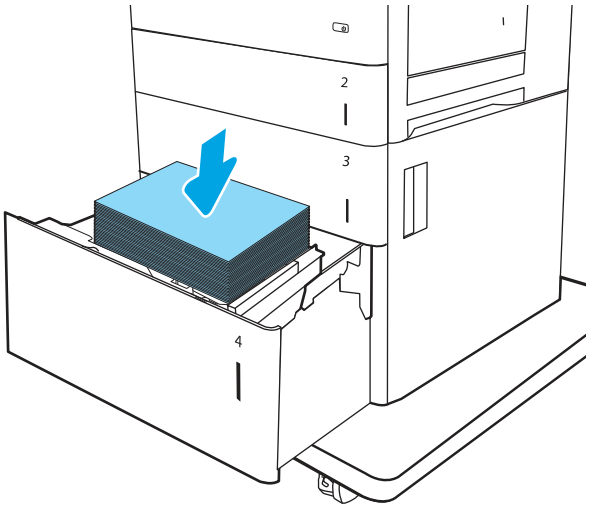

4. Κλείστε το δίσκο.

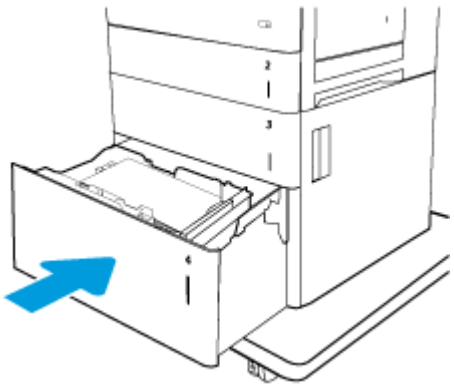

5. Το μήνυμα διαμόρφωσης δίσκου εμφανίζεται στον πίνακα ελέγχου του εκτυπωτή.
6. Πατήστε το κουμπί OK για να αποδεχτείτε το μέγεθος και τον τύπο που ανιχνεύτηκε ή πατήστε το κουμπί Τροποποίηση για να επιλέξετε διαφορετικό μέγεθος ή τύπο χαρτιού.

7. Επιλέξτε σωστό μέγεθος και τύπο, και πατήστε το κουμπί OK.

Τοποθέτηση και εκτύπωση φακέλων

Διαβάστε τις παρακάτω πληροφορίες σχετικά με την τοποθέτηση και την εκτύπωση φακέλων.

Εκτύπωση φακέλων από το Δίσκο 1

Χρησιμοποιήστε το Δίσκο 1 ή το εξάρτημα τροφοδοσίας φακέλων για να εκτυπώσετε σε φακέλους.

Ο Δίσκος 1 χωρά έως 10 φακέλους, ανάλογα με το σχέδιο των φακέλων και τις συνθήκες του περιβάλλοντος.

Για να εκτυπώσετε φακέλους χρησιμοποιώντας την επιλογή μη αυτόματης τροφοδοσίας, ακολουθήστε τα παρακάτω βήματα για να επιλέξετε τις σωστές ρυθμίσεις στο πρόγραμμα οδήγησης εκτύπωσης και, στη συνέχεια, τοποθετήστε τους φακέλους στο δίσκο μετά την αποστολή της εργασίας εκτύπωσης στον εκτυπωτή.

1. Στο πρόγραμμα λογισμικού, ορίστε την επιλογή **Εκτύπωση**.
2. Επιλέξτε τον εκτυπωτή από τη λίστα εκτυπωτών και πατήστε ή κάντε κλικ στο κουμπί **Ιδιότητες** ή **Προτιμήσεις** για να ανοίξετε το πρόγραμμα οδήγησης εκτύπωσης.

> ΣΗΜΕΙΩΣΗ: Το όνομα του κουμπιού διαφέρει ανάλογα με το πρόγραμμα λογισμικού.
>
> ΣΗΜΕΙΩΣΗ: Για να αποκτήσετε πρόσβαση σε αυτές τις λειτουργίες από την οθόνη έναρξης των Windows 8 ή 8.1, πατήστε **Συσκευές**, **Εκτύπωση** και, στη συνέχεια, επιλέξτε τον εκτυπωτή.

3. Πατήστε ή κάντε κλικ στην καρτέλα **Χαρτί/Ποιότητα**.
4. Στην αναπτυσσόμενη λίστα **Μέγεθος χαρτιού**, επιλέξτε το σωστό μέγεθος για τους φακέλους.
5. Στην αναπτυσσόμενη λίστα **Τύπος χαρτιού**, επιλέξτε **Φάκελος**.
6. Στην αναπτυσσόμενη λίστα **Προέλευση χαρτιού**, επιλέξτε **Μη αυτόματη τροφοδοσία**.
7. Κάντε κλικ στο κουμπί **OK** για να κλείσετε το παράθυρο διαλόγου **Ιδιότητες εγγράφου**.
8. Στο πλαίσιο διαλόγου **Εκτύπωση**, κάντε κλικ στο κουμπί **Εκτύπωση** για να εκτυπωθεί η εργασία.

Εκτύπωση φακέλων από το εξάρτημα τροφοδοσίας φακέλων

Χρησιμοποιήστε το εξάρτημα τροφοδοσίας φακέλων για να εκτυπώσετε σε φακέλους.

Το εξάρτημα τροφοδοσίας φακέλων δέχεται έως 75 φακέλους, ανάλογα με το σχέδιο των φακέλων και τις συνθήκες του περιβάλλοντος.

Για να εκτυπώσετε φακέλους χρησιμοποιώντας την επιλογή μη αυτόματης τροφοδοσίας, ακολουθήστε τα παρακάτω βήματα για να επιλέξετε τις σωστές ρυθμίσεις στο πρόγραμμα οδήγησης εκτύπωσης και, στη συνέχεια, τοποθετήστε τους φακέλους στο δίσκο μετά την αποστολή της εργασίας εκτύπωσης στον εκτυπωτή.

1. Στο πρόγραμμα λογισμικού, ορίστε την επιλογή **Εκτύπωση**.
2. Επιλέξτε τον εκτυπωτή από τη λίστα εκτυπωτών και πατήστε ή κάντε κλικ στο κουμπί **Ιδιότητες** ή **Προτιμήσεις** για να ανοίξετε το πρόγραμμα οδήγησης εκτύπωσης.

> ΣΗΜΕΙΩΣΗ: Το όνομα του κουμπιού διαφέρει ανάλογα με το πρόγραμμα λογισμικού.

ΣΗΜΕΙΩΣΗ: Για να αποκτήσετε πρόσβαση σε αυτές τις λειτουργίες από την οθόνη έναρξης των Windows 8 ή 8.1, πατήστε **Συσκευές**, **Εκτύπωση** και, στη συνέχεια, επιλέξτε τον εκτυπωτή.

3. Πατήστε ή κάντε κλικ στην καρτέλα **Χαρτί/Ποιότητα**.
4. Ολοκληρώστε ένα από τα παρακάτω βήματα:
   - Στην αναπτυσσόμενη λίστα **Μέγεθος χαρτιού**, επιλέξτε το σωστό μέγεθος για τους φακέλους.
   - Στην αναπτυσσόμενη λίστα **Τύπος χαρτιού**, επιλέξτε **Φάκελος**.
   - Στην αναπτυσσόμενη λίστα **Προέλευση χαρτιού**, επιλέξτε **Δίσκος 3** ή **Δίσκος 4**—όποιον δίσκο αντιστοιχεί στον τροφοδότη φακέλων.
5. Κάντε κλικ στο κουμπί **OK** για να κλείσετε το παράθυρο διαλόγου **Ιδιότητες εγγράφου**.
6. Στο πλαίσιο διαλόγου **Εκτύπωση**, κάντε κλικ στο κουμπί **Εκτύπωση** για να εκτυπωθεί η εργασία.

Προσανατολισμός φακέλου

Ελέγξτε τον κατάλληλο προσανατολισμό για την τοποθέτηση φακέλων.

Πίνακας 2-3 **Προσανατολισμός φακέλου**

Δίσκος	Μέγεθος φακέλου	Τρόπος τοποθέτησης
Δίσκος 1	Φάκελος #9, Φάκελος #10, Φάκελος Monarch, Φάκελος B5, Φάκελος C5, Φάκελος C6, Φάκελος DL	Εκτυπωμένη όψη προς τα κάτω Επάνω άκρο προς την πρόσοψη του εκτυπωτή 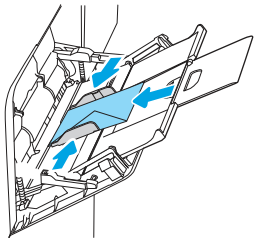
Εξάρτημα τροφοδοσίας φακέλων	Φάκελος #9, Φάκελος #10, Φάκελος Monarch, Φάκελος B5, Φάκελος C5, Φάκελος C6, Φάκελος DL	Εκτυπωμένη όψη προς τα επάνω Επάνω άκρο προς την πρόσοψη του εκτυπωτή 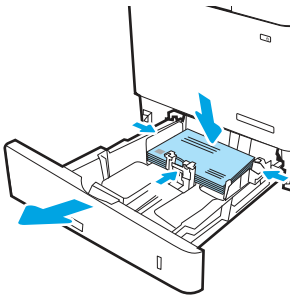

Τοποθέτηση και εκτύπωση ετικετών

Για να εκτυπώσετε σε φύλλα ετικετών, χρησιμοποιήστε το Δίσκο 2 ή τους δίσκους 550 φύλλων.

ΣΗΜΕΙΩΣΗ: Ο Δίσκος 1 δεν υποστηρίζει ετικέτες.

Για να εκτυπώσετε ετικέτες χρησιμοποιώντας την επιλογή μη αυτόματης τροφοδοσίας, ακολουθήστε τα παρακάτω βήματα για να επιλέξετε τις σωστές ρυθμίσεις στο πρόγραμμα οδήγησης εκτύπωσης και, στη συνέχεια, τοποθετήστε τις ετικέτες στο δίσκο μετά την αποστολή της εργασίας εκτύπωσης στον εκτυπωτή. Όταν χρησιμοποιείτε μη αυτόματη τροφοδοσία, ο εκτυπωτής περιμένει να εκτυπωθεί η εργασία μέχρι να εντοπίσει ότι ο δίσκος έχει ανοίξει και κλείσει.

Μη αυτόματη τροφοδοσία ετικετών

Χρησιμοποιήστε τη λειτουργία μη αυτόματης τροφοδοσίας για να εκτυπώσετε φύλλα ετικετών.

1. Στο πρόγραμμα λογισμικού, ορίστε την επιλογή **Εκτύπωση**.
2. Επιλέξτε τον εκτυπωτή από τη λίστα εκτυπωτών και κατόπιν κάντε κλικ στο κουμπί **Ιδιότητες** ή **Προτιμήσεις** για να ανοίξετε το πρόγραμμα οδήγησης εκτύπωσης.

ΣΗΜΕΙΩΣΗ: Το όνομα του κουμπιού διαφέρει ανάλογα με το πρόγραμμα λογισμικού.

ΣΗΜΕΙΩΣΗ: Για να αποκτήσετε πρόσβαση σε αυτές τις λειτουργίες από την εφαρμογή οθόνης έναρξης των Windows 8.1, πατήστε **Συσκευές**, **Εκτύπωση** και, στη συνέχεια, επιλέξτε τον εκτυπωτή.

ΣΗΜΕΙΩΣΗ: Για να αποκτήσετε πρόσβαση σε αυτές τις λειτουργίες από τα Windows 10, επιλέξτε **Εκτύπωση** και, στη συνέχεια, επιλέξτε τον εκτυπωτή.

3. Κάντε κλικ στην καρτέλα **Χαρτί/Ποιότητα**.
4. Στην αναπτυσσόμενη λίστα **Μέγεθος χαρτιού**, επιλέξτε το σωστό μέγεθος για τα φύλλα ετικετών.
5. Στην αναπτυσσόμενη λίστα **Τύπος χαρτιού**, επιλέξτε **Ετικέτες**.
6. Στην αναπτυσσόμενη λίστα **Προέλευση χαρτιού**, επιλέξτε **Μη αυτόματη τροφοδοσία**.

ΣΗΜΕΙΩΣΗ: Όταν χρησιμοποιείτε μη αυτόματη τροφοδοσία, ο εκτυπωτής εκτυπώνει από το δίσκο με τη χαμηλότερη αρίθμηση που έχει διαμορφωθεί για το σωστό μέγεθος χαρτιού, επομένως δεν χρειάζεται να καθορίσετε ένα συγκεκριμένο δίσκο. Για παράδειγμα, εάν ο Δίσκος 2 έχει διαμορφωθεί για ετικέτες, ο εκτυπωτής θα εκτυπώσει από το Δίσκο 2. Εάν ο Δίσκος 3 έχει εγκατασταθεί και διαμορφωθεί για ετικέτες, αλλά ο Δίσκος 2 δεν έχει διαμορφωθεί για ετικέτες, ο εκτυπωτής θα εκτυπώσει από το Δίσκο 3.

7. Κάντε κλικ στο κουμπί **OK** για να κλείσετε το παράθυρο διαλόγου **Ιδιότητες εγγράφου**.
8. Στο πλαίσιο διαλόγου **Εκτύπωση**, κάντε κλικ στο κουμπί **Εκτύπωση** για να εκτυπωθεί η εργασία.

Προσανατολισμός ετικέτας

Οι ετικέτες πρέπει να τοποθετούνται με συγκεκριμένο τρόπο για να εκτυπωθούν σωστά.

Πίνακας 2-4 Προσανατολισμός ετικέτας

Δίσκος	Τρόπος τοποθέτησης
Δίσκοι 2-5	Εκτυπωμένη όψη προς τα επάνω Επάνω άκρη στη δεξιά πλευρά του δίσκου

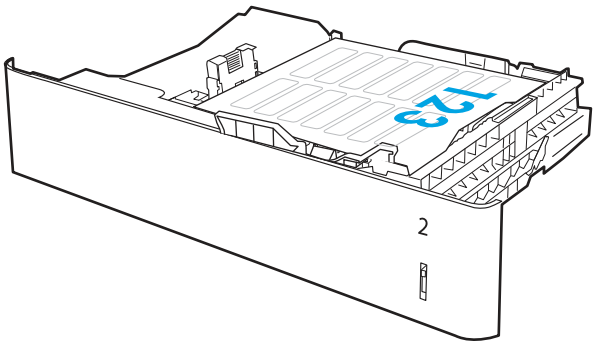

Διαμόρφωση του εξαρτήματος γραμματοκιβώτιου συρραφής

Παρακάτω περιγράφεται ο τρόπος τοποθέτησης κλιπ συρραφής και διαμόρφωσης των επιλογών για το εξάρτημα γραμματοκιβωτίου συρραφής.

Το εξάρτημα γραμματοκιβώτιου συρραφής μπορεί να συρράψει έγγραφα στην επάνω αριστερή ή την επάνω δεξιά γωνία και μπορεί να στοιβάξει μέχρι και 1.000 φύλλα χαρτιού στους τρεις δίσκους εξόδου. Οι θήκες εξόδου έχουν τρεις επιλογές διαμόρφωσης λειτουργίας: λειτουργία στοίβαξης, λειτουργία θυρίδας ή λειτουργία διαχωριστή.

Διαμόρφωση της προεπιλεγμένης θέσης συρραφής

Χρησιμοποιήστε αυτήν τη διαδικασία για να διαμορφώσετε την προεπιλεγμένη θέση συρραφής.

1. Στην αρχική οθόνη στον πίνακα ελέγχου του εκτυπωτή, μεταβείτε στην εφαρμογή Ρυθμίσεις και μετά πατήστε το εικονίδιο Ρυθμίσεις για να ανοίξετε το μενού.
2. Ανοίξτε τα ακόλουθα μενού:
   α. Διαχείριση εξαρτήματος συρραφής/στοίβαξης
   β. Συρραφή
3. Επιλέξτε μια θέση συρραφής από τη λίστα επιλογών και στη συνέχεια πατήστε το κουμπί Αποθήκευση. Οι παρακάτω επιλογές είναι διαθέσιμες:
   - None (Καμία): Καμία συρραφή
   - Πάνω αριστερά ή δεξιά: Αν το έγγραφο έχει κατακόρυφο προσανατολισμό, η συρραφή βρίσκεται στην πάνω αριστερή γωνία της μικρής πλευράς του χαρτιού. Εάν το έγγραφο έχει οριζόντιο προσανατολισμό, η συρραφή βρίσκεται στην επάνω δεξιά γωνία της μεγάλης πλευράς του χαρτιού.

- Επάνω αριστερά: Η συρραφή βρίσκεται στην πάνω αριστερή γωνία της μικρής πλευράς του χαρτιού.
- Πάνω δεξιά: Η συρραφή βρίσκεται στην επάνω δεξιά γωνία της μεγάλης πλευράς του χαρτιού.

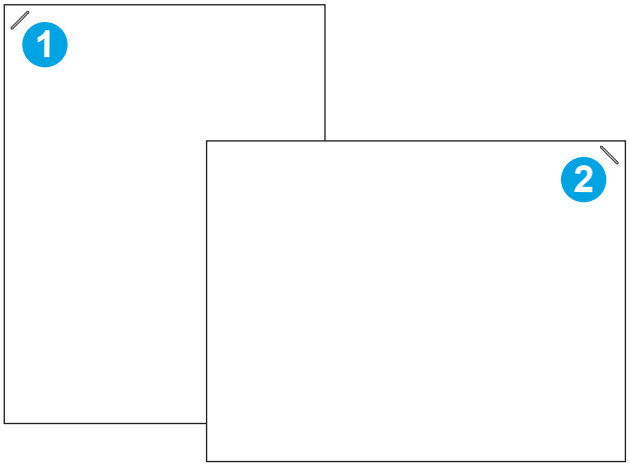

Αριθμός	Περιγραφή
1	Επάνω αριστερή γωνία της μικρής πλευράς του χαρτιού
2	Επάνω δεξιά γωνία της μεγάλης πλευράς του χαρτιού

Διαμόρφωση της κατάστασης λειτουργίας

Χρησιμοποιήστε αυτήν την ενότητα για να διαμορφώσετε τον τρόπο με τον οποίο ο εκτυπωτής ταξινομεί τις εργασίες στις θήκες εξόδου.

Ρύθμιση του τρόπου λειτουργίας

Χρησιμοποιήστε αυτήν τη διαδικασία για να ρυθμίσετε τον τρόπο λειτουργίας.

1. Στην αρχική οθόνη στον πίνακα ελέγχου του εκτυπωτή, μεταβείτε στην εφαρμογή Ρυθμίσεις και μετά πατήστε το εικονίδιο Ρυθμίσεις για να ανοίξετε το μενού.
2. Ανοίξτε τα ακόλουθα μενού:
   α. Διαχείριση εξαρτήματος συρραφής/στοίβαξης
   β. Τρόπος λειτουργίας
3. Επιλέξτε μια λειτουργία από τη λίστα επιλογών και, στη συνέχεια, πατήστε το κουμπί Αποθήκευση. Οι παρακάτω επιλογές είναι διαθέσιμες:
   - Γραμματοκιβώτιο: Ο εκτυπωτής τοποθετεί τις εργασίες σε διαφορετικές θήκες ανάλογα με τον αποστολέα.
   - Μονάδα στοίβαξης: Ο εκτυπωτής στοιβάζει τις εργασίες στις θήκες από κάτω προς τα επάνω.
   - Διαχωριστής λειτουργιών: Ο εκτυπωτής τοποθετεί τις εργασίες σε διαφορετικές θήκες ανάλογα με τη λειτουργία του εκτυπωτή, όπως εργασίες εκτύπωσης, εργασίες αντιγραφής ή εργασίες φαξ.

Διαμόρφωση του προγράμματος οδήγησης εκτύπωσης HP για την κατάσταση λειτουργίας

Για να διαμορφώσετε το πρόγραμμα οδήγησης εκτυπωτή της HP για τον επιλεγμένο τρόπο λειτουργίας, ολοκληρώστε τα παρακάτω βήματα.

ΣΗΜΕΙΩΣΗ: Η αλλαγή του τρόπου λειτουργίας προκαλεί επανεκκίνηση του εκτυπωτή.

Τα προγράμματα οδήγησης HP PCL.6 για Windows XP και Vista (Server 2003/2008) δεν υποστηρίζουν συσκευές εξόδου.

Windows® 7

Για να διαμορφώσετε το πρόγραμμα οδήγησης εκτυπωτή της HP για τον επιλεγμένο τρόπο λειτουργίας, ολοκληρώστε τα παρακάτω βήματα.

1. Βεβαιωθείτε ότι ο εκτυπωτής είναι ενεργοποιημένος και συνδεδεμένος στον υπολογιστή ή σε δίκτυο.
2. Ανοίξτε το μενού "Έναρξη" των Windows® και κάντε κλικ στο στοιχείο **Συσκευές και εκτυπωτές**.
3. Κάντε δεξί κλικ στο όνομα του εκτυπωτή και, στη συνέχεια, επιλέξτε **Ιδιότητες εκτυπωτή**.
4. Κάντε κλικ στην καρτέλα **Ρυθμίσεις συσκευής**.
5. Επιλέξτε **Ενημέρωση τώρα**. Εναλλακτικά, στο αναπτυσσόμενο μενού δίπλα στην επιλογή **Αυτόματη ρύθμιση παραμέτρων**, επιλέξτε **Ενημέρωση τώρα**.

Windows® 8.0, 8.1 και 10

Για να διαμορφώσετε το πρόγραμμα οδήγησης εκτυπωτή της HP για τον επιλεγμένο τρόπο λειτουργίας, ολοκληρώστε τα παρακάτω βήματα.

1. Ανοίξτε τον **Πίνακα ελέγχου**:
   - **Windows 8, 8.1:** Κάντε δεξί κλικ στην κάτω αριστερή γωνία της οθόνης.
   - **Windows 10:** Κάντε κλικ στο εικονίδιο **Έναρξη** στην κάτω αριστερή γωνία της οθόνης και, στη συνέχεια, πληκτρολογήστε `control panel` (πίνακας ελέγχου).
2. Επιλέξτε **Πίνακας Ελέγχου**. Στην ενότητα **Υλικό και ήχος**, επιλέξτε **Προβολή συσκευών και εκτυπωτών**.
3. Κάντε δεξί κλικ στο όνομα του εκτυπωτή και, στη συνέχεια, επιλέξτε **Ιδιότητες εκτυπωτή**.
4. Κάντε κλικ στην καρτέλα **Ρυθμίσεις συσκευής**.
5. Επιλέξτε **Ενημέρωση τώρα**. Εναλλακτικά, στο αναπτυσσόμενο μενού δίπλα στην επιλογή **Αυτόματη ρύθμιση παραμέτρων**, επιλέξτε **Ενημέρωση τώρα**.

ΣΗΜΕΙΩΣΗ: Τα νεότερα προγράμματα οδήγησης V4 δεν υποστηρίζουν την επιλογή **Ενημέρωση τώρα**. Σε αυτά τα προγράμματα οδήγησης, εκτελέστε μη αυτόματη ρύθμιση παραμέτρων του τρόπου λειτουργίας από την ενότητα **Βοηθητική θήκη εξόδου**.

macOS

Για να διαμορφώσετε το πρόγραμμα οδήγησης εκτυπωτή της HP για τον επιλεγμένο τρόπο λειτουργίας, ολοκληρώστε τα παρακάτω βήματα.

1. Στο μενού Apple, κάντε κλικ στην επιλογή **Προτιμήσεις συστήματος**.

2. Επιλέξτε **Εκτύπωση & Σάρωση** (ή **Εκτυπωτές & Σαρωτές**).
3. Επιλέξτε τον εκτυπωτή και κατόπιν **Επιλογές και αναλώσιμα**. Επιλέξτε το στοιχείο **Πρόγραμμα οδήγησης**.
4. Διαμορφώστε μη αυτόματα τη **Λειτουργία εξόδου του εξαρτήματος**.

3 Αναλώσιμα, αξεσουάρ και εξαρτήματα

Παραγγείλετε αναλώσιμα ή αξεσουάρ, αντικαταστήστε τα δοχεία ή αφαιρέστε και αντικαταστήστε κάποιο άλλο εξάρτημα.

Οι παρακάτω πληροφορίες είναι σωστές κατά τη δημοσίευση του παρόντος. Για πρόσφατες πληροφορίες, επισκεφτείτε τη διεύθυνση www.hp.com/support/ljM631MFP, www.hp.com/support/ljM632MFP ή www.hp.com/support/ljM633MFP.

Η βοήθεια που σας παρέχει η HP για τον εκτυπωτή περιλαμβάνει τις παρακάτω πληροφορίες:

- Εγκατάσταση και διαμόρφωση
- Εκμάθηση και χρήση
- Επίλυση προβλημάτων
- Λήψη ενημερώσεων λογισμικού και υλικολογισμικού
- Συμμετοχή σε φόρουμ υποστήριξης
- Εύρεση πληροφοριών για την εγγύηση και τους κανονισμούς

Παραγγελία αναλωσίμων, αξεσουάρ και εξαρτημάτων

Μάθετε πώς μπορείτε να παραγγείλετε αναλώσιμα, εξαρτήματα και ανταλλακτικά για τον εκτυπωτή.

Παραγγελία

Παραγγείλετε εξαρτήματα, αναλώσιμα ή ανταλλακτικά χρησιμοποιώντας ένα από τα παρακάτω κανάλια.

Πίνακας 3-1 Επιλογές παραγγελίας

Επιλογή παραγγελίας	Πληροφορίες παραγγελίας
Παραγγελία αναλωσίμων και χαρτιού	www.hp.com
Παραγγελία γνήσιων ανταλλακτικών ή εξαρτημάτων HP	www.hp.com/buy/parts
Παραγγελία μέσω αντιπροσώπου συντήρησης ή υποστήριξης	Επικοινωνήστε με έναν εξουσιοδοτημένο αντιπρόσωπο συντήρησης ή τεχνικής υποστήριξης της HP.
Παραγγελία με χρήση του Ενσωματωμένου διακομιστή Web της HP (EWS)	Για πρόσβαση, πληκτρολογήστε τη διεύθυνση IP ή το όνομα του κεντρικού υπολογιστή του εκτυπωτή στο πεδίο διευθύνσεων/URL ενός υποστηριζόμενου προγράμματος περιήγησης web στον υπολογιστή σας. Ο EWS περιέχει έναν σύνδεσμο προς την τοποθεσία Web της HP, όπου παρέχονται επιλογές για την αγορά γνήσιων αναλώσιμων HP.

Αναλώσιμα και αξεσουάρ

Στις παρακάτω πληροφορίες αναγράφονται αναλώσιμα και αξεσουάρ για τον εκτυπωτή.

Πίνακας 3-2 Αναλώσιμα

Στοιχείο	Περιγραφή	Αριθμός δοχείου	Κωδικός εξαρτήματος
Γνήσιο δοχείο μαύρου γραφίτη εξαιρετικά υψηλής κάλυψης HP 37Y LaserJet	Ανταλλακτικό δοχείο γραφίτη εξαιρετικά υψηλής χωρητικότητας	37Y	CF237Y
Γνήσιο δοχείο μαύρου γραφίτη υψηλής κάλυψης HP 37X LaserJet	Ανταλλακτικό δοχείο γραφίτη, υψηλής χωρητικότητας	37X	CF237X
Γνήσιο δοχείο μαύρου γραφίτη HP 37A LaserJet	Ανταλλακτικό δοχείο γραφίτη, τυπικής χωρητικότητας	37A	CF237A
Ανταλλακτική κασέτα συρραφής HP	Κασέτα συρραφής αντικατάστασης	Δεν ισχύει	C5967A

Πίνακας 3-3 Αξεσουάρ

Στοιχείο	Περιγραφή	Αριθμός δοχείου	Κωδικός εξαρτήματος
Κιτ DIMM μνήμης 1 GB	Κιτ αναβάθμισης μνήμης	Δεν ισχύει	E5K48A
Δίσκος χαρτιού 550 φύλλων HP LaserJet	Προαιρετικός δίσκος εισόδου	Δεν ισχύει	J8J89A
Τροφοδότης χαρτιού 1 x 550 φύλλων με βάση	Προαιρετικός δίσκος εισόδου με βάση	Δεν ισχύει	J8J91A
Τροφοδότης 1x550 φύλλων HP LaserJet και τροφοδότης HCI 2.100 φύλλων με βάση	Προαιρετικός δίσκος εισόδου με τροφοδότη υψηλής χωρητικότητας και βάση	Δεν ισχύει	J8J92A
Τροφοδότης χαρτιού 3 x 550 φύλλων με βάση	Προαιρετικοί δίσκοι εισόδου (τρεις) με βάση	Δεν ισχύει	J8J93A
Τροφοδότης φακέλων HP LaserJet	Προαιρετικός δίσκος εισόδου τροφοδότη φακέλων	Δεν ισχύει	J8J90A
Εσωτερικές θύρες USB HP	Προαιρετικές θύρες USB για σύνδεση συσκευών τρίτων κατασκευαστών	Δεν ισχύει	B5L28A
Μαζική αποθήκευση: Ασφαλής σκληρός δίσκος υψηλής απόδοσης HP 500 GB	Ανταλλακτικός σκληρός δίσκος	Δεν ισχύει	B5L29A
Καλωδίωση διασύνδεσης HP για συσκευές άλλων κατασκευαστών (FIH)	Προαιρετική πύλη διασύνδεσης	Δεν ισχύει	B5L31A
HP LaserJet MFP αναλογικό εξάρτημα φαξ 700	Αναλογικό εξάρτημα φαξ	Δεν ισχύει	CC487A
Διακομιστής εκτύπωσης HP Jetdirect 2900nw	Εξάρτημα διακομιστή ασύρματης εκτύπωσης USB	Δεν ισχύει	J8031A
Εξάρτημα HP Jetdirect 3000w για εκτύπωση μέσω NFC/ασύρματη εκτύπωση	Εξάρτημα ασύρματης λειτουργίας για εκτύπωση από φορητές συσκευές με ένα "πάτημα"	Δεν ισχύει	J8030A
Εξάρτημα μονάδας αξιόπιστης πλατφόρμας HP	Εξάρτημα αυτόματης κρυπτογράφησης	Δεν ισχύει	F5S62A

Αναλώσιμα συντήρησης/μακράς διαρκείας

Στις παρακάτω πληροφορίες αναγράφονται τα αναλώσιμα συντήρησης και μακράς διαρκείας για τον εκτυπωτή.

Πίνακας 3-4 Αναλώσιμα συντήρησης/μακράς διαρκείας

Κιτ συντήρησης/LLC	Κωδικός εξαρτήματος	Εκτιμώμενη διάρκεια ζωής[1]
Κιτ συντήρησης HP LaserJet 110V	J8J87A	225.000 σελίδες*
Κιτ συντήρησης HP LaserJet 220V	J8J88A	225.000 σελίδες*
Κιτ ανταλλακτικού κυλίνδρου ADF HP 300	J8J95A	150.000 σελίδες*

[1] Οι προδιαγραφές διάρκειας ζωής των αναλώσιμων συντήρησης/μακράς διάρκειας (LLC) της HP είναι εκτιμήσεις με βάση τις συνθήκες δοκιμής της διάρκειας ζωής των LLC που αναφέρονται παρακάτω. Η πραγματική επιμέρους διάρκεια ζωής/απόδοση σε κανονική χρήση διαφέρει ανάλογα με τη χρήση, το περιβάλλον, το χαρτί και άλλους παράγοντες. Η εκτιμώμενη διάρκεια ζωής δεν αποτελεί σιωπηρή εγγύηση ή στοιχείο που μπορεί να θεωρηθεί εγγυημένο.

*Συνθήκες δοκιμής της διάρκειας ζωής των LLC

- Κάλυψη εκτύπωσης: 5% ομοιόμορφα κατανεμημένη σε όλη τη σελίδα
- Περιβάλλον: 17° έως 25°C, σχετική υγρασία (RH) 30%-70%
- Μέγεθος μέσου: Letter/A4
- Βάρος μέσου: Απλό μέσο 75 g/m2
- Μέγεθος εργασίας: 4 σελίδες
- Τροφοδοσία με τη μικρή πλευρά (A3) (δηλ., μέσο με μέγεθος Legal)

Παράγοντες που μπορούν να μειώσουν τη διάρκεια ζωής από τις παραπάνω συνθήκες:

- Μέσο πιο στενό από το πλάτος των Letter/A4 (οι θερμικές επιβραδύνσεις σημαίνουν περισσότερες περιστροφές)
- Χαρτί βαρύτερο από 75 g/m2 (τα βαρύτερα μέσα προκαλούν μεγαλύτερη καταπόνηση στα εξαρτήματα του εκτυπωτή)
- Εργασίες εκτύπωσης μικρότερες από 4 εικόνες (οι μικρότερες εργασίες σημαίνουν περισσότερους θερμικούς κύκλους και περισσότερες περιστροφές)

Εξαρτήματα που επισκευάζονται από τον πελάτη

Τα εξαρτήματα που επισκευάζονται από τον πελάτη (CSR) διατίθενται για πολλούς εκτυπωτές HP LaserJet, ώστε να μειώνεται ο χρόνος επισκευής.

Περισσότερες πληροφορίες σχετικά με το πρόγραμμα και τα πλεονεκτήματα των CSR μπορείτε να βρείτε στις διευθύνσεις www.hp.com/go/csr-support και www.hp.com/go/csr-faq.

Μπορείτε να παραγγείλετε γνήσια ανταλλακτικά εξαρτήματα της HP στη διεύθυνση www.hp.com/buy/parts ή επικοινωνώντας με έναν εξουσιοδοτημένο πάροχο υπηρεσιών ή υποστήριξης της HP. Κατά την παραγγελία, θα χρειαστεί ένα από τα παρακάτω στοιχεία: κωδικός εξαρτήματος, αριθμός σειράς (βρίσκεται στην πίσω πλευρά του εκτυπωτή), αριθμός προϊόντος ή όνομα εκτυπωτή.

- Τα εξαρτήματα που αναφέρεται ότι πρέπει να αντικατασταθούν **υποχρεωτικά** από τον πελάτη πρέπει να εγκατασταθούν από εσάς, εκτός εάν θέλετε να πληρώσετε το προσωπικό εξυπηρέτησης της HP για να πραγματοποιήσει την επισκευή. Για αυτά τα εξαρτήματα, δεν παρέχεται επιτόπια υποστήριξη ή υπηρεσία επιστροφής για επισκευή σύμφωνα με την εγγύηση του εκτυπωτή HP.
- Τα εξαρτήματα που αναφέρεται ότι μπορούν να αντικατασταθούν **προαιρετικά** από τον πελάτη μπορούν να εγκατασταθούν από το προσωπικό εξυπηρέτησης της HP, εφόσον το ζητήσετε, χωρίς επιπλέον χρέωση κατά τη διάρκεια ισχύος της εγγύησης του εκτυπωτή.

Πίνακας 3-5 **Εξαρτήματα που επισκευάζονται από τον πελάτη**

Στοιχείο	Περιγραφή	Επιλογές αντικατάστασης από τον πελάτη	Κωδικός εξαρτήματος
Κιτ επένδυσης πληκτρολογίου HP LaserJet για Απλοποιημένα Κινεζικά και Παραδοσιακά Κινεζικά	Επένδυση πληκτρολογίου για την Κίνα	Υποχρεωτικό	A7W12A
Κιτ επένδυσης πληκτρολογίου HP LaserJet - Σουηδικά	Επένδυση πληκτρολογίου για τα Σουηδικά	Υποχρεωτικό	A7W14A

Διαμόρφωση των ρυθμίσεων αναλώσιμων με προστασία δοχείου γραφίτη της HP

Ένας διαχειριστής δικτύου μπορεί να διαμορφώσει τις ρυθμίσεις προστασίας δοχείων γραφίτη χρησιμοποιώντας τον πίνακα ελέγχου του εκτυπωτή ή τον Ενσωματωμένο διακομιστή Web (EWS) της HP.

Εισαγωγή

Χρησιμοποιήστε τις δυνατότητες Πολιτική δοχείων και Προστασία δοχείων της HP, για να ελέγχετε ποια δοχεία τοποθετούνται στον εκτυπωτή και να προστατεύετε από τυχόν κλοπή τα δοχεία που έχουν τοποθετηθεί.

Στο HP Web Jetadmin, οι ρυθμίσεις βρίσκονται κάτω από το παράθυρο **Διαχείριση συσκευής** στην ακόλουθη αλυσίδα μενού: **Διαμόρφωση** > **Αναλώσιμα** > **Πολιτική δοχείων** ή **Προστασία δοχείων**.

- Πολιτική δοχείων: Αυτή η δυνατότητα προστατεύει τον εκτυπωτή από τυχόν μη γνήσια δοχεία γραφίτη, επιτρέποντας τη χρήση μόνο γνήσιων δοχείων HP με τον εκτυπωτή. Η χρήση γνήσιων δοχείων HP διασφαλίζει τη βέλτιστη δυνατή ποιότητα εκτύπωσης. Όταν κάποιος τοποθετεί ένα μη γνήσιο δοχείο HP, στον πίνακα ελέγχου του εκτυπωτή εμφανίζεται ένα μήνυμα που αναφέρει ότι το δοχείο δεν είναι εγκεκριμένο και παρέχει πληροφορίες επεξηγώντας τον τρόπο με τον οποίο πρέπει να συνεχίσετε.
- Προστασία δοχείων: Αυτή η δυνατότητα συσχετίζει σε μόνιμη βάση δοχεία γραφίτη με ένα συγκεκριμένο εκτυπωτή ή σειρά εκτυπωτών, ώστε να μην είναι δυνατή η χρήση τους σε άλλους εκτυπωτές. Η προστασία δοχείων προστατεύει την επένδυσή σας. Όταν είναι ενεργοποιημένη αυτή η δυνατότητα, εάν κάποιος προσπαθήσει να μεταφέρει ένα προστατευμένο δοχείο από το γνήσιο εκτυπωτή σε ένα μη εγκεκριμένο εκτυπωτή, αυτός ο εκτυπωτής δεν θα εκτυπώνει με το προστατευμένο δοχείο. Στον πίνακα ελέγχου του εκτυπωτή εμφανίζεται ένα μήνυμα που αναφέρει ότι το δοχείο είναι προστατευμένο και παρέχει πληροφορίες επεξηγώντας τον τρόπο με τον οποίο πρέπει να συνεχίσετε.

⚠ ΠΡΟΣΟΧΗ: Μετά την ενεργοποίηση της δυνατότητας Προστασία δοχείων για τον εκτυπωτή, όλα τα επόμενα δοχεία γραφίτη που τοποθετούνται στον εκτυπωτή προστατεύονται αυτόματα και *σε μόνιμη βάση*. Για να αποφύγετε την προστασία ενός νέου δοχείου, απενεργοποιήστε τη δυνατότητα *πριν* από την τοποθέτηση του νέου δοχείου.

Εάν απενεργοποιήσετε τη δυνατότητα, δεν απενεργοποιείται η προστασία για τα δοχεία που είναι ήδη τοποθετημένα.

Ενεργοποίηση/απενεργοποίηση της δυνατότητας Πολιτική δοχείων

Η δυνατότητα Πολιτική δοχείων μπορεί να ενεργοποιηθεί ή να απενεργοποιηθεί μέσω του πίνακα ελέγχου ή του Ενσωματωμένου διακομιστή Web (EWS).

ΣΗΜΕΙΩΣΗ: Για την ενεργοποίηση/απενεργοποίηση αυτής της δυνατότητας μπορεί να απαιτείται η εισαγωγή κωδικού πρόσβασης διαχειριστή.

Επικοινωνήστε με το διαχειριστή για να προσδιορίσετε αν έχει οριστεί κωδικός πρόσβασης διαχειριστή. Δεν είναι δυνατή η ανάκτηση των κωδικών πρόσβασης EWS.

Χρήση του πίνακα ελέγχου του εκτυπωτή για ενεργοποίηση της δυνατότητας Πολιτική δοχείων

Από τον πίνακα ελέγχου του εκτυπωτή, ένας διαχειριστής δικτύου μπορεί να ενεργοποιήσει τη δυνατότητα Πολιτική δοχείων. Με αυτόν τον τρόπο επιτρέπεται η χρήση μόνο γνήσιων δοχείων HP στον εκτυπωτή.

1. Στην αρχική οθόνη στον πίνακα ελέγχου του εκτυπωτή, μεταβείτε στην εφαρμογή Ρυθμίσεις και, στη συνέχεια, επιλέξτε το εικονίδιο Ρυθμίσεις.
2. Ανοίξτε τα ακόλουθα μενού:
   α. Διαχείριση αναλωσίμων
   β. Πολιτική δοχείων
3. Επιλέξτε Εγκεκριμένο από την HP.

Χρήση του πίνακα ελέγχου του εκτυπωτή για απενεργοποίηση της δυνατότητας Πολιτική δοχείων

Από τον πίνακα ελέγχου του εκτυπωτή, ένας διαχειριστής δικτύου μπορεί να απενεργοποιήσει τη δυνατότητα Πολιτική δοχείων. Με αυτόν τον τρόπο καταργείται ο περιορισμός αποκλειστικής χρήσης γνήσιων δοχείων HP.

1. Στην αρχική οθόνη στον πίνακα ελέγχου του εκτυπωτή, μεταβείτε στην εφαρμογή Ρυθμίσεις και, στη συνέχεια, επιλέξτε το εικονίδιο Ρυθμίσεις.
2. Ανοίξτε τα ακόλουθα μενού:
   α. Διαχείριση αναλωσίμων
   β. Πολιτική δοχείων
3. Επιλέξτε Απενεργοποίηση.

Χρήση του Ενσωματωμένου διακομιστή Web (EWS) της HP για ενεργοποίηση της δυνατότητας Πολιτική δοχείων

Από τον EWS, ένας διαχειριστής δικτύου μπορεί να ενεργοποιήσει τη δυνατότητα Πολιτική δοχείων. Με αυτόν τον τρόπο επιτρέπεται η χρήση μόνο γνήσιων δοχείων HP στον εκτυπωτή.

1. Ανοίξτε τον Ενσωματωμένο διακομιστή Web (EWS) της HP:
   α. Από την αρχική οθόνη του πίνακα ελέγχου του εκτυπωτή, αγγίξτε το εικονίδιο πληροφοριών και μετά αγγίξτε το εικονίδιο Ethernet για να εμφανιστεί η διεύθυνση IP ή το όνομα του κεντρικού υπολογιστή.

β. Ανοίξτε ένα πρόγραμμα περιήγησης στο Web και πληκτρολογήστε στη γραμμή διευθύνσεων τη διεύθυνση IP ή το όνομα κεντρικού υπολογιστή, ακριβώς όπως εμφανίζεται στη σελίδα διαμόρφωσης του εκτυπωτή. Πατήστε το πλήκτρο `Enter` στο πληκτρολόγιο του υπολογιστή. Θα ανοίξει ο EWS.



ΣΗΜΕΙΩΣΗ: Εάν στο πρόγραμμα περιήγησης στο Web εμφανιστεί ένα μήνυμα που υποδεικνύει ότι η τοποθεσία Web ενδέχεται να μην είναι ασφαλής, επιλέξτε το στοιχείο για να συνεχίσετε στην τοποθεσία Web. Η πρόσβαση σε αυτήν την τοποθεσία Web δεν θα προκαλέσει ζημιά στον υπολογιστή.

2. Ανοίξτε την καρτέλα **Αντιγραφή/Εκτύπωση**.
3. Από το αριστερό παράθυρο περιήγησης, επιλέξτε **Διαχείριση αναλωσίμων**.
4. Στην περιοχή **Ρυθμίσεις αναλωσίμων**, επιλέξτε **Εγκεκριμένο από την HP** από την αναπτυσσόμενη λίστα **Πολιτική δοχείων**.
5. Κάντε κλικ στο κουμπί **Apply** (Εφαρμογή) για να αποθηκεύσετε τις αλλαγές.

Χρήση του Ενσωματωμένου διακομιστή Web (EWS) της HP για απενεργοποίηση της δυνατότητας Πολιτική δοχείων

Από τον EWS, ένας διαχειριστής δικτύου μπορεί να απενεργοποιήσει τη δυνατότητα Πολιτική δοχείων. Με αυτόν τον τρόπο καταργείται ο περιορισμός αποκλειστικής χρήσης γνήσιων δοχείων HP.

1. Ανοίξτε τον Ενσωματωμένο διακομιστή Web (EWS) της HP:

α. Από την αρχική οθόνη του πίνακα ελέγχου του εκτυπωτή, αγγίξτε το εικονίδιο πληροφοριών και μετά αγγίξτε το εικονίδιο Ethernet για να εμφανιστεί η διεύθυνση IP ή το όνομα του κεντρικού υπολογιστή.

β. Ανοίξτε ένα πρόγραμμα περιήγησης στο Web και πληκτρολογήστε στη γραμμή διευθύνσεων τη διεύθυνση IP ή το όνομα κεντρικού υπολογιστή, ακριβώς όπως εμφανίζεται στη σελίδα διαμόρφωσης του εκτυπωτή. Πατήστε το πλήκτρο `Enter` στο πληκτρολόγιο του υπολογιστή. Θα ανοίξει ο EWS.



ΣΗΜΕΙΩΣΗ: Εάν στο πρόγραμμα περιήγησης στο Web εμφανιστεί ένα μήνυμα που υποδεικνύει ότι η τοποθεσία Web ενδέχεται να μην είναι ασφαλής, επιλέξτε το στοιχείο για να συνεχίσετε στην τοποθεσία Web. Η πρόσβαση σε αυτήν την τοποθεσία Web δεν θα προκαλέσει ζημιά στον υπολογιστή.

2. Ανοίξτε την καρτέλα **Αντιγραφή/Εκτύπωση**.
3. Από το αριστερό παράθυρο περιήγησης, επιλέξτε **Διαχείριση αναλωσίμων**.
4. Στην περιοχή **Ρυθμίσεις αναλωσίμων**, επιλέξτε **Απενεργοποίηση** από την αναπτυσσόμενη λίστα **Πολιτική δοχείων**.
5. Κάντε κλικ στο κουμπί **Apply** (Εφαρμογή) για να αποθηκεύσετε τις αλλαγές.

Αντιμετώπιση προβλημάτων που σχετίζονται με μηνύματα σφαλμάτων στον πίνακα ελέγχου Πολιτική δοχείων

Διαβάστε τις συνιστώμενες ενέργειες για μηνύματα σφάλματος Πολιτικής δοχείων.

Πίνακας 3-6 Μηνύματα σφάλματος στον πίνακα ελέγχου Πολιτική δοχείων

Μήνυμα σφάλματος	Περιγραφή	Προτεινόμενη ενέργεια
10.0X.30 Μη εγκεκριμένο δοχείο <Color>	Ο διαχειριστής έχει διαμορφώσει αυτόν τον εκτυπωτή ώστε να χρησιμοποιεί μόνο γνήσια αναλώσιμα της HP που εξακολουθούν να καλύπτονται από την εγγύηση. Το δοχείο πρέπει να αντικατασταθεί για να συνεχιστεί η εκτύπωση.	Αντικαταστήστε το δοχείο με ένα γνήσιο δοχείο γραφίτη HP. Εάν πιστεύετε ότι έχετε αγοράσει ένα γνήσιο αναλώσιμο HP, επισκεφθείτε τη διεύθυνση www.hp.com/go/anticounterfeit για να προσδιορίσετε εάν το δοχείο γραφίτη είναι γνήσιο δοχείο HP και να πληροφορηθείτε τι μπορείτε να κάνετε εάν δεν είναι γνήσιο δοχείο HP.

Ενεργοποίηση/απενεργοποίηση της δυνατότητας Προστασία δοχείων

Η δυνατότητα Προστασία δοχείων ενεργοποιείται ή να απενεργοποιείται μέσω του πίνακα ελέγχου ή του Ενσωματωμένου διακομιστή Web (EWS).

ΣΗΜΕΙΩΣΗ: Για την ενεργοποίηση/απενεργοποίηση αυτής της δυνατότητας μπορεί να απαιτείται η εισαγωγή κωδικού πρόσβασης διαχειριστή.

Επικοινωνήστε με το διαχειριστή για να προσδιορίσετε αν έχει οριστεί κωδικός πρόσβασης διαχειριστή. Δεν είναι δυνατή η ανάκτηση των κωδικών πρόσβασης EWS.

Χρήση του πίνακα ελέγχου του εκτυπωτή για ενεργοποίηση της δυνατότητας Προστασία δοχείων

Από τον πίνακα ελέγχου του εκτυπωτή, ένας διαχειριστής δικτύου μπορεί να ενεργοποιήσει τη δυνατότητα Προστασία δοχείων. Η ενέργεια αυτή προστατεύει τα δοχεία που είναι συσχετισμένα με τον εκτυπωτή σε περίπτωση κλοπής και χρήσης σε άλλους εκτυπωτές.

1. Στην αρχική οθόνη στον πίνακα ελέγχου του εκτυπωτή, μεταβείτε στην εφαρμογή Ρυθμίσεις και, στη συνέχεια, επιλέξτε το εικονίδιο Ρυθμίσεις.
2. Ανοίξτε τα ακόλουθα μενού:
   α. Διαχείριση αναλωσίμων
   β. Προστασία δοχείων
3. Επιλέξτε Προστασία δοχείων.
4. Όταν σας ζητηθεί από τον εκτυπωτή να επιβεβαιώσετε, επιλέξτε Συνέχεια για να ενεργοποιήσετε τη δυνατότητα.

ΠΡΟΣΟΧΗ: Μετά την ενεργοποίηση της δυνατότητας Προστασία δοχείων για τον εκτυπωτή, όλα τα επόμενα δοχεία γραφίτη που τοποθετούνται στον εκτυπωτή προστατεύονται αυτόματα και *σε μόνιμη βάση*. Για να αποφύγετε την προστασία ενός νέου δοχείου, απενεργοποιήστε τη δυνατότητα *πριν* από την τοποθέτηση του νέου δοχείου.

Εάν απενεργοποιήσετε τη δυνατότητα, δεν απενεργοποιείται η προστασία για τα δοχεία που είναι ήδη τοποθετημένα.

Χρήση του πίνακα ελέγχου του εκτυπωτή για απενεργοποίηση της δυνατότητας Προστασία δοχείων

Από τον πίνακα ελέγχου του εκτυπωτή, ένας διαχειριστής δικτύου μπορεί να απενεργοποιήσει τη δυνατότητα Προστασία δοχείων. Αυτή η ενέργεια καταργεί την προστασία για οποιαδήποτε νέα δοχεία τοποθετούνται στον εκτυπωτή.

1. Στην αρχική οθόνη στον πίνακα ελέγχου του εκτυπωτή, μεταβείτε στην εφαρμογή Ρυθμίσεις και, στη συνέχεια, επιλέξτε το εικονίδιο Ρυθμίσεις.
2. Ανοίξτε τα ακόλουθα μενού:
   α. Διαχείριση αναλωσίμων
   β. Προστασία δοχείων
3. Επιλέξτε Απενεργοποίηση.

Χρήση του Ενσωματωμένου διακομιστή Web (EWS) της HP για ενεργοποίηση της δυνατότητας Προστασία δοχείων

Από τον EWS, ένας διαχειριστής δικτύου μπορεί να ενεργοποιήσει τη δυνατότητα Προστασία δοχείων. Η ενέργεια αυτή προστατεύει τα δοχεία που είναι συσχετισμένα με τον εκτυπωτή σε περίπτωση κλοπής και χρήσης σε άλλους εκτυπωτές.

1. Ανοίξτε τον Ενσωματωμένο διακομιστή Web (EWS) της HP:
   α. Στην αρχική οθόνη του πίνακα ελέγχου του εκτυπωτή, πατήστε το εικονίδιο πληροφοριών και, στη συνέχεια, πατήστε το εικονίδιο Ethernet για να εμφανιστεί η διεύθυνση IP ή το όνομα κεντρικού υπολογιστή.
   β. Ανοίξτε ένα πρόγραμμα περιήγησης στο Web και πληκτρολογήστε στη γραμμή διευθύνσεων τη διεύθυνση IP ή το όνομα κεντρικού υπολογιστή, ακριβώς όπως εμφανίζεται στη σελίδα διαμόρφωσης του εκτυπωτή. Πατήστε το πλήκτρο `Enter` στο πληκτρολόγιο του υπολογιστή. Θα ανοίξει ο EWS.



> **ΣΗΜΕΙΩΣΗ:** Εάν στο πρόγραμμα περιήγησης web εμφανιστεί ένα μήνυμα που υποδεικνύει ότι η τοποθεσία Web ενδέχεται να μην είναι ασφαλής, επιλέξτε το στοιχείο για να συνεχίσετε στην τοποθεσία Web. Η πρόσβαση σε αυτήν την τοποθεσία Web δεν θα προκαλέσει ζημιά στον υπολογιστή.

2. Ανοίξτε την καρτέλα **Αντιγραφή/Εκτύπωση**.
3. Από το αριστερό παράθυρο περιήγησης, επιλέξτε **Διαχείριση αναλωσίμων**.
4. Στην περιοχή "Ρυθμίσεις αναλωσίμων", επιλέξτε **Προστασία δοχείων** από την αναπτυσσόμενη λίστα **Προστασία δοχείων**.
5. Κάντε κλικ στο κουμπί **Apply** (Εφαρμογή) για να αποθηκεύσετε τις αλλαγές.

> **ΠΡΟΣΟΧΗ:** Μετά την ενεργοποίηση της δυνατότητας Προστασία δοχείων για τον εκτυπωτή, όλα τα επόμενα δοχεία γραφίτη που τοποθετούνται στον εκτυπωτή προστατεύονται αυτόματα και *σε μόνιμη βάση*. Για να αποφύγετε την προστασία ενός νέου δοχείου, απενεργοποιήστε τη δυνατότητα *πριν* από την τοποθέτηση του νέου δοχείου.

Εάν απενεργοποιήσετε τη δυνατότητα, δεν απενεργοποιείται η προστασία για τα δοχεία που είναι ήδη τοποθετημένα.

Χρήση του Ενσωματωμένου διακομιστή Web (EWS) της HP για απενεργοποίηση της δυνατότητας Προστασία δοχείων

Από τον EWS, ένας διαχειριστής δικτύου μπορεί να απενεργοποιήσει τη δυνατότητα Προστασία δοχείων. Αυτή η ενέργεια καταργεί την προστασία για οποιαδήποτε νέα δοχεία τοποθετούνται στον εκτυπωτή.

1. Ανοίξτε τον Ενσωματωμένο διακομιστή Web (EWS) της HP:

   α. Στην αρχική οθόνη του πίνακα ελέγχου του εκτυπωτή, πατήστε το εικονίδιο πληροφοριών και, στη συνέχεια, πατήστε το εικονίδιο Ethernet για να εμφανιστεί η διεύθυνση IP ή το όνομα κεντρικού υπολογιστή.

   β. Ανοίξτε ένα πρόγραμμα περιήγησης στο Web και πληκτρολογήστε στη γραμμή διευθύνσεων τη διεύθυνση IP ή το όνομα κεντρικού υπολογιστή, ακριβώς όπως εμφανίζεται στη σελίδα διαμόρφωσης του εκτυπωτή. Πατήστε το πλήκτρο `Enter` στο πληκτρολόγιο του υπολογιστή. Θα ανοίξει ο EWS.

   

   ΣΗΜΕΙΩΣΗ: Εάν στο πρόγραμμα περιήγησης web εμφανιστεί ένα μήνυμα που υποδεικνύει ότι η τοποθεσία Web ενδέχεται να μην είναι ασφαλής, επιλέξτε το στοιχείο για να συνεχίσετε στην τοποθεσία Web. Η πρόσβαση σε αυτήν την τοποθεσία Web δεν θα προκαλέσει ζημιά στον υπολογιστή.

2. Ανοίξτε την καρτέλα **Αντιγραφή/Εκτύπωση**.
3. Από το αριστερό παράθυρο περιήγησης, επιλέξτε **Διαχείριση αναλωσίμων**.
4. Στην περιοχή "Ρυθμίσεις αναλωσίμων", επιλέξτε **Απενεργοποίηση** από την αναπτυσσόμενη λίστα **Προστασία δοχείων**.
5. Κάντε κλικ στο κουμπί **Apply** (Εφαρμογή) για να αποθηκεύσετε τις αλλαγές.

Αντιμετώπιση προβλημάτων που σχετίζονται με μηνύματα σφαλμάτων στον πίνακα ελέγχου Προστασία δοχείων

Διαβάστε τις συνιστώμενες ενέργειες για μηνύματα σφάλματος προστασίας δοχείων.

Πίνακας 3-7 Μηνύματα σφαλμάτων στον πίνακα ελέγχου Προστασία δοχείων

Μήνυμα σφάλματος	Περιγραφή	Προτεινόμενη ενέργεια
10.0X.57 Προστατευμένο δοχείο <Color>	Το δοχείο μπορεί να χρησιμοποιηθεί μόνο στον εκτυπωτή ή στο στόλο των εκτυπωτών που το προστάτευαν αρχικά μέσω του HP Cartridge Protection. Το HP Cartridge Protection επιτρέπει σε ένα διαχειριστή να περιορίσει τα δοχεία ώστε να λειτουργούν μόνο σε έναν εκτυπωτή ή στόλο εκτυπωτών. Το δοχείο πρέπει να αντικατασταθεί για να συνεχιστεί η εκτύπωση.	Αντικαταστήστε το δοχείο με ένα νέο δοχείο γραφίτη.

Αντικατάσταση των δοχείων γραφίτη

Αντικαταστήστε τα δοχεία γραφίτη, αν λάβετε σχετικό μήνυμα στον εκτυπωτή ή αν αντιμετωπίζετε προβλήματα ποιότητας εκτύπωσης.

Πληροφορίες για τα δοχεία γραφίτη

Ο εκτυπωτής υποδεικνύει πότε η στάθμη του δοχείου γραφίτη είναι χαμηλή και πολύ χαμηλή. Η πραγματική διάρκεια ζωής του δοχείου γραφίτη που απομένει ενδέχεται να διαφέρει. Φροντίστε να έχετε διαθέσιμο ένα ανταλλακτικό δοχείο, για να το τοποθετήσετε όταν η ποιότητα εκτύπωσης δεν θα είναι πλέον αποδεκτή.

Μπορείτε να συνεχίσετε την εκτύπωση με το τρέχον δοχείο, μέχρι η ανακατανομή του γραφίτη να σταματήσει να παρέχει αποδεκτή ποιότητα εκτύπωσης. Για ανακατανομή του γραφίτη, αφαιρέστε το δοχείο γραφίτη από τον εκτυπωτή και ανακινήστε το ελαφρά με οριζόντια φορά από άκρη σε άκρη. Επανατοποθετήστε το δοχείο γραφίτη στον εκτυπωτή και κλείστε το κάλυμμα.

Πίνακας 3-8 Πληροφορίες για τα δοχεία γραφίτη

Στοιχείο	Περιγραφή	Αριθμός δοχείου	Κωδικός εξαρτήματος
Γνήσιο δοχείο μαύρου γραφίτη εξαιρετικά υψηλής κάλυψης HP 37Y LaserJet	Ανταλλακτικό δοχείο γραφίτη εξαιρετικά υψηλής χωρητικότητας	37Y	CF237Y
Γνήσιο δοχείο μαύρου γραφίτη υψηλής κάλυψης HP 37X LaserJet	Ανταλλακτικό δοχείο γραφίτη, υψηλής χωρητικότητας	37X	CF237X
Γνήσιο δοχείο μαύρου γραφίτη HP 37A LaserJet	Ανταλλακτικό δοχείο γραφίτη, τυπικής χωρητικότητας	37A	CF237A

ΣΗΜΕΙΩΣΗ: Τα δοχεία γραφίτη υψηλής κάλυψης περιέχουν περισσότερο γραφίτη από τα τυπικά δοχεία, για αυξημένη κάλυψη σελίδων. Για περισσότερες πληροφορίες, μεταβείτε στη διεύθυνση www.hp.com/go/learnaboutsupplies.

Μην αφαιρείτε το δοχείο γραφίτη από τη συσκευασία μέχρι να έρθει η ώρα να το αντικαταστήσετε.

ΠΡΟΣΟΧΗ: Για να αποφύγετε την πρόκληση βλάβης στο δοχείο γραφίτη, μην το αφήσετε εκτεθειμένο στο φως για περισσότερο από λίγα λεπτά. Σε περίπτωση που πρέπει να αφαιρέσετε το δοχείο γραφίτη από τον εκτυπωτή για μεγάλο χρονικό διάστημα, καλύψτε το πράσινο τύμπανο απεικόνισης.

Η παρακάτω εικόνα παρουσιάζει τα εξαρτήματα του δοχείου γραφίτη.

Εικόνα 3-1 Δοχεία γραφίτη HP 37X και 37A / Δοχείο γραφίτη HP 37Y

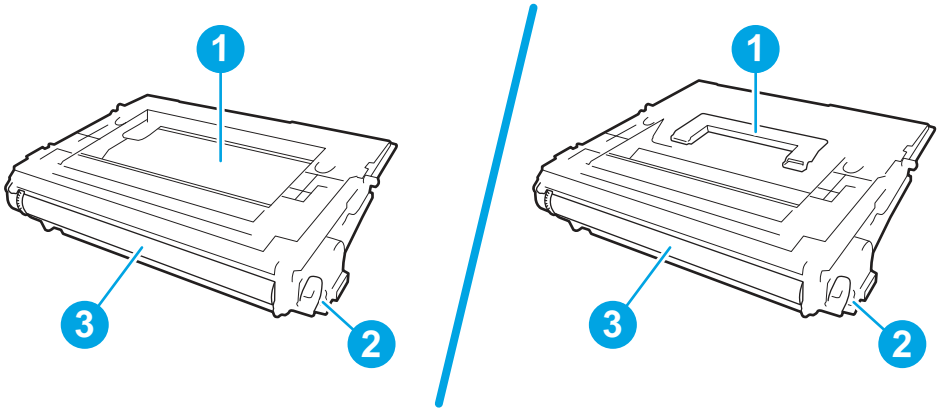

Αριθμός	Περιγραφή
1	Εσοχή για την παραλαβή του δοχείου (37A/37X) ή λαβή (μόνο για το γνήσιο μαύρου γραφίτη εξαιρετικά υψηλής κάλυψης HP 37Y LaserJet)
2	Τσιπ μνήμης
3	Τύμπανο απεικόνισης ΠΡΟΣΟΧΗ: Μην αγγίξετε το τύμπανο απεικόνισης. Οι δαχτυλιές μπορεί να προκαλέσουν προβλήματα με την ποιότητα της εκτύπωσης.

ΠΡΟΣΟΧΗ: Αν τα ρούχα σας λερωθούν με γραφίτη, σκουπίστε τα χρησιμοποιώντας ένα στεγνό πανί και πλύνετέ τα με κρύο νερό. Το ζεστό νερό επιτρέπει την εισχώρηση του γραφίτη στο ύφασμα.

ΣΗΜΕΙΩΣΗ: Πληροφορίες σχετικά με την ανακύκλωση χρησιμοποιημένων δοχείων γραφίτη παρέχονται στη συσκευασία του δοχείου γραφίτη.

Αφαίρεση και επανατοποθέτηση του δοχείου

Ακολουθήστε τα παρακάτω βήματα για να αφαιρέσετε και να αντικαταστήσετε το δοχείο γραφίτη.

1. Πατήστε το κουμπί απελευθέρωσης της θύρας πρόσβασης στα δοχεία, για να ανοίξετε τη θύρα.

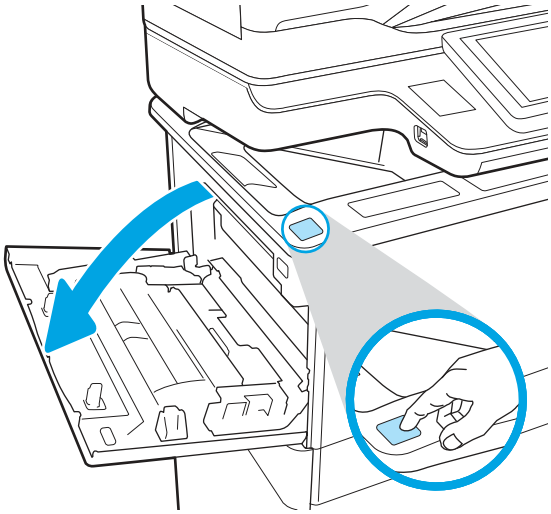

2. Τραβήξτε προς τα έξω το συρτάρι του δοχείου.

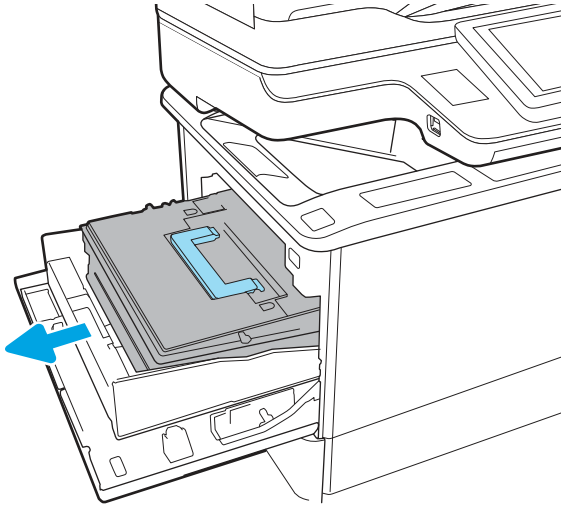

3. Πιάστε τη λαβή ή την εσοχή του χρησιμοποιημένου δοχείου γραφίτη και τραβήξτε τη προς τα πάνω για να το αφαιρέσετε.

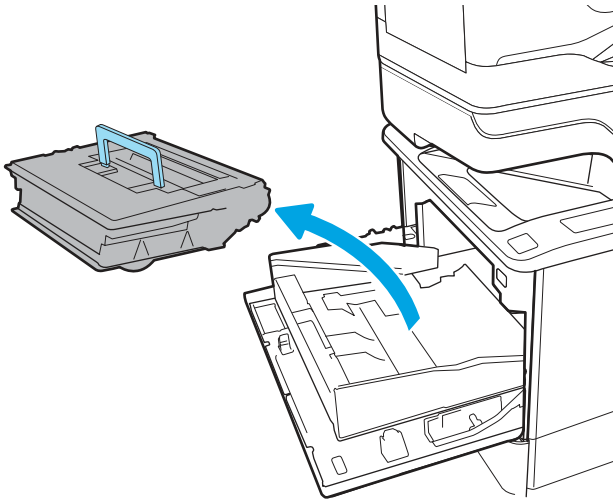

4. Αφαιρέστε το νέο δοχείο γραφίτη από την προστατευτική σακούλα του.

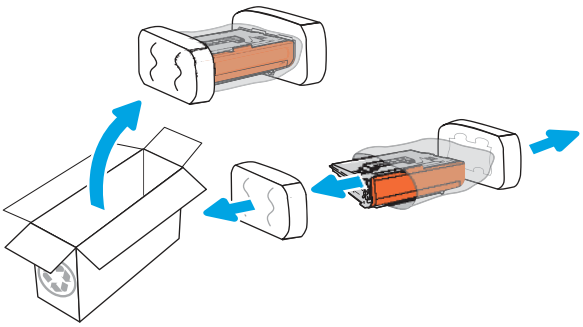

5. Κρατώντας το δοχείο γραφίτη και από τις δύο άκρες, ανακινήστε απαλά το δοχείο από άκρη σε άκρη για να κατανεμηθεί ομοιόμορφα ο γραφίτης στο εσωτερικό του.

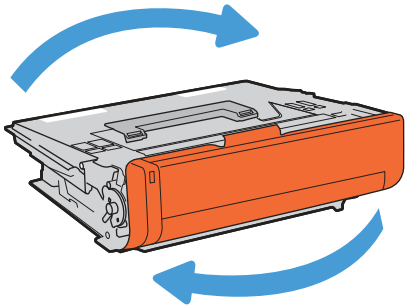

6. Αφαιρέστε το κάλυμμα της συσκευασίας του δοχείου.

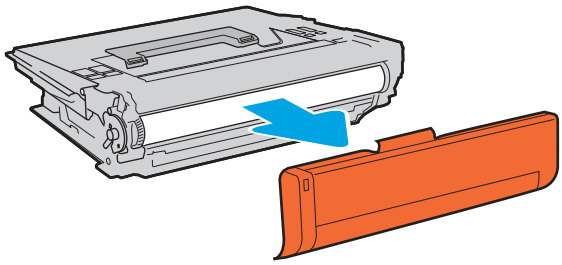

7. Τοποθετήστε το δοχείο γραφίτη μέσα στο συρτάρι του δοχείου.

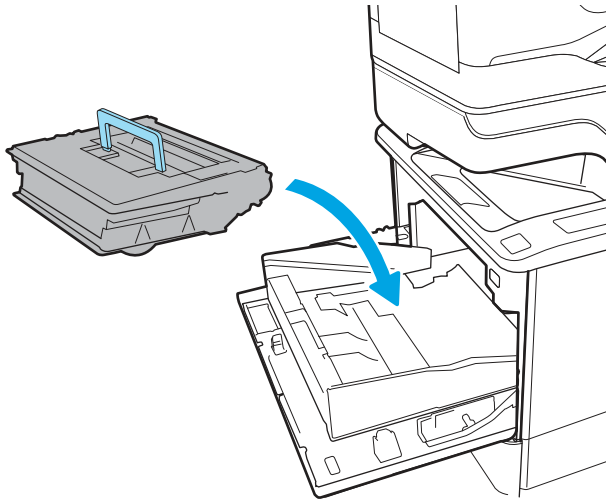

8. Κλείστε το συρτάρι του δοχείου γραφίτη.

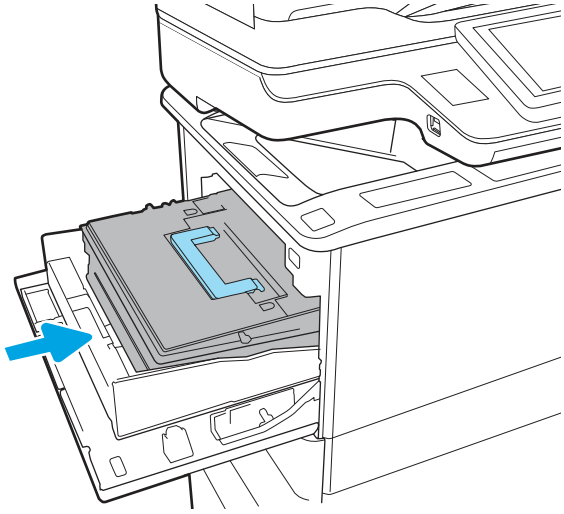

9. Κλείστε τη θύρα πρόσβασης στα δοχεία γραφίτη.

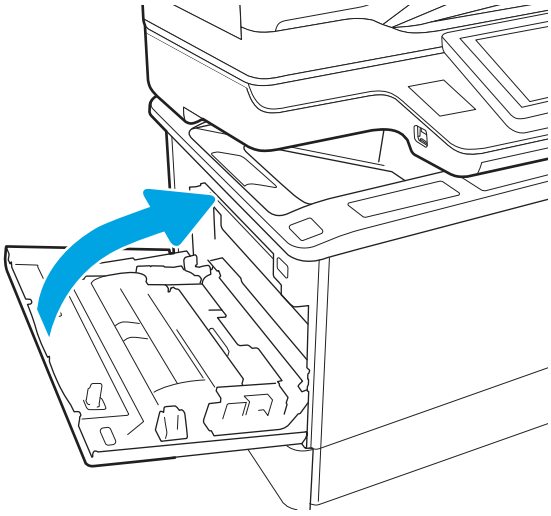

10. Τοποθετήστε το χρησιμοποιημένο δοχείο γραφίτη στη συσκευασία του καινούριου δοχείου. Κολλήστε την προπληρωμένη ετικέτα αποστολής στη συσκευασία και επιστρέψτε το χρησιμοποιημένο δοχείο στην HP για ανακύκλωση.

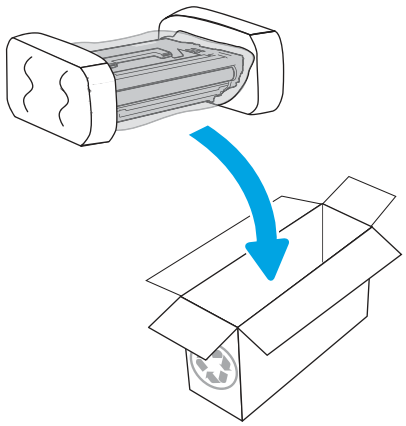

Αντικατάσταση της κασέτας των κλιπ συρραφής (μόνο στα μοντέλα με εξάρτημα συρραφής)

Τα παρακάτω ισχύουν για τα μοντέλα με εξάρτημα συρραφής.

Remove and replace the staple cartridge

Use the following procedure to replace the staple cartridge.

1. Open the staple-cartridge door.

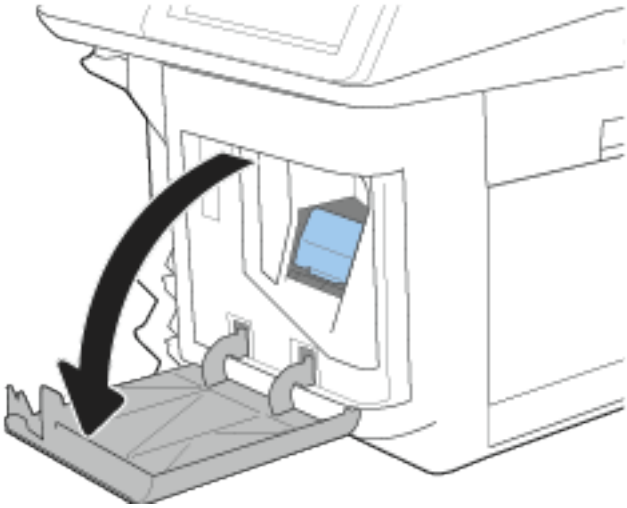

NOTE: Opening the staple-cartridge door disables the stapler.

2. Grasp the colored tab on the staple cartridge, and then pull the staple cartridge straight out.

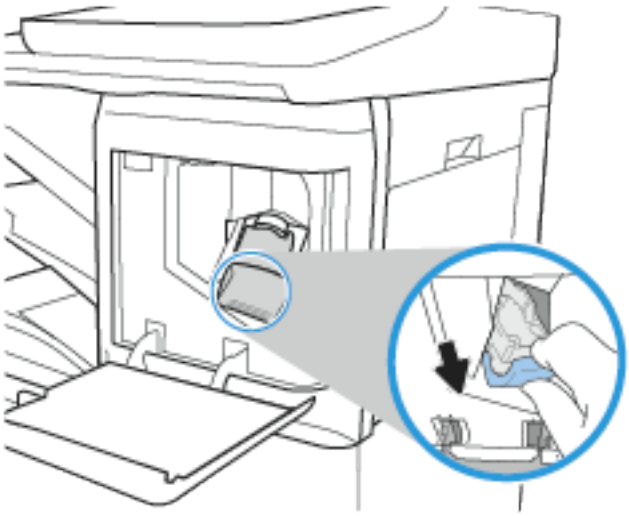

3. Remove the staple cartridge from the sled and replace it with the new staple cartridge.

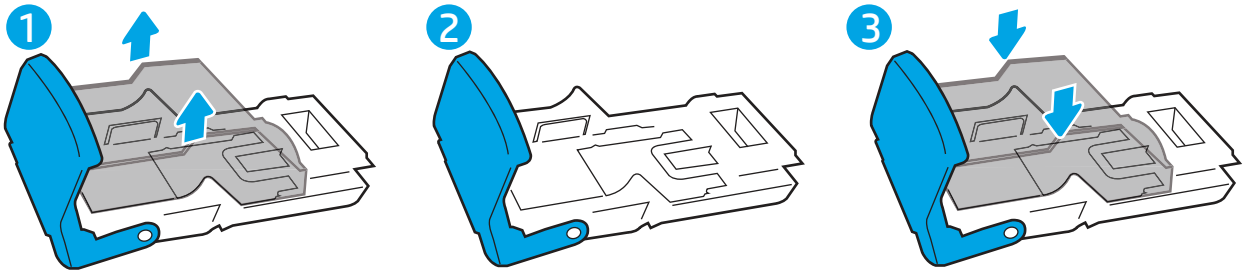

IMPORTANT: Do not dispose of the staple carrier/sled. The sled is not an orderable or replaceable part.

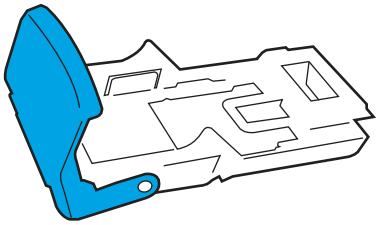

4. Reinsert the full cartridge into the engine by pressing the colored handle toward the printer until it snaps into place.

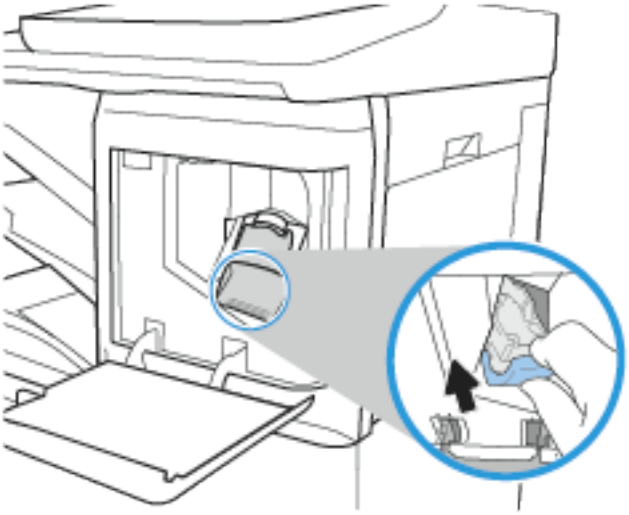

5. Close the staple-cartridge door

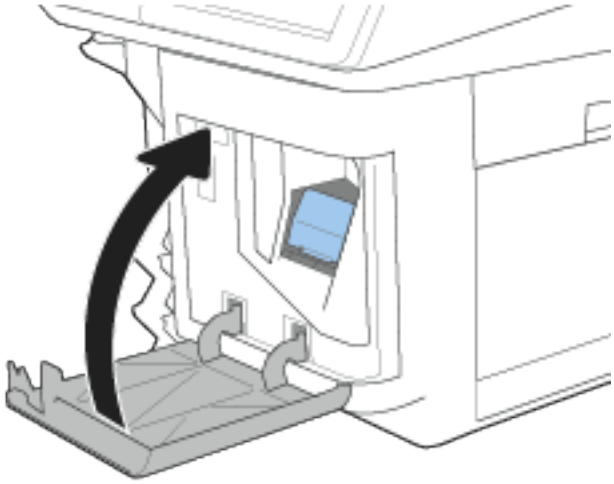

4 Εκτύπωση

Εκτυπώστε μέσω του λογισμικού ή εκτυπώστε από φορητή συσκευή ή μονάδα flash USB.

Οι παρακάτω πληροφορίες είναι σωστές κατά τη δημοσίευση του παρόντος. Για πρόσφατες πληροφορίες, επισκεφτείτε τη διεύθυνση www.hp.com/support/ljM631MFP, www.hp.com/support/ljM632MFP ή www.hp.com/support/ljM633MFP.

Για περισσότερες πληροφορίες:

Η βοήθεια που σας παρέχει η HP για τον εκτυπωτή περιλαμβάνει τις παρακάτω πληροφορίες:

- Εγκατάσταση και διαμόρφωση
- Εκμάθηση και χρήση
- Επίλυση προβλημάτων
- Λήψη ενημερώσεων λογισμικού και υλικολογισμικού
- Συμμετοχή σε φόρουμ υποστήριξης
- Εύρεση πληροφοριών για την εγγύηση και τους κανονισμούς

Εργασίες εκτύπωσης (Windows)

Μάθετε περισσότερα σχετικά με συνήθεις εργασίες εκτύπωσης, για χρήστες των Windows.

Τρόπος εκτύπωσης (Windows)

Χρησιμοποιήστε την επιλογή **Εκτύπωση** από μια εφαρμογή λογισμικού για να επιλέξετε τον εκτυπωτή και τις βασικές επιλογές για την εργασία εκτύπωσης.

Η παρακάτω διαδικασία περιγράφει τη βασική διαδικασία εκτύπωσης στα Windows.

1. Στο πρόγραμμα λογισμικού, ορίστε την επιλογή **Εκτύπωση**.
2. Επιλέξτε εκτυπωτή από τη λίστα εκτυπωτών. Για να αλλάξετε τις ρυθμίσεις, κάντε κλικ στο κουμπί **Ιδιότητες** ή **Προτιμήσεις** για να ανοίξει το πρόγραμμα οδήγησης εκτύπωσης.

ΣΗΜΕΙΩΣΗ: Το όνομα του κουμπιού διαφέρει ανάλογα με το πρόγραμμα λογισμικού.

Στα Windows 10, 8.1 και 8, αυτές οι εφαρμογές θα έχουν διαφορετική διάταξη με διαφορετικά χαρακτηριστικά από αυτά που περιγράφονται παρακάτω για τις εφαρμογές υπολογιστή. Για να αποκτήσετε πρόσβαση στη λειτουργία εκτύπωσης από μια εφαρμογή της οθόνης έναρξης, ολοκληρώστε τα παρακάτω βήματα:

- **Windows 10:** Επιλέξτε **Εκτύπωση** και, στη συνέχεια, επιλέξτε τον εκτυπωτή.
- **Windows 8.1 ή 8:** Επιλέξτε **Συσκευές**, κατόπιν **Εκτύπωση** και, στη συνέχεια, επιλέξτε τον εκτυπωτή.

Για το πρόγραμμα οδήγησης HP PCL 6, η εφαρμογή HP AiO Printer Remote κάνει λήψη πρόσθετων λειτουργιών για το πρόγραμμα οδήγησης, όταν επιλεγεί το στοιχείο **Περισσότερες ρυθμίσεις**.

ΣΗΜΕΙΩΣΗ: Για περισσότερες πληροφορίες, κάντε κλικ στο κουμπί Βοήθεια (?) στο πρόγραμμα οδήγησης εκτύπωσης.

3. Κάντε κλικ στις καρτέλες του προγράμματος οδήγησης εκτύπωσης, για να διαμορφώσετε τις διαθέσιμες επιλογές. Για παράδειγμα, ρυθμίστε τον προσανατολισμό χαρτιού στην καρτέλα **Φινίρισμα** και ορίστε την προέλευση χαρτιού, τον τύπο χαρτιού, το μέγεθος χαρτιού και τις ρυθμίσεις ποιότητας στην καρτέλα **Χαρτί/Ποιότητα**.

4. Κάντε κλικ στο κουμπί **OK**, για να επιστρέψετε στο παράθυρο διαλόγου **Εκτύπωση**. Από αυτήν την οθόνη επιλέξτε τον αριθμό των αντιγράφων που θα εκτυπωθούν.

5. Κάντε κλικ στο κουμπί **Εκτύπωση** για να εκτυπώσετε την εργασία.

Αυτόματη εκτύπωση και στις δύο όψεις (Windows)

Εάν ο εκτυπωτής σας διαθέτει αυτόματο εξάρτημα διπλής όψης, μπορείτε να εκτυπώσετε αυτόματα και στις δύο όψεις του χαρτιού. Χρησιμοποιήστε μέγεθος και τύπο χαρτιού που υποστηρίζεται από το εξάρτημα εκτύπωσης διπλής όψης.

1. Στο πρόγραμμα λογισμικού, ορίστε την επιλογή **Εκτύπωση**.

2. Επιλέξτε τον εκτυπωτή από τη λίστα εκτυπωτών και κατόπιν κάντε κλικ στο κουμπί **Ιδιότητες** ή **Προτιμήσεις** για να ανοίξετε το πρόγραμμα οδήγησης εκτύπωσης.

ΣΗΜΕΙΩΣΗ: Το όνομα του κουμπιού διαφέρει ανάλογα με το πρόγραμμα λογισμικού.

Στα Windows 10, 8.1 και 8, αυτές οι εφαρμογές θα έχουν διαφορετική διάταξη με διαφορετικά χαρακτηριστικά από αυτά που περιγράφονται παρακάτω για τις εφαρμογές υπολογιστή. Για να αποκτήσετε πρόσβαση στη λειτουργία εκτύπωσης από μια εφαρμογή της οθόνης έναρξης, ολοκληρώστε τα παρακάτω βήματα:

- **Windows 10:** Επιλέξτε **Εκτύπωση** και, στη συνέχεια, επιλέξτε τον εκτυπωτή.
- **Windows 8.1 ή 8:** Επιλέξτε **Συσκευές**, κατόπιν **Εκτύπωση** και, στη συνέχεια, επιλέξτε τον εκτυπωτή.

Για το πρόγραμμα οδήγησης HP PCL 6, η εφαρμογή HP AiO Printer Remote κάνει λήψη πρόσθετων λειτουργιών για το πρόγραμμα οδήγησης, όταν επιλεγεί το στοιχείο **Περισσότερες ρυθμίσεις**.

3. Κάντε κλικ στην καρτέλα **Finishing (Φινίρισμα)**.

4. Επιλέξτε **Εκτύπωση και στις δύο όψεις**. Κάντε κλικ στην επιλογή **OK** για να κλείσετε το παράθυρο διαλόγου **Ιδιότητες εγγράφου**.

5. Στο παράθυρο διαλόγου **Εκτύπωση**, κάντε κλικ στο κουμπί **Εκτύπωση** για να εκτυπώσετε την εργασία.

Μη αυτόματη εκτύπωση και στις δύο όψεις (Windows)

Χρησιμοποιήστε αυτήν τη διαδικασία για εκτυπωτές που δεν διαθέτουν εξάρτημα αυτόματης εκτύπωσης διπλής όψης ή για να εκτυπώσετε σε χαρτί που δεν υποστηρίζεται από το εξάρτημα εκτύπωσης διπλής όψης.

1. Στο πρόγραμμα λογισμικού, ορίστε την επιλογή **Εκτύπωση**.

2. Επιλέξτε τον εκτυπωτή από τη λίστα εκτυπωτών και κατόπιν κάντε κλικ στο κουμπί **Ιδιότητες** ή **Προτιμήσεις** για να ανοίξετε το πρόγραμμα οδήγησης εκτύπωσης.

ΣΗΜΕΙΩΣΗ: Το όνομα του κουμπιού διαφέρει ανάλογα με το πρόγραμμα λογισμικού.

Στα Windows 10, 8.1 και 8, αυτές οι εφαρμογές θα έχουν διαφορετική διάταξη με διαφορετικά χαρακτηριστικά από αυτά που περιγράφονται παρακάτω για τις εφαρμογές υπολογιστή. Για να αποκτήσετε πρόσβαση στη λειτουργία εκτύπωσης από μια εφαρμογή της οθόνης έναρξης, ολοκληρώστε τα παρακάτω βήματα:

- **Windows 10:** Επιλέξτε **Εκτύπωση** και, στη συνέχεια, επιλέξτε τον εκτυπωτή.
- **Windows 8.1 ή 8:** Επιλέξτε **Συσκευές**, κατόπιν **Εκτύπωση** και, στη συνέχεια, επιλέξτε τον εκτυπωτή.

Για το πρόγραμμα οδήγησης HP PCL 6, η εφαρμογή HP AiO Printer Remote κάνει λήψη πρόσθετων λειτουργιών για το πρόγραμμα οδήγησης, όταν επιλεγεί το στοιχείο **Περισσότερες ρυθμίσεις**.

3. Κάντε κλικ στην καρτέλα **Finishing (Φινίρισμα)**.
4. Επιλέξτε **Εκτύπωση και στις δύο όψεις (μη αυτόματα)** και, στη συνέχεια, πατήστε **OK** για να κλείσετε το παράθυρο διαλόγου **Ιδιότητες εγγράφου**.
5. Στο παράθυρο διαλόγου **Εκτύπωση**, πατήστε **Εκτύπωση** για να εκτυπώσετε την πρώτη όψη της εργασίας.
6. Πάρτε τη στοίβα που εκτυπώθηκε από τη θήκη εξόδου και τοποθετήστε τη στο Δίσκο 1.
7. Αν σας ζητηθεί, επιλέξτε το κατάλληλο κουμπί στον πίνακα ελέγχου για να συνεχίσετε.

Εκτύπωση πολλών σελίδων ανά φύλλο (Windows)

Όταν εκτυπώνετε από μια εφαρμογή λογισμικού χρησιμοποιώντας την επιλογή **Εκτύπωση**, μπορείτε να επιλέξετε την εκτύπωση πολλών σελίδων σε ένα φύλλο χαρτιού. Για παράδειγμα, μπορεί να θέλετε να το κάνετε αυτό εάν εκτυπώνετε ένα πολύ μεγάλο έγγραφο και θέλετε να εξοικονομήσετε χαρτί.

1. Στο πρόγραμμα λογισμικού, ορίστε την επιλογή **Εκτύπωση**.
2. Επιλέξτε τον εκτυπωτή από τη λίστα εκτυπωτών και κατόπιν κάντε κλικ στο κουμπί **Ιδιότητες** ή **Προτιμήσεις** για να ανοίξετε το πρόγραμμα οδήγησης εκτύπωσης.

ΣΗΜΕΙΩΣΗ: Το όνομα του κουμπιού διαφέρει ανάλογα με το πρόγραμμα λογισμικού.

Στα Windows 10, 8.1 και 8, αυτές οι εφαρμογές θα έχουν διαφορετική διάταξη με διαφορετικά χαρακτηριστικά από αυτά που περιγράφονται παρακάτω για τις εφαρμογές υπολογιστή. Για να αποκτήσετε πρόσβαση στη λειτουργία εκτύπωσης από μια εφαρμογή της οθόνης έναρξης, ολοκληρώστε τα παρακάτω βήματα:

- **Windows 10:** Επιλέξτε **Εκτύπωση** και, στη συνέχεια, επιλέξτε τον εκτυπωτή.
- **Windows 8.1 ή 8:** Επιλέξτε **Συσκευές**, κατόπιν **Εκτύπωση** και, στη συνέχεια, επιλέξτε τον εκτυπωτή.

Για το πρόγραμμα οδήγησης HP PCL 6, η εφαρμογή HP AiO Printer Remote κάνει λήψη πρόσθετων λειτουργιών για το πρόγραμμα οδήγησης, όταν επιλεγεί το στοιχείο **Περισσότερες ρυθμίσεις**.

3. Κάντε κλικ στην καρτέλα **Finishing (Φινίρισμα)**.
4. Επιλέξτε τον αριθμό σελίδων ανά φύλλο από την αναπτυσσόμενη λίστα **Σελίδες ανά φύλλο**.
5. Επιλέξτε τη σωστή ρύθμιση για τις επιλογές **Εκτύπωση περιθωρίων σελίδας**, **Σειρά σελίδων** και **Προσανατολισμός**. Κάντε κλικ στην επιλογή **OK** για να κλείσετε το παράθυρο διαλόγου **Ιδιότητες εγγράφου**.
6. Στο παράθυρο διαλόγου **Εκτύπωση**, κάντε κλικ στο κουμπί **Εκτύπωση** για να εκτυπώσετε την εργασία.

Επιλογή τύπου χαρτιού (Windows)

Όταν εκτυπώνετε από μια εφαρμογή λογισμικού μέσω της επιλογής **Εκτύπωση**, μπορείτε να ορίσετε τον τύπο χαρτιού που χρησιμοποιείτε για την εργασία εκτύπωσης. Για παράδειγμα, εάν ο προεπιλεγμένος τύπος χαρτιού είναι Letter, αλλά χρησιμοποιείτε διαφορετικό τύπο χαρτιού για μια εργασία εκτύπωσης, επιλέξτε αυτόν το συγκεκριμένο τύπο χαρτιού.

1. Στο πρόγραμμα λογισμικού, ορίστε την επιλογή **Εκτύπωση**.
2. Επιλέξτε τον εκτυπωτή από τη λίστα εκτυπωτών και κατόπιν κάντε κλικ στο κουμπί **Ιδιότητες** ή **Προτιμήσεις** για να ανοίξετε το πρόγραμμα οδήγησης εκτύπωσης.

   ΣΗΜΕΙΩΣΗ: Το όνομα του κουμπιού διαφέρει ανάλογα με το πρόγραμμα λογισμικού.

   Στα Windows 10, 8.1 και 8, αυτές οι εφαρμογές θα έχουν διαφορετική διάταξη με διαφορετικά χαρακτηριστικά από αυτά που περιγράφονται παρακάτω για τις εφαρμογές υπολογιστή. Για να αποκτήσετε πρόσβαση στη λειτουργία εκτύπωσης από μια εφαρμογή της οθόνης έναρξης, ολοκληρώστε τα παρακάτω βήματα:

   - **Windows 10:** Επιλέξτε **Εκτύπωση** και, στη συνέχεια, επιλέξτε τον εκτυπωτή.
   - **Windows 8.1 ή 8:** Επιλέξτε **Συσκευές**, κατόπιν **Εκτύπωση** και, στη συνέχεια, επιλέξτε τον εκτυπωτή.

   Για το πρόγραμμα οδήγησης HP PCL 6, η εφαρμογή HP AiO Printer Remote κάνει λήψη πρόσθετων λειτουργιών για το πρόγραμμα οδήγησης, όταν επιλεγεί το στοιχείο **Περισσότερες ρυθμίσεις**.
3. Κάντε κλικ στην καρτέλα **Χαρτί/Ποιότητα**.
4. Επιλέξτε τον τύπο χαρτιού στην αναπτυσσόμενη λίστα **Τύπος χαρτιού**.
5. Κάντε κλικ στην επιλογή **OK** για να κλείσετε το παράθυρο διαλόγου **Ιδιότητες εγγράφου**. Στο παράθυρο διαλόγου **Εκτύπωση**, κάντε κλικ στο κουμπί **Εκτύπωση** για να εκτυπώσετε την εργασία.

   Εάν ο δίσκος πρέπει να διαμορφωθεί, εμφανίζεται ένα μήνυμα διαμόρφωσης δίσκου στον πίνακα ελέγχου του εκτυπωτή.
6. Τοποθετήστε στο δίσκο τον τύπο και το μέγεθος χαρτιού που έχει καθοριστεί και, στη συνέχεια, κλείστε το δίσκο.
7. Πατήστε το κουμπί OK για να αποδεχτείτε το μέγεθος και τον τύπο που ανιχνεύτηκε ή πατήστε το κουμπί Τροποποίηση για να επιλέξετε διαφορετικό μέγεθος ή τύπο χαρτιού.
8. Επιλέξτε σωστό μέγεθος και τύπο, και πατήστε το κουμπί OK.

Πρόσθετες εργασίες εκτύπωσης

Εντοπίστε πληροφορίες στο Web για την εκτέλεση των συνηθέστερων εργασιών εκτύπωσης.

Επισκεφτείτε τη διεύθυνση www.hp.com/support/ljM631MFP, www.hp.com/support/ljM632MFP ή www.hp.com/support/ljM633MFP.

Διατίθενται οδηγίες σχετικά με την εκτέλεση εργασιών εκτύπωσης όπως οι παρακάτω:

- Δημιουργία και χρήση συντομεύσεων και προρρυθμίσεων εκτύπωσης
- Επιλογή μεγέθους χαρτιού ή χρήση προσαρμοσμένου μεγέθους χαρτιού
- Επιλογή προσανατολισμού σελίδας

- Δημιουργία φυλλαδίου
- Προσαρμογή εγγράφου για να χωρέσει σε συγκεκριμένο μέγεθος χαρτιού
- Εκτύπωση της πρώτης ή της τελευταίας σελίδας του εγγράφου σε διαφορετικό χαρτί
- Εκτύπωση υδατογραφημάτων σε έγγραφο

Εργασίες εκτύπωσης (macOS)

Εκτυπώστε χρησιμοποιώντας το λογισμικό εκτύπωσης της HP για macOS, το οποίο περιλαμβάνει τρόπους εκτύπωσης και στις δύο όψεις ή εκτύπωσης πολλών σελίδων ανά φύλλο.

Πώς να εκτυπώσετε (macOS)

Χρησιμοποιήστε την επιλογή **Εκτύπωση** από μια εφαρμογή λογισμικού για να επιλέξετε τον εκτυπωτή και τις βασικές επιλογές για την εργασία εκτύπωσης.

Η ακόλουθη διαδικασία περιγράφει τη βασική μέθοδο εκτύπωσης για macOS.

1. Κάντε κλικ στο μενού **Αρχείο** και, στη συνέχεια, κάντε κλικ στην επιλογή **Εκτύπωση**.
2. Επιλέξτε τον εκτυπωτή.
3. Κάντε κλικ στην επιλογή **Εμφάνιση λεπτομερειών** ή **Αντίγραφα και σελίδες** και κατόπιν επιλέξτε άλλα μενού για να προσαρμόσετε τις ρυθμίσεις εκτύπωσης.

> ΣΗΜΕΙΩΣΗ: Το όνομα του στοιχείου διαφέρει ανάλογα με το πρόγραμμα λογισμικού.

4. Κάντε κλικ στο κουμπί **Print (Εκτύπωση)**.

Αυτόματη εκτύπωση και στις δύο όψεις (macOS)

Εάν ο εκτυπωτής σας διαθέτει αυτόματο εξάρτημα διπλής όψης, μπορείτε να εκτυπώσετε αυτόματα και στις δύο όψεις του χαρτιού. Χρησιμοποιήστε μέγεθος και τύπο χαρτιού που υποστηρίζεται από το εξάρτημα εκτύπωσης διπλής όψης.

> ΣΗΜΕΙΩΣΗ: Αυτές οι πληροφορίες αφορούν τους εκτυπωτές που περιλαμβάνουν εξάρτημα αυτόματης εκτύπωσης διπλής όψης.

> ΣΗΜΕΙΩΣΗ: Αυτή η λειτουργία είναι διαθέσιμη αν εγκαταστήσετε το πρόγραμμα οδήγησης εκτύπωσης της HP. Ενδέχεται να μην είναι διαθέσιμη αν χρησιμοποιείτε τη λειτουργία AirPrint®.

1. Κάντε κλικ στο μενού **Αρχείο** και, στη συνέχεια, κάντε κλικ στην επιλογή **Εκτύπωση**.
2. Επιλέξτε τον εκτυπωτή.
3. Κάντε κλικ στην επιλογή **Εμφάνιση λεπτομερειών** ή **Αντίγραφα και σελίδες** και κατόπιν επιλέξτε το μενού **Διάταξη**.

   macOS 10.14 Mojave και μεταγενέστερη έκδοση: Πατήστε **Εμφάνιση λεπτομερειών**, **Διπλή όψη** και κατόπιν επιλέξτε το μενού **Διάταξη**.

> ΣΗΜΕΙΩΣΗ: Το όνομα του στοιχείου διαφέρει ανάλογα με το πρόγραμμα λογισμικού.

4. Ορίστε μια επιλογή δεσίματος από την αναπτυσσόμενη λίστα **Two-Sided** (Διπλής όψης).

5. Κάντε κλικ στο κουμπί **Print (Εκτύπωση)**.

Μη αυτόματη εκτύπωση και στις δύο όψεις (macOS)

Χρησιμοποιήστε αυτήν τη διαδικασία για εκτυπωτές που δεν διαθέτουν εξάρτημα αυτόματης εκτύπωσης διπλής όψης ή για να εκτυπώσετε σε χαρτί που δεν υποστηρίζεται από το εξάρτημα εκτύπωσης διπλής όψης.

ΣΗΜΕΙΩΣΗ: Αυτή η λειτουργία είναι διαθέσιμη αν εγκαταστήσετε το πρόγραμμα οδήγησης εκτύπωσης της HP. Ενδέχεται να μην είναι διαθέσιμη αν χρησιμοποιείτε τη λειτουργία AirPrint.

1. Κάντε κλικ στο μενού **Αρχείο** και, στη συνέχεια, κάντε κλικ στην επιλογή **Εκτύπωση**.
2. Επιλέξτε τον εκτυπωτή.
3. Κάντε κλικ στην επιλογή **Εμφάνιση λεπτομερειών** ή **Αντίγραφα και σελίδες** και κατόπιν επιλέξτε το μενού **Μη αυτόματη εκτύπωση διπλής όψης**.

   ΣΗΜΕΙΩΣΗ: Το όνομα του στοιχείου διαφέρει ανάλογα με το πρόγραμμα λογισμικού.

4. Κάντε κλικ στο πλαίσιο **Manual Duplex** (Μη αυτόματη εκτύπωση διπλής όψης) και επιλέξτε βιβλιοδεσία.
5. Κάντε κλικ στο κουμπί **Print (Εκτύπωση)**.
6. Μεταβείτε στον εκτυπωτή και αφαιρέστε το χαρτί που υπάρχει στο Δίσκο 1.
7. Πάρτε τη στοίβα που εκτυπώθηκε από το δίσκο εξόδου και τοποθετήστε την στο δίσκο εισόδου με την εκτυπωμένη πλευρά προς τα κάτω.
8. Αν σας ζητηθεί, πατήστε το κατάλληλο κουμπί στον πίνακα ελέγχου, για να συνεχίσετε.

Εκτύπωση πολλών σελίδων ανά φύλλο (macOS)

Όταν εκτυπώνετε από μια εφαρμογή λογισμικού χρησιμοποιώντας την επιλογή **Εκτύπωση**, μπορείτε να επιλέξετε την εκτύπωση πολλών σελίδων σε ένα φύλλο χαρτιού. Για παράδειγμα, μπορεί να θέλετε να το κάνετε αυτό εάν εκτυπώνετε ένα πολύ μεγάλο έγγραφο και θέλετε να εξοικονομήσετε χαρτί.

1. Κάντε κλικ στο μενού **Αρχείο** και, στη συνέχεια, κάντε κλικ στην επιλογή **Εκτύπωση**.
2. Επιλέξτε τον εκτυπωτή.
3. Κάντε κλικ στην επιλογή **Εμφάνιση λεπτομερειών** ή **Αντίγραφα και σελίδες** και κατόπιν επιλέξτε το μενού **Διάταξη**.

   ΣΗΜΕΙΩΣΗ: Το όνομα του στοιχείου διαφέρει ανάλογα με το πρόγραμμα λογισμικού.

4. Από την αναπτυσσόμενη λίστα **Pages per Sheet** (Σελίδες ανά φύλλο), επιλέξτε τον αριθμό σελίδων που θέλετε να εκτυπώνονται σε κάθε φύλλο.
5. Στην περιοχή **Layout Direction** (Κατεύθυνση διάταξης), επιλέξτε τη σειρά και την τοποθέτηση των σελίδων επάνω στο φύλλο.
6. Από το μενού **Borders** (Περιγράμματα), επιλέξτε τον τύπο περιγράμματος για εκτύπωση γύρω από κάθε σελίδα στο φύλλο.
7. Κάντε κλικ στο κουμπί **Print (Εκτύπωση)**.

Επιλογή τύπου χαρτιού (macOS)

Όταν εκτυπώνετε από μια εφαρμογή λογισμικού μέσω της επιλογής **Εκτύπωση**, μπορείτε να ορίσετε τον τύπο χαρτιού που χρησιμοποιείτε για την εργασία εκτύπωσης. Για παράδειγμα, εάν ο προεπιλεγμένος τύπος χαρτιού είναι Letter, αλλά χρησιμοποιείτε διαφορετικό τύπο χαρτιού για μια εργασία εκτύπωσης, επιλέξτε αυτόν το συγκεκριμένο τύπο χαρτιού.

1. Κάντε κλικ στο μενού **Αρχείο** και, στη συνέχεια, κάντε κλικ στην επιλογή **Εκτύπωση**.
2. Επιλέξτε τον εκτυπωτή.
3. Κάντε κλικ στην επιλογή **Εμφάνιση λεπτομερειών** ή **Αντίγραφα και σελίδες** και κατόπιν επιλέξτε το μενού **Μέσα και ποιότητα** ή **Χαρτί/Ποιότητα**.

> ΣΗΜΕΙΩΣΗ: Το όνομα του στοιχείου διαφέρει ανάλογα με το πρόγραμμα λογισμικού.

4. Επιλέξτε **Μέσα και ποιότητα** ή **Χαρτί/Ποιότητα**.

> ΣΗΜΕΙΩΣΗ: Αυτή η λίστα περιέχει τις κύριες διαθέσιμες επιλογές. Ορισμένες επιλογές δεν είναι διαθέσιμες σε όλους τους εκτυπωτές.

   - **Τύπος μέσου**: Επιλέξτε τον τύπο χαρτιού για την εργασία εκτύπωσης.
   - **Ποιότητα εκτύπωσης** ή **Ποιότητα**: Επιλέξτε το επίπεδο ανάλυσης για την εργασία εκτύπωσης.
   - **Εκτύπωση πλήρους κάλυψης**: Ενεργοποιήστε αυτήν την επιλογή για να εκτυπώσετε κοντά στις άκρες του χαρτιού.

5. Κάντε κλικ στο κουμπί **Print (Εκτύπωση)**.

Πρόσθετες εργασίες εκτύπωσης

Εντοπίστε πληροφορίες στο Web για την εκτέλεση των συνηθέστερων εργασιών εκτύπωσης.

Επισκεφτείτε τη διεύθυνση www.hp.com/support/ljM631MFP, www.hp.com/support/ljM632MFP ή www.hp.com/support/ljM633MFP.

Διατίθενται οδηγίες σχετικά με την εκτέλεση εργασιών εκτύπωσης όπως οι παρακάτω:

- Δημιουργία και χρήση συντομεύσεων και προρρυθμίσεων εκτύπωσης
- Επιλογή μεγέθους χαρτιού ή χρήση προσαρμοσμένου μεγέθους χαρτιού
- Επιλογή προσανατολισμού σελίδας
- Δημιουργία φυλλαδίου
- Προσαρμογή εγγράφου για να χωρέσει σε συγκεκριμένο μέγεθος χαρτιού
- Εκτύπωση της πρώτης ή της τελευταίας σελίδας του εγγράφου σε διαφορετικό χαρτί
- Εκτύπωση υδατογραφημάτων σε έγγραφο

Αποθήκευση εργασιών εκτύπωσης στον εκτυπωτή για εκτύπωση αργότερα ή για ιδιωτική εκτύπωση

Αποθηκεύστε εργασίες εκτύπωσης στη μνήμη του εκτυπωτή για εκτύπωση αργότερα.

Εισαγωγή

Οι ακόλουθες πληροφορίες περιγράφουν διαδικασίες για τη δημιουργία και την εκτύπωση εγγράφων που είναι αποθηκευμένα σε μονάδα USB flash. Αυτές οι εργασίες μπορούν να εκτυπωθούν αργότερα ή να εκτυπωθούν ιδιωτικά.

Δημιουργία αποθηκευμένης εργασίας (Windows)

Αποθηκεύστε εργασίες στη μονάδα flash USB για ιδιωτική εκτύπωση ή για εκτύπωση με χρονική καθυστέρηση.

1. Στο πρόγραμμα λογισμικού, ορίστε την επιλογή **Εκτύπωση**.
2. Επιλέξτε τον εκτυπωτή από τη λίστα των εκτυπωτών και, στη συνέχεια, επιλέξτε **Ιδιότητες** ή **Προτιμήσεις**.

ΣΗΜΕΙΩΣΗ: Το όνομα του κουμπιού διαφέρει ανάλογα με το πρόγραμμα λογισμικού.

Στα Windows 10, 8.1 και 8, αυτές οι εφαρμογές θα έχουν διαφορετική διάταξη με διαφορετικά χαρακτηριστικά από αυτά που περιγράφονται παρακάτω για τις εφαρμογές υπολογιστή. Για να αποκτήσετε πρόσβαση στη λειτουργία εκτύπωσης από μια εφαρμογή της οθόνης έναρξης, ολοκληρώστε τα παρακάτω βήματα:

- **Windows 10:** Επιλέξτε **Εκτύπωση** και, στη συνέχεια, επιλέξτε τον εκτυπωτή.
- **Windows 8.1 ή 8:** Επιλέξτε **Συσκευές**, κατόπιν **Εκτύπωση** και, στη συνέχεια, επιλέξτε τον εκτυπωτή.

Για το πρόγραμμα οδήγησης HP PCL 6, η εφαρμογή HP AiO Printer Remote κάνει λήψη πρόσθετων λειτουργιών για το πρόγραμμα οδήγησης, όταν επιλεγεί το στοιχείο **Περισσότερες ρυθμίσεις**.

3. Κάντε κλικ στην καρτέλα **Αποθήκευση εργασιών**.
4. Επιλέξτε **Λειτουργία αποθήκευσης εργασιών**:
   - **Διόρθωση και αναμονή**: Εκτυπώστε και διορθώστε ένα αντίγραφο μιας εργασίας και κατόπιν εκτυπώστε περισσότερα αντίγραφα.
   - **Προσωπική εργασία**: Η εργασία δεν εκτυπώνεται μέχρι να την ζητήσετε στον πίνακα ελέγχου του εκτυπωτή. Για αυτήν τη λειτουργία αποθήκευσης εργασιών, μπορείτε να ορίσετε μία από τις επιλογές **Προσωπική/ασφαλής εργασία**. Εάν εισαγάγετε έναν προσωπικό αριθμό αναγνώρισης (PIN) στην εργασία, θα πρέπει να δώσετε το αντίστοιχο PIN στον πίνακα ελέγχου. Εάν κρυπτογραφήσετε την εργασία, πρέπει να παρέχετε τον απαιτούμενο κωδικό πρόσβασης στον πίνακα ελέγχου. Η εργασία εκτύπωσης διαγράφεται από τη μνήμη μετά την εκτύπωση, αλλά θα χαθεί αν διακοπεί η τροφοδοσία του εκτυπωτή.
   - **Quick Copy** (Γρήγορη αντιγραφή): Εκτυπώστε τον απαιτούμενο αριθμό αντιγράφων μιας εργασίας και αποθηκεύστε ένα αντίγραφο της εργασίας στη μνήμη του εκτυπωτή, ώστε να μπορείτε να την εκτυπώσετε ξανά αργότερα.
   - **Stored Job** (Αποθηκευμένη εργασία): Αποθηκεύστε μια εργασία στον εκτυπωτή και επιτρέψτε σε άλλους χρήστες να εκτυπώσουν την εργασία ανά πάσα στιγμή. Για αυτήν τη λειτουργία αποθήκευσης εργασιών, μπορείτε να ορίσετε μία από τις επιλογές **Προσωπική/ασφαλής εργασία**. Εάν εισαγάγετε έναν προσωπικό αριθμό αναγνώρισης (PIN) στην εργασία, το άτομο που εκτυπώνει την εργασία πρέπει να παρέχει το απαιτούμενο PIN στον πίνακα ελέγχου. Εάν κρυπτογραφήσετε την εργασία, το άτομο που εκτυπώνει την εργασία πρέπει να παρέχει τον απαιτούμενο κωδικό πρόσβασης στον πίνακα ελέγχου.

5. Για να χρησιμοποιήσετε ένα προσαρμοσμένο όνομα χρήστη ή όνομα εργασίας, κάντε κλικ στο κουμπί **Προσαρμογή** και, στη συνέχεια, εισαγάγετε το όνομα χρήστη ή το όνομα εργασίας.

   Ορίστε την επιλογή που θα χρησιμοποιήσετε, εάν κάποια άλλη αποθηκευμένη εργασία έχει ήδη το συγκεκριμένο όνομα:

   - **Χρήση ονόματος εργασίας + (1-99)**: Προσάρτηση ενός μοναδικού αριθμού στο τέλος του ονόματος εργασίας.
   - **Αντικατάσταση υπάρχοντος αρχείου**: Αντικατάσταση της υπάρχουσας αποθηκευμένης εργασίας από τη νέα εργασία.

6. Κάντε κλικ στο κουμπί **OK** για να κλείσετε το παράθυρο διαλόγου **Ιδιότητες εγγράφου**. Στο πλαίσιο διαλόγου **Εκτύπωση**, κάντε κλικ στο κουμπί **Εκτύπωση** για να εκτυπωθεί η εργασία.

Δημιουργία αποθηκευμένης εργασίας (macOS)

Αποθηκεύστε εργασίες στη μονάδα flash USB για ιδιωτική εκτύπωση ή για εκτύπωση με χρονική καθυστέρηση.

1. Κάντε κλικ στο μενού **Αρχείο** και, στη συνέχεια, κάντε κλικ στην επιλογή **Εκτύπωση**.
2. Στο μενού **Εκτυπωτής**, επιλέξτε τον εκτυπωτή.
3. Πατήστε **Εμφάνιση λεπτομερειών** ή **Αντίγραφα και σελίδες** και κατόπιν επιλέξτε το μενού **Αποθήκευση εργασιών**.

   ΣΗΜΕΙΩΣΗ: Εάν δεν εμφανίζεται το μενού **Αποθήκευση εργασιών**, ακολουθήστε τις οδηγίες που εμφανίζονται στην ενότητα "Απενεργοποίηση ή ενεργοποίηση της δυνατότητας αποθήκευσης εργασιών" για να ενεργοποιήσετε το μενού.

4. Στην αναπτυσσόμενη λίστα **Mode** (Λειτουργία), επιλέξτε τον τύπο της αποθηκευμένης εργασίας.

   - **Διόρθωση και αναμονή**: Εκτυπώστε και διορθώστε ένα αντίγραφο μιας εργασίας και κατόπιν εκτυπώστε περισσότερα αντίγραφα. Το πρώτο αντίγραφο εκτυπώνεται αμέσως. Η εκτύπωση των επόμενων αντιγράφων πρέπει να εκκινηθεί από τον μπροστινό πίνακα ελέγχου της συσκευής. Για παράδειγμα, εάν αποσταλούν 10 αντίγραφα, ένα αντίγραφο εκτυπώνεται αμέσως και τα άλλα εννέα αντίγραφα θα εκτυπωθούν όταν ανακτηθεί η εργασία. Η εργασία διαγράφεται αφού εκτυπωθούν όλα τα αντίγραφα.
   - **Προσωπική εργασία**: Η εργασία δεν εκτυπώνεται μέχρι να ζητηθεί από κάποιον στον πίνακα ελέγχου του εκτυπωτή. Εάν η εργασία έχει προσωπικό αριθμό αναγνώρισης (PIN), θα πρέπει να εισαγάγετε τον αριθμό PIN στον πίνακα ελέγχου. Η εργασία εκτύπωσης διαγράφεται από τη μνήμη μετά την εκτύπωση.
   - **Quick Copy** (Γρήγορη αντιγραφή): Εκτυπώστε τον απαιτούμενο αριθμό αντιγράφων μιας εργασίας και αποθηκεύστε ένα αντίγραφο της εργασίας στη μνήμη του εκτυπωτή, για να την εκτυπώσετε ξανά αργότερα. Η εργασία διαγράφεται χειροκίνητα ή από το πρόγραμμα διατήρησης εργασιών.
   - **Stored Job** (Αποθηκευμένη εργασία): Αποθηκεύστε μια εργασία στον εκτυπωτή και επιτρέψτε σε άλλους χρήστες να εκτυπώσουν την εργασία ανά πάσα στιγμή. Εάν η εργασία έχει προσωπικό αριθμό αναγνώρισης (PIN), το άτομο που θα κάνει την εκτύπωση θα πρέπει να εισαγάγει τον αριθμό PIN στον πίνακα ελέγχου. Η εργασία διαγράφεται χειροκίνητα ή από το πρόγραμμα διατήρησης εργασιών.

5. Για να χρησιμοποιήσετε ένα προσαρμοσμένο όνομα χρήστη ή όνομα εργασίας, κάντε κλικ στο κουμπί **Προσαρμογή** και, στη συνέχεια, εισαγάγετε το όνομα χρήστη ή το όνομα εργασίας.

> ΣΗΜΕΙΩΣΗ: **macOS 10.14 Mojave και μεταγενέστερη έκδοση**: Το πρόγραμμα οδήγησης εκτύπωσης δεν περιλαμβάνει πλέον το κουμπί **Προσαρμογή**. Χρησιμοποιήστε τις επιλογές κάτω από την αναπτυσσόμενη λίστα **Λειτουργία** για να ρυθμίσετε την αποθηκευμένη εργασία.

Επιλέξτε τι θα πρέπει να γίνει, εάν κάποια άλλη αποθηκευμένη εργασία έχει το ίδιο όνομα.

- **Χρήση ονόματος εργασίας + (1-99)**: Προσάρτηση ενός μοναδικού αριθμού στο τέλος του ονόματος εργασίας.
- **Αντικατάσταση υπάρχοντος αρχείου**: Αντικατάσταση της υπάρχουσας αποθηκευμένης εργασίας από τη νέα εργασία.

6. Αν επιλέξατε **Αποθηκευμένη εργασία** ή **Προσωπική εργασία** στην αναπτυσσόμενη λίστα **Λειτουργία**, μπορείτε να προστατεύσετε την εργασία με έναν αριθμό PIN. Πληκτρολογήστε έναν 4ψήφιο αριθμό στο πεδίο **Use PIN to Print** (Χρήση PIN για εκτύπωση). Όταν κάποιο άλλο άτομο προσπαθήσει να εκτυπώσει αυτήν την εργασία, ο εκτυπωτής θα του ζητήσει να εισαγάγει τον αριθμό PIN.
7. Κάντε κλικ στο κουμπί **Print** (Εκτύπωση) για να επεξεργαστείτε την εργασία.

Εκτύπωση μιας αποθηκευμένης εργασίας

Ακολουθήστε την παρακάτω διαδικασία για να εκτυπώσετε μια εργασία που είναι αποθηκευμένη στη μνήμη του εκτυπωτή.

1. Από την αρχική οθόνη στον πίνακα ελέγχου του εκτυπωτή, μεταβείτε στην εφαρμογή Εκτύπωση και, στη συνέχεια, επιλέξτε το εικονίδιο Εκτύπωση.
2. Επιλέξτε Εκτύπωση από αποθηκευμένες εργασίες.
3. Επιλέξτε το όνομα του φακέλου όπου είναι αποθηκευμένη η εργασία ή πατήστε Επιλογή για να δείτε τη λίστα φακέλων.
4. Επιλέξτε το όνομα της εργασίας. Εάν η εργασία είναι απόρρητη ή κρυπτογραφημένη, πληκτρολογήστε το PIN ή τον κωδικό πρόσβασης.
5. Για να προσαρμόσετε τον αριθμό των αντιγράφων, επιλέξτε το πεδίο αριθμού αντιγράφων. Χρησιμοποιήστε το πληκτρολόγιο για να εισαγάγετε τον αριθμό των αντιτύπων που θέλετε να εκτυπώσετε.
6. Επιλέξτε Έναρξη ή Εκτύπωση για να εκτυπώσετε την εργασία.

Διαγραφή μιας αποθηκευμένης εργασίας

Μπορείτε να διαγράψετε έγγραφα που έχουν αποθηκευτεί στον εκτυπωτή, όταν δεν τα χρειάζεστε πλέον. Μπορείτε επίσης να προσαρμόσετε το μέγιστο αριθμό εργασιών που θα αποθηκεύονται στον εκτυπωτή.

Διαγραφή εργασίας που είναι αποθηκευμένη στον εκτυπωτή

Χρησιμοποιήστε τον πίνακα ελέγχου για να διαγράψετε μια εργασία που είναι αποθηκευμένη στη μνήμη του εκτυπωτή.

1. Από την αρχική οθόνη στον πίνακα ελέγχου του εκτυπωτή, μεταβείτε στην εφαρμογή Εκτύπωση και, στη συνέχεια, επιλέξτε το εικονίδιο Εκτύπωση.
2. Επιλέξτε Εκτύπωση από αποθηκευμένες εργασίες.

3. Επιλέξτε το όνομα του φακέλου όπου είναι αποθηκευμένη η εργασία ή πατήστε Επιλογή για να δείτε τη λίστα φακέλων.

4. Επιλέξτε το όνομα της εργασίας. Εάν η εργασία είναι απόρρητη ή κρυπτογραφημένη, πληκτρολογήστε το PIN ή τον κωδικό πρόσβασης.

5. Επιλέξτε το κουμπί του κάδου απορριμμάτων για να διαγράψετε την εργασία.

Αλλαγή του ορίου αποθήκευσης εργασιών

Όταν αποθηκεύετε μια νέα εργασία στη μνήμη του εκτυπωτή, ο εκτυπωτής αντικαθιστά τυχόν προηγούμενες εργασίες με το ίδιο όνομα χρήστη και το ίδιο όνομα εργασίας. Εάν δεν υπάρχει ήδη κάποια αποθηκευμένη εργασία με το ίδιο όνομα χρήστη και εργασίας και ο εκτυπωτής χρειάζεται επιπλέον χώρο, ενδέχεται να διαγράψει άλλες αποθηκευμένες εργασίες ξεκινώντας από την παλαιότερη.

Για να αλλάξετε τον αριθμό των εργασιών που μπορούν να αποθηκευτούν στον εκτυπωτή, κάντε τα εξής:

1. Στην αρχική οθόνη στον πίνακα ελέγχου του εκτυπωτή, μεταβείτε στην εφαρμογή Ρυθμίσεις και, στη συνέχεια, επιλέξτε το εικονίδιο Ρυθμίσεις.

2. Ανοίξτε τα ακόλουθα μενού:

   α. Αντιγραφή/Εκτύπωση ή Εκτύπωση

   β. Διαχείριση αποθηκ. εργασιών

   γ. Όρ.απ.πρ.εργ.

3. Χρησιμοποιήστε το πληκτρολόγιο για να εισαγάγετε τον αριθμό των εργασιών που θα αποθηκεύονται στον εκτυπωτή.

4. Επιλέξτε OK ή Τέλος, για να αποθηκεύσετε τη ρύθμιση.

Πληροφορίες που αποστέλλονται στον εκτυπωτή για σκοπούς παρακολούθησης εργασιών

Η εκτύπωση εργασιών που αποστέλλονται από προγράμματα οδήγησης στο πρόγραμμα-πελάτη, π.χ. υπολογιστή, μπορεί να στείλει αναγνωρίσιμα προσωπικά στοιχεία στις συσκευές απεικόνισης και εκτύπωσης της HP. Αυτές οι πληροφορίες μπορεί να περιλαμβάνουν, μεταξύ άλλων, όνομα χρήστη και όνομα προγράμματος-πελάτη από το οποίο προήλθε η εργασία, τα οποία μπορεί να χρησιμοποιηθούν για σκοπούς παρακολούθησης εργασιών, όπως καθορίζεται από το διαχειριστή της συσκευής εκτύπωσης. Αυτές οι ίδιες πληροφορίες μπορεί, επίσης, να αποθηκευτούν με την εργασία στη συσκευή μαζικής αποθήκευσης (π.χ., μονάδα δίσκου) της συσκευής εκτύπωσης κατά τη χρήση της δυνατότητας αποθήκευσης εργασιών.

Εκτύπωση μέσω φορητών συσκευών

Οι λύσεις Mobile και ePrint επιτρέπουν την εύκολη εκτύπωση σε εκτυπωτές HP από φορητό υπολογιστή, tablet, smartphone ή άλλη φορητή συσκευή.

Εισαγωγή

Η HP προσφέρει πολλές λύσεις εκτύπωσης για κινητές συσκευές, ώστε να διευκολύνεται η εκτύπωση σε εκτυπωτές HP από φορητό υπολογιστή, tablet, smartphone ή άλλη κινητή συσκευή.

Για να δείτε ολόκληρη τη λίστα και να προσδιορίσετε ποια είναι η καλύτερη επιλογή, επισκεφθείτε τη διεύθυνση: www.hp.com/go/LaserJetMobilePrinting.

Εκτύπωση μέσω Wi-Fi, Wi-Fi Direct Print, NFC και BLE

Η HP παρέχει δυνατότητα εκτύπωσης μέσω Wi-Fi Direct Print, επικοινωνίας κοντινού πεδίου (NFC) και χαμηλής στάθμης ενέργειας Bluetooth (BLE) για εκτυπωτές με υποστηριζόμενο εξάρτημα HP Jetdirect 3100w BLE/NFC/ασύρματης σύνδεσης. Πρόκειται για προαιρετικό εξάρτημα.

Αυτές οι λειτουργίες i επιτρέπουν στις (κινητές) συσκευές που διαθέτουν συνδεσιμότητα Wi-Fi να συνδέονται απευθείας στον εκτυπωτή μέσω ασύρματου δικτύου, χωρίς τη χρήση ασύρματου δρομολογητή.

Ο εκτυπωτής δεν χρειάζεται να είναι συνδεδεμένος στο δίκτυο για τη χρήση αυτών των τεχνολογιών απευθείας εκτύπωσης.

Χρησιμοποιήστε το Wi-Fi Direct Print για ασύρματη εκτύπωση από τις ακόλουθες συσκευές:

- iPhone, iPad ή iPod touch με χρήση της λειτουργίας AirPrint της Apple
- Κινητές συσκευές Android με χρήση της ενσωματωμένης λύσης εκτύπωσης Android

Για περισσότερες πληροφορίες σχετικά με την ασύρματη εκτύπωση, επισκεφθείτε τη διεύθυνση www.hp.com/go/LaserJetMobilePrinting.

Οι λειτουργίες NFC, BLE και Wi-Fi Direct Print μπορούν να ενεργοποιηθούν ή να απενεργοποιηθούν από τον πίνακα ελέγχου του εκτυπωτή.

Ενεργοποίηση της ασύρματης εκτύπωσης

Για ασύρματη εκτύπωση από φορητές συσκευές, το Wi-Fi Direct πρέπει να είναι ενεργοποιημένο.

1. Από την αρχική οθόνη του πίνακα ελέγχου του εκτυπωτή, επιλέξτε το μενού Ρυθμίσεις.
2. Επιλέξτε τα ακόλουθα μενού:
   α. Δικτύωση
   β. Wi-Fi Direct
   γ. Κατάσταση
3. Επιλέξτε Ενεργοποίηση και στη συνέχεια, επιλέξτε OK για να ενεργοποιήσετε την ασύρματη εκτύπωση.

Αλλαγή του ονόματος Wi-Fi Direct

Αλλάξτε το όνομα Wi-Fi Direct του εκτυπωτή χρησιμοποιώντας τον Ενσωματωμένο διακομιστή Web (EWS) της HP.

ΣΗΜΕΙΩΣΗ: Σε περιβάλλοντα όπου υπάρχουν εγκατεστημένα περισσότερα από ένα μοντέλα του ίδιου εκτυπωτή, μπορεί να είναι χρήσιμο να εκχωρήσετε σε κάθε εκτυπωτή ένα μοναδικό όνομα Wi-Fi Direct, ώστε να αναγνωρίζεται πιο εύκολα κατά την εκτύπωση μέσω του HP Wi-Fi Direct. Τα ονόματα για το ασύρματο δίκτυο, π.χ. Wireless, WiFi Direct κ.λπ. είναι διαθέσιμα στην οθόνη "Πληροφορίες". Για να τα δείτε, επιλέξτε το εικονίδιο πληροφοριών και έπειτα επιλέξτε το εικονίδιο Wi-Fi Direct .

Για να αλλάξετε το όνομα Wi-Fi Direct του εκτυπωτή, ακολουθήστε την παρακάτω διαδικασία:

1. Στην αρχική οθόνη του πίνακα ελέγχου του εκτυπωτή, επιλέξτε το εικονίδιο Ρυθμίσεις.
2. Ανοίξτε τα ακόλουθα μενού:

α. Δικτύωση

β. Wi-Fi Direct

γ. Όνομα Wi-Fi Direct

3. Χρησιμοποιήστε το πληκτρολόγιο για να αλλάξετε το όνομα στο πεδίο κειμένου Όνομα Wi-Fi Direct και μετά επιλέξτε OK.

HP ePrint μέσω email

Χρησιμοποιήστε το HP ePrint μέσω email για να εκτυπώσετε έγγραφα στέλνοντάς τα ως συνημμένα σε email στη διεύθυνση email του εκτυπωτή από οποιαδήποτε συσκευή με δυνατότητα αποστολής και λήψης email.

Για να χρησιμοποιήσετε το HP ePrint μέσω email, ο εκτυπωτής πρέπει να πληροί τις εξής προϋποθέσεις:

- Ο εκτυπωτής πρέπει να είναι συνδεδεμένος σε ενσύρματο ή ασύρματο δίκτυο και να έχει πρόσβαση στο Internet.
- Οι Υπηρεσίες Web της HP πρέπει να έχουν ενεργοποιηθεί στον εκτυπωτή και ο εκτυπωτής πρέπει να έχει δηλωθεί στο HP Smart.

Ακολουθήστε αυτήν τη διαδικασία για να ενεργοποιήσετε τις Υπηρεσίες Web της HP και να εγγραφείτε στο HP Smart:

1. Ανοίξτε τον Ενσωματωμένο διακομιστή Web (EWS) της HP:

   α. Από την αρχική οθόνη του πίνακα ελέγχου του εκτυπωτή, αγγίξτε το εικονίδιο πληροφοριών και μετά αγγίξτε το εικονίδιο Ethernet για να εμφανιστεί η διεύθυνση IP ή το όνομα του κεντρικού υπολογιστή.

   β. Σε έναν υπολογιστή που είναι συνδεδεμένος στο ίδιο δίκτυο με τον εκτυπωτή, ανοίξτε ένα πρόγραμμα περιήγησης στο web. Πληκτρολογήστε στη γραμμή διευθύνσεων τη διεύθυνση IP ή το όνομα κεντρικού υπολογιστή, ακριβώς όπως εμφανίζεται στον πίνακα ελέγχου του εκτυπωτή. Πατήστε το πλήκτρο `Enter` στο πληκτρολόγιο του υπολογιστή. Θα ανοίξει ο EWS.

   https://10.10.XX.XXX

   ΣΗΜΕΙΩΣΗ: Εάν στο πρόγραμμα περιήγησης στο Web εμφανιστεί ένα μήνυμα που υποδεικνύει ότι η τοποθεσία Web ενδέχεται να μην είναι ασφαλής, επιλέξτε το στοιχείο για να συνεχίσετε στην τοποθεσία Web. Η πρόσβαση σε αυτήν την τοποθεσία Web δεν θα προκαλέσει ζημιά στον υπολογιστή.

2. Κάντε κλικ στην καρτέλα **Υπηρεσίες Web HP**.

3. Ορίστε τη σχετική επιλογή για να ενεργοποιηθούν οι Υπηρεσίες Web.

ΣΗΜΕΙΩΣΗ: Ενδέχεται να χρειαστούν αρκετά λεπτά μέχρι να ενεργοποιηθούν οι Υπηρεσίες Web.

4. Μεταβείτε στη διεύθυνση www.hpconnected.com για να δημιουργήσετε έναν λογαριασμό και να ολοκληρώσετε τη διαδικασία ρύθμισης.

AirPrint

Η απευθείας εκτύπωση με χρήση του AirPrint της Apple υποστηρίζεται για τις συσκευές με iOS και τους υπολογιστές Mac με λειτουργικό σύστημα macOS 10.7 Lion ή νεότερη έκδοση.

Χρησιμοποιήστε τη λειτουργία AirPrint για να εκτυπώσετε απευθείας στον εκτυπωτή από iPad, iPhone (3GS ή νεότερο μοντέλο) ή iPod touch (τρίτης γενιάς ή νεότερη έκδοση) στις παρακάτω εφαρμογές για φορητές συσκευές:

- Mail
- Φωτογραφίες
- Safari
- iBooks
- Επιλεγμένες εφαρμογές άλλων κατασκευαστών

Για να χρησιμοποιήσετε τη λειτουργία AirPrint, ο εκτυπωτής πρέπει να είναι συνδεδεμένος στο ίδιο δίκτυο (υποδίκτυο) με τη συσκευή Apple. Για περισσότερες πληροφορίες σχετικά με τη χρήση της λειτουργίας AirPrint και τους εκτυπωτές HP που είναι συμβατοί με τη λειτουργία AirPrint, μεταβείτε στη διεύθυνση www.hp.com/go/MobilePrinting.

ΣΗΜΕΙΩΣΗ: Προτού χρησιμοποιήσετε τη λειτουργία AirPrint με σύνδεση USB, επιβεβαιώστε τον αριθμό έκδοσης. Η έκδοση 1.3 του AirPrint, καθώς και οι προηγούμενες εκδόσεις, δεν υποστηρίζουν συνδέσεις USB.

Ενσωματωμένη εκτύπωση Android

Η ενσωματωμένη λύση εκτύπωσης της HP για Android και Kindle επιτρέπει στις φορητές συσκευές να βρίσκουν αυτόματα και να εκτυπώνουν σε εκτυπωτές HP που είναι συνδεδεμένοι στο δίκτυο ή βρίσκονται εντός εμβέλειας του ασύρματου δικτύου για εκτύπωση μέσω Wi-Fi Direct.

Η λύση εκτύπωσης είναι ενσωματωμένη σε πολλές εκδόσεις του λειτουργικού συστήματος.

ΣΗΜΕΙΩΣΗ: Εάν η εκτύπωση δεν είναι διαθέσιμη στη συσκευή σας, μεταβείτε στην τοποθεσία Google Play > Εφαρμογές Android και εγκαταστήσετε την Προσθήκη HP Print Service.

Για περισσότερες πληροφορίες σχετικά με τη χρήση της ενσωματωμένης λύσης εκτύπωσης Android και τις υποστηριζόμενες συσκευές Android, μεταβείτε στη διεύθυνση www.hp.com/go/MobilePrinting.

Εκτύπωση από μονάδα flash USB

Αυτός ο εκτυπωτής διαθέτει δυνατότητα εκτύπωσης μέσω θύρας USB με εύκολη πρόσβαση, για να εκτυπώνετε αρχεία χωρίς τη χρήση υπολογιστή.

Ο εκτυπωτής δέχεται τυπικές μονάδες flash USB στη θύρα USB, που βρίσκεται κοντά στον πίνακα ελέγχου. Υποστηρίζει τους παρακάτω τύπους αρχείων:

- .pdf
- .prn
- .pcl
- .ps
- .cht

Ενεργοποίηση της θύρας USB για εκτύπωση

Η θύρα USB είναι απενεργοποιημένη από προεπιλογή. Πριν χρησιμοποιήσετε αυτή τη λειτουργία, ενεργοποιήστε τη θύρα USB.

Για να ενεργοποιήσετε τη θύρα, ακολουθήστε μία από τις εξής μεθόδους:

Μέθοδος 1: Ενεργοποίηση της θύρας USB από τον πίνακα ελέγχου του εκτυπωτή

Χρησιμοποιήστε τον πίνακα ελέγχου του εκτυπωτή για να ενεργοποιήσετε τη θύρα USB για εκτύπωση.

1. Στην αρχική οθόνη στον πίνακα ελέγχου του εκτυπωτή, μεταβείτε στην εφαρμογή Ρυθμίσεις και, στη συνέχεια, επιλέξτε το εικονίδιο Ρυθμίσεις.
2. Ανοίξτε τα ακόλουθα μενού:
   α. Αντιγραφή/Εκτύπωση ή Εκτύπωση
   β. Ενεργοποίηση συσκευής USB
3. Επιλέξτε Ενεργοποίηση εκτύπωσης από μονάδα USB.

Μέθοδος 2: Ενεργοποίηση της θύρας USB από τον Ενσωματωμένο διακομιστή Web (EWS) της HP (μόνο για εκτυπωτές συνδεδεμένους σε δίκτυο)

Χρησιμοποιήστε τον Ενσωματωμένο διακομιστή Web της HP για να ενεργοποιήσετε τη θύρα USB για εκτύπωση.

1. Στην αρχική οθόνη του πίνακα ελέγχου του εκτυπωτή, πατήστε το εικονίδιο πληροφοριών και, στη συνέχεια, πατήστε το εικονίδιο Ethernet για να εμφανιστεί η διεύθυνση IP ή το όνομα κεντρικού υπολογιστή.
2. Ανοίξτε ένα πρόγραμμα περιήγησης στο web και πληκτρολογήστε στη γραμμή διευθύνσεων τη διεύθυνση IP ακριβώς όπως εμφανίζεται στον πίνακα ελέγχου του εκτυπωτή. Πατήστε το πλήκτρο `Enter` στο πληκτρολόγιο του υπολογιστή. Θα ανοίξει ο EWS.

   https://10.10.XX.XXX

   ΣΗΜΕΙΩΣΗ: Εάν στο πρόγραμμα περιήγησης web εμφανιστεί ένα μήνυμα που υποδεικνύει ότι η τοποθεσία Web ενδέχεται να μην είναι ασφαλής, επιλέξτε το στοιχείο για να συνεχίσετε στην τοποθεσία Web. Η πρόσβαση σε αυτήν την τοποθεσία Web δεν θα προκαλέσει ζημιά στον υπολογιστή.
3. Επιλέξτε την καρτέλα **Αντιγραφή/Εκτύπωση** για μοντέλα MFP ή την καρτέλα **Εκτύπωση** για μοντέλα SFP.
4. Στο αριστερό μενού, επιλέξτε **Ρυθμίσεις εκτύπωσης από μονάδα USB**.
5. Επιλέξτε **Ενεργοποίηση εκτύπωσης από μονάδα USB**.
6. Κάντε κλικ στο κουμπί **Apply** (Εφαρμογή).

Εκτύπωση εγγράφων USB

Εκτυπώστε έγγραφα από μια μονάδα flash USB.

1. Τοποθετήστε τη μονάδα flash USB στη θύρα USB εύκολης πρόσβασης.

ΣΗΜΕΙΩΣΗ: Η θύρα ενδέχεται να είναι καλυμμένη. Σε ορισμένους εκτυπωτές, το κάλυμμα ανοίγει. Σε άλλα μοντέλα εκτυπωτών, πρέπει να τραβήξετε το κάλυμμα προς τα έξω για να το αφαιρέσετε.

2. Από την αρχική οθόνη στον πίνακα ελέγχου του εκτυπωτή, μεταβείτε στην εφαρμογή Εκτύπωση και, στη συνέχεια, επιλέξτε το εικονίδιο Εκτύπωση.

3. Επιλέξτε Εκτύπωση από μονάδα USB.

4. Επιλέξτε το στοιχείο Επιλογή, επιλέξτε το όνομα του εγγράφου που θέλετε να εκτυπώσετε και μετά επιλέξτε το στοιχείο Επιλογή.

ΣΗΜΕΙΩΣΗ: Το έγγραφο μπορεί να βρίσκεται σε κάποιον φάκελο. Ανοίξτε τους φακέλους, όπως απαιτείται.

5. Για να ρυθμίσετε τον αριθμό των αντιγράφων, πατήστε το πλαίσιο στα αριστερά του κουμπιού Εκτύπωση και επιλέξτε τον αριθμό των αντιγράφων με το πληκτρολόγιο που ανοίγει. Για να κλείσετε το πληκτρολόγιο, επιλέξτε το κουμπί Κλείσιμο .

6. Για να εκτυπώσετε το έγγραφο, επιλέξτε Εκτύπωση.

5 Αντιγραφή

Δημιουργήστε αντίγραφα με τον εκτυπωτή, μάθετε πώς να αντιγράψετε ένα έγγραφο διπλής όψης και βρείτε πρόσθετες επιλογές αντιγραφής στο Web.

Οι παρακάτω πληροφορίες είναι σωστές κατά τη δημοσίευση του παρόντος. Για πρόσφατες πληροφορίες, επισκεφτείτε τη διεύθυνση www.hp.com/support/ljM631MFP, www.hp.com/support/ljM632MFP ή www.hp.com/support/ljM633MFP.

Για περισσότερες πληροφορίες:

Η βοήθεια που σας παρέχει η HP για τον εκτυπωτή περιλαμβάνει τις παρακάτω πληροφορίες:

- Εγκατάσταση και διαμόρφωση
- Εκμάθηση και χρήση
- Επίλυση προβλημάτων
- Λήψη ενημερώσεων λογισμικού και υλικολογισμικού
- Συμμετοχή σε φόρουμ υποστήριξης
- Εύρεση πληροφοριών για την εγγύηση και τους κανονισμούς

Δημιουργία αντιγράφου

Αντιγράψτε ένα έγγραφο ή μια εικόνα από τη γυάλινη επιφάνεια του σαρωτή ή τον αυτόματο τροφοδότη εγγράφων.

1. Τοποθετήστε το έγγραφο με την όψη προς τα κάτω στη γυάλινη επιφάνεια του σαρωτή ή τοποθετήστε το με την όψη προς τα επάνω στον τροφοδότη εγγράφων και προσαρμόστε τους οδηγούς χαρτιού στο μέγεθος του εγγράφου.
2. Στην αρχική οθόνη του πίνακα ελέγχου του εκτυπωτή, μεταβείτε στην εφαρμογή Αντιγραφή και, στη συνέχεια, επιλέξτε το εικονίδιο Αντιγραφή.
3. Για να επιλέξετε τον αριθμό των αντιγράφων, πατήστε το πλαίσιο δίπλα στο στοιχείο Αντιγραφή, χρησιμοποιήστε το πληκτρολόγιο για να καταχωρίσετε τον αριθμό των αντιγράφων και, στη συνέχεια, πατήστε το κουμπί κλεισίματος του πληκτρολογίου .
4. Επιλέξτε Βελτιστοποίηση κειμένου/εικόνας για να χρησιμοποιηθούν οι βέλτιστες ρυθμίσεις ανάλογα με τον τύπο της εικόνας που θα αντιγραφεί: κείμενο, γραφικά ή φωτογραφίες. Ορίστε μία από τις προκαθορισμένες επιλογές.
5. Ρυθμίστε τις επιλογές που είναι επισημασμένες με ένα κίτρινο τρίγωνο προτού χρησιμοποιήσετε τη λειτουργία προεπισκόπησης.

ΣΗΜΕΙΩΣΗ: Μετά τη σάρωση προεπισκόπησης, αυτές οι επιλογές δεν εμφανίζονται πλέον στην κύρια λίστα Επιλογές και συνοψίζονται στη λίστα Επιλογές προ-σάρωσης. Για να αλλάξετε οποιαδήποτε από αυτές τις επιλογές, πρέπει να απορρίψετε την προεπισκόπηση και να ξεκινήσετε από την αρχή.

Η χρήση της λειτουργίας προεπισκόπησης είναι προαιρετική.

6. Πατήστε τη δεξιά πλευρά της οθόνης για να κάνετε προεπισκόπηση του εγγράφου. Στην οθόνη προεπισκόπησης, χρησιμοποιήστε τα κουμπιά στη δεξιά πλευρά της οθόνης για να προσαρμόσετε τις επιλογές προεπισκόπησης, καθώς και για να αλλάξετε τη διάταξη, να περιστρέψετε, να εισαγάγετε ή να αφαιρέσετε σελίδες.

Πίνακας 5-1 Κουμπιά στη δεξιά πλευρά του παραθύρου προεπισκόπησης

Κουμπί	Περιγραφή
 	Χρησιμοποιήστε αυτά τα κουμπιά για εναλλαγή μεταξύ της προβολής μίας σελίδας και της προβολής μικρογραφίας. Η προβολή μικρογραφίας διαθέτει περισσότερες επιλογές από την προβολή μίας σελίδας.
 	Χρησιμοποιήστε αυτά τα κουμπιά για μεγέθυνση ή σμίκρυνση της επιλεγμένης σελίδας. **ΣΗΜΕΙΩΣΗ:** Επιλέξτε μόνο μία σελίδα τη φορά για να χρησιμοποιήσετε αυτά τα κουμπιά.
	Χρησιμοποιήστε αυτό το κουμπί για να περιστρέψετε τη σελίδα κατά 180 μοίρες. **ΣΗΜΕΙΩΣΗ:** Αυτό το κουμπί είναι διαθέσιμο μόνο στην προβολή μικρογραφίας.
	Χρησιμοποιήστε αυτό το κουμπί για να διαγράψετε τις επιλεγμένες σελίδες. **ΣΗΜΕΙΩΣΗ:** Αυτό το κουμπί είναι διαθέσιμο μόνο στην προβολή μικρογραφίας.
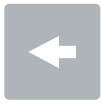 	Χρησιμοποιήστε αυτά τα κουμπιά για να αλλάξετε τη διάταξη των σελίδων εντός του εγγράφου. Επιλέξτε μία ή περισσότερες σελίδες και μετακινήστε τις προς τα αριστερά ή δεξιά. **ΣΗΜΕΙΩΣΗ:** Αυτά τα κουμπιά είναι διαθέσιμα μόνο στην προβολή μικρογραφίας.
	Χρησιμοποιήστε αυτό το κουμπί για να προσθέσετε μια σελίδα στο έγγραφο. Ο εκτυπωτής εμφανίζει ένα μήνυμα για τη σάρωση επιπλέον σελίδων.
	Χρησιμοποιήστε αυτό το κουμπί για να διαγράψετε τις αλλαγές που έχουν γίνει στην προεπισκόπηση και να ξεκινήσετε από την αρχή.
	Πατήστε αυτό το κουμπί για να συμπτύξετε την οθόνη προεπισκόπησης και να επιστρέψετε στην οθόνη αντιγραφής.

7. Όταν θα είναι έτοιμο το έγγραφο, πατήστε Αντιγραφή για να ξεκινήσει η αντιγραφή.

Αντιγραφή και των δύο όψεων (διπλής όψης)

Αντιγράψτε ή εκτυπώστε και στις δύο πλευρές του χαρτιού.

1. Τοποθετήστε το έγγραφο με την όψη προς τα κάτω στη γυάλινη επιφάνεια του σαρωτή ή τοποθετήστε το με την όψη προς τα επάνω στον τροφοδότη εγγράφων και προσαρμόστε τους οδηγούς χαρτιού στο μέγεθος του εγγράφου.

2. Στην αρχική οθόνη του πίνακα ελέγχου του εκτυπωτή, μεταβείτε στην εφαρμογή Αντιγραφή και, στη συνέχεια, επιλέξτε το εικονίδιο Αντιγραφή.

3. Στην οθόνη Επιλογές, επιλέξτε Πλευρά πρωτοτύπου και, στη συνέχεια, ορίστε την επιλογή που περιγράφει το πρωτότυπο έγγραφο:

   - Χρησιμοποιήστε την επιλογή Αυτόματος εντοπισμός για να ανιχνεύσετε εάν το πρωτότυπο έχει εκτυπωθεί σε μία ή και στις δύο πλευρές της σελίδας.
   - Χρησιμοποιήστε την επιλογή μονής όψης για πρωτότυπα που έχουν εκτυπωθεί στη μία πλευρά της σελίδας.
   - Χρησιμοποιήστε την επιλογή διπλής όψης (στυλ βιβλίου) για πρωτότυπα που αναστρέφονται στην αριστερή/δεξιά πλευρά της σελίδας, όπως τα βιβλία. Εάν η εικόνα έχει κατακόρυφο προσανατολισμό, η έξοδος αναστρέφεται στη μεγάλη πλευρά της σελίδας. Εάν η εικόνα έχει οριζόντιο προσανατολισμό, η έξοδος αναστρέφεται στη μικρή πλευρά της σελίδας.
   - Χρησιμοποιήστε την επιλογή διπλής όψης (στυλ μπλοκ) για πρωτότυπα που αναστρέφονται στην επάνω/κάτω άκρη της σελίδας, όπως τα ημερολόγια. Εάν η εικόνα έχει κατακόρυφο προσανατολισμό, η έξοδος αναστρέφεται στη μικρή πλευρά της σελίδας. Εάν η εικόνα έχει οριζόντιο προσανατολισμό, η έξοδος αναστρέφεται στη μεγάλη πλευρά της σελίδας.

4. Επιλέξτε Πλευρές τελικού εγγράφου και, στη συνέχεια, ορίστε μία από τις εξής επιλογές:

   - Αντιστοίχιση με το πρωτότυπο: Η έξοδος θα αντιστοιχεί στη μορφή του πρωτοτύπου. Για παράδειγμα, εάν το πρωτότυπο είναι μονής όψης, η έξοδος θα είναι μονής όψης. Ωστόσο, εάν ο διαχειριστής έχει περιορίσει την εκτύπωση μονής όψης και το πρωτότυπο είναι μονής όψης, η έξοδος θα είναι διπλής όψης σε στυλ βιβλίου.
   - Μονής όψης: Η έξοδος θα είναι μονής όψης. Ωστόσο, εάν ο διαχειριστής έχει περιορίσει την εκτύπωση μονής όψης, η έξοδος θα είναι διπλής όψης σε στυλ βιβλίου.
   - διπλής όψης (στυλ βιβλίου): Η έξοδος θα κάνει αναστροφή στη δεξιά/αριστερή πλευρά της σελίδας, όπως ένα βιβλίο. Εάν η εικόνα έχει κατακόρυφο προσανατολισμό, η έξοδος αναστρέφεται στη μεγάλη πλευρά της σελίδας. Εάν η εικόνα έχει οριζόντιο προσανατολισμό, η έξοδος αναστρέφεται στη μικρή πλευρά της σελίδας.
   - διπλής όψης (στυλ μπλοκ): Η έξοδος θα κάνει αναστροφή στην επάνω/κάτω πλευρά της σελίδας, όπως ένα ημερολόγιο. Εάν η εικόνα έχει κατακόρυφο προσανατολισμό, η έξοδος αναστρέφεται στη μικρή πλευρά της σελίδας. Εάν η εικόνα έχει οριζόντιο προσανατολισμό, η έξοδος αναστρέφεται στη μεγάλη πλευρά της σελίδας.

5. Ρυθμίστε τις επιλογές που είναι επισημασμένες με ένα κίτρινο τρίγωνο προτού χρησιμοποιήσετε τη λειτουργία προεπισκόπησης.

ΣΗΜΕΙΩΣΗ: Μετά τη σάρωση προεπισκόπησης, αυτές οι επιλογές δεν εμφανίζονται πλέον στην κύρια λίστα Επιλογές και συνοψίζονται στη λίστα Επιλογές προ-σάρωσης. Για να αλλάξετε οποιαδήποτε από αυτές τις επιλογές, πρέπει να απορρίψετε την προεπισκόπηση και να ξεκινήσετε από την αρχή.

Η χρήση της λειτουργίας προεπισκόπησης είναι προαιρετική.

6. Πατήστε τη δεξιά πλευρά της οθόνης για να κάνετε προεπισκόπηση του εγγράφου. Στην οθόνη προεπισκόπησης, χρησιμοποιήστε τα κουμπιά στη δεξιά πλευρά της οθόνης για να προσαρμόσετε τις επιλογές προεπισκόπησης, καθώς και για να αλλάξετε τη διάταξη, να περιστρέψετε, να εισαγάγετε ή να αφαιρέσετε σελίδες.

Πίνακας 5-2 Κουμπιά στη δεξιά πλευρά του παραθύρου προεπισκόπησης

Κουμπί	Περιγραφή
 	Χρησιμοποιήστε αυτά τα κουμπιά για εναλλαγή μεταξύ της προβολής μίας σελίδας και της προβολής μικρογραφίας. Η προβολή μικρογραφίας διαθέτει περισσότερες επιλογές από την προβολή μίας σελίδας.
 	Χρησιμοποιήστε αυτά τα κουμπιά για μεγέθυνση ή σμίκρυνση της επιλεγμένης σελίδας. **ΣΗΜΕΙΩΣΗ:** Επιλέξτε μόνο μία σελίδα τη φορά για να χρησιμοποιήσετε αυτά τα κουμπιά.
	Χρησιμοποιήστε αυτό το κουμπί για να περιστρέψετε τη σελίδα κατά 180 μοίρες. **ΣΗΜΕΙΩΣΗ:** Αυτό το κουμπί είναι διαθέσιμο μόνο στην προβολή μικρογραφίας.
	Χρησιμοποιήστε αυτό το κουμπί για να διαγράψετε τις επιλεγμένες σελίδες. **ΣΗΜΕΙΩΣΗ:** Αυτό το κουμπί είναι διαθέσιμο μόνο στην προβολή μικρογραφίας.
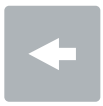 	Χρησιμοποιήστε αυτά τα κουμπιά για να αλλάξετε τη διάταξη των σελίδων εντός του εγγράφου. Επιλέξτε μία ή περισσότερες σελίδες και μετακινήστε τις προς τα αριστερά ή δεξιά. **ΣΗΜΕΙΩΣΗ:** Αυτά τα κουμπιά είναι διαθέσιμα μόνο στην προβολή μικρογραφίας.
	Χρησιμοποιήστε αυτό το κουμπί για να προσθέσετε μια σελίδα στο έγγραφο. Ο εκτυπωτής εμφανίζει ένα μήνυμα για τη σάρωση επιπλέον σελίδων.
	Χρησιμοποιήστε αυτό το κουμπί για να διαγράψετε τις αλλαγές που έχουν γίνει στην προεπισκόπηση και να ξεκινήσετε από την αρχή.
	Πατήστε αυτό το κουμπί για να συμπτύξετε την οθόνη προεπισκόπησης και να επιστρέψετε στην οθόνη αντιγραφής.

7. Όταν το έγγραφο είναι έτοιμο, πατήστε Έναρξη για να αρχίσει η αντιγραφή.

Πρόσθετες εργασίες αντιγραφής

Εντοπίστε πληροφορίες στο Web για την εκτέλεση των συνηθέστερων εργασιών αντιγραφής.

Επισκεφτείτε τη διεύθυνση www.hp.com/support/ljM631MFP, www.hp.com/support/ljM632MFP ή www.hp.com/support/ljM633MFP.

Διατίθενται οδηγίες σχετικά με την εκτέλεση εργασιών αντιγραφής, όπως οι παρακάτω:

- Αντιγραφή ή σάρωση σελίδων από βιβλία ή άλλα δεμένα έγγραφα
- Αντιγραφή εγγράφων διάφορων μεγεθών
- Αντιγραφή ή σάρωση και των δύο όψεων ταυτότητας
- Αντιγραφή ή σάρωση εγγράφου σε μορφή φυλλαδίου

6 Σάρωση

Σαρώστε χρησιμοποιώντας το λογισμικό, ή σαρώστε απευθείας σε email, σε μονάδα flash USB, σε φάκελο δικτύου ή σε άλλον προορισμό.

Οι παρακάτω πληροφορίες είναι σωστές κατά τη δημοσίευση του παρόντος. Για πρόσφατες πληροφορίες, επισκεφτείτε τη διεύθυνση www.hp.com/support/ljM631MFP, www.hp.com/support/ljM632MFP ή www.hp.com/support/ljM633MFP.

Για περισσότερες πληροφορίες:

Η βοήθεια που σας παρέχει η HP για τον εκτυπωτή περιλαμβάνει τις παρακάτω πληροφορίες:

- Εγκατάσταση και διαμόρφωση
- Εκμάθηση και χρήση
- Επίλυση προβλημάτων
- Λήψη ενημερώσεων λογισμικού και υλικολογισμικού
- Συμμετοχή σε φόρουμ υποστήριξης
- Εύρεση πληροφοριών για την εγγύηση και τους κανονισμούς

Ρύθμιση σάρωσης σε email

Ο εκτυπωτής διαθέτει μια λειτουργία με την οποία μπορεί να σαρώσει ένα έγγραφο και να το στείλει σε μία ή περισσότερες διευθύνσεις e-mail.

Εισαγωγή

Για να χρησιμοποιήσετε αυτή τη δυνατότητα σάρωσης, ο εκτυπωτής πρέπει να είναι συνδεδεμένος σε δίκτυο. Ωστόσο, η δυνατότητα δεν είναι διαθέσιμη μέχρι να διαμορφωθεί. Υπάρχουν δύο μέθοδοι για τη διαμόρφωση της λειτουργίας "Σάρωση σε email": ο **Οδηγός ρύθμισης σάρωσης σε email** για βασική χρήση και η **Ρύθμιση email** για προχωρημένους.

Χρησιμοποιήστε τις παρακάτω πληροφορίες για να ρυθμίσετε τη λειτουργία Σάρωση σε email.

Πριν ξεκινήσετε

Για να ρυθμίσετε τη λειτουργία Σάρωση σε email, ο εκτυπωτής πρέπει να διαθέτει ενεργή σύνδεση δικτύου.

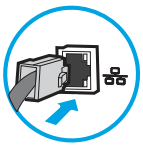

Οι διαχειριστές χρειάζονται τις παρακάτω πληροφορίες προτού ξεκινήσουν τη διαδικασία διαμόρφωσης.

- Πρόσβαση διαχειριστή στον εκτυπωτή

- Επίθημα DNS (π.χ. companyname.com)
- Διακομιστής SMTP (π.χ. smtp.mycompany.com)

ΣΗΜΕΙΩΣΗ: Εάν δεν γνωρίζετε το όνομα διακομιστή SMTP, τον αριθμό θύρας SMTP ή τις πληροφορίες ελέγχου ταυτότητας, επικοινωνήστε με την υπηρεσία παροχής email/Internet ή με το διαχειριστή του συστήματος για πληροφορίες. Μπορείτε να βρείτε συνήθως τα ονόματα διακομιστή και θύρας SMTP με μια αναζήτηση στο Internet. Για παράδειγμα, χρησιμοποιήστε όρους όπως "όνομα διακομιστή smtp Gmail" ή "όνομα διακομιστή smtp Yahoo" στην αναζήτηση.

- Απαιτήσεις ελέγχου ταυτότητας διακομιστή SMTP για τα εξερχόμενα μηνύματα email, συμπεριλαμβανομένων του ονόματος χρήστη και του κωδικού πρόσβασης που χρησιμοποιούνται για τον έλεγχο ταυτότητας, εάν υπάρχουν.

ΣΗΜΕΙΩΣΗ: Συμβουλευτείτε την τεκμηρίωση της εταιρεία παροχής υπηρεσιών e-mail για πληροφορίες σχετικά με τα όρια ψηφιακής αποστολής για το λογαριασμό e-mail σας. Ορισμένες εταιρείες παροχής υπηρεσιών μπορεί να κλειδώσουν προσωρινά το λογαριασμό σας, εάν υπερβείτε το όριο αποστολής.

Βήμα ένα: Άνοιγμα του Ενσωματωμένου διακομιστή Web (EWS) της HP

Ανοίξτε τον EWS για να ξεκινήσετε τη διαδικασία ρύθμισης.

ΣΗΜΕΙΩΣΗ: Η εικόνα αυτού του θέματος εμφανίζει μια οθόνη EWS για έγχρωμο εκτυπωτή. Ωστόσο, η παρακάτω διαδικασία ισχύει τόσο για έγχρωμους όσο και για ασπρόμαυρους εκτυπωτές.

1. Στην αρχική οθόνη του πίνακα ελέγχου του εκτυπωτή, πατήστε το εικονίδιο πληροφοριών και, στη συνέχεια, πατήστε το εικονίδιο Ethernet για να εμφανιστεί η διεύθυνση IP ή το όνομα του κεντρικού υπολογιστή.
2. Ανοίξτε ένα πρόγραμμα περιήγησης στο Web και πληκτρολογήστε στη γραμμή διευθύνσεων τη διεύθυνση IP ή το όνομα κεντρικού υπολογιστή, ακριβώς όπως εμφανίζεται στη σελίδα διαμόρφωσης του εκτυπωτή. Πατήστε το πλήκτρο `Enter` στο πληκτρολόγιο του υπολογιστή. Θα ανοίξει ο EWS.



ΣΗΜΕΙΩΣΗ: Εάν στο πρόγραμμα περιήγησης στο Web εμφανιστεί ένα μήνυμα που υποδεικνύει ότι η τοποθεσία Web ενδέχεται να μην είναι ασφαλής, επιλέξτε το στοιχείο για να συνεχίσετε στην τοποθεσία Web. Η πρόσβαση σε αυτήν την τοποθεσία Web δεν θα προκαλέσει ζημιά στον υπολογιστή.

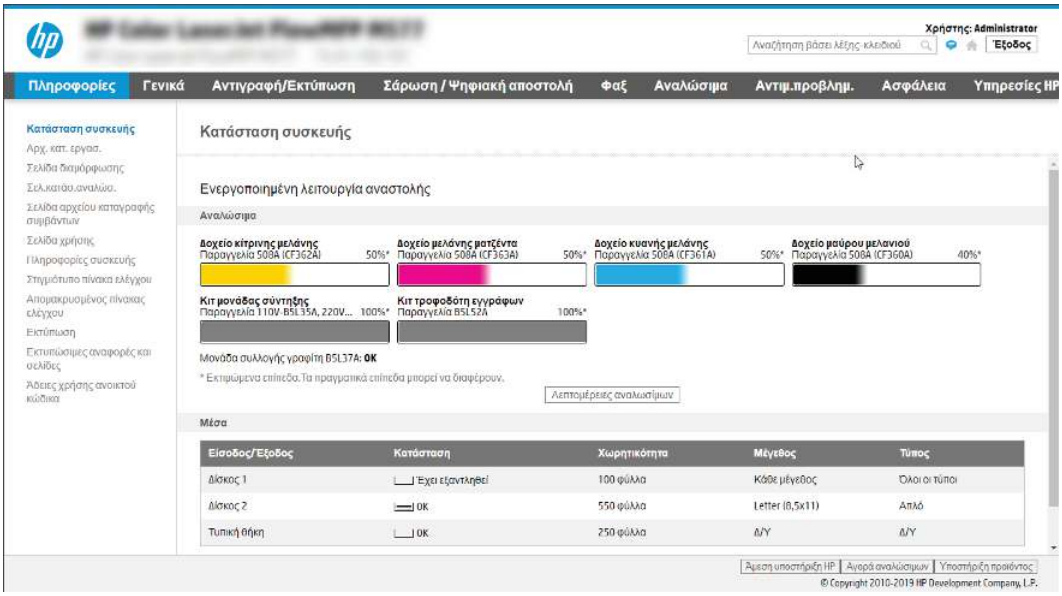

Βήμα 2: Διαμόρφωση των ρυθμίσεων Αναγνώρισης δικτύου

Διαμορφώστε σύνθετες ρυθμίσεις για την αναγνώριση δικτύου.

ΣΗΜΕΙΩΣΗ: Η διαμόρφωση ρυθμίσεων e-mail στην καρτέλα **Δικτύωση** είναι ένα θέμα για προχωρημένους και μπορεί να απαιτηθεί η βοήθεια ενός διαχειριστή του συστήματος.

1. Χρησιμοποιώντας τις επάνω καρτέλες περιήγησης του EWS, κάντε κλικ στην επιλογή **Δικτύωση**.

   ΣΗΜΕΙΩΣΗ: Για τη διαμόρφωση των ρυθμίσεων δικτύου για χρήση με το Office 365, ανατρέξτε στο Βήμα 5: Ρύθμιση της αποστολής σε email για χρήση του Office 365 Outlook (προαιρετικό) στη σελίδα 88

2. Στο αριστερό παράθυρο περιήγησης, κάντε κλικ στην επιλογή **Ρυθμίσεις TCP/IP**. Για να αποκτήσετε πρόσβαση στην καρτέλα **Αναγνώριση δικτύου** του EWS, ενδέχεται να απαιτείται όνομα χρήστη/κωδικός πρόσβασης.

3. Στο παράθυρο διαλόγου **Ρυθμίσεις TCP/IP**, κάντε κλικ στην καρτέλα **Αναγνώριση δικτύου**.

4. Εάν απαιτείται DNS στο δίκτυο, στην περιοχή **Επίθημα τομέα TCP/IP**, επαληθεύστε ότι εμφανίζεται το επίθημα DNS της εφαρμογής e-mail που χρησιμοποιείτε. Τα επιθήματα DNS έχουν την εξής μορφή: *companyname.com*, *gmail.com* κ.λπ.

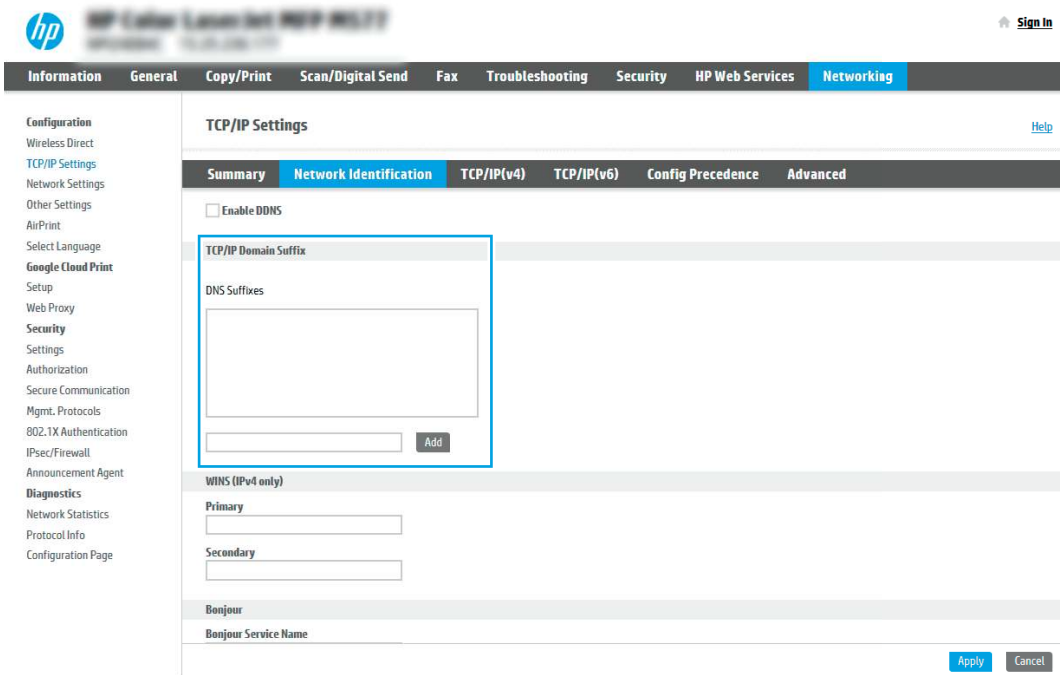

ΣΗΜΕΙΩΣΗ: Εάν το επίθημα ονόματος τομέα δεν έχει ρυθμιστεί, χρησιμοποιήστε τη διεύθυνση IP.

5. Κάντε κλικ στο κουμπί **Apply** (Εφαρμογή).
6. Κάντε κλικ στο κουμπί **OK**.

Βήμα 3: Διαμόρφωση της λειτουργίας "Αποστολή σε email"

Οι δύο μέθοδοι για τη ρύθμιση της λειτουργίας "Αποστολή σε email" είναι ο **Οδηγός ρύθμισης email** για βασικές ρυθμίσεις και η **Ρύθμιση email** για προχωρημένους. Χρησιμοποιήστε τις παρακάτω επιλογές για να διαμορφώσετε τη δυνατότητα "Αποστολή σε email":

Μέθοδος 1: Βασική διαμόρφωση μέσω του Οδηγού ρύθμισης email

Εκτελέστε βασική διαμόρφωση μέσω του Οδηγού ρύθμισης email.

Αυτή η επιλογή ανοίγει τον **Οδηγό ρύθμισης email** στον Ενσωματωμένο διακομιστή Web (EWS) HP για βασικές ρυθμίσεις.

1. Στις επάνω καρτέλες περιήγησης του EWS, κάντε κλικ στην επιλογή **Σάρωση/Ψηφιακή αποστολή**.
2. Στο αριστερό τμήμα του παραθύρου περιήγησης, κάντε κλικ στο κουμπί **Οδηγοί γρήγορης ρύθμισης email και σάρωσης σε φάκελο δικτύου**.

3. Στο παράθυρο διαλόγου **Οδηγοί γρήγορης ρύθμισης email και σάρωσης σε φάκελο δικτύου**, κάντε κλικ στη σύνδεση **Οδηγός ρύθμισης email**.

> **ΣΗΜΕΙΩΣΗ:** Εάν εμφανιστεί ένα μήνυμα που υποδεικνύει ότι είναι απενεργοποιημένη η λειτουργία σάρωσης σε email, κάντε κλικ στο κουμπί **Συνέχεια** για να συνεχίσετε με τη διαμόρφωση των ρυθμίσεων και να ενεργοποιήσετε τη λειτουργία σάρωσης σε email μετά την ολοκλήρωσή τους.

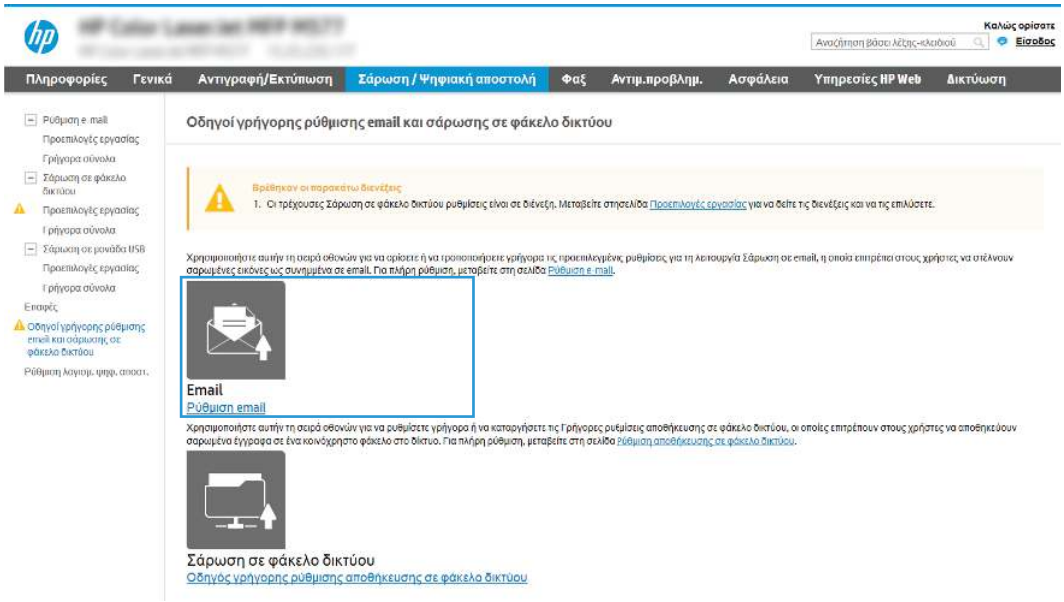

4. Στο παράθυρο διαλόγου **Διαμόρφωση διακομιστών email (SMTP)**, επιλέξτε ένα από τα ακόλουθα και ολοκληρώστε τα βήματα:

- Επιλογή 1: Χρήση διακομιστή που χρησιμοποιείται ήδη από το email.

  Επιλέξτε το στοιχείο **Χρήση ενός διακομιστή που χρησιμοποιείται ήδη από το email** και, στη συνέχεια, κάντε κλικ στο κουμπί **Επόμενο**.

- Επιλογή 2: Αναζήτηση στο δίκτυο για το διακομιστή εξερχόμενων email.

  Η επιλογή αυτή εντοπίζει τους διακομιστές SMTP εξερχομένων μόνο εντός του τείχους προστασίας.

  α. Επιλέξτε **Αναζήτηση δικτύου για διακομιστή εξερχόμενων email** και, στη συνέχεια, κάντε κλικ στο κουμπί **Επόμενο**.

  β. Επιλέξτε τον κατάλληλο διακομιστή από τη λίστα **Διαμόρφωση διακομιστή εξερχόμενων email (SMTP)** και, στη συνέχεια, κάντε κλικ στο κουμπί **Επόμενο**.

  γ. Ορίστε την επιλογή που περιγράφει τις απαιτήσεις ελέγχου ταυτότητας του διακομιστή:

  – Ο διακομιστής δεν απαιτεί πιστοποίηση: Επιλέξτε **Ο διακομιστής δεν απαιτεί έλεγχο ταυτότητας** και, στη συνέχεια, κάντε κλικ στο κουμπί **Επόμενο**.

  -Ή-

  – Ο διακομιστής απαιτεί πιστοποίηση: Στην αναπτυσσόμενη λίστα, ορίστε μια επιλογή πιστοποίησης:

  ○ Επιλέξτε **Χρήση των διαπιστευτηρίων του χρήστη για σύνδεση μετά την είσοδο στον πίνακα ελέγχου** και, στη συνέχεια, κάντε κλικ στο κουμπί **Επόμενο**.

-Ή-

- Επιλέξτε **Πάντα να γίνεται χρήση αυτών των διαπιστευτηρίων**, εισαγάγετε το **Όνομα χρήστη** και τον **Κωδικό πρόσβασης** και, στη συνέχεια, κάντε κλικ στο κουμπί **Επόμενο**.

- Επιλογή 3: Προσθήκη του διακομιστή SMTP.

  α. Επιλέξτε **Προσθήκη διακομιστή SMTP**.

  β. Εισαγάγετε το **Όνομα** και τον **Αριθμό θύρας** και, στη συνέχεια, κάντε κλικ στο κουμπί **Επόμενο**.

  ΣΗΜΕΙΩΣΗ: Στις περισσότερες περιπτώσεις, δεν χρειάζεται να αλλάξετε τον αριθμό της προεπιλεγμένης θύρας.

  ΣΗΜΕΙΩΣΗ: Αν χρησιμοποιείτε φιλοξενούμενη υπηρεσία SMTP όπως το Gmail, επαληθεύστε τη διεύθυνση SMTP, τον αριθμό θύρας και τις ρυθμίσεις SSL από την τοποθεσία Web της εταιρείας παροχής υπηρεσιών ή άλλες πηγές. Συνήθως, για το Gmail, η διεύθυνση SMTP είναι smtp.gmail.com, ο αριθμός θύρας 465 και θα πρέπει να είναι ενεργοποιημένο το SSL.

  Ανατρέξτε σε ηλεκτρονικές πηγές για να επιβεβαιώσετε εάν ισχύουν αυτές οι ρυθμίσεις του διακομιστή κατά τη διαμόρφωση.

  γ. Ορίστε την κατάλληλη επιλογή πιστοποίησης διακομιστή:

  – Ο διακομιστής δεν απαιτεί πιστοποίηση: Επιλέξτε **Ο διακομιστής δεν απαιτεί έλεγχο ταυτότητας** και, στη συνέχεια, κάντε κλικ στο κουμπί **Επόμενο**.

    -Ή-

  – Ο διακομιστής απαιτεί πιστοποίηση: Ορίστε μια επιλογή στην αναπτυσσόμενη λίστα **Ο διακομιστής απαιτεί πιστοποίηση**:

    - Επιλέξτε **Χρήση των διαπιστευτηρίων του χρήστη για σύνδεση μετά την είσοδο στον πίνακα ελέγχου** και, στη συνέχεια, κάντε κλικ στο κουμπί **Επόμενο**.

      -Ή-

    - Επιλέξτε **Πάντα να γίνεται χρήση αυτών των διαπιστευτηρίων**, εισαγάγετε το **Όνομα χρήστη** και τον **Κωδικό πρόσβασης** και, στη συνέχεια, κάντε κλικ στο κουμπί **Επόμενο**.

5. Στο παράθυρο διαλόγου **Διαμόρφωση ρυθμίσεων email**, εισαγάγετε τις παρακάτω πληροφορίες σχετικά με τη διεύθυνση email του αποστολέα και, στη συνέχεια, κάντε κλικ στο κουμπί **Επόμενο**.

ΣΗΜΕΙΩΣΗ: Κατά τη ρύθμιση των πεδίων **Από**, **Θέμα** και **Μήνυμα**, εάν έχει καταργηθεί η επιλογή στο πλαίσιο ελέγχου **Με δυνατότητα επεξεργασίας από το χρήστη**, οι χρήστες δεν θα μπορούν να επεξεργαστούν τα αντίστοιχα πεδία στον πίνακα ελέγχου του εκτυπωτή κατά την αποστολή ενός email.

Πίνακας 6-1 Ρυθμίσεις αποστολής email

Προαιρετική επιλογή	Περιγραφή
From (Από) (Υποχρεωτικά)	Ορίστε μία από τις παρακάτω επιλογές από την αναπτυσσόμενη λίστα **From** (Από): • **User's address (sign-in required) [Διεύθυνση χρήστη (απαιτείται σύνδεση)]** • **Default From** (Προεπιλεγμένη διεύθυνση αποστολέα): Εισαγάγετε μια προεπιλεγμένη διεύθυνση email και εμφανιζόμενο όνομα στα πεδία **Default From Email Address** (Προεπιλεγμένη διεύθυνση αποστολέα email) και **Default Display Name** (Προεπιλεγμένο εμφανιζόμενο όνομα) ΣΗΜΕΙΩΣΗ: Δημιουργήστε ένα λογαριασμό e-mail για τον εκτυπωτή και χρησιμοποιήστε αυτήν τη διεύθυνση ως την προεπιλεγμένη διεύθυνση e-mail. ΣΗΜΕΙΩΣΗ: Διαμορφώστε τη δυνατότητα e-mail, έτσι ώστε οι χρήστες να πρέπει να συνδεθούν πριν τη χρησιμοποιήσουν. Αυτό αποτρέπει τους χρήστες από την αποστολή e-mail από κάποια διεύθυνση που δεν είναι δική τους.
Subject (Θέμα) (Προαιρετικά)	Εισαγάγετε μια προεπιλεγμένη γραμμή θέματος για τα μηνύματα e-mail.
Message (Μήνυμα) (Προαιρετικά)	Δημιουργήστε ένα προσαρμοσμένο μήνυμα. Για να χρησιμοποιήσετε αυτό το μήνυμα για όλα τα email που αποστέλλονται από τον εκτυπωτή, καταργήστε την επιλογή από το πλαίσιο ελέγχου **Με δυνατότητα επεξεργασίας από το χρήστη** για το **Μήνυμα**.

6. Στο παράθυρο διαλόγου **Διαμόρφωση ρυθμίσεων σάρωσης αρχείου**, ορίστε τις προεπιλεγμένες προτιμήσεις σάρωσης και, στη συνέχεια, κάντε κλικ στο κουμπί **Επόμενο**.

Πίνακας 6-2 Ρυθμίσεις σάρωσης

Προαιρετική επιλογή	Περιγραφή
Τύπος αρχείου	Επιλέξτε τον προεπιλεγμένο τύπο αρχείου που θα χρησιμοποιηθεί για το σαρωμένο έγγραφο: • PDF • JPEG • TIFF • MTIFF • XPS • PDF/A Οι εκτυπωτές HP LaserJet Enterprise Flow MFP ή οι εκτυπωτές MFP που συνδέονται με διακομιστή λογισμικού ψηφιακής αποστολής (DSS) υποστηρίζουν επίσης τους παρακάτω τύπους αρχείων OCR: • Κείμενο (OCR) • Κείμενο Unicode (OCR) • RTF (OCR) • PDF με δυνατότητα αναζήτησης (OCR) • PDF/A με δυνατότητα αναζήτησης (OCR) • HTML (OCR) • CSV (OCR)
Έγχρωμη/Ασπρόμαυρη	Επιλέξτε την προεπιλεγμένη ρύθμιση αρχείου για το σαρωμένο έγγραφο: • Χρώμα • Μαύρο • Μαύρο/Γκρι • Αυτόματη ανίχνευση
Ποιότητα και μέγεθος αρχείου	Επιλέξτε την προεπιλεγμένη ποιότητα εξόδου για το σαρωμένο έγγραφο: • Χαμηλή (μικρό αρχείο) • Μεσαία • Υψηλή (μεγάλο αρχείο)

Πίνακας 6-2 Ρυθμίσεις σάρωσης (συνέχεια)

Προαιρετική επιλογή	Περιγραφή
Ανάλυση	Επιλέξτε την προεπιλεγμένη ανάλυση σάρωσης για το σαρωμένο έγγραφο: • 75 dpi • 150 dpi • 200 dpi • 300 dpi • 400 dpi • 600 dpi

7. Ελέγξτε το παράθυρο διαλόγου **Σύνοψη** και, στη συνέχεια, κάντε κλικ στο κουμπί **Τέλος** για να ολοκληρώσετε τη ρύθμιση.

Μέθοδος δύο: Διαμόρφωση για προχωρημένους με χρήση της ρύθμισης email

Ακολουθήστε τα παρακάτω βήματα για τη σύνθετη διαμόρφωση χρησιμοποιώντας το παράθυρο διαλόγου **Ρύθμιση email** στο EWS.

1. Χρησιμοποιώντας τις επάνω καρτέλες περιήγησης του EWS, κάντε κλικ στην επιλογή **Σάρωση/Ψηφιακή αποστολή**, αναπτύξτε το μενού **Ρύθμιση email** στο αριστερό παράθυρο περιήγησης και, στη συνέχεια, πατήστε **Προεπιλογές εργασιών**.

   Η σελίδα **Προεπιλογές εργασιών** εμφανίζει τις **Βασικές ρυθμίσεις** για τη ρύθμιση σάρωσης σε email. Για να αποκτήσετε πρόσβαση σε πρόσθετες ρυθμίσεις, κάντε κλικ στο κουμπί **Ρυθμίσεις για προχωρημένους** στο κάτω μέρος της σελίδας. Για να επιστρέψετε στις βασικές ρυθμίσεις, κάντε κλικ στο κουμπί **Βασικές ρυθμίσεις**.

ΣΗΜΕΙΩΣΗ: Αυτή η διαδικασία καλύπτει πρώτα τα βήματα για τις **Βασικές ρυθμίσεις** και, στη συνέχεια, τα βήματα για τις **Σύνθετες ρυθμίσεις**.

Εικόνα 6-1 Θέση κουμπιού "Σύνθετες ρυθμίσεις"

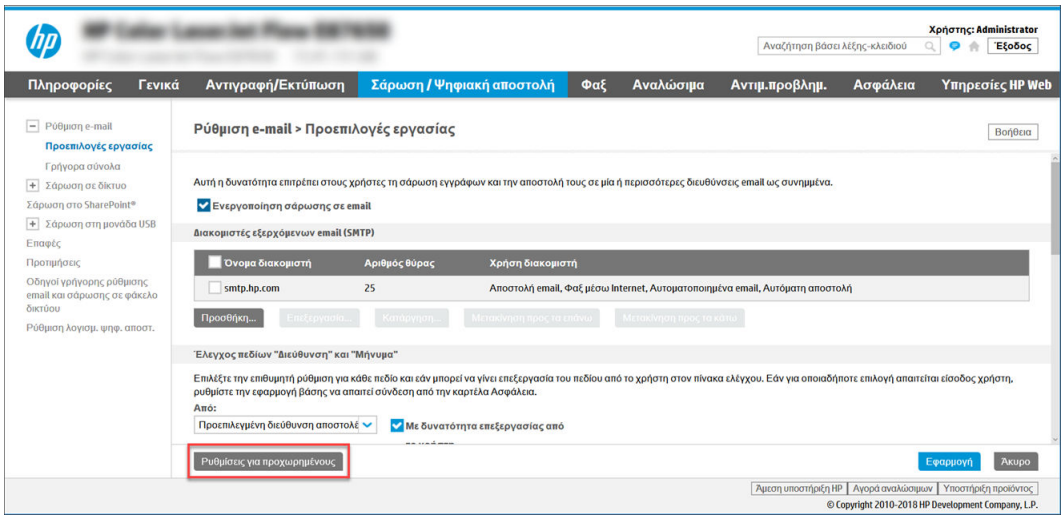

2. Στη σελίδα **Προεπιλογές εργασιών**, επιλέξτε το πλαίσιο ελέγχου **Ενεργοποίηση σάρωσης σε email**. Εάν αυτό το πλαίσιο ελέγχου δεν είναι επιλεγμένο, η λειτουργία δεν είναι διαθέσιμη στον πίνακα ελέγχου του εκτυπωτή.

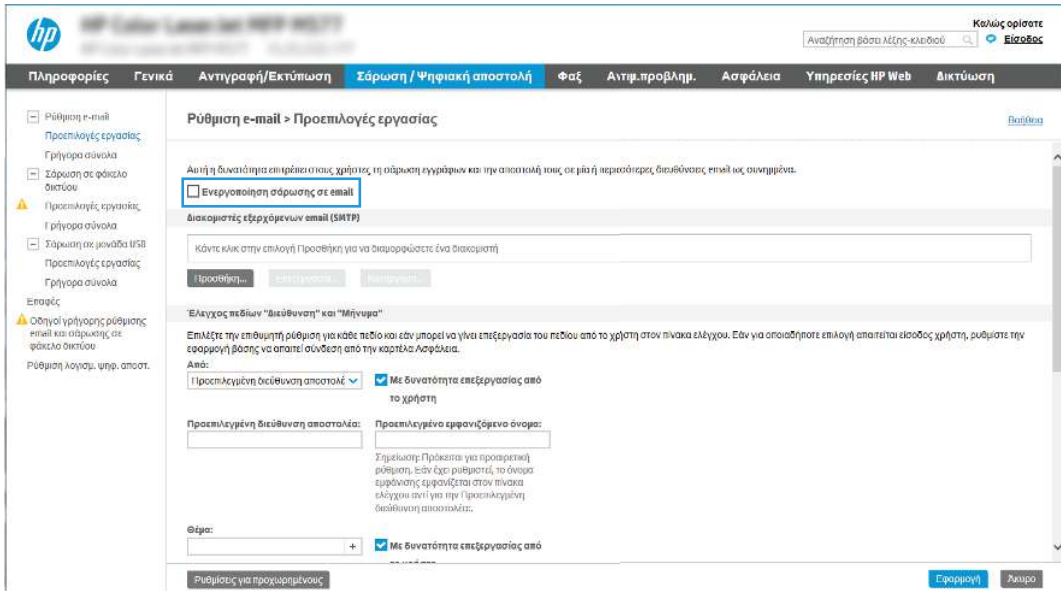

3. Στην περιοχή **Διακομιστές εξερχόμενων email (SMTP)**, ολοκληρώστε τα βήματα για μία από τις παρακάτω επιλογές:

   - Επιλέξτε έναν από τους διακομιστές που εμφανίζονται.
   - Κάντε κλικ στην επιλογή **Προσθήκη** για να εκκινήσετε τον Οδηγό SMTP.

     α. Στον Οδηγό SMTP ενεργοποιήστε μία από τις παρακάτω επιλογές:

        – **Επιλογή 1: Γνωρίζω τη διεύθυνση του διακομιστή SMTP ή το όνομα του κεντρικού υπολογιστή**: Εισαγάγετε τη διεύθυνση ενός διακομιστή SMTP και, στη συνέχεια, κάντε κλικ στο κουμπί **Επόμενο**

        – **Επιλογή 2:** Εάν δεν γνωρίζετε τη διεύθυνση του διακομιστή SMTP, επιλέξτε **Αναζήτηση δικτύου για διακομιστή εξερχόμενων email** και, στη συνέχεια, κάντε κλικ στο κουμπί **Επόμενο**. Επιλέξτε το διακομιστή και έπειτα επιλέξτε το κουμπί **Επόμενο**.

     ΣΗΜΕΙΩΣΗ: Εάν είχε ήδη δημιουργηθεί ένας διακομιστής SMTP για κάποια άλλη λειτουργία του εκτυπωτή, εμφανίζεται η επιλογή **Χρησιμοποιήστε διακομιστή που χρησιμοποιείται ήδη από άλλη λειτουργία**. Κάντε αυτήν την επιλογή και, στη συνέχεια, διαμορφώστε την ώστε να χρησιμοποιείται για τη λειτουργία e-mail.

     β. Στο παράθυρο διαλόγου **Ορισμός βασικών πληροφοριών που απαιτούνται για σύνδεση στο διακομιστή**, ορίστε τις επιλογές που θα χρησιμοποιηθούν και, στη συνέχεια, κάντε κλικ στο κουμπί **Επόμενο**.

        – Ορισμένοι διακομιστές αντιμετωπίζουν προβλήματα με την αποστολή ή τη λήψη e-mail που έχουν μέγεθος μεγαλύτερο από 5 megabyte (MB). Αυτά τα προβλήματα μπορεί να αποφευχθούν με την εισαγωγή ενός αριθμού στο πεδίο **Split emails if larger than (MB)** [Διαίρεση email εάν είναι μεγαλύτερα από (MB)].

- Στις περισσότερες περιπτώσεις, δεν χρειάζεται να αλλάξετε τον αριθμό της προεπιλεγμένης θύρας. Ωστόσο, όταν χρησιμοποιείτε την επιλογή Ενεργοποίηση πρωτοκόλλου SMTP SSL, πρέπει να χρησιμοποιηθεί η θύρα 587.

- Εάν χρησιμοποιείτε την υπηρεσία Google™ Gmail, επιλέξτε το πλαίσιο διαλόγου **Ενεργοποίηση πρωτοκόλλου SMTP SSL**. Συνήθως, για το gmail, η διεύθυνση SMTP είναι smtp.gmail.com, αριθμός θύρας 465, και θα πρέπει να είναι ενεργοποιημένο το SSL. Ανατρέξτε σε ηλεκτρονικές πηγές για να επιβεβαιώσετε εάν ισχύουν αυτές οι ρυθμίσεις του διακομιστή κατά τη διαμόρφωση.

γ. Στο παράθυρο διαλόγου **Απαιτήσεις ελέγχου ταυτότητας διακομιστή**, ορίστε την επιλογή που περιγράφει τις απαιτήσεις ελέγχου ταυτότητας του διακομιστή:

- **Ο διακομιστής δεν απαιτεί έλεγχο ταυτότητας** και, στη συνέχεια, κάντε κλικ στο κουμπί **Επόμενο**.

- **Ο διακομιστής απαιτεί πιστοποίηση**

  - Από το αναπτυσσόμενο πλαίσιο, επιλέξτε τη **Χρήση των διαπιστευτηρίων του χρήστη για σύνδεση μετά την είσοδο στον πίνακα ελέγχου** και, στη συνέχεια, κάντε κλικ στο κουμπί **Επόμενο**.

  - Από το αναπτυσσόμενο πλαίσιο, επιλέξτε **Πάντα να γίνεται χρήση αυτών των διαπιστευτηρίων**, εισαγάγετε το **Όνομα χρήστη** και τον **Κωδικό πρόσβασης** και, στη συνέχεια, κάντε κλικ στο κουμπί **Επόμενο**.

ΣΗΜΕΙΩΣΗ: Εάν χρησιμοποιείτε τα διαπιστευτήρια ενός συνδεδεμένου χρήστη, ρυθμίστε το ηλεκτρονικό ταχυδρομείο ώστε να απαιτείται είσοδος του χρήστη στον πίνακα ελέγχου του εκτυπωτή. Απαγορεύστε τη δυνατότητα πρόσβασης των επισκεπτών της συσκευής στα e-mail απενεργοποιώντας το πλαίσιο ελέγχου για τα e-mail στη στήλη **Επισκέπτης συσκευής** στην περιοχή **Πολιτικές σύνδεσης και δικαιωμάτων** στο παράθυρο διαλόγου **Έλεγχος πρόσβασης** της καρτέλας **Ασφάλεια**. Το εικονίδιο στο πλαίσιο επιλογής αλλάζει από ένα σημάδι επιλογής σε μια κλειδαριά.

δ. Στο παράθυρο διαλόγου **Χρήση διακομιστή**, επιλέξτε τις λειτουργίες του εκτυπωτή που θα στέλνουν e-mail μέσω αυτού του διακομιστή SMTP και, στη συνέχεια, κάντε κλικ στο κουμπί **Επόμενο**.

Εάν ο διακομιστής απαιτεί έλεγχο ταυτότητας, θα απαιτείται όνομα χρήστη και κωδικός πρόσβασης για την αποστολή αυτόματων ειδοποιήσεων και αναφορών από τον εκτυπωτή.

ε. Στο παράθυρο διαλόγου **Σύνοψη και δοκιμή**, πληκτρολογήστε μια έγκυρη διεύθυνση email στο πεδίο **Αποστολή δοκιμαστικού email σε:** και, στη συνέχεια, κάντε κλικ στην επιλογή **Δοκιμή**.

ζ. Βεβαιωθείτε ότι όλες οι ρυθμίσεις είναι σωστές και, στη συνέχεια, κάντε κλικ στο **Τέλος** για να ολοκληρώσετε τη ρύθμιση του διακομιστή εξερχόμενων e-mail.

4. Στην περιοχή **Έλεγχος πεδίου διεύθυνσης και μηνύματος**, εισαγάγετε μια ρύθμιση **Από:** και οποιαδήποτε από τις άλλες προαιρετικές ρυθμίσεις.

Πίνακας 6-3 Έλεγχος πεδίου διεύθυνσης και μηνύματος (Βασικές ρυθμίσεις)

Λειτουργία	Περιγραφή
Με δυνατότητα επεξεργασίας από το χρήστη	Αν θέλετε να χρησιμοποιείτε την **Προεπιλεγμένη διεύθυνση αποστολέα** και το **Προεπιλεγμένο εμφανιζόμενο όνομα** για όλα τα email που αποστέλλονται από αυτόν τον εκτυπωτή (εκτός αν είναι συνδεδεμένος κάποιος χρήστης), αποεπιλέξτε το πλαίσιο ελέγχου **Με δυνατότητα επεξεργασίας από τον χρήστη**. Κατά τη ρύθμιση των πεδίων διεύθυνσης, αν δεν είναι επιλεγμένο το πλαίσιο ελέγχου **Με δυνατότητα επεξεργασίας από τον χρήστη**, οι χρήστες δεν θα μπορούν να επεξεργαστούν τα αντίστοιχα πεδία στον πίνακα ελέγχου του εκτυπωτή κατά την αποστολή ενός email. Για τη λειτουργία "αποστολή σε εμένα", ακυρώστε την επιλογή των πλαισίων ελέγχου **Με δυνατότητα επεξεργασίας από το χρήστη** για όλα τα πεδία διεύθυνσης, συμπεριλαμβανομένων των πεδίων **Από:**, **Προς:**, **Κοιν.:** και **Ιδιαίτ. κοιν.:** και, στη συνέχεια, ορίστε τα πεδία αποστολέα **Από:** και παραλήπτη **Προς:** στη διεύθυνση email του συγκεκριμένου χρήστη.
Προεπιλεγμένη διεύθυνση αποστολέα: και **Προεπιλεγμένο εμφανιζόμενο όνομα:**	Εισαγάγετε μια διεύθυνση email και ένα όνομα για χρήση ως διεύθυνση **Από:** για το μήνυμα email. ΣΗΜΕΙΩΣΗ: Δημιουργήστε ένα λογαριασμό e-mail για τον εκτυπωτή και χρησιμοποιήστε αυτήν τη διεύθυνση ως την προεπιλεγμένη διεύθυνση e-mail. ΣΗΜΕΙΩΣΗ: Διαμορφώστε τη δυνατότητα e-mail, έτσι ώστε οι χρήστες να πρέπει να συνδεθούν πριν τη χρησιμοποιήσουν. Αυτό αποτρέπει τους χρήστες από την αποστολή e-mail από κάποια διεύθυνση που δεν είναι δική τους.
Θέμα:	Εισαγάγετε μια προεπιλεγμένη γραμμή θέματος για τα μηνύματα e-mail.
Μήνυμα:	Δημιουργήστε ένα προσαρμοσμένο μήνυμα. Για να χρησιμοποιήσετε αυτό το μήνυμα για όλα τα e-mail που αποστέλλονται από τον εκτυπωτή, απενεργοποιήστε ή μην επιλέξετε το πλαίσιο ελέγχου **Με δυνατότητα επεξεργασίας από το χρήστη** για το **Μήνυμα:**.

Πίνακας 6-4 Έλεγχος πεδίου διεύθυνσης και μηνύματος (Σύνθετες ρυθμίσεις - προαιρετικό)

Λειτουργία	Περιγραφή
Περιορισμοί πεδίου διεύθυνσης	Ορίστε εάν οι χρήστες θα πρέπει να επιλέγουν μια διεύθυνση e-mail από ένα βιβλίο διευθύνσεων ή αν θα τους επιτρέπεται να πληκτρολογούν μια διεύθυνση e-mail μη αυτόματα. ΠΡΟΣΟΧΗ: Εάν έχει οριστεί η επιλογή **Οι χρήστες πρέπει να επιλέγουν από το βιβλίο διευθύνσεων** και κάποιο από τα πεδία διεύθυνσης έχει οριστεί ως **Με δυνατότητα επεξεργασίας από το χρήστη**, οι αλλαγές που θα πραγματοποιήσετε σε αυτά τα πεδία με δυνατότητα επεξεργασίας θα αλλάξουν και τις αντίστοιχες τιμές στο βιβλίο διευθύνσεων. Για να μην μπορούν οι χρήστες να αλλάζουν τις επαφές στο βιβλίο διευθύνσεων του εκτυπωτή από τον πίνακα ελέγχου, μεταβείτε στη σελίδα **Έλεγχος πρόσβασης** στην καρτέλα **Ασφάλεια** και απαγορεύστε την πρόσβαση σε **Επισκέπτη συσκευής** για τροποποίηση του βιβλίου διευθύνσεων.
Να επιτρέπονται μη έγκυρες μορφές διευθύνσεων email	Επιλέξτε τη για να επιτρέψετε μια μη έγκυρη μορφή διεύθυνσης e-mail.
Προς:	Εισαγάγετε μια διεύθυνση e-mail Προς (παραλήπτη) για τα e-mail.
Κοιν.:	Εισαγάγετε μια διεύθυνση e-mail Κοινοποίησης για τα e-mail.
Ιδιαίτ. κοιν.:	Εισαγάγετε μια διεύθυνση e-mail Ιδιαίτερης κοινοποίησης για τα e-mail.

5. Στην περιοχή **Ρυθμίσεις αρχείου**, ορίστε τις προεπιλεγμένες προτιμήσεις ρυθμίσεων αρχείου.

Πίνακας 6-5 Ρυθμίσεις αρχείου (Βασικές ρυθμίσεις)

Λειτουργία	Περιγραφή
Όνομα αρχείου	Προεπιλεγμένο όνομα αρχείου για το αρχείο που αποθηκεύεται. Επιλέξτε το πλαίσιο ελέγχου **Με δυνατότητα επεξεργασίας από το χρήστη**, για να είναι δυνατή η αλλαγή αυτής της ρύθμισης από τον πίνακα ελέγχου του εκτυπωτή.
Τύπος αρχείου	Επιλέξτε τη μορφή αρχείου για το αποθηκευμένο αρχείο. Επιλέξτε το πλαίσιο ελέγχου **Με δυνατότητα επεξεργασίας από το χρήστη**, για να είναι δυνατή η αλλαγή αυτής της ρύθμισης από τον πίνακα ελέγχου του εκτυπωτή.
Ανάλυση	Ρυθμίστε την ανάλυση του αρχείου. Οι εικόνες με υψηλότερη ανάλυση διαθέτουν περισσότερες κουκκίδες ανά ίντσα (dpi), με αποτέλεσμα να είναι πιο λεπτομερείς. Οι εικόνες με χαμηλότερη ανάλυση διαθέτουν λιγότερες κουκκίδες ανά ίντσα (dpi), και είναι λιγότερο λεπτομερείς, αλλά το μέγεθος του αρχείου είναι μικρότερο.
Ποιότητα και μέγεθος αρχείου	Επιλέξτε την ποιότητα του αρχείου. Οι εικόνες υψηλότερης ποιότητας απαιτούν αρχείο μεγαλύτερου μεγέθους από τις εικόνες χαμηλότερης ποιότητας και χρειάζεται περισσότερος χρόνος για την αποστολή τους.
Έγχρωμη/Ασπρόμαυρη	Καθορίστε αν τα αντίγραφα θα είναι έγχρωμα, ασπρόμαυρα με αποχρώσεις του γκρι ή μόνο ασπρόμαυρα (μόνο για έγχρωμους εκτυπωτές).

Πίνακας 6-6 Ρυθμίσεις αρχείου (Σύνθετες ρυθμίσεις - προαιρετικό)

Λειτουργία	Περιγραφή
Πρόθεμα ονόματος αρχείου	Ορίστε το προεπιλεγμένο πρόθεμα ονόματος αρχείου που θα χρησιμοποιείται για τα αρχεία που αποθηκεύονται σε ένα φάκελο δικτύου.
Επίθημα ονόματος αρχείου	Ορίστε το προεπιλεγμένο επίθημα ονόματος αρχείου που θα χρησιμοποιείται για τα αρχεία που αποθηκεύονται σε ένα φάκελο δικτύου. Προεπιλεγμένο επίθημα διπλότυπου ονόματος αρχείου [όνομα αρχείου]_EEEEMMHHΩ
Προεπισκόπηση ονόματος αρχείου	Πληκτρολογήστε ένα όνομα αρχείου και, στη συνέχεια, κάντε κλικ στο κουμπί **Ενημέρωση προεπισκόπησης**.
Μορφή αρίθμησης αρχείων	Επιλέξτε μια μορφή ονόματος αρχείου για τις περιπτώσεις που η εργασία διαιρείται σε πολλά αρχεία.
Προσθήκη αρίθμησης όταν η εργασία περιέχει μόνο ένα αρχείο (π.χ. _1–1)	Επιλέξτε αυτή τη ρύθμιση για να προσθέσετε αρίθμηση σε ένα όνομα αρχείου, όταν η εργασία είναι μόνο ένα αρχείο και όχι πολλά αρχεία.
Υψηλή συμπίεση (μικρότερο αρχείο)	Επιλέξτε αυτή τη ρύθμιση για να συμπιέσετε το σαρωμένο αρχείο, το οποίο μειώνει το μέγεθος του αρχείου. Ωστόσο, η διαδικασία σάρωσης για ένα αρχείο υψηλής συμπίεσης ενδέχεται να διαρκέσει περισσότερο από ότι για ένα αρχείο με κανονική συμπίεση.
Κρυπτογράφηση PDF	Εάν ο τύπος αρχείου είναι PDF, τότε αυτή η επιλογή πραγματοποιεί κρυπτογράφηση στο αρχείο εξόδου PDF. Η κρυπτογράφηση πρέπει να περιλαμβάνει έναν κωδικό πρόσβασης. Ο ίδιος κωδικός θα πρέπει να χρησιμοποιείται για το άνοιγμα του αρχείου. Θα ζητηθεί από το χρήστη να καταχωρίσει έναν κωδικό πρόσβασης πριν από τη σάρωση της εργασίας, εάν δεν έχει οριστεί ένας τέτοιος κωδικός πριν πατηθεί η έναρξη.
Απόκρυψη κενών σελίδων	Εάν είναι ενεργοποιημένη η επιλογή **Απόκρυψη κενών σελίδων**, οι κενές σελίδες παραβλέπονται.
Δημιουργία πολλών αρχείων	Ενεργοποιήστε αυτήν τη ρύθμιση για να σαρώσετε σελίδες σε ξεχωριστά αρχεία σύμφωνα με έναν προκαθορισμένο αριθμό σελίδων ανά αρχείο.

6. Κάντε κλικ στο κουμπί **Σύνθετες ρυθμίσεις** για να εμφανίσετε τις παρακάτω ρυθμίσεις:

   - **Υπογρ. και κρυπτ.**
   - **Ειδοποίηση** (ειδοποίηση εργασίας)
   - **Ρυθμίσεις σάρωσης**

7. Στην περιοχή **Υπογραφή και κρυπτογράφηση**, ορίστε τις προτιμήσεις υπογραφής και κρυπτογράφησης.

Πίνακας 6-7 **Ρυθμίσεις Υπογραφής και κρυπτογράφησης**

Λειτουργία	Περιγραφή
Υπογραφή	Επιλέξτε αν θα υπογράψετε το email με πιστοποιητικό ασφαλείας. Επιλέξτε το πλαίσιο ελέγχου **Με δυνατότητα επεξεργασίας από το χρήστη**, για να είναι δυνατή η αλλαγή αυτής της ρύθμισης από τον πίνακα ελέγχου του εκτυπωτή.
Αλγόριθμος κλειδώματος	Επιλέξτε τον αλγόριθμο που θα χρησιμοποιείται για την υπογραφή του πιστοποιητικού.
Κρυπτογράφηση	Επιλέξτε εάν θα γίνεται κρυπτογράφηση στα e-mail. Επιλέξτε το πλαίσιο ελέγχου **Με δυνατότητα επεξεργασίας από το χρήστη**, για να είναι δυνατή η αλλαγή αυτής της ρύθμισης από τον πίνακα ελέγχου του εκτυπωτή.
Αλγόριθμος κρυπτογράφησης	Επιλέξτε τον αλγόριθμο που θα χρησιμοποιείται για την κρυπτογράφηση των e-mail.
Χαρακτηριστικό για δημόσιο κλειδί παραλήπτη	Πληκτρολογήστε το χαρακτηριστικό που θα χρησιμοποιείται για την ανάκτηση του πιστοποιητικού δημόσιου κλειδιού του παραλήπτη από LDAP.
Χρήση του πιστοποιητικού δημόσιου κλειδιού παραλήπτη για επαλήθευση της ταυτότητας του παραλήπτη	Επιλέξτε αυτήν τη ρύθμιση για να χρησιμοποιήσετε το πιστοποιητικό του δημόσιου κλειδιού παραλήπτη για επαλήθευση της ταυτότητας του παραλήπτη.

8. Στην περιοχή **Ειδοποίηση**, επιλέξτε πότε θα λαμβάνουν οι χρήστες ειδοποιήσεις σχετικά με τα email που αποστέλλονται. Η προεπιλεγμένη ρύθμιση είναι να χρησιμοποιείται η διεύθυνση e-mail του συνδεδεμένου χρήστη. Εάν η διεύθυνση e-mail του παραλήπτη είναι κενή, δεν αποστέλλεται ειδοποίηση.

9. Στην περιοχή **Ρυθμίσεις σάρωσης**, ορίστε τις προεπιλεγμένες προτιμήσεις σάρωσης.

Πίνακας 6-8 **Ρυθμίσεις σάρωσης**

Λειτουργία	Περιγραφή
Μέγεθος πρωτοτύπου	Επιλέξτε το μέγεθος σελίδας του πρωτότυπου εγγράφου.
Πλευρές πρωτοτύπου	Επιλέξτε αν το πρωτότυπο έγγραφο είναι μονής ή διπλής όψης.
Βελτιστ. κειμέν./εικόνας	Επιλέξτε το για να βελτιστοποιήσετε το αποτέλεσμα για έναν συγκεκριμένο τύπο περιεχομένου.
Προσαν. περιεχομένου	Επιλέξτε τον τρόπο με τον οποίο το περιεχόμενο του πρωτότυπου εγγράφου είναι τοποθετημένο στη σελίδα: **Κατακόρυφος** ή **Οριζόντιος**.
Καθαρισμός φόντου	Επιλέξτε μια τιμή για να αφαιρέσετε αχνές εικόνες από το φόντο ή για να αφαιρέσετε ένα ανοιχτό χρώμα φόντου.
Σκουρότητα	Επιλέξτε μια τιμή για να προσαρμόσετε τη σκουρότητα του αρχείου.
Αντίθεση	Επιλέξτε μια τιμή για να προσαρμόσετε την αντίθεση του αρχείου.
Ευκρίνεια	Επιλέξτε μια τιμή για να προσαρμόσετε την ευκρίνεια του αρχείου.
Προεπισκόπηση εικόνας	Επιλέξτε αν θα απαιτείται ή θα είναι προαιρετική η εμφάνιση προεπισκόπησης της εργασίας ή αν θα απενεργοποιήσετε την προεπισκόπηση.

Πίνακας 6-8 Ρυθμίσεις σάρωσης (συνέχεια)

Λειτουργία	Περιγραφή
Επιλογές περικοπής	Επιλέξτε αν θα επιτρέπεται ή όχι η περικοπή μιας εργασίας και τον τύπο της επιλογής περικοπής.
Διαγραφή άκρων	Επιλέξτε αυτή τη ρύθμιση για να ορίσετε το πλάτος των περιθωρίων στα άκρα που θα διαγραφούν, σε ίντσες ή σε χιλιοστά, για την μπροστινή όψη και την πίσω όψη μιας εργασίας.

10. Διαβάστε τις ενεργοποιημένες επιλογές για να βεβαιωθείτε ότι είναι ακριβείς και, στη συνέχεια, κάντε κλικ στο κουμπί **Εφαρμογή** για να ολοκληρώσετε τη ρύθμιση.

Βήμα 4: Διαμόρφωση των Γρήγορων ρυθμίσεων (προαιρετικό)

Οι Γρήγορες ρυθμίσεις είναι προαιρετικές συντομεύσεις εργασιών στις οποίες μπορείτε να αποκτήσετε πρόσβαση από την κύρια αρχική οθόνη ή μέσα από την εφαρμογή Γρήγορων ρυθμίσεων στον εκτυπωτή. Ακολουθήστε την παρακάτω διαδικασία για να διαμορφώσετε τις Γρήγορες ρυθμίσεις.

1. Στην περιοχή **Ρύθμιση email** του αριστερού παραθύρου περιήγησης, κάντε κλικ στην επιλογή **Γρήγορες ρυθμίσεις**.
2. Ορίστε μία από τις ακόλουθες επιλογές:
   - Επιλέξτε μια υπάρχουσα Γρήγορη ρύθμιση στην περιοχή "Εφαρμογή γρήγορων ρυθμίσεων" στον πίνακα.

     -Ή-

   - Κάντε κλικ στην επιλογή **Προσθήκη** για εκκίνηση του Οδηγού γρήγορων ρυθμίσεων.
3. Εάν επιλέξατε **Προσθήκη**, θα ανοίξει η σελίδα **Οδηγός γρήγορων ρυθμίσεων**. Συμπληρώστε τις παρακάτω πληροφορίες:
   - **Όνομα γρήγορης ρύθμισης**: Εισαγάγετε έναν τίτλο για τη νέα Γρήγορη ρύθμιση.
   - **Περιγραφή γρήγορης ρύθμισης**: Εισαγάγετε μια περιγραφή για τη Γρήγορη ρύθμιση.
   - **Επιλογή έναρξης γρήγορης ρύθμισης**: Για να ορίσετε τον τρόπο εκκίνησης της Γρήγορης ρύθμισης, κάντε κλικ στην επιλογή **Είσοδος στην εφαρμογή, έπειτα ο χρήστης πατά Έναρξη** ή **Άμεση έναρξη κατά την επιλογή από την αρχική οθόνη**.
4. Ορίστε τις παρακάτω ρυθμίσεις για τη Γρήγορη ρύθμιση: Έλεγχος πεδίου διεύθυνσης και μηνύματος, Υπογραφή και Κρυπτογράφηση, Ειδοποίηση, Ρυθμίσεις σάρωσης, Ρυθμίσεις αρχείων.
5. Κάντε κλικ στο κουμπί **Τέλος** για να αποθηκεύσετε τη Γρήγορη ρύθμιση.

Βήμα 5: Ρύθμιση της αποστολής σε email για χρήση του Office 365 Outlook (προαιρετικό)

Δώστε στον εκτυπωτή τη δυνατότητα αποστολής email με έναν λογαριασμό Office 365 Outlook από τον πίνακα ελέγχου.

Εισαγωγή

Το Microsoft Office 365 Outlook είναι ένα σύστημα e-mail που βασίζεται στο cloud, το οποίο παρέχεται από τη Microsoft και χρησιμοποιεί διακομιστή Simple Mail Transfer Protocol (SMTP) της Microsoft για την αποστολή και τη λήψη e-mail. Συμπληρώστε τα παρακάτω στοιχεία για να έχει ο εκτυπωτής τη δυνατότητα αποστολής e-mail με ένα λογαριασμό Office 365 Outlook από τον πίνακα ελέγχου.

ΣΗΜΕΙΩΣΗ: Θα πρέπει να έχετε ένα λογαριασμό διεύθυνσης e-mail με Office 365 Outlook, για να διαμορφώσετε τις ρυθμίσεις στο EWS.

Διαμόρφωση του διακομιστή εξερχόμενων e-mail (SMTP) για αποστολή e-mail από ένα λογαριασμό Office 365 Outlook

Διαμορφώστε το διακομιστή εξερχόμενων email χρησιμοποιώντας την ακόλουθη διαδικασία.

1. Χρησιμοποιώντας τις επάνω καρτέλες περιήγησης του EWS, κάντε κλικ στην επιλογή **Δικτύωση**.
2. Στο αριστερό παράθυρο περιήγησης, κάντε κλικ στην επιλογή **Ρυθμίσεις TCP/IP**.
3. Στην περιοχή **Ρυθμίσεις TCP/IP**, κάντε κλικ στην καρτέλα **Αναγνώριση δικτύου**.
4. Εάν απαιτείται DNS στο δίκτυο, στην περιοχή **Επίθημα τομέα TCP/IP**, επαληθεύστε ότι εμφανίζεται το επίθημα DNS της εφαρμογής e-mail που χρησιμοποιείτε. Τα επιθήματα DNS έχουν την εξής μορφή: *companyname.com*, *Gmail.com* κ.λπ.

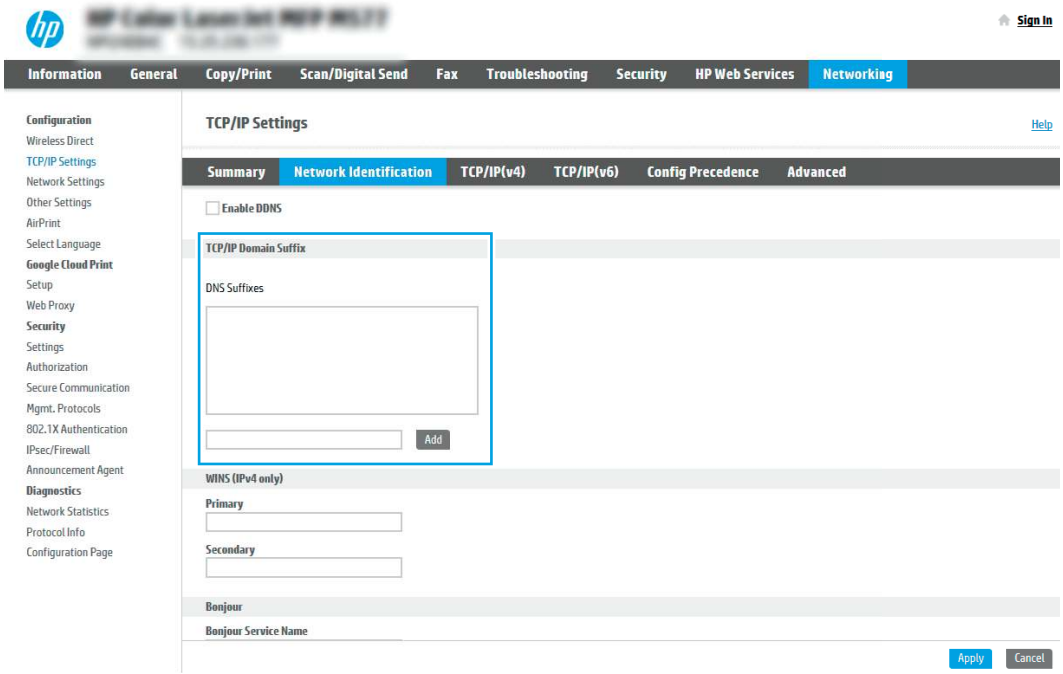

ΣΗΜΕΙΩΣΗ: Εάν το επίθημα ονόματος τομέα δεν έχει ρυθμιστεί, χρησιμοποιήστε τη διεύθυνση IP.

5. Κάντε κλικ στο κουμπί **Apply** (Εφαρμογή).
6. Κάντε κλικ στην καρτέλα **Σάρωση/ψηφιακή αποστολή**.
7. Στο αριστερό τμήμα παραθύρου περιήγησης, κάντε κλικ στην επιλογή **Ρύθμιση email**.

8. Στη σελίδα Ρύθμιση email, επιλέξτε το πλαίσιο ελέγχου **Ενεργοποίηση σάρωσης σε email**. Εάν αυτό το πλαίσιο ελέγχου δεν είναι διαθέσιμο, η λειτουργία δεν θα είναι διαθέσιμη στον πίνακα ελέγχου του εκτυπωτή.

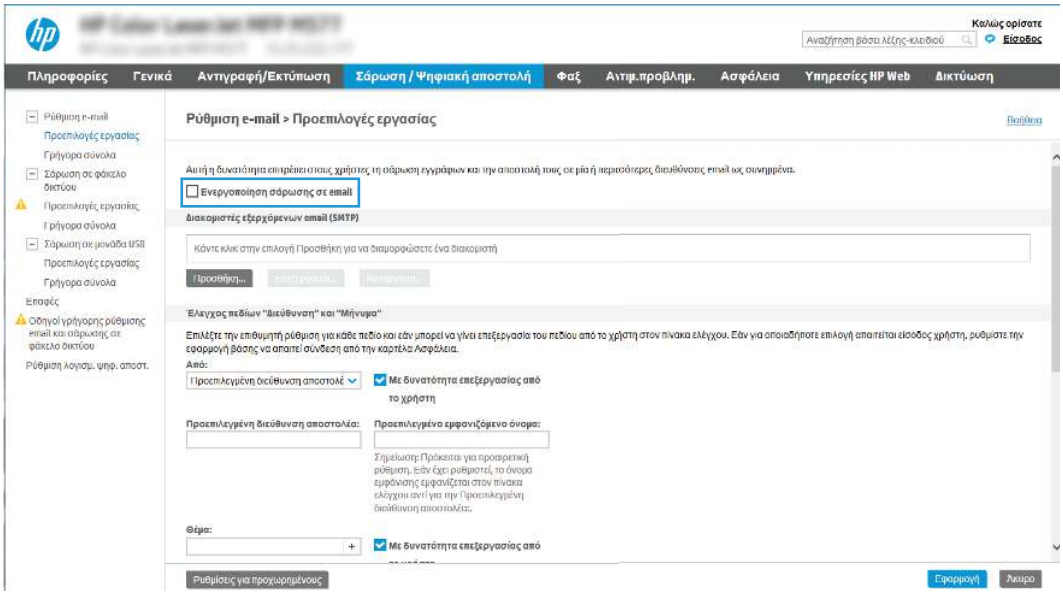

9. Στην περιοχή **Διακομιστές εξερχόμενων email (SMTP)** κάντε κλικ στο κουμπί **Προσθήκη** για να εκκινήσετε τον οδηγό SMTP.

10. Στο πεδίο **Γνωρίζω τη διεύθυνση του διακομιστή SMTP ή του κεντρικού υπολογιστή**, πληκτρολογήστε `smtp.onoffice.com` και, στη συνέχεια, κάντε κλικ στο κουμπί **Επόμενο**.

11. Στο παράθυρο διαλόγου **Ορίστε τις βασικές πληροφορίες που χρειάζονται για τη σύνδεση με το διακομιστή**, στο πεδίο **Αριθμός θύρας**, πληκτρολογήστε `587`.

> **ΣΗΜΕΙΩΣΗ:** Ορισμένοι διακομιστές αντιμετωπίζουν προβλήματα με την αποστολή ή τη λήψη e-mail που έχουν μέγεθος μεγαλύτερο από 5 megabyte (MB). Αυτά τα προβλήματα μπορεί να αποφευχθούν με την εισαγωγή ενός αριθμού στο πεδίο **Split emails if larger than (MB)** [Διαίρεση email εάν είναι μεγαλύτερα από (MB)].

12. Επιλέξτε το πλαίσιο ελέγχου **Ενεργοποίηση πρωτοκόλλου SMTP SSL** και, στη συνέχεια, κάντε κλικ στο κουμπί **Επόμενο**.

13. Στο παράθυρο διαλόγου **Απαιτήσεις ελέγχου ταυτότητας διακομιστή**, συμπληρώστε τις παρακάτω πληροφορίες:

    α. Επιλέξτε **Ο διακομιστής απαιτεί έλεγχο ταυτότητας**.

    β. Στην αναπτυσσόμενη λίστα, επιλέξτε **Να γίνεται πάντα χρήση αυτών των διαπιστευτηρίων**.

    γ. Στο πεδίο **Όνομα χρήστη**, πληκτρολογήστε τη διεύθυνση e-mail του Office 365 Outlook.

    δ. Στο πεδίο **Κωδικός πρόσβασης**, πληκτρολογήστε τον κωδικό πρόσβασης του λογαριασμού Office 365 Outlook και, στη συνέχεια, κάντε κλικ στο κουμπί **Επόμενο**.

14. Στο παράθυρο διαλόγου **Χρήση διακομιστή**, επιλέξτε τις λειτουργίες του εκτυπωτή που θα στέλνουν e-mail μέσω αυτού του διακομιστή SMTP και, στη συνέχεια, κάντε κλικ στο κουμπί **Επόμενο**.

15. Στο παράθυρο διαλόγου **Σύνοψη και δοκιμή**, πληκτρολογήστε μια έγκυρη διεύθυνση email στο πεδίο **Αποστολή δοκιμαστικού email σε:** και, στη συνέχεια, κάντε κλικ στην επιλογή **Δοκιμή**.

16. Βεβαιωθείτε ότι όλες οι ρυθμίσεις είναι σωστές και, στη συνέχεια, πατήστε **Τέλος** για να ολοκληρώσετε τη ρύθμιση του διακομιστή εξερχόμενων email.

Για περισσότερες πληροφορίες, μεταβείτε στη σελίδα υποστήριξης της Microsoft.

Ρύθμιση σάρωσης σε φάκελο δικτύου

Ρυθμίστε τη λειτουργία "Σάρωση σε φάκελο" για να σαρώνετε έγγραφα απευθείας σε ένα φάκελο δικτύου.

Εισαγωγή

Αυτή η ενότητα περιγράφει τον τρόπο ενεργοποίησης και διαμόρφωσης της λειτουργίας Σάρωσης σε φάκελο δικτύου. Ο εκτυπωτής διαθέτει μια λειτουργία που επιτρέπει τη σάρωση ενός εγγράφου και την αποθήκευσή του σε έναν φάκελο δικτύου. Για να χρησιμοποιήσετε αυτή τη δυνατότητα σάρωσης, ο εκτυπωτής πρέπει να είναι συνδεδεμένος σε δίκτυο. Ωστόσο, η δυνατότητα δεν είναι διαθέσιμη μέχρι να διαμορφωθεί. Υπάρχουν δύο μέθοδοι για τη ρύθμιση της σάρωσης σε φάκελο δικτύου, ο **Οδηγός ρύθμισης αποθήκευσης σε φάκελο δικτύου** για βασικές ρυθμίσεις και η **Ρύθμιση αποθήκευσης σε φάκελο δικτύου** για προχωρημένους.

Πριν ξεκινήσετε

Έχετε τα ακόλουθα στοιχεία διαθέσιμα πριν ξεκινήσετε τη ρύθμιση της λειτουργίας "Σάρωση σε δίκτυο".

ΣΗΜΕΙΩΣΗ: Για να ρυθμίσετε τη λειτουργία σάρωσης σε φάκελο δικτύου, ο εκτυπωτής πρέπει να διαθέτει ενεργή σύνδεση δικτύου.

Οι διαχειριστές χρειάζονται τα παρακάτω στοιχεία προτού ξεκινήσουν τη διαδικασία διαμόρφωσης.

- Πρόσβαση διαχειριστή στον εκτυπωτή.
- Το πλήρως εγκεκριμένο όνομα τομέα (FQDN) (π.χ. \\servername.us.companyname.net\scans) του φακέλου προορισμού Ή τη διεύθυνση IP του διακομιστή (π.χ. \\16.88.20.20\scans).

ΣΗΜΕΙΩΣΗ: Η χρήση του όρου "διακομιστής" σε αυτήν την περίπτωση αναφέρεται στον υπολογιστή όπου βρίσκεται ο κοινόχρηστος φάκελος.

Βήμα ένα: Άνοιγμα του Ενσωματωμένου διακομιστή Web (EWS) της HP

Ανοίξτε τον EWS για να ξεκινήσετε τη διαδικασία ρύθμισης.

ΣΗΜΕΙΩΣΗ: Η εικόνα αυτού του θέματος εμφανίζει μια οθόνη EWS για έγχρωμο εκτυπωτή. Ωστόσο, η παρακάτω διαδικασία ισχύει τόσο για έγχρωμους όσο και για ασπρόμαυρους εκτυπωτές.

1. Στην αρχική οθόνη του πίνακα ελέγχου του εκτυπωτή, πατήστε το εικονίδιο πληροφοριών και, στη συνέχεια, πατήστε το εικονίδιο Ethernet για να εμφανιστεί η διεύθυνση IP ή το όνομα του κεντρικού υπολογιστή.

2. Ανοίξτε ένα πρόγραμμα περιήγησης στο Web και πληκτρολογήστε στη γραμμή διευθύνσεων τη διεύθυνση IP ή το όνομα κεντρικού υπολογιστή, ακριβώς όπως εμφανίζεται στη σελίδα διαμόρφωσης του εκτυπωτή. Πατήστε το πλήκτρο `Enter` στο πληκτρολόγιο του υπολογιστή. Θα ανοίξει ο EWS.

https://10.10.XX.XXX

ΣΗΜΕΙΩΣΗ: Εάν στο πρόγραμμα περιήγησης στο Web εμφανιστεί ένα μήνυμα που υποδεικνύει ότι η τοποθεσία Web ενδέχεται να μην είναι ασφαλής, επιλέξτε το στοιχείο για να συνεχίσετε στην τοποθεσία Web. Η πρόσβαση σε αυτήν την τοποθεσία Web δεν θα προκαλέσει ζημιά στον υπολογιστή.

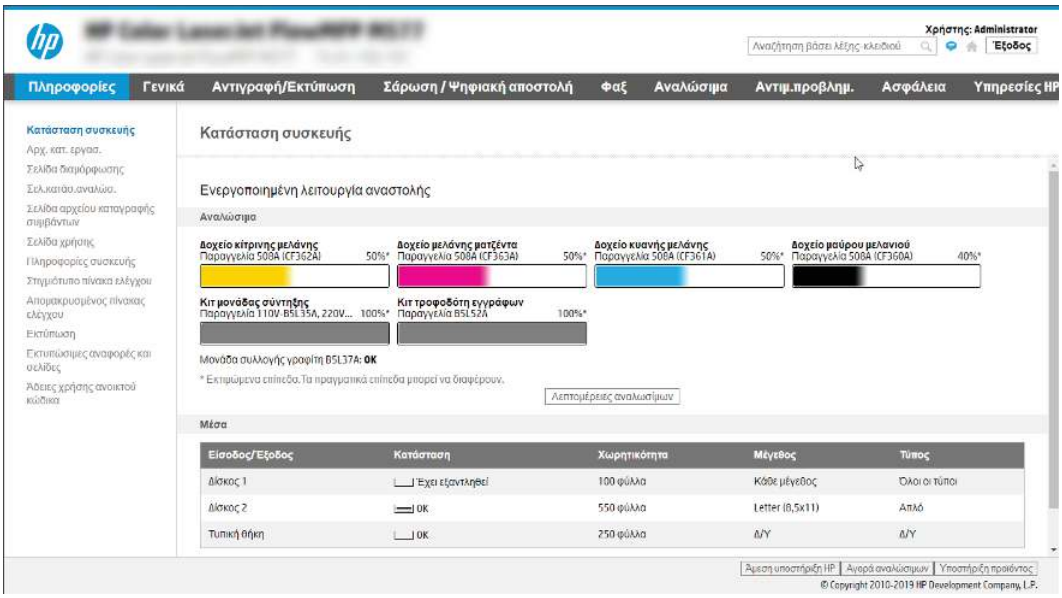

Βήμα 2: Ρύθμιση σάρωσης σε φάκελο δικτύου

Ρυθμίστε τη λειτουργία "Σάρωση σε φάκελο δικτύου" χρησιμοποιώντας μία από τις παρακάτω μεθόδους.

Μέθοδος 1: Χρήση του Οδηγού σάρωσης σε φάκελο δικτύου

Χρησιμοποιήστε αυτήν την επιλογή για τη βασική διαμόρφωση της λειτουργίας Αποθήκευση σε φάκελο δικτύου χρησιμοποιώντας τον Οδηγό σάρωσης σε φάκελο δικτύου.

ΣΗΜΕΙΩΣΗ: Πριν ξεκινήσετε: Για να εμφανιστεί η διεύθυνση IP του εκτυπωτή ή το όνομα κεντρικού υπολογιστή, πατήστε το εικονίδιο πληροφοριών και, στη συνέχεια, πατήστε το εικονίδιο δικτύου στον πίνακα ελέγχου του εκτυπωτή.

1. Στις επάνω καρτέλες περιήγησης του EWS, κάντε κλικ στην καρτέλα **Scan/Digital Send** (Σάρωση/Ψηφιακή αποστολή). Ανοίγει το παράθυρο διαλόγου **Οδηγός γρήγορης ρύθμισης email και σάρωσης σε φάκελο δικτύου**.

2. Στο αριστερό τμήμα του παραθύρου περιήγησης, κάντε κλικ στο κουμπί **Οδηγοί γρήγορης ρύθμισης email και σάρωσης σε φάκελο δικτύου**.

3. Κάντε κλικ στη σύνδεση **Οδηγός γρήγορης ρύθμισης για την Αποθήκευση σε φάκελο δικτύου**.

4. Στο παράθυρο διαλόγου **Προσθήκη ή κατάργηση γρήγορων ρυθμίσεων αποθήκευσης σε φάκελο δικτύου**, κάντε κλικ στο κουμπί **Προσθήκη**.

> **ΣΗΜΕΙΩΣΗ:** Οι Γρήγορες ρυθμίσεις είναι εργασίες συντόμευσης με δυνατότητα πρόσβασης από την αρχική οθόνη του εκτυπωτή ή μέσα από την εφαρμογή Γρήγορες ρυθμίσεις.

> **ΣΗΜΕΙΩΣΗ:** Στη λειτουργία Αποθήκευση σε φάκελο δικτύου μπορεί να γίνει ελάχιστη διαμόρφωση χωρίς τη δημιουργία μιας γρήγορης ρύθμισης. Ωστόσο, χωρίς τη Γρήγορη ρύθμιση, οι χρήστες πρέπει να εισαγάγουν τις πληροφορίες του φακέλου προορισμού στον πίνακα ελέγχου για κάθε εργασία σάρωσης. Μια γρήγορη ρύθμιση πρέπει να περιλαμβάνει τα μεταδεδομένα της αποθήκευσης σε φάκελο δικτύου.

5. Στο παράθυρο διαλόγου **Προσθήκη γρήγορης ρύθμισης φακέλου**, συμπληρώστε τις παρακάτω πληροφορίες:

   α. Στο πεδίο **Τίτλος γρήγορης ρύθμισης**, πληκτρολογήστε έναν τίτλο.

   > **ΣΗΜΕΙΩΣΗ:** Δώστε στη γρήγορη ρύθμιση ένα όνομα που μπορούν να καταλάβουν αμέσως οι χρήστες (π.χ. "σάρωση και αποθήκευση σε φάκελο").

   β. Στο πεδίο **Περιγραφή γρήγορης ρύθμισης**, πληκτρολογήστε μια περιγραφή η οποία θα εξηγεί τι ακριβώς θα αποθηκεύει η Γρήγορη ρύθμιση.

   γ. Κάντε κλικ στο κουμπί **Next (Επόμενο)**.

6. Στο παράθυρο διαλόγου **Διαμόρφωση φακέλου προορισμού**, συμπληρώστε τις παρακάτω πληροφορίες:

   α. Στο πεδίο **Διαδρομή φακέλου UNC**, πληκτρολογήστε μια διαδρομή του φακέλου όπου θα μεταβεί η σάρωση.

   Η διαδρομή του φακέλου μπορεί να είναι είτε το πλήρως εγκεκριμένο όνομα τομέα (FQDN) ή η διεύθυνση IP του διακομιστή. Βεβαιωθείτε ότι η διαδρομή του φακέλου (π.χ. `\scans`) ακολουθεί το FQDN ή τη διεύθυνση IP.

   Παράδειγμα FQDN: `\\servername.us.companyname.net\scans`

   Παράδειγμα διεύθυνσης IP: `\\16.88.20.20\scans`

   > **ΣΗΜΕΙΩΣΗ:** Το FQDN μπορεί να είναι πιο αξιόπιστο από τη διεύθυνση IP. Εάν ο διακομιστής λαμβάνει τη διεύθυνση IP του μέσω DHCP, η διεύθυνση IP μπορεί να αλλάξει. Ωστόσο, η σύνδεση με μια διεύθυνση IP ενδέχεται να είναι πιο γρήγορη, επειδή ο εκτυπωτής δεν είναι απαραίτητο να κάνει χρήση DNS για να εντοπίσει το διακομιστή προορισμού.

   β. Στην αναπτυσσόμενη λίστα **Ρυθμίσεις ελέγχου ταυτότητας**, επιλέξτε μία από τις παρακάτω επιλογές:

   - **Χρήση των διαπιστευτηρίων του χρήστη για σύνδεση μετά την είσοδο στον πίνακα ελέγχου**
   - **Πάντα να γίνεται χρήση αυτών των διαπιστευτηρίων**

     > **ΣΗΜΕΙΩΣΗ:** Εάν έχετε επιλέξει **Πάντα να γίνεται χρήση αυτών των διαπιστευτηρίων**, πρέπει να εισαγάγετε ένα όνομα χρήστη και έναν κωδικό πρόσβασης στα αντίστοιχα πεδία και η πρόσβαση του εκτυπωτή στο φάκελο πρέπει να επαληθευτεί κάνοντας κλικ στην επιλογή **Επιβεβαίωση πρόσβασης**.

γ. Στο πεδίο **Τομέα των Windows**, πληκτρολογήστε τον τομέα των Windows.

ΥΠΟΔΕΙΞΗ: Για να βρείτε τον τομέα των Windows στα Windows 7, κάντε κλικ στην επιλογή **Έναρξη**, κάντε κλικ στην επιλογή **Πίνακας ελέγχου**, κάντε κλικ στο **Σύστημα**.

Για να βρείτε τον τομέα των Windows στα Windows 8, κάντε κλικ στο κουμπί **Αναζήτηση**, εισαγάγετε Σύστημα στο πλαίσιο αναζήτησης και, στη συνέχεια, κάντε κλικ στο **Σύστημα**.

Ο τομέας εμφανίζεται κάτω από το στοιχείο **Όνομα υπολογιστή, τομέας και ρυθμίσεις ομάδας εργασίας**.

δ. Κάντε κλικ στο κουμπί **Next (Επόμενο)**.

7. Στο παράθυρο διαλόγου **Διαμόρφωση ρυθμίσεων σάρωσης αρχείου**, ορίστε τις προεπιλεγμένες προτιμήσεις σάρωσης για τη γρήγορη ρύθμιση και, στη συνέχεια, κάντε κλικ στο κουμπί **Επόμενο**.

8. Ελέγξτε το παράθυρο διαλόγου **Σύνοψη** και κάντε κλικ στο κουμπί **Τέλος**.

Μέθοδος 2: Χρήση ρύθμισης σάρωσης σε φάκελο δικτύου

Αυτή η επιλογή δίνει τη δυνατότητα διαμόρφωσης της λειτουργίας αποθήκευσης σε φάκελο δικτύου για προχωρημένους, χρησιμοποιώντας τον Ενσωματωμένο διακομιστή Web (EWS) της HP για τον εκτυπωτή.

ΣΗΜΕΙΩΣΗ: Πριν ξεκινήσετε: Για να εμφανιστεί η διεύθυνση IP του εκτυπωτή ή το όνομα κεντρικού υπολογιστή, πατήστε το εικονίδιο πληροφοριών και, στη συνέχεια, πατήστε το εικονίδιο δικτύου στον πίνακα ελέγχου του εκτυπωτή.

Βήμα 1: Έναρξη διαμόρφωσης

Χρησιμοποιήστε τα παρακάτω βήματα για να ξεκινήσετε τη ρύθμιση της λειτουργίας "Σάρωση σε φάκελο δικτύου".

1. Κάντε κλικ στην καρτέλα **Σάρωση/ψηφιακή αποστολή**.

2. Στο αριστερό παράθυρο περιήγησης, κάντε κλικ στην επιλογή **Ρύθμιση σάρωσης σε φάκελο δικτύου**.

Βήμα 2: Διαμορφώστε τις ρυθμίσεις σάρωσης σε φάκελο δικτύου

Χρησιμοποιήστε την παρακάτω διαδικασία για να ρυθμίσετε τη λειτουργία "Σάρωση σε φάκελο δικτύου".

Βήμα 1: Έναρξη διαμόρφωσης

Ακολουθήστε τα παρακάτω βήματα για να ξεκινήσετε τη διαμόρφωση.

1. Στη σελίδα **Ρύθμιση σάρωσης σε φάκελο δικτύου**, επιλέξτε το πλαίσιο ελέγχου Ενεργοποίηση σάρωσης σε φάκελο δικτύου. Εάν αυτό το πλαίσιο δεν είναι επιλεγμένο, η λειτουργία δεν θα είναι διαθέσιμη στον πίνακα ελέγχου του εκτυπωτή.

2. Στην περιοχή "Σάρωση σε φάκελο δικτύου" του αριστερού παραθύρου περιήγησης, κάντε κλικ στην επιλογή **Γρήγορες ρυθμίσεις**. Κάντε κλικ στην επιλογή **Προσθήκη** για να ανοίξετε το παράθυρο διαλόγου **Ρύθμιση γρήγορων ρυθμίσεων**.

ΣΗΜΕΙΩΣΗ: Οι Γρήγορες ρυθμίσεις είναι εργασίες συντόμευσης με δυνατότητα πρόσβασης από την αρχική οθόνη του εκτυπωτή ή μέσα από την εφαρμογή Γρήγορες ρυθμίσεις.

ΣΗΜΕΙΩΣΗ: Στη λειτουργία σάρωσης σε φάκελο δικτύου μπορεί να γίνει ελάχιστη διαμόρφωση χωρίς τη δημιουργία Γρήγορης ρύθμισης. Ωστόσο, χωρίς τη Γρήγορη ρύθμιση, οι χρήστες πρέπει να εισαγάγουν τις

πληροφορίες του φακέλου προορισμού στον πίνακα ελέγχου για κάθε εργασία σάρωσης. Οι Γρήγορες ρυθμίσεις πρέπει να περιλαμβάνουν τα μεταδεδομένα της σάρωσης σε φάκελο δικτύου.

Συμπληρώστε όλες τις γρήγορες ρυθμίσεις για να διαμορφώσετε πλήρως τη λειτουργία Σάρωση σε φάκελο δικτύου.

Παράθυρο διαλόγου 1: Καθορίστε το όνομα, την περιγραφή και τις επιλογές των Γρήγορων ρυθμίσεων για την αλληλεπίδραση χρηστών στον πίνακα ελέγχου

Καθορίστε τις λεπτομέρειες των Γρήγορων ρυθμίσεων για την αλληλεπίδραση χρηστών στον πίνακα ελέγχου του εκτυπωτή.

Χρησιμοποιήστε το παράθυρο διαλόγου **Ορισμός της θέσης κουμπιού για το Γρήγορο σύνολο και των επιλογών για την αλληλεπίδραση χρηστών στον πίνακα ελέγχου**, για να διαμορφώσετε το σημείο όπου θα εμφανιστεί το κουμπί **Γρήγορη ρύθμιση** στον πίνακα ελέγχου του εκτυπωτή, καθώς και για να διαμορφώσετε το επίπεδο της παρέμβασης του χρήστη στον πίνακα ελέγχου του προϊόντος.

1. Στο πεδίο **Όνομα γρήγορης ρύθμισης**, πληκτρολογήστε έναν τίτλο.

   ΣΗΜΕΙΩΣΗ: Δώστε στη γρήγορη ρύθμιση ένα όνομα που μπορούν να καταλάβουν αμέσως οι χρήστες (π.χ. "σάρωση και αποθήκευση σε φάκελο").

2. Στο πεδίο **Περιγραφή γρήγορης ρύθμισης**, πληκτρολογήστε μια περιγραφή η οποία θα εξηγεί τι ακριβώς θα αποθηκεύει η Γρήγορη ρύθμιση.

3. Στη λίστα **Επιλογή εκκίνησης Γρήγορης ρύθμισης**, επιλέξτε μία από τις παρακάτω επιλογές:

   - Επιλογή 1: **Είσοδος στην εφαρμογή και κατόπιν πάτημα του κουμπιού Έναρξη**.
   - Επιλογή 2: **Άμεση έναρξη κατά την επιλογή**.

     Ορίστε μία από τις ακόλουθες επιλογές προτροπής:

     - **Προτροπή για πλευρές πρωτοτύπου**
     - **Προτροπή για πρόσθετες σελίδες**
     - **Να απαιτείται προεπισκόπηση**

   ΣΗΜΕΙΩΣΗ: Εάν έχει επιλεγεί η **Άμεση έναρξη κατά την επιλογή**, πρέπει να εισαγάγετε το φάκελο προορισμού στο επόμενο βήμα.

4. Κάντε κλικ στο κουμπί **Next (Επόμενο)**.

Παράθυρο διαλόγου 2: Ρυθμίσεις φακέλων

Χρησιμοποιήστε το παράθυρο διαλόγου **Ρυθμίσεις φακέλου**, για να διαμορφώσετε τις ρυθμίσεις για τους τύπους φακέλων όπου θα αποστέλλει ο εκτυπωτής τα σαρωμένα έγγραφα και για τα δικαιώματα πρόσβασης στους φακέλους.

Υπάρχουν δύο τύποι φακέλων προορισμού για να επιλέξετε:

- Κοινόχρηστοι φάκελοι ή φάκελοι FTP
- Προσωπικοί κοινόχρηστοι φάκελοι

Υπάρχουν δύο τύποι δικαιωμάτων φακέλων για να επιλέξετε:

- Πρόσβαση ανάγνωσης και εγγραφής

- Μόνο πρόσβαση εγγραφής

Διαμόρφωση του φακέλου προορισμού για τα σαρωμένα έγγραφα

Ορίστε μία από τις ακόλουθες επιλογές, για να ρυθμίσετε ένα φάκελο προορισμού.

Επιλογή 1: Διαμόρφωση του εκτυπωτή για αποθήκευση σε κοινόχρηστο φάκελο ή σε φάκελο FTP

Για να αποθηκεύσετε τα σαρωμένα έγγραφα σε έναν τυπικό κοινόχρηστο φάκελο ή ένα φάκελο FTP, ολοκληρώστε τα παρακάτω βήματα.

1. Εάν δεν είναι ήδη επιλεγμένο, επιλέξτε το στοιχείο **Αποθήκευση σε κοινόχρηστους φακέλους ή φακέλους FTP**.
2. Κάντε κλικ στο κουμπί **Προσθήκη...**. Ανοίγει το παράθυρο διαλόγου **Προσθήκη διαδρομής φακέλου δικτύου**.
3. Στο παράθυρο διαλόγου **Προσθήκη διαδρομής φακέλου δικτύου**, επιλέξτε ένα από τα παρακάτω:
   - Επιλογή 1: **Αποθήκευση σε τυπικό κοινόχρηστο φάκελο δικτύου**.

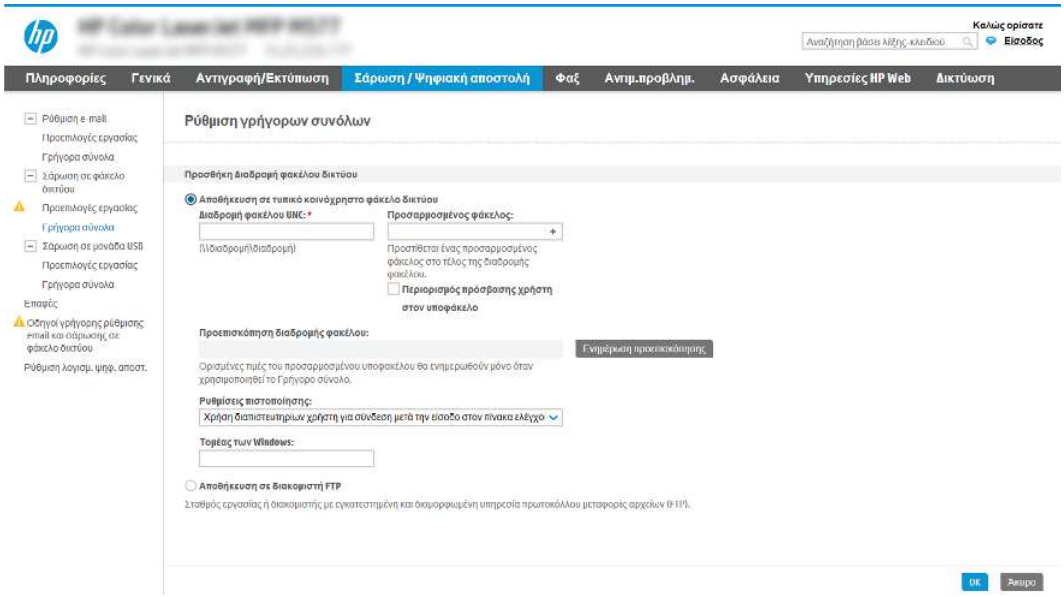

   α. Εάν δεν είναι ήδη επιλεγμένο, επιλέξτε το στοιχείο **Αποθήκευση σε τυπικό κοινόχρηστο φάκελο δικτύου**.

   β. Στο πεδίο **Διαδρομή φακέλου UNC**, πληκτρολογήστε μια διαδρομή του φακέλου.

   Η διαδρομή του φακέλου μπορεί να είναι είτε το πλήρως εγκεκριμένο όνομα τομέα (FQDN) ή η διεύθυνση IP του διακομιστή. Βεβαιωθείτε ότι η διαδρομή του φακέλου (π.χ. `\scans`) ακολουθεί το FQDN ή τη διεύθυνση IP.

   Παράδειγμα FQDN: `\\servername.us.companyname.net\scans`

   Παράδειγμα διεύθυνσης IP: `\\16.88.20.20\scans`

   ΣΗΜΕΙΩΣΗ: Το FQDN μπορεί να είναι πιο αξιόπιστο από τη διεύθυνση IP. Εάν ο διακομιστής λαμβάνει τη διεύθυνση IP του μέσω DHCP, η διεύθυνση IP μπορεί να αλλάξει. Ωστόσο, η σύνδεση

με μια διεύθυνση IP ενδέχεται να είναι πιο γρήγορη, επειδή ο εκτυπωτής δεν είναι απαραίτητο να κάνει χρήση DNS για να εντοπίσει το διακομιστή προορισμού.

γ. Για να δημιουργήσετε αυτόματα έναν υποφάκελο για τα σαρωμένα έγγραφα στο φάκελο προορισμού, επιλέξτε τη μορφή του ονόματος του υποφακέλου από τη λίστα **Προσαρμοσμένος υποφάκελος**.

Για να περιορίσετε την πρόσβαση στον υποφάκελο στο χρήστη που δημιουργεί την εργασία σάρωσης, επιλέξτε **Περιορισμός πρόσβασης χρήστη στον υποφάκελο**.

δ. Για να δείτε την πλήρη διαδρομή του φακέλου για τα σαρωμένα έγγραφα, κάντε κλικ στο στοιχείο **Ενημέρωση προεπισκόπησης**.

ε. Στη λίστα **Ρυθμίσεις ελέγχου ταυτότητας**, επιλέξτε μία από τις παρακάτω επιλογές:

– **Χρήση των διαπιστευτηρίων του χρήστη για σύνδεση μετά την είσοδο στον πίνακα ελέγχου**

– **Πάντα να γίνεται χρήση αυτών των διαπιστευτηρίων**

ΣΗΜΕΙΩΣΗ: Εάν έχετε επιλέξει **Πάντα να γίνεται χρήση αυτών των διαπιστευτηρίων**, πρέπει να εισαγάγετε ένα όνομα χρήστη και έναν κωδικό πρόσβασης στα αντίστοιχα πεδία.

ζ. Στο πεδίο **Τομέα των Windows**, πληκτρολογήστε τον τομέα των Windows.

ΣΗΜΕΙΩΣΗ: Για να βρείτε τον τομέα των Windows στα Windows 7, κάντε κλικ στην επιλογή **Έναρξη**, κάντε κλικ στην επιλογή **Πίνακας ελέγχου**, κάντε κλικ στο **Σύστημα**.

Για να βρείτε τον τομέα των Windows στα Windows 8, κάντε κλικ στο κουμπί **Αναζήτηση**, εισαγάγετε `Σύστημα` στο πλαίσιο αναζήτησης και, στη συνέχεια, κάντε κλικ στο **Σύστημα**.

Ο τομέας εμφανίζεται κάτω από το στοιχείο **Όνομα υπολογιστή, τομέας και ρυθμίσεις ομάδας εργασίας**.

ΣΗΜΕΙΩΣΗ: Εάν η πρόσβαση σε έναν κοινόχρηστο φάκελο έχει οριστεί να γίνεται από όλους, πρέπει να εισαγάγετε στα αντίστοιχα πεδία τιμές για το όνομα της ομάδας εργασίας (η προεπιλογή είναι "Workgroup"), το όνομα χρήστη και τον κωδικό πρόσβασης. Ωστόσο, εάν ο φάκελος βρίσκεται μέσα στους φακέλους ενός συγκεκριμένου χρήστη και δεν είναι δημόσιος, πρέπει να γίνει χρήση του ονόματος χρήστης και του κωδικού πρόσβασης του συγκεκριμένου χρήστη.

ΣΗΜΕΙΩΣΗ: Ενδέχεται να απαιτείται η χρήση διεύθυνσης IP αντί ονόματος κεντρικού υπολογιστή. Πολλοί οικιακοί δρομολογητές δεν χειρίζονται καλά τα ονόματα υπολογιστών και δεν υπάρχει διακομιστής ονομάτων τομέα (DNS). Σε αυτή την περίπτωση, είναι καλύτερο να ορίσετε μια στατική διεύθυνση IP στον κοινόχρηστο υπολογιστή για να μετριάσετε το πρόβλημα ανάθεσης νέας διεύθυνσης IP από το DHCP. Σε έναν τυπικό οικιακό δρομολογητή, αυτό γίνεται ορίζοντας μια στατική διεύθυνση IP, η οποία βρίσκεται στο ίδιο δευτερεύον δίκτυο, αλλά εκτός τους εύρους διεύθυνσης του DHCP.

η. Κάντε κλικ στο κουμπί **OK**.

- Επιλογή 2: **Αποθήκευση σε διακομιστή FTP**.

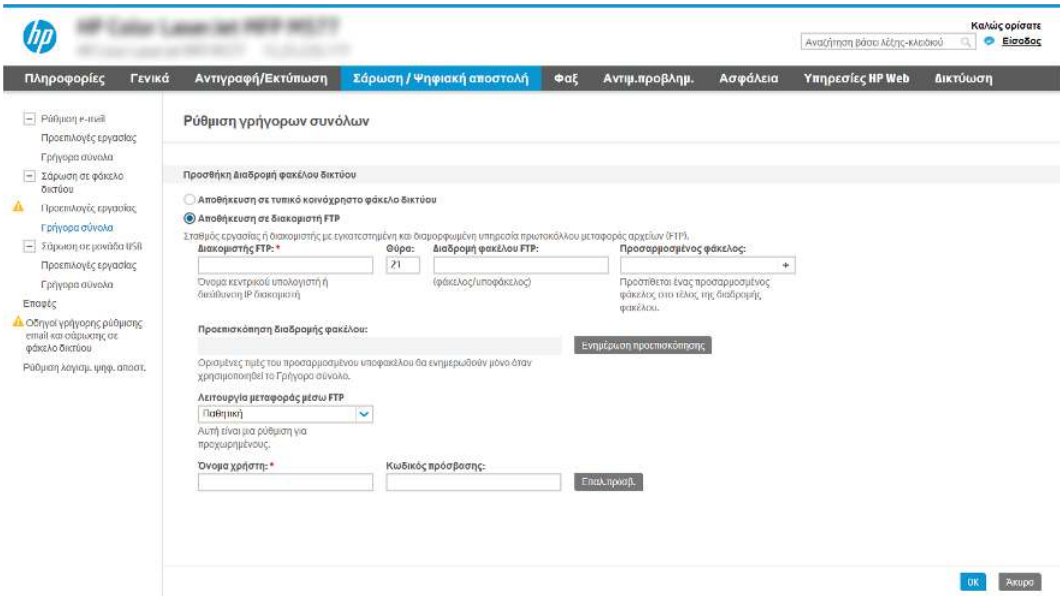

ΣΗΜΕΙΩΣΗ: Εάν μια τοποθεσία FTP βρίσκεται εκτός του τείχους προστασίας, πρέπει να καθοριστεί ένας διακομιστής μεσολάβησης στις ρυθμίσεις δικτύου. Αυτές οι ρυθμίσεις βρίσκονται στην καρτέλα **Δικτύωση EWS**, στις επιλογές **Για προχωρημένους**.

α. Επιλέξτε **Αποθήκευση σε διακομιστή FTP**.

β. Στο πεδίο **Διακομιστής FTP**, πληκτρολογήστε το όνομα διακομιστή FTP ή τη διεύθυνση IP.

γ. Στο πεδίο **Θύρα**, πληκτρολογήστε τον αριθμό θύρας.

ΣΗΜΕΙΩΣΗ: Στις περισσότερες περιπτώσεις, δεν χρειάζεται να αλλάξετε τον αριθμό της προεπιλεγμένης θύρας.

δ. Για να δημιουργήσετε αυτόματα έναν υποφάκελο για τα σαρωμένα έγγραφα στο φάκελο προορισμού, επιλέξτε τη μορφή του ονόματος του υποφακέλου από τη λίστα **Προσαρμοσμένος υποφάκελος**.

ε. Για να δείτε την πλήρη διαδρομή του φακέλου για τα σαρωμένα έγγραφα, κάντε κλικ στο στοιχείο **Ενημέρωση προεπισκόπησης**.

ζ. Στη λίστα **Λειτουργία μεταφοράς μέσω FTP**, ενεργοποιήστε μία από τις παρακάτω επιλογές:

- **Παθητική**
- **Ενεργή**

η. Στο πεδίο **Όνομα χρήστη**, πληκτρολογήστε το όνομα χρήστη.

θ. Στο πεδίο **Κωδικός πρόσβασης**, πληκτρολογήστε τον κωδικό πρόσβασης.

ι. Κάντε κλικ στην επιλογή **Verify Access** (Επαλήθευση πρόσβασης) για να επαληθεύετε ότι είναι δυνατή η πρόσβαση στον προορισμό.

κ. Κάντε κλικ στο κουμπί **OK**.

Επιλογή 2: Διαμόρφωση του εκτυπωτή για αποθήκευση σε προσωπικό κοινόχρηστο φάκελο

Για να αποθηκεύσετε τα σαρωμένα έγγραφα σε έναν προσωπικό κοινόχρηστο φάκελο, ολοκληρώστε τα παρακάτω βήματα.

ΣΗΜΕΙΩΣΗ: Η επιλογή αυτή χρησιμοποιείται σε περιβάλλοντα τομέα όπου ο διαχειριστής διαμορφώνει έναν κοινόχρηστο φάκελο για κάθε χρήστη. Εάν έχει διαμορφωθεί η λειτουργία αποθήκευσης σε έναν προσωπικό κοινόχρηστο φάκελο, οι χρήστες θα πρέπει να συνδέονται στον πίνακα ελέγχου του εκτυπωτή χρησιμοποιώντας διαπιστευτήρια των Windows ή έλεγχο ταυτότητας LDAP.

1. Επιλέξτε **Αποθήκευση σε προσωπικό κοινόχρηστο φάκελο**.
2. Στο πεδίο **Ανάκτηση του κεντρικού φακέλου του χρήστη της συσκευής με αυτό το χαρακτηριστικό**, πληκτρολογήστε τον κεντρικό φάκελο του χρήστη στην υπηρεσία καταλόγου Active Directory της Microsoft.

   ΣΗΜΕΙΩΣΗ: Βεβαιωθείτε ότι ο χρήστης γνωρίζει πού βρίσκεται αυτός ο κεντρικός φάκελος στο δίκτυο.

3. Για να προσθέσετε έναν υποφάκελο ονόματος χρήστη στο τέλος της διαδρομή του φακέλου, επιλέξτε **Δημιουργία υποφακέλου με βάση το όνομα χρήστη**.

   Για να περιορίσετε την πρόσβαση στον υποφάκελο στο χρήστη που δημιουργεί την εργασία σάρωσης, επιλέξτε **Περιορισμός πρόσβασης χρήστη στον υποφάκελο**.

Επιλογή δικαιωμάτων φακέλου προορισμού

Ορίστε μία από τις ακόλουθες επιλογές, για να ρυθμίσετε τα δικαιώματα για το φάκελο προορισμού.

Επιλογή 1: Διαμόρφωση πρόσβασης ανάγνωσης και εγγραφής

Για να αποστέλλονται τα σαρωμένα έγγραφα σε έναν φάκελο διαμορφωμένο με δικαιώματα ανάγνωσης και εγγραφής, ακολουθήστε τα παρακάτω βήματα.

ΣΗΜΕΙΩΣΗ: Η επιλογή **Αποστολή μόνο σε φακέλους με δικαιώματα ανάγνωσης και εγγραφής** υποστηρίζει τις λειτουργίες επαλήθευσης φακέλων και ειδοποίησης εργασιών.

1. Εάν δεν είναι ήδη επιλεγμένο, επιλέξτε το στοιχείο **Αποστολή μόνο σε φακέλους με δικαιώματα ανάγνωσης και εγγραφής**.
2. Για να απαιτείται από τον εκτυπωτή να επαληθεύει την πρόσβαση στο φάκελο πριν από την έναρξη μιας εργασίας σάρωσης, επιλέξτε **Επαλήθευση πρόσβασης στο φάκελο πριν από την έναρξη της εργασίας**.

   ΣΗΜΕΙΩΣΗ: Οι εργασίες σάρωσης μπορούν να ολοκληρώνονται ταχύτερα εάν δεν έχετε επιλέξει **Επαλήθευση πρόσβασης στο φάκελο πριν από την έναρξη της εργασίας**. Ωστόσο, εάν ο φάκελος δεν είναι διαθέσιμος, η εργασία σάρωσης θα αποτύχει.

3. Κάντε κλικ στο κουμπί **Next (Επόμενο)**.

Επιλογή 2: Διαμόρφωση πρόσβασης μόνο για εγγραφή

Για να στείλετε σαρωμένα έγγραφα σε ένα φάκελο που έχει διαμορφωθεί μόνο για πρόσβαση εγγραφής, ολοκληρώστε τα παρακάτω βήματα.

ΣΗΜΕΙΩΣΗ: Η επιλογή **Να επιτρέπεται η αποστολή μόνο σε φακέλους με πρόσβαση εγγραφής** δεν υποστηρίζει τις λειτουργίες επαλήθευσης φακέλων ή ειδοποίησης εργασιών.

ΣΗΜΕΙΩΣΗ: Όταν είναι ενεργοποιημένη αυτή η επιλογή, ο εκτυπωτής δεν θα μπορεί να προσαυξήσει το αριθμητικό τμήμα του ονόματος του αρχείου σάρωσης. Χρησιμοποιεί το ίδιο όνομα αρχείου για όλες τις σαρώσεις.

Επιλέξτε ένα πρόθεμα ή επίθημα ονόματος αρχείου που σχετίζεται με την ώρα, έτσι ώστε κάθε σάρωση να αποθηκεύεται ως μοναδικό αρχείο και να μην διαγράφει το προηγούμενο αρχείο. Αυτό το όνομα αρχείου καθορίζεται από τις πληροφορίες του παραθύρου διαλόγου **Ρυθμίσεις αρχείου** στον Οδηγό γρήγορων ρυθμίσεων.

1. Επιλέξτε **Να επιτρέπεται η αποστολή σε φακέλους με πρόσβαση μόνο για εγγραφή**.
2. Κάντε κλικ στο κουμπί **Next (Επόμενο)**.

Παράθυρο διαλόγου 3: Ρυθμίσεις ειδοποιήσεων

Χρησιμοποιήστε το πλαίσιο διαλόγου **Ρυθμίσεις ειδοποιήσεων** για να ορίσετε πότε θα αποστέλλονται ειδοποιήσεις.

- Στο παράθυρο διαλόγου **Ρυθμίσεις ειδοποίησης**, ολοκληρώστε μία από τις παρακάτω εργασίες:

  - Επιλογή 1: **Να μην αποστέλλονται ειδοποιήσεις**.

    α. Επιλέξτε **Να μην αποστέλλονται ειδοποιήσεις**.

    β. Για να προτρέψετε το χρήστη να ελέγξει τις ρυθμίσεις ειδοποίησής του, επιλέξτε **Προτροπή χρήστη πριν από την έναρξη της εργασίας** και, στη συνέχεια, κάντε κλικ στο κουμπί **Επόμενο**.

  - Επιλογή 2: **Ειδοποίηση όταν η εργασία ολοκληρωθεί**.

    α. Επιλέξτε **Ειδοποίηση όταν η εργασία ολοκληρωθεί**.

    β. Επιλέξτε τη μέθοδο για παράδοση της ειδοποίησης από τη λίστα **Μέθοδος που χρησιμοποιείται για την παράδοση ειδοποίησης**.

    Αν η μέθοδος ειδοποίησης που επιλέξατε είναι **Email**, πληκτρολογήστε τη διεύθυνση email στο πεδίο **Διεύθυνση email ειδοποίησης**.

    γ. Για να συμπεριληφθεί μια μικρογραφία της πρώτης σαρωμένης σελίδας στην ειδοποίηση, επιλέξτε **Συμπερίληψη μικρογραφίας**.

    δ. Για να προτρέψετε το χρήστη να ελέγξει τις ρυθμίσεις ειδοποίησής του, επιλέξτε **Προτροπή χρήστη πριν από την έναρξη της εργασίας** και, στη συνέχεια, κάντε κλικ στο κουμπί **Επόμενο**.

  - Επιλογή 3: **Ειδοποίηση μόνο όταν η εργασία αποτύχει**.

    α. Επιλέξτε **Ειδοποίηση μόνο όταν η εργασία αποτύχει**.

    β. Επιλέξτε τη μέθοδο για παράδοση της ειδοποίησης από τη λίστα **Μέθοδος που χρησιμοποιείται για την παράδοση ειδοποίησης**.

    Αν η μέθοδος ειδοποίησης που επιλέξατε είναι **Email**, πληκτρολογήστε τη διεύθυνση email στο πεδίο **Διεύθυνση email ειδοποίησης**.

    γ. Για να συμπεριληφθεί μια μικρογραφία της πρώτης σαρωμένης σελίδας στην ειδοποίηση, επιλέξτε **Συμπερίληψη μικρογραφίας**.

    δ. Για να προτρέψετε το χρήστη να ελέγξει τις ρυθμίσεις ειδοποίησής του, επιλέξτε **Προτροπή χρήστη πριν από την έναρξη της εργασίας** και, στη συνέχεια, κάντε κλικ στο κουμπί **Επόμενο**.

Παράθυρο διαλόγου 4: Scan Settings (Ρυθμίσεις σάρωσης)

Ολοκληρώστε τις ρυθμίσεις σάρωσης ως εξής.

Στο παράθυρο διαλόγου **Ρυθμίσεις σάρωσης**, ορίστε τις προεπιλεγμένες προτιμήσεις σάρωσης για τη γρήγορη ρύθμιση και, στη συνέχεια, κάντε κλικ στο κουμπί **Επόμενο**.

Πίνακας 6-9 Ρυθμίσεις σάρωσης

Λειτουργία	Περιγραφή
Μέγεθος πρωτοτύπου	Επιλέξτε το μέγεθος σελίδας του πρωτότυπου εγγράφου.
Πλευρές πρωτοτύπου	Επιλέξτε αν το πρωτότυπο έγγραφο είναι μονής ή διπλής όψης.
Βελτιστ. κειμέν./εικόνας	Επιλέξτε τις για να βελτιστοποιήσετε το αποτέλεσμα για ένα συγκεκριμένο τύπο περιεχομένου.
Προσαν. περιεχομένου	Επιλέξτε τον τρόπο με τον οποίο το περιεχόμενο του πρωτότυπου εγγράφου είναι τοποθετημένο στη σελίδα: **Κατακόρυφος** ή **Οριζόντιος**.
Καθαρισμός φόντου	Επιλέξτε μια τιμή για να αφαιρέσετε αχνές εικόνες από το φόντο ή για να αφαιρέσετε ένα ανοιχτό χρώμα φόντου.
Darkness (Σκουρότητα)	Επιλέξτε μια τιμή για να προσαρμόσετε τη σκουρότητα του αρχείου.
Αντίθεση	Επιλέξτε μια τιμή για να προσαρμόσετε την αντίθεση του αρχείου.
Ευκρίνεια	Επιλέξτε μια τιμή για να προσαρμόσετε την ευκρίνεια του αρχείου.
Προεπισκόπηση εικόνας	Επιλέξτε αν θα απαιτείται ή θα είναι προαιρετική η εμφάνιση προεπισκόπησης της εργασίας ή αν θα απενεργοποιήσετε την προεπισκόπηση.
Επιλογές περικοπής	Επιλέξτε αν θα επιτρέπεται ή όχι η περικοπή μιας εργασίας και τον τύπο της επιλογής περικοπής.
Διαγραφή άκρων	Επιλέξτε αυτή τη ρύθμιση για να ορίσετε το πλάτος των περιθωρίων στα άκρα που θα διαγραφούν, σε ίντσες ή σε χιλιοστά, για την μπροστινή όψη και την πίσω όψη μιας εργασίας.

Παράθυρο διαλόγου 5: File Settings (Ρυθμίσεις αρχείου)

Ολοκληρώστε τις ρυθμίσεις του αρχείου ως εξής.

Στο παράθυρο διαλόγου **Ρυθμίσεις αρχείου**, ορίστε τις προεπιλεγμένες ρυθμίσεις αρχείου για τη γρήγορη ρύθμιση και, στη συνέχεια, κάντε κλικ στο κουμπί **Επόμενο**.

Πίνακας 6-10 Ρυθμίσεις αρχείου

Λειτουργία	Περιγραφή
Πρόθεμα ονόματος αρχείου	Ορίστε το προεπιλεγμένο πρόθεμα ονόματος αρχείου που θα χρησιμοποιείται για τα αρχεία που αποθηκεύονται σε ένα φάκελο δικτύου.
Όνομα αρχείου	Προεπιλεγμένο όνομα αρχείου για το αρχείο που αποθηκεύεται. Επιλέξτε το πλαίσιο ελέγχου **Με δυνατότητα επεξεργασίας από το χρήστη**, για να είναι δυνατή η αλλαγή αυτής της ρύθμισης από τον πίνακα ελέγχου του εκτυπωτή.
Επίθημα ονόματος αρχείου	Ορίστε το προεπιλεγμένο επίθημα ονόματος αρχείου που θα χρησιμοποιείται για τα αρχεία που αποθηκεύονται σε ένα φάκελο δικτύου.
Προεπισκόπηση ονόματος αρχείου	Πληκτρολογήστε ένα όνομα αρχείου και, στη συνέχεια, κάντε κλικ στο κουμπί **Ενημέρωση προεπισκόπησης**.
Μορφή αρίθμησης αρχείων	Επιλέξτε μια μορφή ονόματος αρχείου για τις περιπτώσεις που η εργασία διαιρείται σε πολλά αρχεία.

Πίνακας 6-10 Ρυθμίσεις αρχείου (συνέχεια)

Λειτουργία	Περιγραφή
Προσθήκη αρίθμησης όταν η εργασία περιέχει μόνο ένα αρχείο (π.χ. _1–1)	Επιλέξτε αυτή τη ρύθμιση για να προσθέσετε αρίθμηση σε ένα όνομα αρχείου, όταν η εργασία είναι μόνο ένα αρχείο και όχι πολλά αρχεία.
Τύπος αρχείου	Επιλέξτε τη μορφή αρχείου για το αποθηκευμένο αρχείο. Επιλέξτε το πλαίσιο ελέγχου **Με δυνατότητα επεξεργασίας από το χρήστη**, για να είναι δυνατή η αλλαγή αυτής της ρύθμισης από τον πίνακα ελέγχου του εκτυπωτή.
Υψηλή συμπίεση (μικρότερο αρχείο)	Επιλέξτε αυτή τη ρύθμιση για να συμπιέσετε το σαρωμένο αρχείο, το οποίο μειώνει το μέγεθος του αρχείου. Ωστόσο, η διαδικασία σάρωσης για ένα αρχείο υψηλής συμπίεσης ενδέχεται να διαρκέσει περισσότερο από ότι για ένα αρχείο με κανονική συμπίεση.
Κρυπτογράφηση PDF	Εάν ο τύπος αρχείου είναι PDF, τότε αυτή η επιλογή πραγματοποιεί κρυπτογράφηση στο αρχείο εξόδου PDF. Η κρυπτογράφηση πρέπει να περιλαμβάνει έναν κωδικό πρόσβασης. Ο ίδιος κωδικός θα πρέπει να χρησιμοποιείται για το άνοιγμα του αρχείου. Θα ζητηθεί από το χρήστη να εισαγάγει έναν κωδικό πρόσβασης πριν από την εκτέλεση της εργασίας σάρωσης, εάν δεν έχει οριστεί τέτοιος κωδικός πριν από την έναρξη της σάρωσης.
Ανάλυση	Ρυθμίστε την ανάλυση του αρχείου. Οι εικόνες με υψηλότερη ανάλυση διαθέτουν περισσότερες κουκκίδες ανά ίντσα (dpi), με αποτέλεσμα να είναι πιο λεπτομερείς. Οι εικόνες με χαμηλότερη ανάλυση διαθέτουν λιγότερες κουκκίδες ανά ίντσα (dpi), και είναι λιγότερο λεπτομερείς, αλλά το μέγεθος του αρχείου είναι μικρότερο.
Ποιότητα και μέγεθος αρχείου	Επιλέξτε την ποιότητα του αρχείου. Οι εικόνες υψηλότερης ποιότητας απαιτούν αρχείο μεγαλύτερου μεγέθους από τις εικόνες χαμηλότερης ποιότητας και χρειάζεται περισσότερος χρόνος για την αποστολή τους.
Έγχρωμη/Ασπρόμαυρη	Καθορίστε αν τα αντίγραφα θα είναι έγχρωμα, ασπρόμαυρα με αποχρώσεις του γκρι ή μόνο ασπρόμαυρα.
Απόκρυψη κενών σελίδων	Εάν είναι ενεργοποιημένη η επιλογή **Απόκρυψη κενών σελίδων**, οι κενές σελίδες παραβλέπονται.
Μορφή αρχείου μεταδεδομένων	Χρησιμοποιήστε την αναπτυσσόμενη λίστα για να επιλέξετε τη μορφή αρχείου για τις πληροφορίες μεταδεδομένων.
Δημιουργία πολλών αρχείων	Ενεργοποιήστε αυτήν τη ρύθμιση για να σαρώσετε σελίδες σε ξεχωριστά αρχεία σύμφωνα με έναν προκαθορισμένο αριθμό σελίδων ανά αρχείο.

Παράθυρο διαλόγου 6: Σύνοψη

Στο παράθυρο διαλόγου **Σύνοψη**, δείτε το παράθυρο διαλόγου **Σύνοψη** και, στη συνέχεια, κάντε κλικ στο κουμπί **Τέλος**.

Βήμα 3: Ολοκλήρωση της διαμόρφωσης

Χρησιμοποιήστε τα παρακάτω βήματα για να ολοκληρώσετε τη ρύθμιση της λειτουργίας "Σάρωση σε φάκελο δικτύου".

1. Στο αριστερό παράθυρο περιήγησης, κάντε κλικ στην επιλογή **Σάρωση σε φάκελο δικτύου**.
2. Στη σελίδα Σάρωση σε φάκελο δικτύου, διαβάστε τις επιλεγμένες ρυθμίσεις και, στη συνέχεια, κάντε κλικ στο κουμπί **Εφαρμογή** για να ολοκληρώσετε τη ρύθμιση.

Ρύθμιση σάρωσης σε SharePoint

Χρησιμοποιήστε τη λειτουργία Σάρωση στο SharePoint για να κάνετε σάρωση εγγράφων απευθείας σε μια τοποθεσία Microsoft SharePoint. Αυτή η λειτουργία καταργεί την ανάγκη για σάρωση των εγγράφων σε ένα

φάκελο στο δίκτυο, σε μονάδα flash USB ή σε μήνυμα email και την μετέπειτα αποστολή τους με μη αυτόματο τρόπο στην τοποθεσία SharePoint.

Εισαγωγή

Ρυθμίστε τη λειτουργία Σάρωση στο SharePoint και, στη συνέχεια, σαρώστε τα έγγραφα απευθείας σε μια τοποθεσία SharePoint.

Η λειτουργία Σάρωση στο SharePoint υποστηρίζει όλες τις επιλογές σάρωσης, συμπεριλαμβανομένης της δυνατότητας σάρωσης εγγράφων ως εικόνων ή της χρήσης των λειτουργιών OCR για τη δημιουργία αρχείων κειμένου ή PDF με δυνατότητα αναζήτησης.

Η λειτουργία είναι απενεργοποιημένη από προεπιλογή. Ενεργοποιήστε τη λειτουργία **Αποθήκευση στο SharePoint** στον Ενσωματωμένο διακομιστή Web (EWS) της HP.

Πριν ξεκινήσετε

Πριν να ολοκληρωθεί η διαδικασία αυτή, ο φάκελος προορισμού όπου θα αποθηκευτούν τα σαρωμένα αρχεία πρέπει να υπάρχει στην τοποθεσία SharePoint και πρέπει να είναι ενεργοποιημένη η πρόσβαση για εγγραφή στο φάκελο προορισμού. Η λειτουργία Σάρωση στο SharePoint είναι απενεργοποιημένη από προεπιλογή.

Βήμα ένα: Άνοιγμα του Ενσωματωμένου διακομιστή Web (EWS) της HP

Ανοίξτε τον EWS για να ξεκινήσετε τη διαδικασία ρύθμισης.

ΣΗΜΕΙΩΣΗ: Η εικόνα αυτού του θέματος εμφανίζει μια οθόνη EWS για έγχρωμο εκτυπωτή. Ωστόσο, η παρακάτω διαδικασία ισχύει τόσο για έγχρωμους όσο και για ασπρόμαυρους εκτυπωτές.

1. Στην αρχική οθόνη του πίνακα ελέγχου του εκτυπωτή, πατήστε το εικονίδιο πληροφοριών και, στη συνέχεια, πατήστε το εικονίδιο Ethernet για να εμφανιστεί η διεύθυνση IP ή το όνομα του κεντρικού υπολογιστή.

2. Ανοίξτε ένα πρόγραμμα περιήγησης στο Web και πληκτρολογήστε στη γραμμή διευθύνσεων τη διεύθυνση IP ή το όνομα κεντρικού υπολογιστή, ακριβώς όπως εμφανίζεται στη σελίδα διαμόρφωσης του εκτυπωτή. Πατήστε το πλήκτρο `Enter` στο πληκτρολόγιο του υπολογιστή. Θα ανοίξει ο EWS.



ΣΗΜΕΙΩΣΗ: Εάν στο πρόγραμμα περιήγησης στο Web εμφανιστεί ένα μήνυμα που υποδεικνύει ότι η τοποθεσία Web ενδέχεται να μην είναι ασφαλής, επιλέξτε το στοιχείο για να συνεχίσετε στην τοποθεσία Web. Η πρόσβαση σε αυτήν την τοποθεσία Web δεν θα προκαλέσει ζημιά στον υπολογιστή.

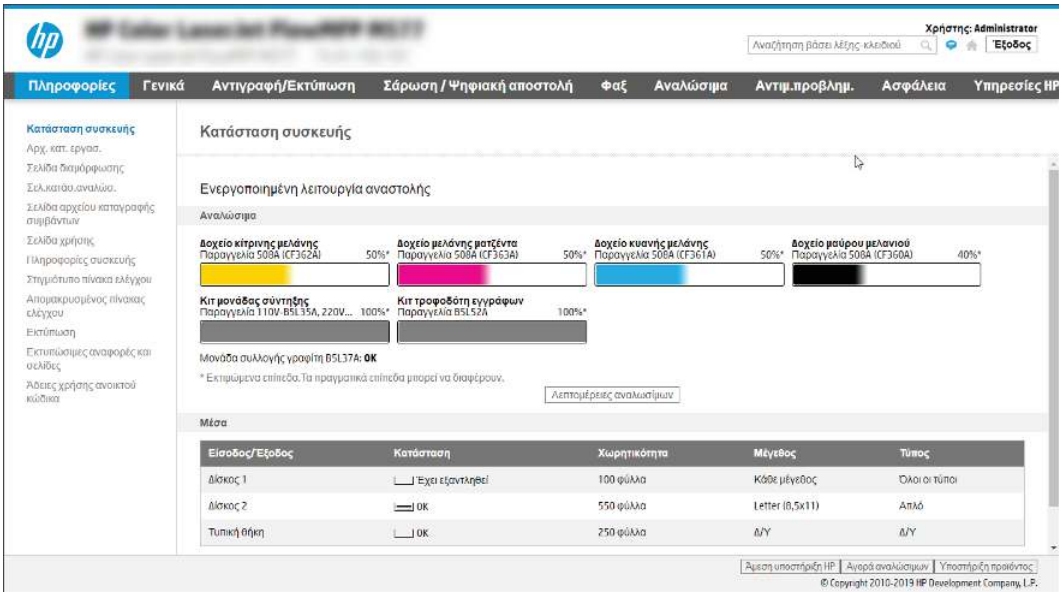

Βήμα 2: Ενεργοποίηση της λειτουργίας "Σάρωση στο SharePoint" και δημιουργία Γρήγορης ρύθμισης σάρωσης στο SharePoint

Ακολουθήστε τα βήματα για να ενεργοποιήσετε τη λειτουργία "Σάρωση στο SharePoint" και να δημιουργήσετε μια Γρήγορη ρύθμιση σάρωσης στο SharePoint.

1. Στις επάνω καρτέλες περιήγησης, κάντε κλικ στην επιλογή **Σάρωση/Ψηφιακή αποστολή**.
2. Στο αριστερό παράθυρο περιήγησης, κάντε κλικ στην επιλογή **Σάρωση στο SharePoint®**.

> ΣΗΜΕΙΩΣΗ: Οι Γρήγορες ρυθμίσεις είναι εργασίες συντόμευσης με δυνατότητα πρόσβασης από την αρχική οθόνη του εκτυπωτή ή μέσα από την εφαρμογή **Γρήγορες ρυθμίσεις**.

3. Επιλέξτε **Ενεργοποίηση σάρωσης στο SharePoint®** και, στη συνέχεια, επιλέξτε **Εφαρμογή**.
4. Στην περιοχή Σάρωση στο SharePoint του αριστερού παραθύρου περιήγησης, κάντε κλικ στην επιλογή **Γρήγορες ρυθμίσεις**. Κάντε κλικ στην επιλογή **Προσθήκη** για εκκίνηση του Οδηγού γρήγορων ρυθμίσεων.
5. Εισαγάγετε ένα **Όνομα γρήγορης ρύθμισης** (για παράδειγμα, "Σάρωση στο SharePoint") και μια **Περιγραφή γρήγορης ρύθμισης**.
6. Κάντε μια **Επιλογή έναρξης γρήγορης ρύθμισης** για να προσδιορίσετε τι προκύπτει μετά την επιλογή μιας γρήγορης ρύθμισης στον πίνακα ελέγχου του εκτυπωτή και, στη συνέχεια, κάντε κλικ στο κουμπί **Επόμενο**.
7. Για να προσθέσετε τη διαδρομή στο φάκελο SharePoint, ακολουθήστε τα παρακάτω βήματα:
   α. Κάντε κλικ στην επιλογή **Προσθήκη** στη σελίδα **Ρυθμίσεις προορισμού SharePoint** για να ανοίξετε τη σελίδα **Προσθήκη διαδρομής SharePoint**.
   β. Ανοίξτε ένα άλλο παράθυρο προγράμματος περιήγησης, μεταβείτε στο φάκελο του SharePoint που θα χρησιμοποιηθεί και, στη συνέχεια, αντιγράψτε τη διαδρομή φακέλου για το φάκελο του SharePoint από αυτό το παράθυρο προγράμματος περιήγησης.
   γ. Επικολλήστε τη διαδρομή του φακέλου του SharePoint στο πεδίο **Διαδρομή SharePoint:**.

δ. Από προεπιλογή, ο εκτυπωτής αντικαθιστά τα υπάρχοντα αρχεία που έχουν το ίδιο όνομα αρχείου με τα νέα αρχεία. Καταργήστε την επιλογή **Αντικατάσταση υπαρχόντων φακέλων** ώστε να τοποθετείται μια ενημερωμένη σήμανση χρόνου και ημερομηνίας σε ένα νέο αρχείο που έχει το ίδιο όνομα με ένα υπάρχον αρχείο.

ε. Ορίστε μια επιλογή από το αναπτυσσόμενο μενού **Ρυθμίσεις ελέγχου ταυτότητας**. Επιλέξτε αν θα είναι απαραίτητη η σύνδεση στην τοποθεσία SharePoint με διαπιστευτήρια ή αν τα διαπιστευτήρια θα αποθηκεύονται μέσα στη Γρήγορη ρύθμιση.

ΣΗΜΕΙΩΣΗ: Εάν επιλέξετε **Χρήση των διαπιστευτηρίων του χρήστη για σύνδεση μετά την είσοδο στον πίνακα ελέγχου** στο αναπτυσσόμενο μενού **Ρυθμίσεις ελέγχου ταυτότητας**, ο συνδεδεμένος χρήστης πρέπει να έχει δικαίωμα εγγραφής για να πραγματοποιήσει εγγραφή στη συγκεκριμένη τοποθεσία SharePoint.

ΣΗΜΕΙΩΣΗ: Για λόγους ασφαλείας, ο εκτυπωτής δεν θα εμφανίζει τα διαπιστευτήρια που πληκτρολογούνται στον Οδηγό γρήγορων ρυθμίσεων.

ζ. Κάντε κλικ στο κουμπί **OK** για να ολοκληρώσετε τη ρύθμιση της διαδρομής SharePoint και να επιστρέψετε στη σελίδα Ρυθμίσεις προορισμού SharePoint.

8. Επιλέξτε **Επαλήθευση πρόσβασης στο φάκελο πριν από την έναρξη της εργασίας** για να εξασφαλίσετε ότι ο φάκελος του SharePoint που έχει οριστεί ως ο φάκελος προορισμού είναι προσβάσιμος κάθε φορά που χρησιμοποιείται η Γρήγορη ρύθμιση. Αν αυτή η επιλογή δεν είναι ενεργοποιημένη, οι εργασίες μπορούν να αποθηκευτούν πιο γρήγορα στο φάκελο του SharePoint. Ωστόσο, αν αυτή η επιλογή δεν είναι ενεργοποιημένη *και* ο φάκελος του SharePoint δεν είναι προσβάσιμος, η εργασία θα αποτύχει.

9. Κάντε κλικ στο κουμπί **Next (Επόμενο)**.

10. Ορίστε μια **Συνθήκη για την αποστολή ειδοποίησης** στη σελίδα Ρυθμίσεις ειδοποίησης. Η ρύθμιση αυτή διαμορφώνει τη Γρήγορη ρύθμιση ώστε είτε να μην στέλνει ειδοποίηση είτε να στέλνει μηνύματα email είτε να εκτυπώνει μια σελίδα σύνοψης σε περίπτωση που μια εργασία ολοκληρωθεί επιτυχώς ή αποτύχει. Ορίστε μία από τις παρακάτω επιλογές από το αναπτυσσόμενο μενού **Συνθήκη για την αποστολή ειδοποίησης**:

- Επιλέξτε **Χωρίς ειδοποίηση** ώστε η Γρήγορη ρύθμιση να μην εκτελεί καμία ενέργεια ειδοποίησης όταν μια εργασία ολοκληρώνεται επιτυχώς ή αποτυγχάνει.
- Επιλέξτε **Ειδοποίηση όταν η εργασία ολοκληρωθεί** ώστε η Γρήγορη ρύθμιση να στέλνει ειδοποίηση όταν μια εργασία ολοκληρώνεται επιτυχώς.
- Επιλέξτε **Ειδοποίηση μόνο όταν η εργασία αποτύχει** ώστε η Γρήγορη ρύθμιση να στέλνει ειδοποίηση μόνο όταν μια εργασία αποτυγχάνει.

Οι επιλογές **Ειδοποίηση όταν η εργασία ολοκληρωθεί** ή **Ειδοποίηση μόνο όταν η εργασία αποτύχει** απαιτούν τον ορισμό της επιλογής **Μέθοδος που χρησιμοποιείται για την παράδοση ειδοποίησης:**. Ορίστε μία από τις ακόλουθες επιλογές:

- **Email**: Χρησιμοποιήστε αυτήν την επιλογή για την αποστολή email όταν παρουσιάζεται η επιλεγμένη συνθήκη ειδοποίησης. Αυτή η επιλογή απαιτεί να υπάρχει μια έγκυρη διεύθυνση email στο πεδίο **Διεύθυνση email ειδοποιήσεων:**.

ΣΗΜΕΙΩΣΗ: Για να χρησιμοποιήσετε τη λειτουργία ειδοποίησης e-mail, διαμορφώστε πρώτα τη λειτουργία e-mail στον εκτυπωτή.

- **Εκτύπωση**: Χρησιμοποιήστε αυτήν την επιλογή για να εκτυπώνεται η ειδοποίηση όταν παρουσιάζεται η επιλεγμένη συνθήκη ειδοποίησης.

> **ΣΗΜΕΙΩΣΗ:** Επιλέξτε **Συμπερίληψη μικρογραφίας** ώστε και στις δύο επιλογές ειδοποίησης να περιλαμβάνεται μια εικόνα μικρογραφίας της πρώτης σαρωμένης σελίδας της εργασίας.

11. Κάντε κλικ στο κουμπί **Next (Επόμενο)**.
12. Ορίστε επιλογές από τη σελίδα Ρυθμίσεις σάρωσης και, στη συνέχεια, κάντε κλικ στην επιλογή **Επόμενο**. Για περισσότερες πληροφορίες, ανατρέξτε στην ενότητα Πίνακας 6-12 Ρυθμίσεις σάρωσης για τη Σάρωση στο SharePoint στη σελίδα 107.
13. Ορίστε επιλογές από τη σελίδα **Ρυθμίσεις αρχείων** και, στη συνέχεια, κάντε κλικ στην επιλογή **Επόμενο**. Για περισσότερες πληροφορίες, ανατρέξτε στον πίνακα Πίνακας 6-13 Ρυθμίσεις αρχείων για τη Σάρωση στο SharePoint στη σελίδα 108.
14. Διαβάστε τη σύνοψη των ρυθμίσεων. Κάντε κλικ στην επιλογή **Τέλος** για να αποθηκεύσετε τη Γρήγορη ρύθμιση ή στην επιλογή **Προηγούμενο** για να επεξεργαστείτε τις ρυθμίσεις.

Σάρωση αρχείου απευθείας σε τοποθεσία του SharePoint

Ακολουθήστε τα βήματα για να σαρώσετε ένα έγγραφο απευθείας σε μια τοποθεσία του SharePoint.

1. Τοποθετήστε το έγγραφο με την όψη προς τα κάτω στη γυάλινη επιφάνεια του σαρωτή ή τοποθετήστε το με την όψη προς τα επάνω στον τροφοδότη εγγράφων και προσαρμόστε τους οδηγούς χαρτιού στο μέγεθος του εγγράφου.
2. Στην αρχική οθόνη του πίνακα ελέγχου του εκτυπωτή, μεταβείτε στην εφαρμογή Σάρωση, επιλέξτε το εικονίδιο Σάρωση και, στη συνέχεια, επιλέξτε Σάρωση στο SharePoint®.

> **ΣΗΜΕΙΩΣΗ:** Ενδέχεται να πρέπει να συνδεθείτε στον εκτυπωτή, για να χρησιμοποιήσετε αυτήν τη λειτουργία.

3. Στις Γρήγορες ρυθμίσεις, πατήστε Επιλογή, επιλέξτε μια Γρήγορη ρύθμιση και, στη συνέχεια, επιλέξτε Φόρτωση.
4. Πατήστε το πεδίο κειμένου Όνομα αρχείου: για να ανοίξει το πληκτρολόγιο. Πληκτρολογήστε το όνομα του αρχείου χρησιμοποιώντας είτε το πληκτρολόγιο στην οθόνη είτε το φυσικό πληκτρολόγιο και πατήστε το κουμπί Enter ↵.
5. Πατήστε Επιλογές για να δείτε και να διαμορφώσετε τις ρυθμίσεις για το έγγραφο.
6. Πατήστε τη δεξιά πλευρά της οθόνης για να κάνετε προεπισκόπηση του εγγράφου. Στην οθόνη προεπισκόπησης, χρησιμοποιήστε τα κουμπιά στη δεξιά πλευρά της οθόνης για να προσαρμόσετε τις επιλογές προεπισκόπησης, καθώς και για να αλλάξετε τη διάταξη, να περιστρέψετε, να εισαγάγετε ή να αφαιρέσετε σελίδες.

Πίνακας 6-11 Κουμπιά στη δεξιά πλευρά του παραθύρου προεπισκόπησης

Κουμπί	Περιγραφή
 	Χρησιμοποιήστε αυτά τα κουμπιά για εναλλαγή μεταξύ της προβολής μίας σελίδας και της προβολής μικρογραφίας. Η προβολή μικρογραφίας διαθέτει περισσότερες επιλογές από την προβολή μίας σελίδας.

Πίνακας 6-11 Κουμπιά στη δεξιά πλευρά του παραθύρου προεπισκόπησης (συνέχεια)

Κουμπί	Περιγραφή
	Χρησιμοποιήστε αυτά τα κουμπιά για μεγέθυνση ή σμίκρυνση της επιλεγμένης σελίδας. ΣΗΜΕΙΩΣΗ: Επιλέξτε μόνο μία σελίδα τη φορά για να χρησιμοποιήσετε αυτά τα κουμπιά.
	Χρησιμοποιήστε αυτό το κουμπί για να περιστρέψετε τη σελίδα κατά 180 μοίρες. ΣΗΜΕΙΩΣΗ: Αυτό το κουμπί είναι διαθέσιμο μόνο στην προβολή μικρογραφίας.
	Χρησιμοποιήστε αυτό το κουμπί για να διαγράψετε τις επιλεγμένες σελίδες. ΣΗΜΕΙΩΣΗ: Αυτό το κουμπί είναι διαθέσιμο μόνο στην προβολή μικρογραφίας.
	Χρησιμοποιήστε αυτά τα κουμπιά για να αλλάξετε τη διάταξη των σελίδων εντός του εγγράφου. Επιλέξτε μία ή περισσότερες σελίδες και μετακινήστε τις προς τα αριστερά ή δεξιά. ΣΗΜΕΙΩΣΗ: Αυτά τα κουμπιά είναι διαθέσιμα μόνο στην προβολή μικρογραφίας.
	Χρησιμοποιήστε αυτό το κουμπί για να προσθέσετε μια σελίδα στο έγγραφο. Ο εκτυπωτής εμφανίζει ένα μήνυμα για τη σάρωση επιπλέον σελίδων.
	Χρησιμοποιήστε αυτό το κουμπί για να διαγράψετε τις αλλαγές που έχουν γίνει στην προεπισκόπηση και να ξεκινήσετε από την αρχή.
	Πατήστε αυτό το κουμπί για να συμπτύξετε την οθόνη προεπισκόπησης και να επιστρέψετε στην οθόνη αντιγραφής.

7. Όταν το έγγραφο είναι έτοιμο, επιλέξτε Αποστολή για το να αποθηκεύσετε στη θέση SharePoint.

Ρυθμίσεις και επιλογές Γρήγορης ρύθμισης σάρωσης για τη λειτουργία Σάρωση στο SharePoint

Δείτε τις ρυθμίσεις και τις επιλογές που είναι διαθέσιμες στον Οδηγό γρήγορων ρυθμίσεων κατά την προσθήκη, επεξεργασία ή αντιγραφή μιας Γρήγορης ρύθμισης σάρωσης στο SharePoint.

Πίνακας 6-12 Ρυθμίσεις σάρωσης για τη Σάρωση στο SharePoint

Λειτουργία	Περιγραφή
Μέγεθος πρωτοτύπου	Επιλέξτε το μέγεθος σελίδας του πρωτότυπου εγγράφου.
Πλευρές πρωτοτύπου	Επιλέξτε αν το πρωτότυπο έγγραφο είναι μονής ή διπλής όψης.

Πίνακας 6-12 Ρυθμίσεις σάρωσης για τη Σάρωση στο SharePoint (συνέχεια)

Λειτουργία	Περιγραφή
Βελτιστ. κειμέν./εικόνας	Επιλέξτε τις για να βελτιστοποιήσετε το αποτέλεσμα για ένα συγκεκριμένο τύπο περιεχομένου.
Προσαν. περιεχομένου	Επιλέξτε τον τρόπο με τον οποίο το περιεχόμενο του πρωτότυπου εγγράφου είναι τοποθετημένο στη σελίδα: **Κατακόρυφος** ή **Οριζόντιος**.
Καθαρισμός φόντου	Επιλέξτε μια τιμή για να αφαιρέσετε αχνές εικόνες από το φόντο ή για να αφαιρέσετε ένα ανοιχτό χρώμα φόντου.
Darkness (Σκουρότητα)	Επιλέξτε μια τιμή για να προσαρμόσετε τη σκουρότητα του αρχείου.
Αντίθεση	Επιλέξτε μια τιμή για να προσαρμόσετε την αντίθεση του αρχείου.
Ευκρίνεια	Επιλέξτε μια τιμή για να προσαρμόσετε την ευκρίνεια του αρχείου.
Προεπισκόπηση εικόνας	Επιλέξτε αν θα απαιτείται ή θα είναι προαιρετική η εμφάνιση προεπισκόπησης της εργασίας ή αν θα απενεργοποιήσετε την προεπισκόπηση.
Επιλογές περικοπής	Επιλέξτε αν θα επιτρέπεται ή όχι η περικοπή μιας εργασίας και τον τύπο της επιλογής περικοπής.
Διαγραφή άκρων	Επιλέξτε αυτή τη ρύθμιση για να ορίσετε το πλάτος των περιθωρίων στα άκρα που θα διαγραφούν, σε ίντσες ή σε χιλιοστά, για την μπροστινή όψη και την πίσω όψη μιας εργασίας.

Πίνακας 6-13 Ρυθμίσεις αρχείων για τη Σάρωση στο SharePoint

Λειτουργία	Περιγραφή
Πρόθεμα ονόματος αρχείου	Καθορίστε το προεπιλεγμένο πρόθεμα ονόματος αρχείου που θα χρησιμοποιείται για τα αρχεία που θα αποθηκεύονται.
Όνομα αρχείου	Προεπιλεγμένο όνομα αρχείου για το αρχείο που αποθηκεύεται. Επιλέξτε το πλαίσιο ελέγχου **Με δυνατότητα επεξεργασίας από το χρήστη**, για να είναι δυνατή η αλλαγή αυτής της ρύθμισης από τον πίνακα ελέγχου του εκτυπωτή.
Επίθημα ονόματος αρχείου	Καθορίστε το προεπιλεγμένο επίθημα ονόματος αρχείου που θα χρησιμοποιείται για τα αρχεία που θα αποθηκεύονται. Προεπιλεγμένο επίθημα διπλότυπου ονόματος αρχείου [όνομα αρχείου]_EEEEMMHHΩ
Προεπισκόπηση ονόματος αρχείου	Πληκτρολογήστε ένα όνομα αρχείου και, στη συνέχεια, κάντε κλικ στο κουμπί **Ενημέρωση προεπισκόπησης**.
Μορφή αρίθμησης αρχείων	Επιλέξτε μια μορφή ονόματος αρχείου για τις περιπτώσεις που η εργασία διαιρείται σε πολλά αρχεία.
Προσθήκη αρίθμησης όταν η εργασία περιέχει μόνο ένα αρχείο (π.χ. _1–1)	Επιλέξτε αυτή τη ρύθμιση για να προσθέσετε αρίθμηση σε ένα όνομα αρχείου, όταν η εργασία είναι μόνο ένα αρχείο και όχι πολλά αρχεία.
Τύπος αρχείου	Επιλέξτε τη μορφή αρχείου για το αποθηκευμένο αρχείο. Επιλέξτε το πλαίσιο ελέγχου **Με δυνατότητα επεξεργασίας από το χρήστη**, για να είναι δυνατή η αλλαγή αυτής της ρύθμισης από τον πίνακα ελέγχου του εκτυπωτή.
Υψηλή συμπίεση (μικρότερο αρχείο)	Επιλέξτε αυτή τη ρύθμιση για να συμπιέσετε το σαρωμένο αρχείο, το οποίο μειώνει το μέγεθος του αρχείου. Ωστόσο, η διαδικασία σάρωσης για ένα αρχείο υψηλής συμπίεσης ενδέχεται να διαρκέσει περισσότερο από ότι για ένα αρχείο με κανονική συμπίεση.
Κρυπτογράφηση PDF	Εάν ο τύπος αρχείου είναι PDF, τότε αυτή η επιλογή πραγματοποιεί κρυπτογράφηση στο αρχείο εξόδου PDF. Η κρυπτογράφηση πρέπει να περιλαμβάνει έναν κωδικό πρόσβασης. Ο ίδιος κωδικός θα πρέπει να χρησιμοποιείται για το άνοιγμα του αρχείου. Θα ζητηθεί από το χρήστη να εισαγάγει έναν κωδικό πρόσβασης πριν από την εκτέλεση της εργασίας σάρωσης, εάν δεν έχει οριστεί τέτοιος κωδικός πριν από την έναρξη της σάρωσης.

Πίνακας 6-13 Ρυθμίσεις αρχείων για τη Σάρωση στο SharePoint (συνέχεια)

Λειτουργία	Περιγραφή
Ανάλυση	Ρυθμίστε την ανάλυση του αρχείου. Οι εικόνες με υψηλότερη ανάλυση διαθέτουν περισσότερες κουκκίδες ανά ίντσα (dpi), με αποτέλεσμα να είναι πιο λεπτομερείς. Οι εικόνες με χαμηλότερη ανάλυση διαθέτουν λιγότερες κουκκίδες ανά ίντσα (dpi), και είναι λιγότερο λεπτομερείς, αλλά το μέγεθος του αρχείου είναι μικρότερο.
Ποιότητα και μέγεθος αρχείου	Επιλέξτε την ποιότητα του αρχείου. Οι εικόνες υψηλότερης ποιότητας απαιτούν αρχείο μεγαλύτερου μεγέθους από τις εικόνες χαμηλότερης ποιότητας και χρειάζεται περισσότερος χρόνος για την αποστολή τους.
Έγχρωμη/Ασπρόμαυρη	Καθορισμός αν τα αντίγραφα θα είναι έγχρωμα, ασπρόμαυρα με αποχρώσεις του γκρι ή μόνο ασπρόμαυρα
Απόκρυψη κενών σελίδων	Εάν είναι ενεργοποιημένη η επιλογή **Απόκρυψη κενών σελίδων**, οι κενές σελίδες παραβλέπονται.
Δημιουργία πολλών αρχείων	Ενεργοποιήστε αυτήν τη ρύθμιση για να σαρώσετε σελίδες σε ξεχωριστά αρχεία σύμφωνα με έναν προκαθορισμένο αριθμό σελίδων ανά αρχείο.

Ρύθμιση σάρωσης σε μονάδα USB

Ενεργοποιήστε τη λειτουργία σάρωσης σε USB, η οποία σας επιτρέπει να σαρώνετε απευθείας σε μια μονάδα flash USB.

Εισαγωγή

Ο εκτυπωτής διαθέτει μια λειτουργία που επιτρέπει τη σάρωση ενός εγγράφου και την αποθήκευσή του σε μια μονάδα flash USB. Η δυνατότητα δεν είναι διαθέσιμη μέχρι να διαμορφωθεί από τον ενσωματωμένο διακομιστή Web (EWS) της HP.

Βήμα ένα: Άνοιγμα του Ενσωματωμένου διακομιστή Web (EWS) της HP

Ανοίξτε τον EWS για να ξεκινήσετε τη διαδικασία ρύθμισης.

ΣΗΜΕΙΩΣΗ: Η εικόνα αυτού του θέματος εμφανίζει μια οθόνη EWS για έγχρωμο εκτυπωτή. Ωστόσο, η παρακάτω διαδικασία ισχύει τόσο για έγχρωμους όσο και για ασπρόμαυρους εκτυπωτές.

1. Στην αρχική οθόνη του πίνακα ελέγχου του εκτυπωτή, πατήστε το εικονίδιο πληροφοριών και, στη συνέχεια, πατήστε το εικονίδιο Ethernet για να εμφανιστεί η διεύθυνση IP ή το όνομα του κεντρικού υπολογιστή.

2. Ανοίξτε ένα πρόγραμμα περιήγησης στο Web και πληκτρολογήστε στη γραμμή διευθύνσεων τη διεύθυνση IP ή το όνομα κεντρικού υπολογιστή, ακριβώς όπως εμφανίζεται στη σελίδα διαμόρφωσης του εκτυπωτή. Πατήστε το πλήκτρο `Enter` στο πληκτρολόγιο του υπολογιστή. Θα ανοίξει ο EWS.

   https://10.10.XX.XXX

ΣΗΜΕΙΩΣΗ: Εάν στο πρόγραμμα περιήγησης στο Web εμφανιστεί ένα μήνυμα που υποδεικνύει ότι η τοποθεσία Web ενδέχεται να μην είναι ασφαλής, επιλέξτε το στοιχείο για να συνεχίσετε στην τοποθεσία Web. Η πρόσβαση σε αυτήν την τοποθεσία Web δεν θα προκαλέσει ζημιά στον υπολογιστή.

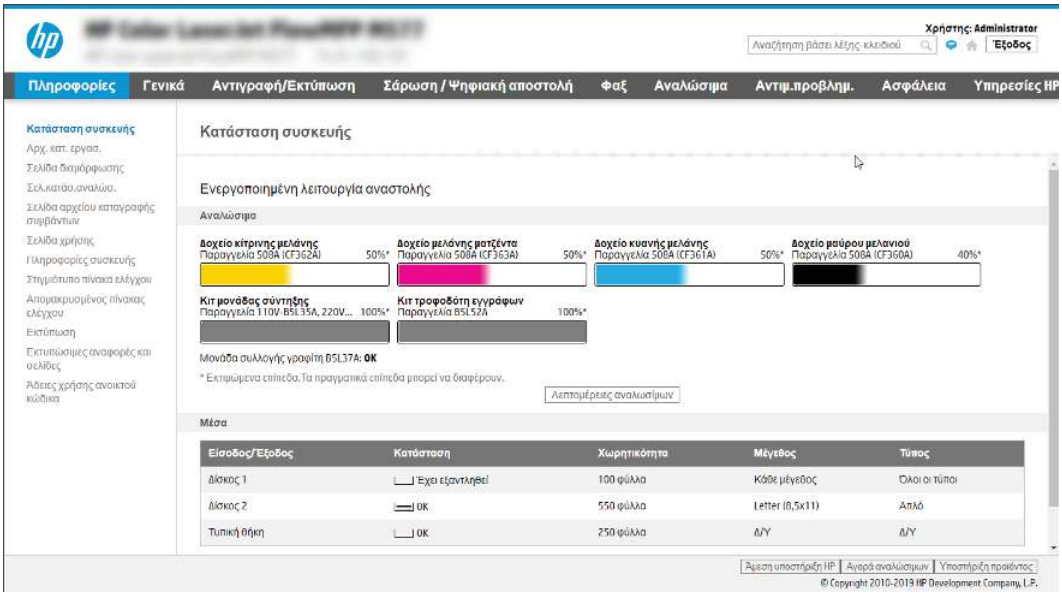

Βήμα 2: Ενεργοποίηση σάρωσης σε μονάδα USB

Ενεργοποιήστε τη λειτουργία "Σάρωση σε μονάδα USB" χρησιμοποιώντας τα παρακάτω βήματα.

1. Επιλέξτε την καρτέλα **Ασφάλεια**.
2. Μεταβείτε με κύλιση στο στοιχείο **Θύρες υλικού** και βεβαιωθείτε ότι είναι ενεργοποιημένη η επιλογή **Ενεργοποίηση τοποθέτησης και άμεσης λειτουργίας συσκευής USB κεντρικού υπολογιστή**.
3. Επιλέξτε την καρτέλα **Αντιγραφή/Εκτύπωση** για μοντέλα MFP ή την καρτέλα **Εκτύπωση** για μοντέλα SFP.
4. Επιλέξτε το πλαίσιο ελέγχου **Ενεργοποίηση αποθήκευσης σε USB**.
5. Κάντε κλικ στο κουμπί **Εφαρμογή** στο κάτω μέρος της σελίδας.

ΣΗΜΕΙΩΣΗ: Οι περισσότερες συσκευές διαθέτουν ήδη εγκατεστημένες μονάδες σκληρού δίσκου (HDD). Σε ορισμένες περιπτώσεις, είναι δυνατή η προσθήκη επιπλέον συσκευών αποθήκευσης μέσω USB. Επιβεβαιώστε αν η λειτουργία Αποθήκευση σε USB θα πρέπει να επεκταθεί στη μονάδα USB και τον σκληρό δίσκο.

Βήμα 3: Διαμόρφωση των Γρήγορων ρυθμίσεων (προαιρετικό)

Ακολουθήστε τα παρακάτω βήματα για ορίσετε Γρήγορες ρυθμίσεις για τη Σάρωση σε μονάδα USB. Οι Γρήγορες ρυθμίσεις είναι εργασίες συντόμευσης με δυνατότητα πρόσβασης από την αρχική οθόνη του εκτυπωτή ή μέσα από την εφαρμογή Γρήγορες ρυθμίσεις.

1. Στην περιοχή **Σάρωση σε μονάδα USB** του αριστερού παραθύρου περιήγησης, κάντε κλικ στην επιλογή **Γρήγορες ρυθμίσεις**.
2. Ορίστε μία από τις ακόλουθες επιλογές:
   - Επιλέξτε μια υπάρχουσα Γρήγορη ρύθμιση στην περιοχή **Εφαρμογή γρήγορων ρυθμίσεων** στον πίνακα.

     -Ή-

   - Κάντε κλικ στην επιλογή **Προσθήκη** για εκκίνηση του Οδηγού γρήγορων ρυθμίσεων.

3. Εάν κάνατε κλικ στην επιλογή **Προσθήκη**, θα ανοίξει η σελίδα Οδηγός γρήγορων ρυθμίσεων. Συμπληρώστε τις παρακάτω πληροφορίες:

   α. **Όνομα γρήγορης ρύθμισης**: Εισαγάγετε έναν τίτλο για τη νέα Γρήγορη ρύθμιση.

   β. **Περιγραφή γρήγορης ρύθμισης**: Εισαγάγετε μια περιγραφή για τη Γρήγορη ρύθμιση.

   γ. **Επιλογή έναρξης γρήγορης ρύθμισης**: Για να ορίσετε τον τρόπο εκκίνησης της Γρήγορης ρύθμισης, κάντε κλικ στην επιλογή **Είσοδος στην εφαρμογή, έπειτα ο χρήστης πατά Έναρξη** ή **Άμεση έναρξη κατά την επιλογή από την αρχική οθόνη**.

4. Επιλέξτε μια προεπιλεγμένη θέση όπου θα αποθηκεύονται τα σαρωμένα αρχεία στις συσκευές αποθήκευσης USB που συνδέονται στη θύρα USB στον πίνακα ελέγχου και, στη συνέχεια, κάντε κλικ στην επιλογή **Επόμενο**. Οι επιλογές για την προεπιλεγμένη θέση είναι:

   - **Αποθήκευση στο ριζικό κατάλογο της συσκευής αποθήκευσης USB**.
   - **Δημιουργία ή τοποθέτηση σε αυτόν το φάκελο στη συσκευή αποθήκευσης USB** — Πρέπει να καθορίσετε τη διαδρομή του φακέλου στη συσκευή αποθήκευσης USB όταν χρησιμοποιείτε αυτήν την επιλογή θέσης αρχείων. Τα ονόματα φακέλων/υποφακέλων στη διαδρομή πρέπει να διαχωρίζονται με μια ανάστροφη κάθετο \.

5. Κάντε μια επιλογή από την αναπτυσσόμενη λίστα **Συνθήκη για την αποστολή ειδοποίησης:** και, στη συνέχεια, κάντε κλικ στο κουμπί **Επόμενο**.

   Η ρύθμιση αυτή καθορίζει εάν, ή πώς, οι χρήστες λαμβάνουν ειδοποίηση όταν μια εργασία Γρήγορης ρύθμισης αποθήκευσης σε USB ολοκληρώνεται ή αποτυγχάνει. Οι επιλογές για τη ρύθμιση **Συνθήκη για την αποστολή ειδοποίησης:** είναι οι εξής:

   - **Να μην αποστέλλονται ειδοποιήσεις**
   - **Ειδοποίηση όταν η εργασία ολοκληρωθεί**
   - **Ειδοποίηση μόνο όταν η εργασία αποτύχει**

6. Επιλέξτε τις **Ρυθμίσεις σάρωσης** για τη Γρήγορη ρύθμιση και, στη συνέχεια, κάντε κλικ στην επιλογή **Επόμενο**.

   ΣΗΜΕΙΩΣΗ: Για περισσότερες πληροφορίες σχετικά με τις διαθέσιμες ρυθμίσεις σάρωσης, ανατρέξτε στην ενότητα Προεπιλεγμένες ρυθμίσεις σάρωσης για τη Σάρωση σε μονάδα USB στη σελίδα 111

7. Επιλέξτε τις **Ρυθμίσεις αρχείων** για τη Γρήγορη ρύθμιση και, στη συνέχεια, κάντε κλικ στην επιλογή **Επόμενο**.

   ΣΗΜΕΙΩΣΗ: Για περισσότερες πληροφορίες σχετικά με τις διαθέσιμες ρυθμίσεις αρχείων, ανατρέξτε στην ενότητα Προεπιλεγμένες ρυθμίσεις σάρωσης για τη Σάρωση σε μονάδα USB στη σελίδα 111

8. Εξετάστε τη σύνοψη των ρυθμίσεων και, στη συνέχεια, κάντε κλικ στο κουμπί **Τέλος** για να αποθηκεύσετε τη γρήγορη ρύθμιση ή κάντε κλικ στο κουμπί **Προηγούμενο** για να επεξεργαστείτε τις ρυθμίσεις.

Προεπιλεγμένες ρυθμίσεις σάρωσης για τη Σάρωση σε μονάδα USB

Διαβάστε τις προεπιλεγμένες ρυθμίσεις για τη σάρωση σε μονάδα USB.

Πίνακας 6-14 Ρυθμίσεις σάρωσης για τη Σάρωση σε μονάδα USB

Λειτουργία	Περιγραφή
Μέγεθος πρωτοτύπου	Επιλέξτε το μέγεθος σελίδας του πρωτότυπου εγγράφου.

Πίνακας 6-14 Ρυθμίσεις σάρωσης για τη Σάρωση σε μονάδα USB (συνέχεια)

Λειτουργία	Περιγραφή
Πλευρές πρωτοτύπου	Επιλέξτε αν το πρωτότυπο έγγραφο είναι μονής ή διπλής όψης.
Βελτιστ. κειμέν./εικόνας	Επιλέξτε τις για να βελτιστοποιήσετε το αποτέλεσμα για ένα συγκεκριμένο τύπο περιεχομένου.
Προσαν. περιεχομένου	Επιλέξτε τον τρόπο με τον οποίο το περιεχόμενο του πρωτότυπου εγγράφου είναι τοποθετημένο στη σελίδα: **Κατακόρυφος** ή **Οριζόντιος**.
Καθαρισμός φόντου	Επιλέξτε μια τιμή για να αφαιρέσετε αχνές εικόνες από το φόντο ή για να αφαιρέσετε ένα ανοιχτό χρώμα φόντου.
Darkness (Σκουρότητα)	Επιλέξτε μια τιμή για να προσαρμόσετε τη σκουρότητα του αρχείου.
Αντίθεση	Επιλέξτε μια τιμή για να προσαρμόσετε την αντίθεση του αρχείου.
Ευκρίνεια	Επιλέξτε μια τιμή για να προσαρμόσετε την ευκρίνεια του αρχείου.
Προεπισκόπηση εικόνας	Επιλέξτε αν θα απαιτείται ή θα είναι προαιρετική η εμφάνιση προεπισκόπησης της εργασίας ή αν θα απενεργοποιήσετε την προεπισκόπηση.
Επιλογές περικοπής	Επιλέξτε αν θα επιτρέπεται ή όχι η περικοπή μιας εργασίας και τον τύπο της επιλογής περικοπής.
Διαγραφή άκρων	Επιλέξτε αυτή τη ρύθμιση για να ορίσετε το πλάτος των περιθωρίων στα άκρα που θα διαγραφούν, σε ίντσες ή σε χιλιοστά, για την μπροστινή όψη και την πίσω όψη μιας εργασίας.

Προεπιλεγμένες ρυθμίσεις αρχείου για ρύθμιση αποθήκευσης σε USB

Διαβάστε τις επιλογές για τη ρύθμιση αποθήκευσης σε USB.

Πίνακας 6-15 Ρυθμίσεις αρχείων για τη ρύθμιση αποθήκευσης σε USB

Όνομα επιλογής	Περιγραφή
Πρόθεμα ονόματος αρχείου	Ορίστε το προεπιλεγμένο πρόθεμα ονόματος αρχείου που θα χρησιμοποιείται για τα αρχεία που αποθηκεύονται σε ένα φάκελο δικτύου.
Όνομα αρχείου	Προεπιλεγμένο όνομα αρχείου για το αρχείο που αποθηκεύεται. Επιλέξτε το πλαίσιο ελέγχου **Με δυνατότητα επεξεργασίας από το χρήστη**, για να είναι δυνατή η αλλαγή αυτής της ρύθμισης από τον πίνακα ελέγχου του εκτυπωτή.
Επίθημα ονόματος αρχείου	Ορίστε το προεπιλεγμένο επίθημα ονόματος αρχείου που θα χρησιμοποιείται για τα αρχεία που αποθηκεύονται σε ένα φάκελο δικτύου. Προεπιλεγμένο επίθημα διπλότυπου ονόματος αρχείου [όνομα αρχείου]_EEEEMMHHΩ
Προεπισκόπηση ονόματος αρχείου	Πληκτρολογήστε ένα όνομα αρχείου και, στη συνέχεια, κάντε κλικ στο κουμπί **Ενημέρωση προεπισκόπησης**.
Μορφή αρίθμησης αρχείων	Επιλέξτε μια μορφή ονόματος αρχείου για τις περιπτώσεις που η εργασία διαιρείται σε πολλά αρχεία.
Προσθήκη αρίθμησης όταν η εργασία περιέχει μόνο ένα αρχείο (π.χ. _1–1)	Επιλέξτε αυτή τη ρύθμιση για να προσθέσετε αρίθμηση σε ένα όνομα αρχείου, όταν η εργασία είναι μόνο ένα αρχείο και όχι πολλά αρχεία.
Τύπος αρχείου	Επιλέξτε τη μορφή αρχείου για το αποθηκευμένο αρχείο. Επιλέξτε το πλαίσιο ελέγχου **Με δυνατότητα επεξεργασίας από το χρήστη**, για να είναι δυνατή η αλλαγή αυτής της ρύθμισης από τον πίνακα ελέγχου του εκτυπωτή.
Υψηλή συμπίεση (μικρότερο αρχείο)	Επιλέξτε αυτή τη ρύθμιση για να συμπιέσετε το σαρωμένο αρχείο, το οποίο μειώνει το μέγεθος του αρχείου. Ωστόσο, η διαδικασία σάρωσης για ένα αρχείο υψηλής συμπίεσης ενδέχεται να διαρκέσει περισσότερο από ότι για ένα αρχείο με κανονική συμπίεση.

Πίνακας 6-15 Ρυθμίσεις αρχείων για τη ρύθμιση αποθήκευσης σε USB (συνέχεια)

Όνομα επιλογής	Περιγραφή
Κρυπτογράφηση PDF	Εάν ο τύπος αρχείου είναι PDF, τότε αυτή η επιλογή πραγματοποιεί κρυπτογράφηση στο αρχείο εξόδου PDF. Η κρυπτογράφηση πρέπει να περιλαμβάνει έναν κωδικό πρόσβασης. Ο ίδιος κωδικός θα πρέπει να χρησιμοποιείται για το άνοιγμα του αρχείου. Θα ζητηθεί από το χρήστη να εισαγάγει έναν κωδικό πρόσβασης πριν από την εκτέλεση της εργασίας σάρωσης, εάν δεν έχει οριστεί τέτοιος κωδικός πριν από την έναρξη της σάρωσης.
Ανάλυση	Ρυθμίστε την ανάλυση του αρχείου. Οι εικόνες με υψηλότερη ανάλυση διαθέτουν περισσότερες κουκκίδες ανά ίντσα (dpi), με αποτέλεσμα να είναι πιο λεπτομερείς. Οι εικόνες με χαμηλότερη ανάλυση διαθέτουν λιγότερες κουκκίδες ανά ίντσα (dpi), και είναι λιγότερο λεπτομερείς, αλλά το μέγεθος του αρχείου είναι μικρότερο.
Ποιότητα και μέγεθος αρχείου	Επιλέξτε την ποιότητα του αρχείου. Οι εικόνες υψηλότερης ποιότητας απαιτούν αρχείο μεγαλύτερου μεγέθους από τις εικόνες χαμηλότερης ποιότητας και χρειάζεται περισσότερος χρόνος για την αποστολή τους.
Έγχρωμη/Ασπρόμαυρη	Καθορίστε αν τα αντίγραφα θα είναι έγχρωμα, ασπρόμαυρα με αποχρώσεις του γκρι ή μόνο ασπρόμαυρα.
Απόκρυψη κενών σελίδων	Εάν είναι ενεργοποιημένη η επιλογή **Απόκρυψη κενών σελίδων**, οι κενές σελίδες παραβλέπονται.
Δημιουργία πολλών αρχείων	Ενεργοποιήστε αυτήν τη ρύθμιση για να σαρώσετε σελίδες σε ξεχωριστά αρχεία σύμφωνα με έναν προκαθορισμένο αριθμό σελίδων ανά αρχείο.

Σάρωση σε email

Σαρώστε ένα έγγραφο απευθείας σε μια διεύθυνση ηλεκτρονικού ταχυδρομείου ή λίστα επαφών. Το σαρωμένο έγγραφο αποστέλλεται ως συνημμένο σε μήνυμα email.

Εισαγωγή

Ο εκτυπωτής διαθέτει μια λειτουργία με την οποία μπορεί να σαρώσει ένα έγγραφο και να το στείλει σε μία ή περισσότερες διευθύνσεις e-mail.

Σάρωση σε email

Χρησιμοποιήστε τα ακόλουθα βήματα για να σαρώσετε ένα αρχείο απευθείας σε μια διεύθυνση email ή σε μια λίστα επαφών.

1. Τοποθετήστε το έγγραφο με την όψη προς τα κάτω στη γυάλινη επιφάνεια του σαρωτή ή τοποθετήστε το με την όψη προς τα επάνω στον τροφοδότη εγγράφων και προσαρμόστε τους οδηγούς χαρτιού στο μέγεθος του εγγράφου.
2. Στην αρχική οθόνη του πίνακα ελέγχου του εκτυπωτή, μεταβείτε στην εφαρμογή Σάρωση, επιλέξτε το εικονίδιο Σάρωση και, στη συνέχεια, επιλέξτε Σάρωση σε Email.

> **ΣΗΜΕΙΩΣΗ:** Εάν σας ζητηθεί, πληκτρολογήστε το όνομα χρήστη και τον κωδικό πρόσβασής σας.

3. Πατήστε το πεδίο Προς για να ανοίξει το πληκτρολόγιο.

> **ΣΗΜΕΙΩΣΗ:** Εάν έχετε συνδεθεί στον εκτυπωτή, το όνομα χρήστη ή άλλες προεπιλεγμένες πληροφορίες ενδέχεται να εμφανίζονται στο πεδίο Από. Εάν ναι, ενδέχεται να μην μπορείτε να τις αλλάξετε.

4. Καθορίστε τους παραλήπτες με μία από τις παρακάτω μεθόδους:

   - Χρησιμοποιήστε το πληκτρολόγιο για να εισαγάγετε τη διεύθυνση στο πεδίο Προς.

     Για αποστολή σε πολλές διευθύνσεις, διαχωρίστε τις διευθύνσεις με ελληνικό ερωτηματικό ή επιλέξτε το κουμπί Enter στο πληκτρολόγιο της οθόνης αφής μετά από την πληκτρολόγηση κάθε διεύθυνσης.

   - Χρησιμοποιήστε μια λίστα επαφών ως εξής:

     α. Επιλέξτε το κουμπί Επαφές που βρίσκεται δίπλα από το πεδίο Προς, για να ανοίξετε την οθόνη Επαφές.

     β. Επιλέξτε την κατάλληλη λίστα επαφών.

     γ. Επιλέξτε ένα όνομα (ή ονόματα) από τη λίστα επαφών για να το προσθέσετε στη λίστα παραληπτών και κατόπιν επιλέξτε Προσθήκη.

5. Συμπληρώστε τα πεδία Θέμα, Όνομα αρχείου και Μήνυμα πατώντας το πεδίο και χρησιμοποιώντας το πληκτρολόγιο στην οθόνη αφής για να εισαγάγετε πληροφορίες. Επιλέξτε το κουμπί Κλείσιμο όποτε θέλετε να κλείσετε το πληκτρολόγιο.

6. Για να φορτώσετε μια Γρήγορη ρύθμιση, επιλέξτε Φόρτωση, ορίστε τη Γρήγορη ρύθμιση και κατόπιν πατήστε Φόρτωση στη λίστα Γρήγορες ρυθμίσεις.

ΣΗΜΕΙΩΣΗ: Οι **Γρήγορες ρυθμίσεις** είναι προκαθορισμένες ρυθμίσεις για διάφορους τύπους τελικών εγγράφων, όπως Κείμενο, Φωτογραφία και Υψηλή ποιότητα. Μπορείτε να επιλέξετε μια Γρήγορη ρύθμιση για να δείτε την περιγραφή της.

7. Για να διαμορφώσετε ρυθμίσεις, όπως Τύπος και ανάλυση αρχείου, Πλευρές πρωτοτύπου και Προσανατολισμός περιεχομένου, επιλέξτε Επιλογές στην κάτω αριστερή γωνία και μετά επιλέξτε τις ρυθμίσεις στα μενού Επιλογές. Εάν σας ζητηθεί, επιλέξτε Τέλος.

8. Προαιρετική προεπισκόπηση: Πατήστε τη δεξιά πλευρά της οθόνης για να κάνετε προεπισκόπηση του εγγράφου. Μπορείτε να χρησιμοποιήσετε τα κουμπιά Ανάπτυξη και Σύμπτυξη που βρίσκονται στην αριστερή πλευρά του παραθύρου προεπισκόπησης, για να αναπτύξετε και να συμπτύξετε την οθόνη προεπισκόπησης.

Πίνακας 6-16 Κουμπιά στην αριστερή πλευρά του παραθύρου προεπισκόπησης

Κουμπί	Περιγραφή
	Αναπτύσσει την οθόνη προεπισκόπησης.
	Συμπτύσσει την οθόνη προεπισκόπησης.

Χρησιμοποιήστε τα κουμπιά που βρίσκονται στη δεξιά πλευρά της οθόνης, για να προσαρμόσετε τις επιλογές προεπισκόπησης και να αναδιατάξετε, να περιστρέψετε, να εισαγάγετε ή να αφαιρέσετε σελίδες.

Πίνακας 6-17 Κουμπιά στη δεξιά πλευρά του παραθύρου προεπισκόπησης

Κουμπί	Περιγραφή
	Χρησιμοποιήστε αυτά τα κουμπιά για εναλλαγή μεταξύ της προβολής μίας σελίδας και της προβολής μικρογραφίας. Η προβολή μικρογραφίας διαθέτει περισσότερες επιλογές από την προβολή μίας σελίδας.
	Χρησιμοποιήστε αυτά τα κουμπιά για μεγέθυνση ή σμίκρυνση της επιλεγμένης σελίδας. **ΣΗΜΕΙΩΣΗ:** Επιλέξτε μόνο μία σελίδα τη φορά για να χρησιμοποιήσετε αυτά τα κουμπιά.
	Χρησιμοποιήστε αυτό το κουμπί για να περιστρέψετε τη σελίδα κατά 180 μοίρες. **ΣΗΜΕΙΩΣΗ:** Αυτό το κουμπί είναι διαθέσιμο μόνο στην προβολή μικρογραφίας.
	Χρησιμοποιήστε αυτό το κουμπί για να διαγράψετε τις επιλεγμένες σελίδες. **ΣΗΜΕΙΩΣΗ:** Αυτό το κουμπί είναι διαθέσιμο μόνο στην προβολή μικρογραφίας.
	Χρησιμοποιήστε αυτά τα κουμπιά για να αλλάξετε τη διάταξη των σελίδων εντός του εγγράφου. Επιλέξτε μία ή περισσότερες σελίδες και μετακινήστε τις προς τα αριστερά ή δεξιά. **ΣΗΜΕΙΩΣΗ:** Αυτά τα κουμπιά είναι διαθέσιμα μόνο στην προβολή μικρογραφίας.
	Χρησιμοποιήστε αυτό το κουμπί για να προσθέσετε μια σελίδα στο έγγραφο. Ο εκτυπωτής εμφανίζει ένα μήνυμα για τη σάρωση επιπλέον σελίδων.
	Χρησιμοποιήστε αυτό το κουμπί για να διαγράψετε τις αλλαγές που έχουν γίνει στην προεπισκόπηση και να ξεκινήσετε από την αρχή.
	Πατήστε αυτό το κουμπί για να συμπτύξετε την οθόνη προεπισκόπησης και να επιστρέψετε στην οθόνη αντιγραφής.

9. Όταν ετοιμαστεί το έγγραφο, επιλέξτε Αποστολή για να το στείλετε με email.

ΣΗΜΕΙΩΣΗ: Ο εκτυπωτής ενδέχεται να σας ζητήσει να προσθέσετε τη διεύθυνση e-mail στη λίστα επαφών.

Σάρωση σε φάκελο δικτύου

Σαρώστε ένα έγγραφο και αποθηκεύστε το σε ένα φάκελο στο δίκτυο.

Εισαγωγή

Ο εκτυπωτής μπορεί να σαρώσει ένα αρχείο και να το αποθηκεύσει σε έναν κοινόχρηστο φάκελο στο δίκτυο.

Σάρωση σε φάκελο δικτύου

Χρησιμοποιήστε αυτήν τη διαδικασία για να σαρώσετε ένα έγγραφο και να το αποθηκεύσετε σε φάκελο δικτύου.

ΣΗΜΕΙΩΣΗ: Ενδέχεται να πρέπει να συνδεθείτε στον εκτυπωτή, για να χρησιμοποιήσετε αυτήν τη λειτουργία.

1. Τοποθετήστε το έγγραφο με την όψη προς τα κάτω στη γυάλινη επιφάνεια του σαρωτή ή τοποθετήστε το με την όψη προς τα επάνω στον τροφοδότη εγγράφων και προσαρμόστε τους οδηγούς χαρτιού στο μέγεθος του εγγράφου.
2. Στην αρχική οθόνη του πίνακα ελέγχου του εκτυπωτή, μεταβείτε στην εφαρμογή Σάρωση, επιλέξτε το εικονίδιο Σάρωση και, στη συνέχεια, επιλέξτε Σάρωση σε φάκελο δικτύου.
3. Καθορίστε ένα φάκελο προορισμού. Πρέπει πρώτα να διαμορφωθούν οι επιλογές για τους φακέλους από το διαχειριστή του εκτυπωτή.
   - Για να επιλέξετε τη θέση ενός φακέλου που έχει ήδη ρυθμίσει ο διαχειριστής, επιλέξτε Φόρτωση στην περιοχή Γρήγορες ρυθμίσεις και προεπιλογές, επιλέξτε το φάκελο και μετά επιλέξτε Φόρτωση.
   - Για να καθορίσετε μια νέα θέση φακέλου, πατήστε το πεδίο Διαδρομές φακέλων για να ανοίξει ένα πληκτρολόγιο στην οθόνη αφής, πληκτρολογήστε τη διαδρομή του φακέλου και κατόπιν επιλέξτε το κουμπί Enter ↵. Εισαγάγετε τα διαπιστευτήρια χρήστη, εάν σας ζητηθούν, και μετά επιλέξτε Αποθήκευση για να αποθηκεύσετε τη διαδρομή.

     ΣΗΜΕΙΩΣΗ: Χρησιμοποιήστε την εξής μορφή για τη διαδρομή: `\\διακομιστής\φάκελος`, όπου "διακομιστής" είναι το όνομα του διακομιστή που φιλοξενεί τον κοινόχρηστο φάκελο και "φάκελος" είναι το όνομα του κοινόχρηστου φακέλου. Εάν ο φάκελος περιέχεται σε κάποιον άλλον φάκελο, συμπληρώστε όλα τα απαραίτητα τμήματα της διαδρομής για πρόσβαση στο φάκελο. Για παράδειγμα: `\\διακομιστής\φάκελος\φάκελος`

     ΣΗΜΕΙΩΣΗ: Το πεδίο Διαδρομές φακέλων ενδέχεται να περιέχει μια προκαθορισμένη διαδρομή και να μην είναι επεξεργάσιμο. Σε αυτήν την περίπτωση, ο διαχειριστής έχει διαμορφώσει αυτόν το φάκελο για κοινή πρόσβαση.
4. Πατήστε το πεδίο κειμένου Όνομα αρχείου για να ανοίξει ένα πληκτρολόγιο στην οθόνη αφής, πληκτρολογήστε το όνομα του αρχείου και κατόπιν επιλέξτε το κουμπί Enter ↵.
5. Για να διαμορφώσετε ρυθμίσεις, όπως Τύπος και ανάλυση αρχείου, Πλευρές πρωτοτύπου και Προσανατολισμός περιεχομένου, επιλέξτε Επιλογές στην κάτω αριστερή γωνία και μετά επιλέξτε τις ρυθμίσεις στα μενού Επιλογές. Επιλέξτε Τέλος σε κάθε ρύθμιση, εάν σας ζητηθεί.
6. Προαιρετική προεπισκόπηση: Πατήστε τη δεξιά πλευρά της οθόνης για να κάνετε προεπισκόπηση του εγγράφου. Μπορείτε να χρησιμοποιήσετε τα κουμπιά Ανάπτυξη και Σύμπτυξη που βρίσκονται στην

αριστερή πλευρά του παραθύρου προεπισκόπησης, για να αναπτύξετε και να συμπτύξετε την οθόνη προεπισκόπησης.

Πίνακας 6-18 Κουμπιά στην αριστερή πλευρά του παραθύρου προεπισκόπησης

Κουμπί	Περιγραφή
	Αναπτύσσει την οθόνη προεπισκόπησης.
	Συμπτύσσει την οθόνη προεπισκόπησης.

Χρησιμοποιήστε τα κουμπιά που βρίσκονται στη δεξιά πλευρά της οθόνης, για να προσαρμόσετε τις επιλογές προεπισκόπησης και να αναδιατάξετε, να περιστρέψετε, να εισαγάγετε ή να αφαιρέσετε σελίδες.

Πίνακας 6-19 Κουμπιά στη δεξιά πλευρά του παραθύρου προεπισκόπησης

Κουμπί	Περιγραφή
	Χρησιμοποιήστε αυτά τα κουμπιά για εναλλαγή μεταξύ της προβολής μίας σελίδας και της προβολής μικρογραφίας. Η προβολή μικρογραφίας διαθέτει περισσότερες επιλογές από την προβολή μίας σελίδας.
	Χρησιμοποιήστε αυτά τα κουμπιά για μεγέθυνση ή σμίκρυνση της επιλεγμένης σελίδας. **ΣΗΜΕΙΩΣΗ:** Επιλέξτε μόνο μία σελίδα τη φορά για να χρησιμοποιήσετε αυτά τα κουμπιά.
	Χρησιμοποιήστε αυτό το κουμπί για να περιστρέψετε τη σελίδα κατά 180 μοίρες. **ΣΗΜΕΙΩΣΗ:** Αυτό το κουμπί είναι διαθέσιμο μόνο στην προβολή μικρογραφίας.
	Χρησιμοποιήστε αυτό το κουμπί για να διαγράψετε τις επιλεγμένες σελίδες. **ΣΗΜΕΙΩΣΗ:** Αυτό το κουμπί είναι διαθέσιμο μόνο στην προβολή μικρογραφίας.

Πίνακας 6-19 Κουμπιά στη δεξιά πλευρά του παραθύρου προεπισκόπησης (συνέχεια)

Κουμπί	Περιγραφή
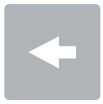 	Χρησιμοποιήστε αυτά τα κουμπιά για να αλλάξετε τη διάταξη των σελίδων εντός του εγγράφου. Επιλέξτε μία ή περισσότερες σελίδες και μετακινήστε τις προς τα αριστερά ή δεξιά. ΣΗΜΕΙΩΣΗ: Αυτά τα κουμπιά είναι διαθέσιμα μόνο στην προβολή μικρογραφίας.
	Χρησιμοποιήστε αυτό το κουμπί για να προσθέσετε μια σελίδα στο έγγραφο. Ο εκτυπωτής εμφανίζει ένα μήνυμα για τη σάρωση επιπλέον σελίδων.
	Χρησιμοποιήστε αυτό το κουμπί για να διαγράψετε τις αλλαγές που έχουν γίνει στην προεπισκόπηση και να ξεκινήσετε από την αρχή.
	Πατήστε αυτό το κουμπί για να συμπτύξετε την οθόνη προεπισκόπησης και να επιστρέψετε στην οθόνη αντιγραφής.

7. Όταν ετοιμαστεί το έγγραφο, επιλέξτε Αποστολή για να αποθηκεύσετε το αρχείο στο φάκελο δικτύου.

Σάρωση σε SharePoint

Σαρώστε ένα έγγραφο απευθείας σε μια τοποθεσία SharePoint.

Εισαγωγή

Εάν ο εκτυπωτής σας διαθέτει λειτουργία ροής εργασιών, μπορείτε να σαρώσετε ένα έγγραφο και να το στείλετε απευθείας σε μια τοποθεσία του SharePoint. Αυτή η λειτουργία καταργεί την ανάγκη για σάρωση των εγγράφων σε ένα φάκελο στο δίκτυο, σε μονάδα flash USB ή σε μήνυμα email και την μετέπειτα αποστολή τους με μη αυτόματο τρόπο στην τοποθεσία SharePoint.

Η λειτουργία Σάρωση στο SharePoint υποστηρίζει όλες τις επιλογές σάρωσης, συμπεριλαμβανομένης της δυνατότητας σάρωσης εγγράφων ως εικόνων ή της χρήσης των λειτουργιών OCR για τη δημιουργία αρχείων κειμένου ή PDF με δυνατότητα αναζήτησης.

ΣΗΜΕΙΩΣΗ: Για να μπορέσετε να πραγματοποιήσετε σάρωση στο SharePoint, ο διαχειριστής ή το τμήμα IT του εκτυπωτή πρέπει να χρησιμοποιήσει τον Ενσωματωμένο διακομιστή Web της HP για ενεργοποίηση της λειτουργίας και ρύθμιση.

Σάρωση σε SharePoint

Ακολουθήστε τα παρακάτω βήματα για να σαρώσετε ένα έγγραφο απευθείας σε μια τοποθεσία SharePoint.

1. Τοποθετήστε το έγγραφο με την όψη προς τα κάτω στη γυάλινη επιφάνεια του σαρωτή ή τοποθετήστε το με την όψη προς τα επάνω στον τροφοδότη εγγράφων και προσαρμόστε τους οδηγούς χαρτιού στο μέγεθος του εγγράφου.

2. Στην αρχική οθόνη του πίνακα ελέγχου του εκτυπωτή, μεταβείτε στην εφαρμογή Σάρωση, επιλέξτε το εικονίδιο Σάρωση και, στη συνέχεια, επιλέξτε Σάρωση στο SharePoint®.

ΣΗΜΕΙΩΣΗ: Ενδέχεται να πρέπει να συνδεθείτε στον εκτυπωτή, για να χρησιμοποιήσετε αυτήν τη λειτουργία.

3. Στις Γρήγορες ρυθμίσεις, πατήστε Επιλογή, επιλέξτε μια Γρήγορη ρύθμιση και, στη συνέχεια, επιλέξτε Φόρτωση.

4. Επιλέξτε το πεδίο κειμένου Όνομα αρχείου: για να ανοίξει ένα πληκτρολόγιο. Πληκτρολογήστε το όνομα του αρχείου και κατόπιν επιλέξτε το κουμπί Enter .

5. Για να διαμορφώσετε ρυθμίσεις, όπως Τύπος και ανάλυση αρχείου, Πλευρές και Προσανατολισμός περιεχομένου, πατήστε Επιλογές στην κάτω αριστερή γωνία και κατόπιν ορίστε τις ρυθμίσεις από τα μενού Επιλογές. Εάν σας ζητηθεί, επιλέξτε Τέλος.

6. Προαιρετική προεπισκόπηση: Πατήστε τη δεξιά πλευρά της οθόνης για να κάνετε προεπισκόπηση του εγγράφου. Μπορείτε να χρησιμοποιήσετε τα κουμπιά Ανάπτυξη και Σύμπτυξη που βρίσκονται στην αριστερή πλευρά του παραθύρου προεπισκόπησης, για να αναπτύξετε και να συμπτύξετε την οθόνη προεπισκόπησης.

Πίνακας 6-20 Κουμπιά στην αριστερή πλευρά του παραθύρου προεπισκόπησης

Κουμπί	Περιγραφή
	Αναπτύσσει την οθόνη προεπισκόπησης.
	Συμπτύσσει την οθόνη προεπισκόπησης.

Χρησιμοποιήστε τα κουμπιά που βρίσκονται στη δεξιά πλευρά της οθόνης, για να προσαρμόσετε τις επιλογές προεπισκόπησης και να αναδιατάξετε, να περιστρέψετε, να εισαγάγετε ή να αφαιρέσετε σελίδες.

Πίνακας 6-21 Κουμπιά στη δεξιά πλευρά του παραθύρου προεπισκόπησης

Κουμπί	Περιγραφή
	Χρησιμοποιήστε αυτά τα κουμπιά για εναλλαγή μεταξύ της προβολής μίας σελίδας και της προβολής μικρογραφίας. Η προβολή μικρογραφίας διαθέτει περισσότερες επιλογές από την προβολή μίας σελίδας.

Πίνακας 6-21 Κουμπιά στη δεξιά πλευρά του παραθύρου προεπισκόπησης (συνέχεια)

Κουμπί	Περιγραφή
	Χρησιμοποιήστε αυτά τα κουμπιά για μεγέθυνση ή σμίκρυνση της επιλεγμένης σελίδας. **ΣΗΜΕΙΩΣΗ:** Επιλέξτε μόνο μία σελίδα τη φορά για να χρησιμοποιήσετε αυτά τα κουμπιά.
	Χρησιμοποιήστε αυτό το κουμπί για να περιστρέψετε τη σελίδα κατά 180 μοίρες. **ΣΗΜΕΙΩΣΗ:** Αυτό το κουμπί είναι διαθέσιμο μόνο στην προβολή μικρογραφίας.
	Χρησιμοποιήστε αυτό το κουμπί για να διαγράψετε τις επιλεγμένες σελίδες. **ΣΗΜΕΙΩΣΗ:** Αυτό το κουμπί είναι διαθέσιμο μόνο στην προβολή μικρογραφίας.
	Χρησιμοποιήστε αυτά τα κουμπιά για να αλλάξετε τη διάταξη των σελίδων εντός του εγγράφου. Επιλέξτε μία ή περισσότερες σελίδες και μετακινήστε τις προς τα αριστερά ή δεξιά. **ΣΗΜΕΙΩΣΗ:** Αυτά τα κουμπιά είναι διαθέσιμα μόνο στην προβολή μικρογραφίας.
	Χρησιμοποιήστε αυτό το κουμπί για να προσθέσετε μια σελίδα στο έγγραφο. Ο εκτυπωτής εμφανίζει ένα μήνυμα για τη σάρωση επιπλέον σελίδων.
	Χρησιμοποιήστε αυτό το κουμπί για να διαγράψετε τις αλλαγές που έχουν γίνει στην προεπισκόπηση και να ξεκινήσετε από την αρχή.
	Πατήστε αυτό το κουμπί για να συμπτύξετε την οθόνη προεπισκόπησης και να επιστρέψετε στην οθόνη αντιγραφής.

7. Όταν το έγγραφο είναι έτοιμο, επιλέξτε Αποστολή για το να αποθηκεύσετε στη θέση SharePoint.

Σάρωση σε μονάδα USB

Σαρώστε ένα έγγραφο απευθείας σε μια μονάδα δίσκου USB.

Εισαγωγή

Ο εκτυπωτής μπορεί να σαρώσει ένα αρχείο και να το αποθηκεύσει σε μια μονάδα flash USB.

Σάρωση σε μονάδα USB

Ακολουθήστε τα παρακάτω βήματα για να σαρώσετε ένα έγγραφο απευθείας σε μια μονάδα δίσκου USB.

ΣΗΜΕΙΩΣΗ: Ενδέχεται να πρέπει να συνδεθείτε στον εκτυπωτή, για να χρησιμοποιήσετε αυτήν τη λειτουργία.

1. Τοποθετήστε το έγγραφο με την όψη προς τα κάτω στη γυάλινη επιφάνεια του σαρωτή ή τοποθετήστε το με την όψη προς τα επάνω στον τροφοδότη εγγράφων και προσαρμόστε τους οδηγούς χαρτιού στο μέγεθος του εγγράφου.
2. Τοποθετήστε τη μονάδα USB στη θύρα USB που βρίσκεται κοντά στον πίνακα ελέγχου του εκτυπωτή.
3. Στην αρχική οθόνη του πίνακα ελέγχου του εκτυπωτή, μεταβείτε στην εφαρμογή Σάρωση, επιλέξτε το εικονίδιο Σάρωση και, στη συνέχεια, επιλέξτε Σάρωση σε μονάδα USB.
4. Επιλέξτε τη μονάδα USB στην περιοχή Προορισμός και κατόπιν τη θέση αποθήκευσης (τον ριζικό κατάλογο της μονάδας USB ή έναν υπάρχοντα φάκελο).
5. Πατήστε το πεδίο κειμένου Όνομα αρχείου για να ανοίξει ένα πληκτρολόγιο στην οθόνη αφής, πληκτρολογήστε το όνομα του αρχείου και κατόπιν επιλέξτε το κουμπί Enter .
6. Για να διαμορφώσετε ρυθμίσεις, όπως Τύπος και ανάλυση αρχείου, Πλευρές πρωτοτύπου και Προσανατολισμός περιεχομένου, επιλέξτε Επιλογές στην κάτω αριστερή γωνία και μετά επιλέξτε τις ρυθμίσεις στα μενού Επιλογές. Εάν σας ζητηθεί, επιλέξτε Τέλος.
7. Προαιρετική προεπισκόπηση: Πατήστε τη δεξιά πλευρά της οθόνης για να κάνετε προεπισκόπηση του εγγράφου. Μπορείτε να χρησιμοποιήσετε τα κουμπιά Ανάπτυξη και Σύμπτυξη που βρίσκονται στην αριστερή πλευρά του παραθύρου προεπισκόπησης, για να αναπτύξετε και να συμπτύξετε την οθόνη προεπισκόπησης.

Πίνακας 6-22 Κουμπιά στην αριστερή πλευρά του παραθύρου προεπισκόπησης

Κουμπί	Περιγραφή
	Αναπτύσσει την οθόνη προεπισκόπησης.
	Συμπτύσσει την οθόνη προεπισκόπησης.

Χρησιμοποιήστε τα κουμπιά που βρίσκονται στη δεξιά πλευρά της οθόνης, για να προσαρμόσετε τις επιλογές προεπισκόπησης και να αναδιατάξετε, να περιστρέψετε, να εισαγάγετε ή να αφαιρέσετε σελίδες.

Πίνακας 6-23 Κουμπιά στη δεξιά πλευρά του παραθύρου προεπισκόπησης

Κουμπί	Περιγραφή
	Χρησιμοποιήστε αυτά τα κουμπιά για εναλλαγή μεταξύ της προβολής μίας σελίδας και της προβολής μικρογραφίας. Η προβολή μικρογραφίας διαθέτει περισσότερες επιλογές από την προβολή μίας σελίδας.
	Χρησιμοποιήστε αυτά τα κουμπιά για μεγέθυνση ή σμίκρυνση της επιλεγμένης σελίδας. **ΣΗΜΕΙΩΣΗ:** Επιλέξτε μόνο μία σελίδα τη φορά για να χρησιμοποιήσετε αυτά τα κουμπιά.
	Χρησιμοποιήστε αυτό το κουμπί για να περιστρέψετε τη σελίδα κατά 180 μοίρες. **ΣΗΜΕΙΩΣΗ:** Αυτό το κουμπί είναι διαθέσιμο μόνο στην προβολή μικρογραφίας.
	Χρησιμοποιήστε αυτό το κουμπί για να διαγράψετε τις επιλεγμένες σελίδες. **ΣΗΜΕΙΩΣΗ:** Αυτό το κουμπί είναι διαθέσιμο μόνο στην προβολή μικρογραφίας.
	Χρησιμοποιήστε αυτά τα κουμπιά για να αλλάξετε τη διάταξη των σελίδων εντός του εγγράφου. Επιλέξτε μία ή περισσότερες σελίδες και μετακινήστε τις προς τα αριστερά ή δεξιά. **ΣΗΜΕΙΩΣΗ:** Αυτά τα κουμπιά είναι διαθέσιμα μόνο στην προβολή μικρογραφίας.
	Χρησιμοποιήστε αυτό το κουμπί για να προσθέσετε μια σελίδα στο έγγραφο. Ο εκτυπωτής εμφανίζει ένα μήνυμα για τη σάρωση επιπλέον σελίδων.
	Χρησιμοποιήστε αυτό το κουμπί για να διαγράψετε τις αλλαγές που έχουν γίνει στην προεπισκόπηση και να ξεκινήσετε από την αρχή.
	Πατήστε αυτό το κουμπί για να συμπτύξετε την οθόνη προεπισκόπησης και να επιστρέψετε στην οθόνη αντιγραφής.

8. Όταν το έγγραφο είναι έτοιμο, επιλέξτε Αποθήκευση για να αποθηκεύσετε το αρχείο στη μονάδα USB.

Χρήση επαγγελματικών λύσεων HP JetAdvantage

Οι λύσεις HP JetAdvantage είναι εύχρηστες λύσεις για ροές εργασιών και εκτυπώσεις και βασίζονται τόσο στη χρήση δικτύου όσο και του cloud. Οι λύσεις HP JetAdvantage έχουν σχεδιαστεί για να

βοηθήσουν τις επιχειρήσεις όλων των τύπων, συμπεριλαμβανομένων των υπηρεσιών του τομέα υγείας, των χρηματοοικονομικών υπηρεσιών, των κατασκευών και του δημόσιου τομέα, να διαχειρίζονται ένα στόλο εκτυπωτών και σαρωτών.

Οι λύσεις HP JetAdvantage περιλαμβάνουν:

- Λύσεις ασφάλειας HP JetAdvantage
- Λύσεις διαχείρισης HP JetAdvantage
- Λύσεις ροής εργασιών HP JetAdvantage
- Λύσεις εκτύπωσης μέσω φορητών συσκευών HP JetAdvantage

Για περισσότερες πληροφορίες σχετικά με τις λύσεις ροής εργασιών και εκτυπώσεων HP JetAdvantage, επισκεφθείτε τη διεύθυνση www.hp.com/go/PrintSolutions.

Πρόσθετες εργασίες σάρωσης

Εντοπίστε πληροφορίες στο Web για την εκτέλεση συνηθισμένων εργασιών σάρωσης.

Επισκεφτείτε τη διεύθυνση www.hp.com/support/ljM631MFP, www.hp.com/support/ljM632MFP ή www.hp.com/support/ljM633MFP.

Δείτε οδηγίες για την εκτέλεση συγκεκριμένων εργασιών σάρωσης, όπως:

- Αντιγραφή ή σάρωση σελίδων από βιβλία ή άλλα δεμένα έγγραφα
- Αποστολή σαρωμένου εγγράφου σε φάκελο στη μνήμη του εκτυπωτή
- Αντιγραφή ή σάρωση και των δύο όψεων ταυτότητας
- Αντιγραφή ή σάρωση εγγράφου σε μορφή φυλλαδίου

7 Φαξ

Διαμορφώστε τις λειτουργίες φαξ, και στείλτε και λάβετε φαξ από τον εκτυπωτή.

Οι παρακάτω πληροφορίες είναι σωστές κατά τη δημοσίευση του παρόντος. Για πρόσφατες πληροφορίες, επισκεφτείτε τη διεύθυνση www.hp.com/support/ljM631MFP, www.hp.com/support/ljM632MFP ή www.hp.com/support/ljM633MFP.

Για περισσότερες πληροφορίες:

Η βοήθεια που σας παρέχει η HP για τον εκτυπωτή περιλαμβάνει τις παρακάτω πληροφορίες:

- Εγκατάσταση και διαμόρφωση
- Εκμάθηση και χρήση
- Επίλυση προβλημάτων
- Λήψη ενημερώσεων λογισμικού και υλικολογισμικού
- Συμμετοχή σε φόρουμ υποστήριξης
- Εύρεση πληροφοριών για την εγγύηση και τους κανονισμούς

Ρύθμιση φαξ

Ρυθμίστε τις λειτουργίες φαξ του εκτυπωτή.

Εισαγωγή

Αυτές οι πληροφορίες αφορούν φαξ και μοντέλα Flow ή άλλους εκτυπωτές στους οποίους έχει εγκατασταθεί ένα προαιρετικό εξάρτημα αναλογικού φαξ. Προτού συνεχίσετε, συνδέστε τον εκτυπωτή σε μια τηλεφωνική γραμμή (για αναλογικό φαξ) ή σε μια υπηρεσία φαξ μέσω Internet ή δικτύου.

Ρύθμιση φαξ με χρήση του πίνακα ελέγχου του εκτυπωτή

Διαμορφώστε τις λειτουργίες φαξ χρησιμοποιώντας τον πίνακα ελέγχου.

1. Στην αρχική οθόνη στον πίνακα ελέγχου του εκτυπωτή, μεταβείτε στην εφαρμογή Ρυθμίσεις και, στη συνέχεια, επιλέξτε το εικονίδιο Ρυθμίσεις.
2. Ανοίξτε τα ακόλουθα μενού:
   α. Φαξ
   β. Εγκατ. εσωτερ. φαξ μόντεμ

   ΣΗΜΕΙΩΣΗ: Εάν το μενού Εγκατάσταση εξωτερικού φαξ μόντεμ δεν εμφανίζεται στη λίστα μενού, ενδέχεται να είναι ενεργοποιημένο το φαξ μέσω τοπικού δικτύου (LAN) ή μέσω Internet. Όταν είναι ενεργοποιημένη η λειτουργία φαξ μέσω τοπικού δικτύου (LAN) ή μέσω Internet, απενεργοποιείται το εξάρτημα αναλογικού φαξ και δεν εμφανίζεται το μενού Εγκατάσταση εξωτερικού φαξ μόντεμ. Μόνο μία λειτουργία φαξ (μέσω τοπικού δικτύου (LAN), αναλογικό φαξ ή μέσω Internet) μπορεί να

είναι ενεργοποιημένη κάθε φορά. Για να χρησιμοποιήσετε το αναλογικό φαξ όταν είναι ενεργοποιημένη η λειτουργία φαξ μέσω τοπικού δικτύου, χρησιμοποιήστε τον ενσωματωμένο διακομιστή Web της HP για να απενεργοποιήσετε τη λειτουργία φαξ μέσω LAN.

3. Επιλέξτε τη θέση στη λίστα που βρίσκεται στη δεξιά πλευρά της οθόνης και κατόπιν επιλέξτε Επόμενο.
4. Πατήστε το πεδίο κειμένου Όνομα εταιρείας και εισαγάγετε το όνομα της εταιρείας με το πληκτρολόγιο.
5. Πατήστε το πεδίο κειμένου Αριθμός φαξ και εισαγάγετε τον αριθμό αποστολής φαξ με το πληκτρολόγιο. Επιλέξτε Next (Επόμενο).
6. Βεβαιωθείτε ότι οι ρυθμίσεις ημερομηνίας και ώρας είναι σωστές. Κάντε τις απαραίτητες αλλαγές και επιλέξτε Επόμενο.
7. Εάν απαιτείται πρόθεμα κλήσης για την αποστολή φαξ, πατήστε το πεδίο κειμένου Πρόθεμα κλήσης και εισαγάγετε τον αριθμό με το πληκτρολόγιο.
8. Ελέγξτε όλες τις πληροφορίες στο αριστερό τμήμα παραθύρου και μετά επιλέξτε Τέλος για να ολοκληρώσετε τη ρύθμιση του φαξ.

Αλλαγή διαμορφώσεων φαξ

Αλλάξτε ή ενημερώστε τις ρυθμίσεις φαξ.

ΣΗΜΕΙΩΣΗ: Οι ρυθμίσεις που διαμορφώνονται από τον πίνακα ελέγχου αντικαθιστούν οποιεσδήποτε ρυθμίσεις έχουν γίνει στον ενσωματωμένο διακομιστή Web της HP.

Ρυθμίσεις κλήσης φαξ

Για να αλλάξετε τις ρυθμίσεις κλήσης φαξ, ακολουθήστε τα παρακάτω βήματα.

1. Στην αρχική οθόνη στον πίνακα ελέγχου του εκτυπωτή, μεταβείτε στην εφαρμογή Ρυθμίσεις και, στη συνέχεια, επιλέξτε το εικονίδιο Ρυθμίσεις.
2. Ανοίξτε τα ακόλουθα μενού:
   α. Φαξ
   β. Ρυθμίσεις αποστολής φαξ
   γ. Ρυθμίσεις κλήσης φαξ
3. Διαμορφώστε οποιαδήποτε από τις παρακάτω ρυθμίσεις και μετά επιλέξτε Τέλος.

Πίνακας 7-1 Ρυθμίσεις κλήσης φαξ

Στοιχείο μενού	Περιγραφή
Επανάκληση σε περίπτωση σφάλματος	Η λειτουργία Επανάκληση σε περίπτωση σφάλματος ορίζει πόσες φορές θα επαναλαμβάνεται η κλήση ενός αριθμού φαξ σε περίπτωση που προκύψει σφάλμα στη διάρκεια μετάδοσης του φαξ.
Επανάκληση όταν δεν υπάρχει απάντηση	Η ρύθμιση Επανάκληση όταν δεν υπάρχει απάντηση ορίζει πόσες φορές θα επαναλαμβάνει το εξάρτημα φαξ την κλήση ενός αριθμού, όταν δεν υπάρχει απάντηση. Ο αριθμός των επαναλήψεων είναι 0 έως 1 (στις Η.Π.Α.) ή 0 έως 2, ανάλογα με τις ρυθμίσεις τοποθεσίας. Το χρονικό διάστημα μεταξύ των κλήσεων ορίζεται από τη ρύθμιση Διάστημα επανάκλησης.

Πίνακας 7-1 Ρυθμίσεις κλήσης φαξ (συνέχεια)

Στοιχείο μενού	Περιγραφή
Επανάκληση όταν είναι κατειλημμένο	Η ρύθμιση Επανάκληση όταν είναι κατειλημμένο ορίζει πόσες φορές (0 έως 9) θα επαναλαμβάνει το εξάρτημα φαξ την κλήση ενός αριθμού, όταν αυτός είναι κατειλημμένος. Το χρονικό διάστημα μεταξύ των κλήσεων ορίζεται από τη ρύθμιση Διάστημα επανάκλησης.
Διάστημα επανάκλησης	Η ρύθμιση Διάστημα επανάκλησης ορίζει τα λεπτά μεταξύ των προσπαθειών επανάκλησης, εάν ο αριθμός κλήσης είναι κατειλημμένος, δεν απαντά ή σε περίπτωση σφάλματος. ΣΗΜΕΙΩΣΗ: Μπορεί να εμφανιστεί ένα μήνυμα επανάκλησης στον πίνακα ελέγχου, όταν είναι απενεργοποιημένες οι ρυθμίσεις Επανάκληση όταν είναι κατειλημμένο και Επανάκληση όταν δεν υπάρχει απάντηση. Αυτό συμβαίνει όταν το εξάρτημα φαξ καλεί έναν αριθμό, αποκαθιστά τη σύνδεση και στη συνέχεια χάνει τη σύνδεση. Ως αποτέλεσμα αυτής της κατάστασης σφάλματος, το εξάρτημα φαξ εκτελεί τρεις αυτόματες προσπάθειες επανάκλησης ανεξάρτητα από τις ρυθμίσεις επανάκλησης. Στη διάρκεια αυτής της επανάκλησης, εμφανίζεται ένα μήνυμα στον πίνακα ελέγχου που επισημαίνει ότι η επανάκληση βρίσκεται σε εξέλιξη.
Ταχύτητα αποστολής φαξ	Η ρύθμιση Ταχύτητα αποστολής φαξ ορίζει το ρυθμό μετάδοσης bit (που μετριέται σε bit ανά δευτερόλεπτο) του μόντεμ αναλογικού φαξ κατά την αποστολή φαξ. • Γρήγορη (v.34 – 33,6k) • Μεσαία (v.17 – 14,4k) • Αργή (v.29 – 9,6k)
Ένταση παρακολούθησης γραμμής	Χρησιμοποιήστε τη ρύθμιση Ένταση παρακολούθησης γραμμής για να ρυθμίσετε την ένταση του ήχου κλήσης του εκτυπωτή κατά την αποστολή φαξ.
Λειτουργία κλήσης	Η ρύθμιση Λειτουργία κλήσης ορίζει τον τύπο κλήσης που χρησιμοποιείται: τονική (τηλεφωνικές συσκευές με πλήκτρα αφής) ή παλμική (τηλεφωνικές συσκευές με περιστρεφόμενο καντράν).
Πρόθεμα κλήσης	Η ρύθμιση Πρόθεμα κλήσης επιτρέπει την εισαγωγή ενός αριθμού προθέματος (όπως το "9" για την πρόσβαση σε εξωτερική γραμμή) κατά την κλήση. Ο αριθμός του προθέματος προστίθεται αυτόματα σε όλους τους τηλεφωνικούς αριθμούς κατά την κλήση.
Ανίχνευση τόνου κλήσης	Η ρύθμιση Ανίχνευση ήχου κλήσης ορίζει εάν το εξάρτημα φαξ θα ελέγχει τον ήχο κλήσης πριν από την αποστολή του φαξ.

Γενικές ρυθμίσεις αποστολής φαξ

Για να αλλάξετε τις ρυθμίσεις αποστολής φαξ, ακολουθήστε τα παρακάτω βήματα.

1. Στην αρχική οθόνη στον πίνακα ελέγχου του εκτυπωτή, μεταβείτε στην εφαρμογή Ρυθμίσεις και, στη συνέχεια, επιλέξτε το εικονίδιο Ρυθμίσεις.
2. Ανοίξτε τα ακόλουθα μενού:
   α. Φαξ
   β. Ρυθμίσεις αποστολής φαξ
   γ. Γενικές ρυθμίσεις αποστολής φαξ

3. Διαμορφώστε οποιαδήποτε από τις παρακάτω ρυθμίσεις και μετά επιλέξτε Τέλος.

Πίνακας 7-2 Ρυθμίσεις αποστολής φαξ

Στοιχείο μενού	Περιγραφή
Επιβεβαίωση αριθμού φαξ	Όταν η λειτουργία Επιβεβαίωση αριθμού φαξ είναι ενεργοποιημένη, πρέπει να εισαγάγετε τον αριθμό φαξ δύο φορές για να επιβεβαιώσετε ότι έχει πληκτρολογηθεί σωστά. Η λειτουργία είναι απενεργοποιημένη από προεπιλογή.
Αποστολή φαξ μέσω Η/Υ	Χρησιμοποιήστε τη λειτουργία Αποστολή φαξ μέσω Η/Υ, για να στείλετε φαξ από έναν υπολογιστή. Η λειτουργία είναι ενεργοποιημένη από προεπιλογή.
Λειτουργία διόρθωσης σφαλμάτων	Κανονικά, το εξάρτημα φαξ παρακολουθεί τα σήματα της τηλεφωνικής γραμμής κατά την αποστολή και τη λήψη φαξ. Εάν το εξάρτημα φαξ εντοπίσει σφάλμα κατά τη μετάδοση και η Λειτουργία διόρθωσης σφαλμάτων είναι ενεργοποιημένη, το εξάρτημα φαξ ζητά την επανάληψη της αποστολής του τμήματος του φαξ στο οποίο παρουσιάστηκε το σφάλμα. Η Λειτουργία διόρθωσης σφαλμάτων είναι ενεργοποιημένη από προεπιλογή. Πρέπει να απενεργοποιείται μόνο εάν παρουσιάζονται προβλήματα κατά την αποστολή ή τη λήψη φαξ και εάν δεν έχετε πρόβλημα με τα σφάλματα που μπορεί να προκύψουν κατά τη μετάδοση και την πιθανή υποβάθμιση της ποιότητας της εικόνας. Η απενεργοποίηση της λειτουργίας αποδεικνύεται χρήσιμη για την αποστολή φαξ σε υπερπόντιες χώρες/περιοχές ή για τη λήψη φαξ από αυτές, ή εάν χρησιμοποιείτε τηλεφωνική σύνδεση μέσω δορυφόρου. **ΣΗΜΕΙΩΣΗ:** Ορισμένοι πάροχοι VoIP ενδέχεται να προτείνουν την απενεργοποίηση της ρύθμισης Λειτουργία διόρθωσης σφαλμάτων. Ωστόσο, κάτι τέτοιο δεν είναι συνήθως απαραίτητο.
Κεφαλίδα φαξ	Χρησιμοποιήστε τη λειτουργία Κεφαλίδα φαξ, για να ορίσετε αν η κεφαλίδα θα τοποθετείται στο πάνω μέρος της σελίδας και το περιεχόμενο θα μετακινείται προς τα κάτω ή αν η κεφαλίδα θα επικαλύπτει την προηγούμενη κεφαλίδα.

Ρυθμίσεις λήψης φαξ

Για να αλλάξετε τις ρυθμίσεις λήψης φαξ, ακολουθήστε τα παρακάτω βήματα.

1. Στην αρχική οθόνη στον πίνακα ελέγχου του εκτυπωτή, μεταβείτε στην εφαρμογή Ρυθμίσεις και, στη συνέχεια, επιλέξτε το εικονίδιο Ρυθμίσεις.
2. Ανοίξτε τα ακόλουθα μενού:
   α. Φαξ
   β. Ρυθμίσεις λήψης φαξ
   γ. Ρύθμιση λήψης φαξ
3. Διαμορφώστε οποιαδήποτε από τις παρακάτω ρυθμίσεις και μετά επιλέξτε Τέλος.

Πίνακας 7-3 Ρυθμίσεις λήψης φαξ

Στοιχείο μενού	Περιγραφή
Λειτουργία λήψης	Η ρύθμιση Λειτουργία λήψης καθορίζει πώς το εξάρτημα φαξ λαμβάνει τις εργασίες φαξ. Ορίστε μία από τις ακόλουθες επιλογές: • Αυτόματα • Τηλεφωνητής • Φαξ/Τηλ. • Μη αυτόματη

Πίνακας 7-3 Ρυθμίσεις λήψης φαξ (συνέχεια)

Στοιχείο μενού	Περιγραφή
Κουδουνίσματα πριν από απάντηση	Η ρύθμιση Κουδουνίσματα πριν από απάντηση ορίζει τον αριθμό των κουδουνισμάτων του τηλεφώνου μέχρι να απαντηθεί η κλήση από το εξάρτημα φαξ. ΣΗΜΕΙΩΣΗ: Το προεπιλεγμένο εύρος τιμών στις διαθέσιμες επιλογές για τη ρύθμιση Κουδουνίσματα πριν από απάντηση εξαρτάται από την τοποθεσία. Το εύρος των πιθανών επιλογών για τη ρύθμιση Κουδουνίσματα πριν από απάντηση περιορίζεται ανάλογα με την τοποθεσία. Εάν το εξάρτημα φαξ δεν απαντά και η ρύθμιση Κουδουνίσματα πριν από απάντηση έχει οριστεί στην τιμή **1**, αυξήστε την σε **2**.
Ένταση ήχου κλήσης	Η ρύθμιση της Έντασης κουδουνίσματος σάς επιτρέπει να προσαρμόσετε την ένταση του κουδουνίσματος.
Ταχύτητα λήψης φαξ	Πατήστε το αναπτυσσόμενο μενού Ταχύτητα λήψης φαξ και επιλέξτε ένα από τα παρακάτω: • Γρήγορη (v.34 – 33,6k) • Μεσαία (v.17 – 14,4k) • Αργή (v.29 – 9,6k)
Εσωτερικό τηλέφωνο	Η ρύθμιση αυτή σας επιτρέπει να χρησιμοποιήσετε ένα ξεχωριστό τηλέφωνο σε συνδυασμό με τις λειτουργίες φαξ.
Να επιτρέπεται επανεκτύπωση	Η ρύθμιση αυτή σάς επιτρέπει να επανεκτυπώσετε φαξ που έχουν ληφθεί.
Λήψη σε υπολογιστή	Η ρύθμιση αυτή σάς επιτρέπει να λαμβάνετε φαξ απευθείας στον υπολογιστή σας.
Σταθμοσκόπηση φαξ	Η ρύθμιση αυτή σας επιτρέπει να ενεργοποιήσετε ή να απενεργοποιήσετε τη λειτουργία σταθμοσκόπησης φαξ.
Χρόνος κουδουνίσματος φαξ/τηλ.	Αυτή η ρύθμιση καθορίζει τον αριθμό των κουδουνισμάτων του τηλεφώνου μέχρι να εκκινηθεί η λειτουργία φαξ/τηλεφώνου.

Αποστολή ενός φαξ

Χρησιμοποιήστε τα παρακάτω βήματα για να στείλετε φαξ από τον εκτυπωτή.

1. Τοποθετήστε το έγγραφο με την όψη προς τα κάτω στη γυάλινη επιφάνεια του σαρωτή ή τοποθετήστε το με την όψη προς τα επάνω στον τροφοδότη εγγράφων και προσαρμόστε τους οδηγούς χαρτιού στο μέγεθος του εγγράφου.
2. Στην αρχική οθόνη του πίνακα ελέγχου του εκτυπωτή, μεταβείτε στην εφαρμογή Φαξ και, στη συνέχεια, επιλέξτε το εικονίδιο Φαξ. Μπορεί να σας ζητηθεί να πληκτρολογήσετε όνομα χρήστη και κωδικό πρόσβασης.
3. Καθορίστε τους παραλήπτες με μία από τις παρακάτω μεθόδους:
   - Χρησιμοποιήστε το πληκτρολόγιο για να εισαγάγετε τον παραλήπτη ή τους παραλήπτες.

     Πατήστε το πεδίο κειμένου Παραλήπτες φαξ και εισαγάγετε τον αριθμό φαξ με το πληκτρολόγιο. Για αποστολή σε πολλούς αριθμούς φαξ, διαχωρίστε τους αριθμούς με ελληνικό ερωτηματικό ή επιλέξτε το κουμπί Enter στο πληκτρολόγιο της οθόνης αφής μετά από την πληκτρολόγηση κάθε αριθμού.
   - Χρησιμοποιήστε μια λίστα επαφών ως εξής:
     α. Επιλέξτε το κουμπί Επαφές που βρίσκεται δίπλα από το πεδίο Παραλήπτες φαξ για να ανοίξετε την οθόνη Επαφές.

β. Επιλέξτε την κατάλληλη λίστα επαφών.

γ. Επιλέξτε ένα όνομα (ή ονόματα) από τη λίστα επαφών για να το προσθέσετε στη λίστα παραληπτών και κατόπιν επιλέξτε Προσθήκη.

4. Για να φορτώσετε μια Γρήγορη ρύθμιση, επιλέξτε Φόρτωση, ορίστε τη Γρήγορη ρύθμιση και κατόπιν πατήστε Φόρτωση στη λίστα Γρήγορες ρυθμίσεις.

ΣΗΜΕΙΩΣΗ: Οι **Γρήγορες ρυθμίσεις** είναι προκαθορισμένες ρυθμίσεις για διάφορους τύπους τελικών εγγράφων, όπως Κείμενο, Φωτογραφία και Υψηλή ποιότητα. Μπορείτε να επιλέξετε μια Γρήγορη ρύθμιση για να δείτε την περιγραφή της.

5. Για να διαμορφώσετε ρυθμίσεις, όπως Ανάλυση, Πλευρές και Προσανατολισμός περιεχομένου, πατήστε Επιλογές στην κάτω αριστερή γωνία και κατόπιν επιλέξτε τις ρυθμίσεις από τα μενού Επιλογές. Εάν σας ζητηθεί, επιλέξτε Τέλος.

6. Προαιρετική προεπισκόπηση: Πατήστε τη δεξιά πλευρά της οθόνης για να κάνετε προεπισκόπηση του εγγράφου. Μπορείτε να χρησιμοποιήσετε τα κουμπιά Ανάπτυξη και Σύμπτυξη που βρίσκονται στην αριστερή πλευρά του παραθύρου προεπισκόπησης, για να αναπτύξετε και να συμπτύξετε την οθόνη προεπισκόπησης.

Πίνακας 7-4 Κουμπιά στην αριστερή πλευρά του παραθύρου προεπισκόπησης

Κουμπί	Περιγραφή
	Αναπτύσσει την οθόνη προεπισκόπησης.
	Συμπτύσσει την οθόνη προεπισκόπησης.

Χρησιμοποιήστε τα κουμπιά που βρίσκονται στη δεξιά πλευρά της οθόνης, για να προσαρμόσετε τις επιλογές προεπισκόπησης και να αναδιατάξετε, να περιστρέψετε, να εισαγάγετε ή να αφαιρέσετε σελίδες.

Πίνακας 7-5 Κουμπιά στη δεξιά πλευρά του παραθύρου προεπισκόπησης

Κουμπί	Περιγραφή
	Χρησιμοποιήστε αυτά τα κουμπιά για εναλλαγή μεταξύ της προβολής μίας σελίδας και της προβολής μικρογραφίας. Η προβολή μικρογραφίας διαθέτει περισσότερες επιλογές από την προβολή μίας σελίδας.

Πίνακας 7-5 Κουμπιά στη δεξιά πλευρά του παραθύρου προεπισκόπησης (συνέχεια)

Κουμπί	Περιγραφή
	Χρησιμοποιήστε αυτά τα κουμπιά για μεγέθυνση ή σμίκρυνση της επιλεγμένης σελίδας. **ΣΗΜΕΙΩΣΗ:** Επιλέξτε μόνο μία σελίδα τη φορά για να χρησιμοποιήσετε αυτά τα κουμπιά.
	Χρησιμοποιήστε αυτό το κουμπί για να περιστρέψετε τη σελίδα κατά 180 μοίρες. **ΣΗΜΕΙΩΣΗ:** Αυτό το κουμπί είναι διαθέσιμο μόνο στην προβολή μικρογραφίας.
	Χρησιμοποιήστε αυτό το κουμπί για να διαγράψετε τις επιλεγμένες σελίδες. **ΣΗΜΕΙΩΣΗ:** Αυτό το κουμπί είναι διαθέσιμο μόνο στην προβολή μικρογραφίας.
	Χρησιμοποιήστε αυτά τα κουμπιά για να αλλάξετε τη διάταξη των σελίδων εντός του εγγράφου. Επιλέξτε μία ή περισσότερες σελίδες και μετακινήστε τις προς τα αριστερά ή δεξιά. **ΣΗΜΕΙΩΣΗ:** Αυτά τα κουμπιά είναι διαθέσιμα μόνο στην προβολή μικρογραφίας.
	Χρησιμοποιήστε αυτό το κουμπί για να προσθέσετε μια σελίδα στο έγγραφο. Ο εκτυπωτής εμφανίζει ένα μήνυμα για τη σάρωση επιπλέον σελίδων.
	Χρησιμοποιήστε αυτό το κουμπί για να διαγράψετε τις αλλαγές που έχουν γίνει στην προεπισκόπηση και να ξεκινήσετε από την αρχή.
	Πατήστε αυτό το κουμπί για να συμπτύξετε την οθόνη προεπισκόπησης και να επιστρέψετε στην οθόνη αντιγραφής.

7. Όταν ετοιμαστεί το έγγραφο, επιλέξτε Αποστολή για να στείλετε το φαξ.

Δημιουργία χρονοδιαγράμματος εκτύπωσης φαξ

Τα φαξ εκτυπώνονται αυτόματα μετά τη λήψη τους, αλλά μπορούν επίσης να αποθηκεύονται και να εκτυπώνονται βάσει ενός χρονοδιαγράμματος που ορίζετε εσείς. Αφού δημιουργήσετε το χρονοδιάγραμμα, μπορείτε να το ενεργοποιείτε ή να το απενεργοποιείτε ανάλογα με τις ανάγκες.

1. Στην αρχική οθόνη στον πίνακα ελέγχου του εκτυπωτή, μεταβείτε στην εφαρμογή Ρυθμίσεις και, στη συνέχεια, επιλέξτε το εικονίδιο Ρυθμίσεις.

2. Ανοίξτε τα ακόλουθα μενού:

   α. Φαξ

β. Ρυθμίσεις λήψης φαξ

γ. Πρόγραμμα εκτύπωσης φαξ

3. Στην ενότητα Επιλογές εισερχόμενων φαξ, επιλέξτε Χρήση χρονοδιαγράμματος.
4. Επιλέξτε Νέο συμβάν.
5. Ορίστε μια επιλογή στην ενότητα Τύπος συμβάντος.
   - Έναρξη εκτύπωσης
   - Έναρξη αποθήκευσης
6. Επιλέξτε μια ώρα και την ημέρα. Μπορείτε να επιλέξετε πολλές ημέρες.
7. Επιλέξτε Αποθήκευση. Για να προσθέσετε άλλο συμβάν, επαναλάβετε τα βήματα 4 – 6.
8. Επιλέξτε το κουμπί Τέλος για να ενεργοποιήσετε το χρονοδιάγραμμα εκτύπωσης φαξ.

Αποκλεισμός εισερχόμενων φαξ

Χρησιμοποιήστε τη ρύθμιση της λίστας αποκλεισμένων φαξ για να δημιουργήσετε μια λίστα με τους αποκλεισμένους τηλεφωνικούς αριθμούς. Όταν γίνει λήψη φαξ από έναν αποκλεισμένο αριθμό, το φαξ δεν εκτυπώνεται και διαγράφεται αμέσως από τη μνήμη.

Δημιουργία λίστας αποκλεισμένων αριθμών φαξ

Ακολουθήστε τα παρακάτω βήματα για να δημιουργήσετε τη λίστα με τους αριθμούς φαξ που θέλετε να αποκλείσετε.

1. Στην αρχική οθόνη στον πίνακα ελέγχου του εκτυπωτή, μεταβείτε στην εφαρμογή Ρυθμίσεις και, στη συνέχεια, επιλέξτε το εικονίδιο Ρυθμίσεις.
2. Ανοίξτε τα ακόλουθα μενού:

   α. Φαξ

   β. Ρυθμίσεις λήψης φαξ

   γ. Αποκλεισμένοι αριθμοί φαξ
3. Χρησιμοποιήστε μία από τις παρακάτω επιλογές για να προσθέσετε έναν αριθμό στη λίστα:
   - Επιλέξτε Προσθήκη τελευταίου αποστολέα.
   - Επιλέξτε το πεδίο Νέος αριθμός φαξ, πληκτρολογήστε τον αριθμό στο πληκτρολόγιο που εμφανίζεται και κατόπιν κάντε κλικ στο κουμπί Enter . Για να προσθέσετε κι άλλους αριθμούς, πληκτρολογήστε καθέναν από αυτούς και κάντε κλικ στο κουμπί Enter .
4. Επιλέξτε Τέλος.

Διαγραφή αριθμών από τη λίστα αποκλεισμένων αριθμών φαξ

Ακολουθήστε τα παρακάτω βήματα για να καταργήσετε αριθμούς από τη λίστα αποκλεισμένων αριθμών φαξ.

1. Στην αρχική οθόνη στον πίνακα ελέγχου του εκτυπωτή, μεταβείτε στην εφαρμογή Ρυθμίσεις και, στη συνέχεια, επιλέξτε το εικονίδιο Ρυθμίσεις.

2. Ανοίξτε τα ακόλουθα μενού:

   α. Φαξ

   β. Ρυθμίσεις λήψης φαξ

   γ. Αποκλεισμένοι αριθμοί φαξ

3. Επιλέξτε έναν ή περισσότερους αριθμούς φαξ που υπάρχουν ήδη στη λίστα ή επιλέξτε Επιλογή όλων εάν θέλετε να καταργήσετε όλους τους αριθμούς.

4. Επιλέξτε το εικονίδιο του κάδου απορριμμάτων και, όταν σας ζητηθεί επιβεβαίωση, επιλέξτε Διαγραφή.

Πρόσθετες εργασίες φαξ

Εντοπίστε τις πληροφορίες στο Web για την εκτέλεση συνηθισμένων εργασιών φαξ.

Επισκεφτείτε τη διεύθυνση www.hp.com/support/ljM631MFP, www.hp.com/support/ljM632MFP ή www.hp.com/support/ljM633MFP.

Διατίθενται οδηγίες σχετικά με εργασίες φαξ, όπως:

- Δημιουργία και διαχείριση λιστών με ταχείες κλήσεις φαξ
- Διαμόρφωση κωδικών χρέωσης φαξ
- Χρήση χρονοδιαγράμματος εκτύπωσης φαξ
- Αποκλεισμός εισερχόμενων φαξ
- Αρχειοθέτηση και προώθηση φαξ

8 Διαχείριση του εκτυπωτή

Χρησιμοποιήστε τα εργαλεία διαχείρισης, διαμορφώστε τις ρυθμίσεις ασφαλείας και εξοικονόμησης ενέργειας και διαχειριστείτε τις ενημερώσεις υλικολογισμικού για τον εκτυπωτή.

Οι παρακάτω πληροφορίες είναι σωστές κατά τη δημοσίευση του παρόντος. Για πρόσφατες πληροφορίες, επισκεφτείτε τη διεύθυνση www.hp.com/support/ljM631MFP, www.hp.com/support/ljM632MFP ή www.hp.com/support/ljM633MFP.

Για περισσότερες πληροφορίες:

Η βοήθεια που σας παρέχει η HP για τον εκτυπωτή περιλαμβάνει τις παρακάτω πληροφορίες:

- Εγκατάσταση και διαμόρφωση
- Εκμάθηση και χρήση
- Επίλυση προβλημάτων
- Λήψη ενημερώσεων λογισμικού και υλικολογισμικού
- Συμμετοχή σε φόρουμ υποστήριξης
- Εύρεση πληροφοριών για την εγγύηση και τους κανονισμούς

Διαμόρφωση για προχωρημένους με τον ενσωματωμένο διακομιστή Web (EWS) της HP

Χρησιμοποιήστε τον Ενσωματωμένο διακομιστή Web της HP για να διαχειριστείτε προηγμένες λειτουργίες εκτύπωσης.

Εισαγωγή

Χρησιμοποιήστε τον Ενσωματωμένο διακομιστή Web της HP για να διαχειριστείτε τις λειτουργίες εκτύπωσης από έναν υπολογιστή αντί για τον πίνακα ελέγχου του εκτυπωτή.

- Προβολή πληροφοριών κατάστασης εκτυπωτή
- Ενημέρωση για το χρόνο ζωής που απομένει για όλα τα αναλώσιμα και παραγγελία νέων
- Προβολή και αλλαγή ρυθμίσεων των δίσκων
- Προβολή και αλλαγή της διαμόρφωσης των μενού του πίνακα ελέγχου του εκτυπωτή
- Προβολή και εκτύπωση εσωτερικών σελίδων
- Λήψη ειδοποιήσεων για συμβάντα εκτυπωτή και αναλώσιμων
- Προβολή και αλλαγή διαμόρφωσης δικτύου

Ο Ενσωματωμένος διακομιστής Web της HP λειτουργεί όταν ο εκτυπωτής είναι συνδεδεμένος σε δίκτυο βασισμένο σε IP. Ο Ενσωματωμένος διακομιστής Web της HP δεν υποστηρίζει συνδέσεις εκτυπωτή βασισμένες

σε IPX. Δεν χρειάζεται να έχετε πρόσβαση στο Internet για να ανοίξετε και να χρησιμοποιήσετε τον ενσωματωμένο διακομιστή Web της HP.

Όταν ο εκτυπωτής είναι συνδεδεμένος στο δίκτυο, ο Ενσωματωμένος διακομιστής Web της HP είναι αυτομάτως διαθέσιμος.

ΣΗΜΕΙΩΣΗ: Ο Ενσωματωμένος διακομιστής Web της HP δεν είναι προσβάσιμος πέραν του τείχους προστασίας δικτύου.

Πρόσβαση στον ενσωματωμένο διακομιστή Web της HP (EWS)

Χρησιμοποιήστε τα ακόλουθα βήματα για να ανοίξετε τον Ενσωματωμένο διακομιστή Web (EWS).

1. Στην αρχική οθόνη του πίνακα ελέγχου του εκτυπωτή, πατήστε το εικονίδιο πληροφοριών και, στη συνέχεια, πατήστε το εικονίδιο Ethernet για να εμφανιστεί η διεύθυνση IP ή το όνομα του κεντρικού υπολογιστή.
2. Ανοίξτε ένα πρόγραμμα περιήγησης στο Web και πληκτρολογήστε στη γραμμή διευθύνσεων τη διεύθυνση IP ή το όνομα κεντρικού υπολογιστή, ακριβώς όπως εμφανίζεται στη σελίδα διαμόρφωσης του εκτυπωτή. Πατήστε το πλήκτρο `Enter` στο πληκτρολόγιο του υπολογιστή. Ανοίγει η ιστοσελίδα του EWS.



ΣΗΜΕΙΩΣΗ: Εάν στο πρόγραμμα περιήγησης στο Web εμφανιστεί ένα μήνυμα που υποδεικνύει ότι η τοποθεσία Web ενδέχεται να μην είναι ασφαλής, επιλέξτε το στοιχείο για να συνεχίσετε στην τοποθεσία Web. Η πρόσβαση σε αυτήν την τοποθεσία Web δεν θα προκαλέσει ζημιά στον υπολογιστή.

Για να χρησιμοποιήσετε τον Ενσωματωμένο Διακομιστή Web της HP, το πρόγραμμα περιήγησης πρέπει να πληροί τις εξής προϋποθέσεις:

Windows® 7

- Internet Explorer (έκδοση 8.x ή νεότερη)
- Google Chrome (έκδοση 34.x ή νεότερη)
- Firefox (έκδοση 20.x ή νεότερη)

Windows® 8 ή νεότερη έκδοση

- Internet Explorer (έκδοση 9.x ή νεότερη)
- Google Chrome (έκδοση 34.x ή νεότερη)
- Firefox (έκδοση 20.x ή νεότερη)

Windows 10 ή νεότερη έκδοση

- Microsoft Edge (έκδοση 93 ή νεότερη)
- Internet Explorer (έκδοση 9.x ή νεότερη)
- Google Chrome (έκδοση 34.x ή νεότερη)
- Firefox (έκδοση 20.x ή νεότερη)

macOS

- Safari (έκδοση 5.x ή νεότερη)
- Google Chrome (έκδοση 34.x ή νεότερη)

Linux

- Google Chrome (έκδοση 34.x ή νεότερη)
- Firefox (έκδοση 20.x ή νεότερη)

Δυνατότητες του ενσωματωμένου διακομιστή web της HP

Μάθετε σχετικά με τις λειτουργίες του ενσωματωμένου διακομιστή Web (EWS) της HP που είναι διαθέσιμες σε κάθε καρτέλα.

Εικόνα 8-1 **Καρτέλες EWS**

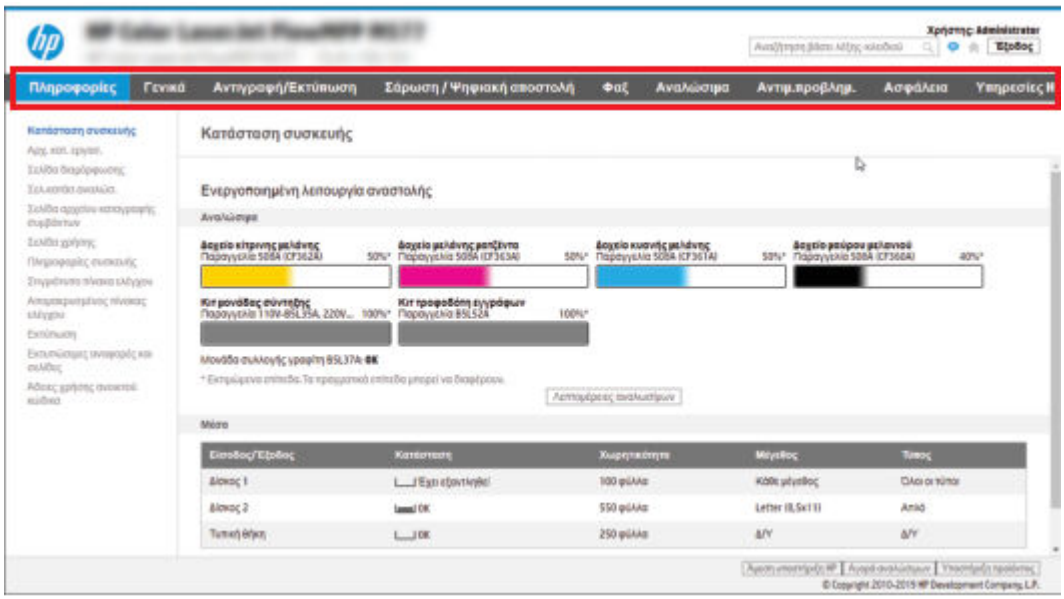

ΣΗΜΕΙΩΣΗ: Οι καρτέλες **Αντιγραφή/Εκτύπωση**, **Σάρωση/Ψηφιακή αποστολή** και **Φαξ** εμφανίζονται μόνο για τους πολυλειτουργικούς εκτυπωτές (MFP). Η καρτέλα **Εκτύπωση** εμφανίζεται για τους εκτυπωτές μίας λειτουργίας (SFP).

Καρτέλα Information (Πληροφορίες)

Ανατρέξτε στον πίνακα για τις ρυθμίσεις στην καρτέλα **Πληροφορίες**.

Πίνακας 8-1 **Καρτέλα Information (Πληροφορίες) του Ενσωματωμένου διακομιστή Web της HP**

Μενού	Περιγραφή
Κατάσταση συσκευής	Εμφανίζει την κατάσταση του εκτυπωτή και την υπολειπόμενη διάρκεια ζωής των αναλωσίμων της HP. Επίσης, σε αυτή τη σελίδα αναγράφεται ο τύπος και το μέγεθος του χαρτιού εκτύπωσης που έχει οριστεί για κάθε δίσκο. Για να αλλάξετε τις προεπιλεγμένες ρυθμίσεις, κάντε κλικ στη σύνδεση **Change Settings** (Αλλαγή ρυθμίσεων).
Αρχείο καταγραφής εργασιών	Παρέχει μια λίστα με τις εργασίες που έχουν υποστεί επεξεργασία.
Σελίδα ρυθμίσεων	Προβάλλει τις πληροφορίες που περιέχει η σελίδα διαμόρφωσης.
Σελίδα κατάστασης αναλωσίμων	Εμφανίζει την κατάσταση των αναλωσίμων του εκτυπωτή.

Πίνακας 8-1 Καρτέλα Information (Πληροφορίες) του Ενσωματωμένου διακομιστή Web της HP (συνέχεια)

Μενού	Περιγραφή
Σελίδα αρχείου καταγραφής συμβάντων	Εμφανίζει μια λίστα με όλα τα συμβάντα και τα σφάλματα του εκτυπωτή. Χρησιμοποιήστε τη σύνδεση **HP Instant Support** (Άμεση υποστήριξη HP) [στην περιοχή **Other Links** (Άλλες συνδέσεις) σε όλες τις σελίδες του Ενσωματωμένου διακομιστή Web της HP] για να συνδεθείτε σε ένα σύνολο δυναμικών ιστοσελίδων που σας βοηθούν να επιλύσετε προβλήματα. Αυτές οι σελίδες εμφανίζουν και πρόσθετες υπηρεσίες που είναι διαθέσιμες για τον εκτυπωτή.
Σελίδα χρήσης	Εμφανίζει μια σύνοψη του αριθμού των σελίδων που έχει εκτυπώσει ο εκτυπωτής, ομαδοποιημένες κατά μέγεθος, τύπο και διαδρομή εκτύπωσης χαρτιού.
Device Information (Πληροφορίες συσκευής)	Εμφανίζει πληροφορίες για το όνομα δικτύου, τη διεύθυνση και το μοντέλο του εκτυπωτή. Για να προσαρμόσετε αυτές τις καταχωρίσεις, κάντε κλικ στο μενού **Device Information** (Πληροφορίες συσκευής) στην καρτέλα **General** (Γενικά).
Στιγμιότυπο πίνακα ελέγχου	Στην οθόνη του πίνακα ελέγχου εμφανίζεται μια εικόνα της τρέχουσας οθόνης.
Πίνακας απομακρυσμένου ελέγχου	Παρέχει έναν τρόπο για την αντιμετώπιση προβλημάτων ή τη διαχείριση του εκτυπωτή από ένα παράθυρο προγράμματος περιήγησης σε έναν επιτραπέζιο ή φορητό υπολογιστή.
Εκτύπωση	Επιτρέπει στο χρήστη την αποστολή ενός αρχείου έτοιμου για εκτύπωση στον εκτυπωτή που θα εκτυπωθεί.
Εκτυπώσιμες αναφορές και σελίδες	Εμφανίζονται οι εσωτερικές αναφορές και σελίδες του εκτυπωτή. Επιλέξτε ένα ή περισσότερα στοιχεία για εκτύπωση.
Άδειες χρήσης ανοιχτού πηγαίου κώδικα	Εμφανίζει συνοπτικά τις άδειες χρήσης για προγράμματα λογισμικού ανοιχτού κώδικα που μπορούν να χρησιμοποιηθούν με τον εκτυπωτή.

Καρτέλα General (Γενικά)

Ανατρέξτε στον πίνακα για τις ρυθμίσεις στην καρτέλα **Γενικά**.

Πίνακας 8-2 Καρτέλα General (Γενικά) του Ενσωματωμένου διακομιστή Web της HP

Μενού	Περιγραφή
Προσαρμογή πίνακα ελέγχου	Επαναλάβετε παραγγελίες, εμφανίστε ή αποκρύψτε λειτουργίες στην οθόνη του πίνακα ελέγχου. Αλλάξτε την προεπιλεγμένη γλώσσα εμφάνιση και τις διατάξεις πληκτρολογίου.
Γρήγορες ρυθμίσεις	Διαμορφώστε τις εργασίες που είναι διαθέσιμες στην περιοχή **Γρήγορες ρυθμίσεις** της αρχικής οθόνης στον πίνακα ελέγχου του εκτυπωτή.
Ειδοποιήσεις	Ρυθμίστε τις ειδοποιήσεις μέσω email για διάφορα συμβάντα που αφορούν τον εκτυπωτή και τα αναλώσιμα.
Εφαρμογή "Ρυθμίσεις" στον πίνακα ελέγχου	Εμφανίζει τις επιλογές για την εφαρμογή "Ρυθμίσεις", η οποία είναι διαθέσιμη στον πίνακα ελέγχου του εκτυπωτή.
Γενικές ρυθμίσεις	Ρυθμίστε τον τρόπο αποκατάστασης του εκτυπωτή έπειτα από εμπλοκές, και άλλες γενικές ρυθμίσεις εκτυπωτή.
Αυτόματη αποστολή	Διαμορφώστε τον εκτυπωτή ώστε να στέλνει αυτοματοποιημένα μηνύματα σε συγκεκριμένες διευθύνσεις e-mail, σχετικά με τη διαμόρφωση και τα αναλώσιμα της συσκευής.
Επεξεργασία άλλων συνδέσεων	Μπορείτε να προσθέσετε ή να προσαρμόσετε μια σύνδεση προς άλλη τοποθεσία στο web. Αυτή η σύνδεση εμφανίζεται στην περιοχή υποσέλιδου σε όλες τις σελίδες του Ενσωματωμένου διακομιστή Web της HP.
Πληροφορίες παραγγελίας	Καταχωρίστε πληροφορίες σχετικά με την παραγγελία ανταλλακτικών δοχείων γραφίτη. Οι πληροφορίες αυτές εμφανίζονται στη σελίδα κατάστασης αναλώσιμων.

Πίνακας 8-2 Καρτέλα General (Γενικά) του Ενσωματωμένου διακομιστή Web της HP (συνέχεια)

Μενού	Περιγραφή
Device Information (Πληροφορίες συσκευής)	Δώστε ένα όνομα και εκχωρήστε έναν μόνιμο αριθμό στον εκτυπωτή. Πληκτρολογήστε το όνομα του υπευθύνου που θα λαμβάνει πληροφορίες σχετικά με τον εκτυπωτή.
Language (Γλώσσα)	Καθορίστε τη γλώσσα στην οποία θα εμφανίζονται οι πληροφορίες του ενσωματωμένου διακομιστή Web της HP.
Αναβάθμιση υλικολογισμικού	Πραγματοποιήστε λήψη και εγκατάσταση των αρχείων αναβάθμισης υλικολογισμικού του εκτυπωτή.
Ρυθμίσεις ημερομηνίας/ώρας	Ρύθμιση της ημερομηνίας και της ώρας ή συγχρονισμός με έναν διακομιστή ώρας δικτύου.
Ρυθμίσεις ενέργειας	Ορίστε ή επεξεργαστείτε την ώρα αφύπνισης, την ώρα έναρξης της αναστολής λειτουργίας και την καθυστέρηση αναστολής λειτουργίας για τον εκτυπωτή. Ορίστε διαφορετικό χρονοδιάγραμμα για κάθε ημέρα της εβδομάδας και για τις διακοπές. Ορίστε ποιες αλληλεπιδράσεις με τον εκτυπωτή θα έχουν ως αποτέλεσμα την έξοδό του από την αναστολή λειτουργίας.
Δημιουργία αντιγράφων ασφάλειας και επαναφορά	Δημιουργήστε ένα αρχείο αντιγράφου ασφαλείας το οποίο περιέχει στοιχεία για τον εκτυπωτή και τους χρήστες. Εάν είναι απαραίτητο, χρησιμοποιήστε αυτό το αρχείο για την επαναφορά δεδομένων στον εκτυπωτή.
Επαναφορά εργοστασιακών ρυθμίσεων	Επαναφέρετε τις ρυθμίσεις του εκτυπωτή στις εργοστασιακές προεπιλογές.
Πρόγραμμα εγκατάστασης λύσεων	Εγκαταστήστε ή καταργήστε πακέτα λογισμικού άλλων κατασκευαστών που επεκτείνουν ή τροποποιούν τη λειτουργικότητα του εκτυπωτή.
Ρυθμίσεις στατιστικών στοιχείων για εργασίες	Παρέχει πληροφορίες σύνδεσης σχετικά με υπηρεσίες στατιστικών στοιχείων εργασίας άλλων κατασκευαστών ή ενεργοποιεί τη λογιστική εργασιών της τοπικής συσκευής χωρίς τη χρήση διακομιστή.
Ρυθμίσεις ορίων	Παρέχει πληροφορίες σύνδεσης σχετικά με υπηρεσίες ορίων εργασίας άλλων κατασκευαστών ή ενεργοποιεί την υπηρεσία ορίων τοπικών συσκευών.

Λίστα Other Links (Άλλες συνδέσεις)

Διαμορφώστε τις συνδέσεις που εμφανίζονται στο υποσέλιδο του Ενσωματωμένου διακομιστή Web της HP χρησιμοποιώντας το μενού **Επεξεργασία άλλων συνδέσεων** στην καρτέλα **Γενικά**.

ΣΗΜΕΙΩΣΗ: Οι παρακάτω συνδέσεις είναι οι προεπιλεγμένες.

Πίνακας 8-3 Λίστα Other Links (Άλλες συνδέσεις) του Ενσωματωμένου διακομιστή Web της HP

Μενού	Περιγραφή
HP Instant Support (Άμεση Υποστήριξη της HP)	Συνδεθείτε στην τοποθεσία Web της HP, για να βρείτε λύσεις σε προβλήματα του εκτυπωτή.
Αγορά αναλώσιμων	Συνδεθείτε στην τοποθεσία web της HP για πληροφορίες σχετικά με την αγορά γνήσιων αναλώσιμων HP, όπως δοχεία και χαρτί.
Υποστήριξη προϊόντος	Συνδεθείτε στην τοποθεσία υποστήριξης του εκτυπωτή, για να αναζητήσετε βοήθεια σχετικά με διάφορα θέματα.

Καρτέλα Αντιγραφή/Εκτύπωση

Ανατρέξτε στον πίνακα για τις ρυθμίσεις στην καρτέλα **Αντιγραφή/Εκτύπωση**.

Πίνακας 8-4 Καρτέλα Αντιγραφή/Εκτύπωση ενσωματωμένου web server της HP

Μενού	Περιγραφή
Ρυθμ. εκτύπ. από μονάδα USB	Ενεργοποιήστε ή απενεργοποιήστε το μενού Εκτύπωση από μονάδα USB στον πίνακα ελέγχου.
Διαχείριση αποθηκ. εργασιών	Ενεργοποιήστε ή απενεργοποιήστε τη δυνατότητα αποθήκευσης εργασιών στη μνήμη του εκτυπωτή. Διαμορφώστε τις επιλογές αποθήκευσης εργασιών.
Προεπιλογές εκτύπωσης	Διαμορφώστε τις προεπιλογές για εργασίες εκτύπωσης.
Περιορισμός χρώματος (Μόνο για έγχρωμους εκτυπωτές)	Επιτρέψτε ή περιορίστε την έγχρωμη εκτύπωση και αντιγραφή. Καθορίστε δικαιώματα για μεμονωμένους χρήστες ή για εργασίες που στέλνονται από συγκεκριμένα προγράμματα λογισμικού.
Ρυθμίσεις PCL και PostScript	Διαμορφώστε τις ρυθμίσεις PCL και PostScript για όλες τις εργασίες εκτύπωσης, συμπεριλαμβανομένων των εργασιών αντιγραφής και των ληφθέντων φαξ.
Ποιότητα εκτύπωσης	Διαμορφώστε τις ρυθμίσεις ποιότητας εκτύπωσης, συμπεριλαμβανομένης της ρύθμισης των χρωμάτων, της δήλωσης της εικόνας και των επιτρεπόμενων τύπων χαρτιού.
Ρυθμίσεις αντιγραφής	Διαμορφώστε τις προεπιλογές και τις Γρήγορες ρυθμίσεις για τις εργασίες αντιγραφής. ΣΗΜΕΙΩΣΗ: Εάν δεν έχουν οριστεί επιλογές ρυθμίσεων για τη συγκεκριμένη εργασία αντιγραφής από τον πίνακα ελέγχου στην αρχή μιας εργασίας, θα χρησιμοποιηθούν οι προεπιλεγμένες ρυθμίσεις για την εργασία.
Ακριβές αντίγραφο	Ενεργοποιήστε ή απενεργοποιήστε τη λειτουργία "Ακριβές αντίγραφο" και ρυθμίστε την αρχική προβολή αντιγράφων. Η λειτουργία "Ακριβές αντίγραφο" είναι διαθέσιμη μόνο σε μερικά MFP της HP με μεγαλύτερους πίνακες ελέγχου. Επίσης, είναι διαθέσιμη σε FutureSmart 4 με έκδοση υλικολογισμικού 24.7.3 ή μεταγενέστερη.
Διαχείριση δίσκων	Διαμορφώστε τις ρυθμίσεις για τους δίσκους χαρτιού.
Διαχείριση μονάδας συρραφής/στοίβαξης	Διαμορφώστε τις ρυθμίσεις για τη μονάδα συρραφής/στοίβαξης για τους εκτυπωτές που διαθέτουν τη συγκεκριμένη δυνατότητα.

Καρτέλα Σάρωση/Ψηφιακή αποστολή

Ανατρέξτε στον πίνακα για τις ρυθμίσεις στην καρτέλα **Σάρωση/Ψηφιακή αποστολή**.

Πίνακας 8-5 Καρτέλα Scan/Digital Send (Σάρωση/Ψηφιακή αποστολή) του Ενσωματωμένου διακομιστή Web της HP

Μενού	Περιγραφή
Ρύθμιση email	Διαμορφώστε τις προεπιλεγμένες ρυθμίσεις ηλεκτρονικού ταχυδρομείου για ψηφιακή αποστολή, συμπεριλαμβανομένων των εξής: • Ρυθμίσεις για το διακομιστή εξερχόμενων e-mail (SMTP) • Ρυθμίσεις για εργασίες γρήγορων ρυθμίσεων email • Προεπιλεγμένες ρυθμίσεις μηνυμάτων, όπως η διεύθυνση αποστολέα και η γραμμή θέματος • Ρυθμίσεις για τις ψηφιακές υπογραφές και την κρυπτογράφηση • Ρυθμίσεις για ειδοποιήσεις μέσω ηλεκτρονικού ταχυδρομείου • Προεπιλεγμένες ρυθμίσεις σάρωσης για εργασίες ηλεκτρονικού ταχυδρομείου • Προεπιλεγμένες ρυθμίσεις αρχείων για εργασίες ηλεκτρονικού ταχυδρομείου
Σάρωση σε φάκελο δικτύου	Διαμορφώστε τις ρυθμίσεις φακέλων δικτύου για ψηφιακή αποστολή, συμπεριλαμβανομένων των εξής: • Ρυθμίσεις για εργασίες γρήγορων ρυθμίσεων που αποθηκεύονται σε ένα φάκελο δικτύου • Ρυθμίσεις για ειδοποιήσεις • Προεπιλεγμένες ρυθμίσεις σάρωσης για εργασίες που αποθηκεύονται σε ένα φάκελο δικτύου • Προεπιλεγμένες ρυθμίσεις αρχείων για εργασίες που αποθηκεύονται σε ένα φάκελο δικτύου
Σάρωση στο SharePoint®	Διαμορφώστε τις ρυθμίσεις SharePoint για ψηφιακή αποστολή, συμπεριλαμβανομένων των εξής: • Ρυθμίσεις για εργασίες γρήγορων ρυθμίσεων που αποθηκεύονται σε βιβλιοθήκη εγγράφων στην τοποθεσία SharePoint • Προεπιλεγμένες ρυθμίσεις για εργασίες που αποθηκεύονται σε βιβλιοθήκη εγγράφων στην τοποθεσία SharePoint
Σάρωση σε μονάδα USB	Διαμορφώστε τις ρυθμίσεις USB για ψηφιακή αποστολή, συμπεριλαμβανομένων των εξής: • Ρυθμίσεις για εργασίες γρήγορων ρυθμίσεων που αποθηκεύονται σε μια μονάδα flash USB • Ρυθμίσεις για ειδοποιήσεις • Προεπιλεγμένες ρυθμίσεις σάρωσης για εργασίες που αποθηκεύονται σε μια μονάδα flash USB • Προεπιλεγμένες ρυθμίσεις αρχείων για εργασίες που αποθηκεύονται σε μονάδα flash USB
Επαφές	Επιλογές διαχείρισης επαφών, όπως είναι οι εξής: • Προσθέστε διευθύνσεις e-mail στον εκτυπωτή μία προς μία. • Εισαγάγετε μια ολόκληρη λίστα διευθύνσεων e-mail που χρησιμοποιείτε συχνά, για να προστεθούν μαζικά. • Εξαγάγετε επαφές από τον εκτυπωτή σε ένα αρχείο .CSV στον υπολογιστή σας, για να έχετε ένα αντίγραφο ασφαλείας των δεδομένων σας ή για να εισαγάγετε τις εγγραφές σε άλλον εκτυπωτή HP. • Επεξεργαστείτε διευθύνσεις e-mail που έχουν ήδη αποθηκευτεί στον εκτυπωτή.

Πίνακας 8-5 Καρτέλα Scan/Digital Send (Σάρωση/Ψηφιακή αποστολή) του Ενσωματωμένου διακομιστή Web της HP (συνέχεια)

Μενού	Περιγραφή
Προτιμήσεις	Διαχειριστείτε τις γενικές ρυθμίσεις σάρωσης.
Οδηγοί γρήγορης ρύθμισης email και σάρωσης σε φάκελο δικτύου	Διαμορφώστε τον εκτυπωτή για αποστολή σαρωμένων εικόνων ως συνημμένων e-mail. Διαμορφώστε τον εκτυπωτή για αποθήκευση σαρωμένων εικόνων σε Γρήγορες ρυθμίσεις με φακέλους δικτύου. Οι Γρήγορες ρυθμίσεις παρέχουν εύκολη πρόσβαση σε αρχεία που είναι αποθηκευμένα στο δίκτυο.
Ρυθμ. λογ. Digital Sending Software	Διαμορφώστε ρυθμίσεις που έχουν σχέση με τη χρήση προαιρετικού λογισμικού ψηφιακής αποστολής.

Καρτέλα Φαξ

Ανατρέξτε στον πίνακα για τις ρυθμίσεις στην καρτέλα **Φαξ**.

Πίνακας 8-6 Καρτέλα Fax (Φαξ) του Ενσωματωμένου διακομιστή Web της HP

Μενού	Περιγραφή
Ρύθμιση αποστολής φαξ	Διαμορφώστε ρυθμίσεις για αποστολή φαξ, συμπεριλαμβανομένων των εξής: • Προεπιλεγμένες ρυθμίσεις για εξερχόμενα φαξ • Ρυθμίσεις για εργασίες γρήγορων ρυθμίσεων φαξ • Ρυθμίσεις για ειδοποιήσεις • Προεπιλεγμένη ρύθμιση για αποστολή φαξ με το εσωτερικό μόντεμ φαξ • Ρυθμίσεις για χρήση μιας υπηρεσίας φαξ μέσω LAN • Ρυθμίσεις για χρήση μιας υπηρεσίας φαξ μέσω Internet
Γρήγορες κλήσεις φαξ	Διαχειριστείτε τις γρήγορες κλήσεις, συμπεριλαμβανομένων των εξής: • Εισαγάγετε αρχεία .CSV που περιέχουν διευθύνσεις email, αριθμούς φαξ ή εγγραφές χρηστών, έτσι ώστε να μπορείτε να αποκτήσετε πρόσβαση σε αυτά από αυτόν τον εκτυπωτή. • Εξαγάγετε email, φαξ ή εγγραφές χρηστών από τον εκτυπωτή σε ένα αρχείο του υπολογιστή για χρήση ως αρχείου αντιγράφου ασφαλείας δεδομένων ή εισαγάγετε τις εγγραφές σε άλλον εκτυπωτή HP.
Ρύθμιση λήψης φαξ	Διαμορφώστε τις προεπιλεγμένες επιλογές εκτύπωσης για τα εισερχόμενα φαξ και ρυθμίστε ένα πρόγραμμα εκτύπωσης φαξ.
Αρχειοθέτηση και προώθηση φαξ	Ενεργοποιήστε ή απενεργοποιήστε την αρχειοθέτηση και την προώθηση φαξ, και διαμορφώστε βασικές ρυθμίσεις για κάθε λειτουργία: • Η αρχειοθέτηση φαξ είναι μια μέθοδος αποστολής ενός αντιγράφου όλων των εισερχόμενων και εξερχόμενων φαξ σε μια διεύθυνση e-mail, έναν φάκελο δικτύου ή έναν διακομιστή FTP. • Η προώθηση φαξ είναι μια μέθοδος για την προώθηση εισερχόμενων φαξ σε άλλη συσκευή φαξ.
Αρχείο καταγραφής δραστηριότητας φαξ	Περιέχει μια λίστα με τα φαξ που έχουν αποσταλεί ή ληφθεί από αυτόν τον εκτυπωτή.

Καρτέλα Αναλώσιμα

Ανατρέξτε στον πίνακα για τις ρυθμίσεις στην καρτέλα **Αναλώσιμα**.

Πίνακας 8-7 Καρτέλα Αναλώσιμα του Ενσωματωμένου διακομιστή Web της HP

Μενού	Περιγραφή
Διαχείριση αναλωσίμων	Διαμορφώστε τον τρόπο με τον οποίο αντιδρά ο εκτυπωτής όταν η στάθμη των αναλώσιμων είναι πολύ χαμηλή.

Καρτέλα Αντιμετώπιση προβλημάτων

Ανατρέξτε στον πίνακα για τις ρυθμίσεις στην καρτέλα **Αντιμετώπιση προβλημάτων**.

Πίνακας 8-8 Καρτέλα Troubleshooting (Αντιμετώπιση προβλημάτων) του Ενσωματωμένου διακομιστή Web της HP

Μενού	Περιγραφή
Γενική αντιμετώπιση προβλημάτων	Χρησιμοποιήστε τις παρακάτω επιλογές, ανάλογα με την περίπτωση: • Περιοχή **Αναφορές και δοκιμές**: Επιλέξτε και εκτυπώστε πολλούς τύπους αναφορών και δοκιμών. Ορισμένες αναφορές μπορούν να προβληθούν στον Ενσωματωμένο Διακομιστή Web κάνοντας κλικ στο κουμπί **Προβολή**. • Περιοχή **Εργαλεία φαξ**: Διαμορφώστε τις ρυθμίσεις για την αντιμετώπιση προβλημάτων φαξ. (Μόνο προϊόντα MFP και Digital Sender με αναλογικό εξάρτημα φαξ HP) • Περιοχή **Αντιμετώπιση προβλημάτων OXPd**: Ενεργοποιήστε ή απενεργοποιήστε την επιλογή **Να επιτρέπεται η μη ασφαλής σύνδεση για τις υπηρεσίες Web** • Περιοχή **Αυτόματη αποκατάσταση**: Ενεργοποιήστε ή απενεργοποιήστε την επιλογή **Ενεργοποίηση αυτόματης αποκατάστασης**, που παρέχει στον εκτυπωτή τη δυνατότητα αυτόματης επαναφοράς από τυχόν σφάλματα, τα οποία μπορεί να απαιτούν τον τερματισμό της λειτουργίας του εκτυπωτή και την εκ νέου ενεργοποίησή του (π.χ. σφάλμα 49).
Ηλεκτρονική βοήθεια	Συνδεθείτε με τη βασισμένη στο cloud ηλεκτρονική βοήθεια της HP για να λάβετε βοήθεια για την αντιμετώπιση προβλημάτων εκτύπωσης.
Δεδομένα διαγνωστικών ελέγχων ΣΗΜΕΙΩΣΗ: Το στοιχείο αυτό είναι διαθέσιμο μόνο εάν έχει οριστεί κωδικός πρόσβασης διαχειριστή στην καρτέλα **Ασφάλεια**.	Κάντε εξαγωγή των στοιχείων του εκτυπωτή σε ένα αρχείο που μπορεί να χρησιμεύσει στην τεχνική υποστήριξη της HP για λεπτομερή ανάλυση προβλημάτων.
Βαθμονόμηση/Καθαρισμός (Μόνο για εκτυπωτές Color LaserJet)	Ενεργοποιήστε τη λειτουργία αυτόματου καθαρισμού, δημιουργήστε και εκτυπώστε τη σελίδα καθαρισμού και ορίστε μια επιλογή για άμεση βαθμονόμηση του εκτυπωτή.
Επαναφορά εργοστασιακών ρυθμίσεων	Επαναφέρετε τις ρυθμίσεις του εκτυπωτή στις εργοστασιακές προεπιλογές.
Αναβάθμιση υλικολογισμικού	Πραγματοποιήστε λήψη και εγκατάσταση των αρχείων αναβάθμισης υλικολογισμικού του εκτυπωτή.

Καρτέλα Security (Ασφάλεια)

Ανατρέξτε στον πίνακα για τις ρυθμίσεις στην καρτέλα **Ασφάλεια**.

Πίνακας 8-9 Καρτέλα Security (Ασφάλεια) του Ενσωματωμένου διακομιστή Web της HP

Μενού	Περιγραφή
Γενική ασφάλεια	Ρυθμίσεις για τη γενική ασφάλεια, περιλαμβανομένων των εξής: • Διαμορφώστε έναν κωδικό πρόσβασης διαχειριστή για να περιορίσετε την πρόσβαση σε ορισμένες λειτουργίες του εκτυπωτή. • Ορίστε έναν προσαρμοσμένο κωδικό πρόσβασης σέρβις στη συσκευή. • Ορίστε έναν κωδικό πρόσβασης PJL για επεξεργασία εντολών PJL. • Ρυθμίστε την πρόσβαση στο σύστημα αρχείων και την ασφάλεια της αναβάθμισης υλικολογισμικού. • Ενεργοποιήστε ή απενεργοποιήστε τη θύρα USB κεντρικού υπολογιστή στον πίνακα ελέγχου ή τη θύρα σύνδεσης USB στο μορφοποιητή για εκτύπωση απευθείας από υπολογιστή. • Προβάλετε την κατάσταση όλων των ρυθμίσεων ασφάλειας.
Πολιτική λογαριασμού	Ενεργοποιήστε τις ρυθμίσεις λογαριασμού του διαχειριστή.
Έλεγχος πρόσβασης	Διαμορφώστε την πρόσβαση σε λειτουργίες του εκτυπωτή για συγκεκριμένα άτομα ή ομάδες και επιλέξτε τη μέθοδο που χρησιμοποιούν μεμονωμένα άτομα για είσοδο στον εκτυπωτή.
Προστασία αποθηκευμένων δεδομένων	Διαμορφώστε και διαχειριστείτε τον εσωτερικό χώρο αποθήκευσης του εκτυπωτή. Διαμορφώστε ρυθμίσεις για εργασίες που αποθηκεύονται στον εσωτερικό χώρο αποθήκευσης του εκτυπωτή.
Διαχείριση απομακρυσμένων εφαρμογών	Διαχειριστείτε ή καταχωρίστε απομακρυσμένες εφαρμογές σε λίστα επιτρεπόμενων επιλέγοντας εισαγωγή ή διαγραφή πιστοποιητικών που επιτρέπουν σε συσκευές να χρησιμοποιούν αυτό το προϊόν.
Διαχείριση πιστοποιητικών	Εγκαταστήστε και διαχειριστείτε πιστοποιητικά ασφαλείας για πρόσβαση στον εκτυπωτή και το δίκτυο.
Περιορισμός τομέα διευθύνσεων email	Αν είναι ενεργοποιημένη η λειτουργία email, οι διαχειριστές μπορούν να περιορίσουν τις διευθύνσεις email στις οποίες ο εκτυπωτής μπορεί να στέλνει μηνύματα.
Ασφάλεια υπηρεσίας Web	Επιτρέψτε την πρόσβαση στους πόρους αυτού του εκτυπωτή μέσω ιστοσελίδων από διαφορετικούς τομείς. Αν δεν προστεθούν τοποθεσίες στη λίστα, όλες οι τοποθεσίες είναι αξιόπιστες.
Αυτόματη δοκιμή	Βεβαιωθείτε ότι οι λειτουργίες ασφάλειας εκτελούνται σύμφωνα με τις αναμενόμενες παραμέτρους του συστήματος.

Καρτέλα HP Web Services (Υπηρεσίες Web της HP)

Χρησιμοποιήστε την καρτέλα **Υπηρεσίες Web της HP** για να διαμορφώσετε και να ενεργοποιήσετε τις Υπηρεσίες Web HP για αυτόν τον εκτυπωτή. Για να χρησιμοποιήσετε τη λειτουργία HP ePrint, πρέπει να ενεργοποιήσετε τις Υπηρεσίες Web της HP.

Πίνακας 8-10 ενσωματωμένος διακομιστής Web HP, καρτέλα HP Web Services (Υπηρεσίες Web της HP)

Μενού	Περιγραφή
Ρύθμιση υπηρεσιών Web	Συνδέστε αυτόν τον εκτυπωτή με την υπηρεσία HP Connected στο Web, ενεργοποιώντας τις Υπηρεσίες Web της HP.
Διακομιστής μεσολάβησης Web	Διαμορφώστε ένα διακομιστή μεσολάβησης, αν αντιμετωπίζετε προβλήματα ενεργοποίησης των Υπηρεσιών Web της HP ή σύνδεσης του εκτυπωτή στο Internet.

Πίνακας 8-10 ενσωματωμένος διακομιστής Web HP, καρτέλα HP Web Services (Υπηρεσίες Web της HP) (συνέχεια)

Μενού	Περιγραφή
HP JetAdvantage	Πρόσβαση σε λύσεις που επεκτείνουν τις δυνατότητες του εκτυπωτή
Smart Cloud Print	Ενεργοποιήστε τη λειτουργία Smart Cloud Print, η οποία παρέχει πρόσβαση σε εφαρμογές που βασίζονται στο Web και επεκτείνουν τις δυνατότητες του εκτυπωτή.

Καρτέλα Networking (Δικτύωση)

Στην καρτέλα **Δικτύωση**, μπορείτε να διαμορφώσετε και να ασφαλίσετε τις ρυθμίσεις δικτύου για τον εκτυπωτή, όταν είναι συνδεδεμένος σε δίκτυο βασισμένο σε IP. Αυτή η καρτέλα δεν εμφανίζεται, εάν ο εκτυπωτής είναι συνδεδεμένος σε άλλους τύπους δικτύων.

Πίνακας 8-11 Καρτέλα ρυθμίσεων Δικτύωση του Ενσωματωμένου διακομιστή Web της HP > Διαμόρφωση

Μενού	Περιγραφή
Ασύρματος σταθμός	Διαμορφώστε τις αρχικές ρυθμίσεις ασύρματης σύνδεσης. ΣΗΜΕΙΩΣΗ: Οι διαθέσιμες επιλογές διαμόρφωσης εξαρτώνται από το μοντέλο διακομιστή εκτύπωσης.
Wi-Fi Direct	Διαμορφώστε τις ρυθμίσεις του Wi-Fi Direct για εκτυπωτές που διαθέτουν ενσωματωμένη υποστήριξη για εκτύπωση μέσω Wi-Fi Direct και NFC ή εγκατεστημένο εξάρτημα ασύρματης δικτύωσης. ΣΗΜΕΙΩΣΗ: Οι διαθέσιμες επιλογές διαμόρφωσης εξαρτώνται από το μοντέλο διακομιστή εκτύπωσης.
Ρυθμίσεις TCP/IP	Διαμορφώστε τις ρυθμίσεις TCP/IP για δίκτυα IPv4 και IPv6. ΣΗΜΕΙΩΣΗ: Οι διαθέσιμες επιλογές διαμόρφωσης εξαρτώνται από το μοντέλο διακομιστή εκτύπωσης.
Network Settings (Ρυθμίσεις δικτύου)	Διαμορφώστε τις ρυθμίσεις IPX/SPX, AppleTalk, DLC/LLC και SNMP, ανάλογα με το μοντέλο διακομιστή εκτύπωσης.
Άλλες ρυθμίσεις	Διαμορφώστε τα γενικά πρωτόκολλα και υπηρεσίες εκτύπωσης που υποστηρίζονται από το διακομιστή εκτύπωσης. Οι διαθέσιμες επιλογές εξαρτώνται από το μοντέλο διακομιστή εκτύπωσης, αλλά μπορεί να περιλαμβάνουν ενημέρωση υλικολογισμικού, ουρές LPD, ρυθμίσεις USB, πληροφορίες υποστήριξης και ρυθμό ανανέωσης.
AirPrint	Ενεργοποιήστε, ρυθμίστε ή απενεργοποιήστε την εκτύπωση δικτύου στους εκτυπωτές που υποστηρίζονται από την Apple.
Επιλογή γλώσσας	Αλλάξτε τη γλώσσα που εμφανίζεται από τον Ενσωματωμένο διακομιστή Web της HP. Αυτή η σελίδα εμφανίζεται αν οι ιστοσελίδες υποστηρίζουν πολλές γλώσσες. Προαιρετικά, επιλέξτε τις υποστηριζόμενες γλώσσες μέσω των ρυθμίσεων προτίμησης γλώσσας στο πρόγραμμα περιήγησης.
Επιλογή τοποθεσίας	Επιλέξτε χώρα/περιοχή για τον εκτυπωτή.

Πίνακας 8-12 Καρτέλα ρυθμίσεων Δικτύωση του Ενσωματωμένου διακομιστή Web της HP > Google Cloud Print

Μενού	Περιγραφή
Ρύθμιση	Ρυθμίστε τις επιλογές του Google Cloud Print.
Διακομιστής μεσολάβησης Web	Διαμορφώστε τις ρυθμίσεις του διακομιστή μεσολάβησης.

Πίνακας 8-13 Καρτέλα ρυθμίσεων Δικτύωση του Ενσωματωμένου διακομιστή Web της HP > Ασφάλεια

Μενού	Περιγραφή
Ρυθμίσεις	Προβάλετε και επαναφέρετε τις τρέχουσες ρυθμίσεις ασφαλείας στις εργοστασιακά προεπιλεγμένες τιμές. Διαμορφώστε τις ρυθμίσεις ασφαλείας χρησιμοποιώντας τον Οδηγό διαμόρφωσης ασφαλείας. ΣΗΜΕΙΩΣΗ: Μην χρησιμοποιήσετε τον Οδηγό διαμόρφωσης ασφαλείας για να διαμορφώσετε τις ρυθμίσεις ασφαλείας, αν χρησιμοποιείτε εφαρμογές διαχείρισης δικτύου, όπως το HP Web Jetadmin.
Εξουσιοδότηση	Ελέγξτε τη διαχείριση της διαμόρφωσης και τη χρήση αυτού του εκτυπωτή, συμπεριλαμβανομένου του περιορισμού της πρόσβασης κεντρικού υπολογιστή σε αυτόν τον εκτυπωτή μέσω μιας λίστας ελέγχου πρόσβασης (ACL) (μόνο για επιλεγμένους διακομιστές εκτύπωσης σε δίκτυα IPv4).
Ασφαλής επικοινωνία	Διαμορφώστε το πρωτόκολλο ασφαλείας επιπέδου μεταφοράς (TLS) και τις επιλογές κρυπτογράφησης.
Πρωτόκολλα διαχείρισης	Διαμορφώστε και διαχειριστείτε πρωτόκολλα ασφαλείας για αυτόν τον εκτυπωτή, περιλαμβανομένων των εξής: • Ορίστε το επίπεδο διαχείρισης ασφαλείας για τον Ενσωματωμένο διακομιστή Web της HP και ελέγξτε την κυκλοφορία δεδομένων στο HTTP και το HTTPS. • Διαμορφώστε τη λειτουργία SNMP (Simple Network Management Protocol). Ενεργοποιήστε ή απενεργοποιήστε τους παράγοντες SNMP v1/v2c ή SNMP v3 στο διακομιστή εκτύπωσης. • Ελέγξτε την πρόσβαση μέσω πρωτοκόλλων που ενδέχεται να μην είναι ασφαλή, όπως πρωτόκολλα εκτύπωσης, υπηρεσίες εκτύπωσης, πρωτόκολλα εντοπισμού, υπηρεσίες επίλυσης ονομάτων και πρωτόκολλα διαχείρισης διαμόρφωσης.
Πιστοποίηση 802.1X	Διαμορφώστε τις ρυθμίσεις ελέγχου ταυτότητας 802.1X στο διακομιστή εκτύπωσης Jetdirect όπως απαιτείται για τον έλεγχο ταυτότητας υπολογιστή-πελάτη στο δίκτυο και επαναφέρετε τις ρυθμίσεις ελέγχου ταυτότητας 802.1X στις εργοστασιακά προεπιλεγμένες τιμές. ΠΡΟΣΟΧΗ: Κατά την αλλαγή των ρυθμίσεων ελέγχου ταυτότητας 802.1X, ο εκτυπωτής ενδέχεται να χάσει τη σύνδεσή του. Για επανασύνδεση, μπορεί να χρειαστεί να επαναφέρετε το διακομιστή εκτύπωσης σε μια εργοστασιακά προεπιλεγμένη κατάσταση και να επανεγκαταστήσετε τον εκτυπωτή.
IPsec/Firewall	Προβάλετε ή διαμορφώστε μια πολιτική τείχους προστασίας ή μια πολιτική IPsec/Firewall.
Announcement Agent	Ενεργοποιήστε ή απενεργοποιήστε το HP Device Announcement Agent, ορίστε το διακομιστή διαμόρφωσης και διαμορφώστε τον αμοιβαίο έλεγχο ταυτότητας χρησιμοποιώντας πιστοποιητικά.

Πίνακας 8-14 Καρτέλα ρυθμίσεων Δικτύωση του Ενσωματωμένου διακομιστή Web της HP > Διαγνωστικοί έλεγχοι

Μενού	Περιγραφή
Στατιστικά δικτύου	Εμφανίστε στατιστικά δικτύου που συλλέγονται και αποθηκεύονται στο διακομιστή εκτύπωσης HP Jetdirect.
Πληροφορίες πρωτόκολλου	Προβάλετε μια λίστα ρυθμίσεων διαμόρφωσης δικτύου στο διακομιστή εκτύπωσης HP Jetdirect για κάθε πρωτόκολλο.
Σελίδα ρυθμίσεων	Προβάλετε τη σελίδα διαμόρφωσης HP Jetdirect, που περιέχει πληροφορίες κατάστασης και διαμόρφωσης.

Διαμόρφωση ρυθμίσεων δικτύου IP

Για να διαμορφώσετε τις ρυθμίσεις δικτύου του εκτυπωτή, χρησιμοποιήστε τον EWS.

Δήλωση αποποίησης κοινής χρήσης εκτυπωτή

Διαβάστε την παρακάτω αποποίηση ευθυνών.

Η HP δεν υποστηρίζει την ομότιμη δικτύωση, καθώς η δυνατότητα αυτή είναι ένα χαρακτηριστικό των λειτουργικών συστημάτων της Microsoft και όχι των προγραμμάτων οδήγησης των εκτυπωτών HP. Μεταβείτε στην τοποθεσία της Microsoft, στη διεύθυνση www.microsoft.com.

Προβολή ή αλλαγή ρυθμίσεων δικτύου

Χρησιμοποιήστε τον Ενσωματωμένο διακομιστή Web της HP για προβολή ή αλλαγή των ρυθμίσεων διαμόρφωσης IP.

1. Ανοίξτε τον Ενσωματωμένο διακομιστή Web (EWS) της HP:

   α. Στην αρχική οθόνη του πίνακα ελέγχου του εκτυπωτή, πατήστε το εικονίδιο πληροφοριών και, στη συνέχεια, πατήστε το εικονίδιο Ethernet για να εμφανιστεί η διεύθυνση IP ή το όνομα του κεντρικού υπολογιστή.

   β. Ανοίξτε ένα πρόγραμμα περιήγησης στο Web και πληκτρολογήστε στη γραμμή διευθύνσεων τη διεύθυνση IP ή το όνομα κεντρικού υπολογιστή, ακριβώς όπως εμφανίζεται στη σελίδα διαμόρφωσης του εκτυπωτή. Πατήστε το πλήκτρο `Enter` στο πληκτρολόγιο του υπολογιστή. Θα ανοίξει ο EWS.

   

   ΣΗΜΕΙΩΣΗ: Εάν στο πρόγραμμα περιήγησης στο Web εμφανιστεί ένα μήνυμα που υποδεικνύει ότι η τοποθεσία Web ενδέχεται να μην είναι ασφαλής, επιλέξτε το στοιχείο για να συνεχίσετε στην τοποθεσία Web. Η πρόσβαση σε αυτήν την τοποθεσία Web δεν θα προκαλέσει ζημιά στον υπολογιστή.

2. Κάντε κλικ στη καρτέλα **Δίκτυο** για να λάβετε πληροφορίες δικτύου. Αλλάξτε τις ρυθμίσεις όπως απαιτείται.

Μετονομασία του εκτυπωτή σε δίκτυο

Για να μετονομάσετε τον εκτυπωτή σε ένα δίκτυο ώστε να αναγνωρίζεται με μοναδικό τρόπο, χρησιμοποιήστε τον Ενσωματωμένο διακομιστή Web της HP.

1. Ανοίξτε τον Ενσωματωμένο διακομιστή Web (EWS) της HP:

   α. Στην αρχική οθόνη του πίνακα ελέγχου του εκτυπωτή, πατήστε το εικονίδιο πληροφοριών και, στη συνέχεια, πατήστε το εικονίδιο Ethernet για να εμφανιστεί η διεύθυνση IP ή το όνομα του κεντρικού υπολογιστή.

   β. Ανοίξτε ένα πρόγραμμα περιήγησης στο Web και πληκτρολογήστε στη γραμμή διευθύνσεων τη διεύθυνση IP ή το όνομα κεντρικού υπολογιστή, ακριβώς όπως εμφανίζεται στη σελίδα

διαμόρφωσης του εκτυπωτή. Πατήστε το πλήκτρο `Enter` στο πληκτρολόγιο του υπολογιστή. Θα ανοίξει ο EWS.



ΣΗΜΕΙΩΣΗ: Εάν στο πρόγραμμα περιήγησης στο Web εμφανιστεί ένα μήνυμα που υποδεικνύει ότι η τοποθεσία Web ενδέχεται να μην είναι ασφαλής, επιλέξτε το στοιχείο για να συνεχίσετε στην τοποθεσία Web. Η πρόσβαση σε αυτήν την τοποθεσία Web δεν θα προκαλέσει ζημιά στον υπολογιστή.

2. Ανοίξτε την καρτέλα **Γενικά**.
3. Στη σελίδα Πληροφορίες συσκευής, το προεπιλεγμένο όνομα εκτυπωτή βρίσκεται στο πεδίο **Όνομα συσκευής**. Μπορείτε να αλλάξετε αυτό το όνομα, ώστε αυτός ο εκτυπωτής να προσδιορίζεται με μοναδικό τρόπο.

ΣΗΜΕΙΩΣΗ: Η συμπλήρωση των άλλων πεδίων σε αυτή τη σελίδα είναι προαιρετική.

4. Κάντε κλικ στο κουμπί **Εφαρμογή** για να αποθηκεύσετε τις αλλαγές.

Μη αυτόματη ρύθμιση των παραμέτρων TCP/IP του IPv4 από τον πίνακα ελέγχου

Χρησιμοποιήστε τα μενού Ρυθμίσεις του πίνακα ελέγχου για να ορίσετε μη αυτόματα τη διεύθυνση IPv4, τη μάσκα υποδικτύου και την προεπιλεγμένη πύλη.

1. Στην αρχική οθόνη στον πίνακα ελέγχου του εκτυπωτή, μεταβείτε στην εφαρμογή Ρυθμίσεις και, στη συνέχεια, επιλέξτε το εικονίδιο Ρυθμίσεις.
2. Ανοίξτε τα ακόλουθα μενού:
   α. Δικτύωση
   β. Ethernet
   γ. TCP/IP
   δ. Ρυθμίσεις IPV 4
   ε. Μέθοδος διαμόρφωσης
3. Επιλέξτε Μη αυτόματη και πατήστε το κουμπί Αποθήκευση.
4. Ανοίξτε το μενού Μη αυτόματες ρυθμίσεις.
5. Πατήστε Διεύθυνση IP, Μάσκα υποδικτύου ή Προεπιλεγμένη πύλη.
6. Πατήστε το πρώτο πεδίο για να ανοίξει ένα αλφαριθμητικό πληκτρολόγιο. Πληκτρολογήστε τα σωστά ψηφία για το πεδίο και κατόπιν πατήστε το κουμπί OK.

   Επαναλάβετε τη διαδικασία για κάθε πεδίο και κατόπιν πατήστε το κουμπί Αποθήκευση.

Μη αυτόματη ρύθμιση των παραμέτρων TCP/IP του IPv6 από τον πίνακα ελέγχου

Χρησιμοποιήστε το μενού Ρυθμίσεις του πίνακα ελέγχου για να ρυθμίσετε μη αυτόματα μια διεύθυνση IPv6.

1. Στην αρχική οθόνη στον πίνακα ελέγχου του εκτυπωτή, μεταβείτε στην εφαρμογή Ρυθμίσεις και, στη συνέχεια, επιλέξτε το εικονίδιο Ρυθμίσεις.

2. Για να ενεργοποιήσετε τη μη αυτόματη διαμόρφωση, ανοίξτε τα παρακάτω μενού:

   α. Δικτύωση

   β. Ethernet

   γ. TCP/IP

   δ. Ρυθμίσεις IPV6

3. Επιλέξτε Ενεργοποίηση και, στη συνέχεια, επιλέξτε Ενεργοποίηση.

4. Επιλέξτε Ενεργοποίηση μη αυτόματων ρυθμίσεων και πατήστε το κουμπί Τέλος.

5. Για να διαμορφώσετε τη διεύθυνση, ανοίξτε το μενού Διεύθυνση και κατόπιν πατήστε το πεδίο για να ανοίξει ένα πληκτρολόγιο.

6. Χρησιμοποιήστε το πληκτρολόγιο για να εισαγάγετε τη διεύθυνση και κατόπιν πατήστε το κουμπί OK.

7. Πατήστε Αποθήκευση.

Ρυθμίσεις ταχύτητας σύνδεσης και αμφίδρομης λειτουργίας

Ακολουθήστε τα παρακάτω βήματα για να κάνετε αλλαγές στις ρυθμίσεις ταχύτητας σύνδεσης και εκτύπωσης διπλής όψης.

ΣΗΜΕΙΩΣΗ: Αυτά τα στοιχεία ισχύουν μόνο για δίκτυα Ethernet. Δεν ισχύουν για ασύρματα δίκτυα.

Η ταχύτητα σύνδεσης και ο τρόπος λειτουργίας επικοινωνίας του διακομιστή εκτυπώσεων πρέπει να αντιστοιχούν στο διανομέα του δικτύου. Στις περισσότερες περιπτώσεις, αφήστε τον εκτυπωτή σε αυτόματη λειτουργία. Λανθασμένες αλλαγές στην ταχύτητα σύνδεσης και στις ρυθμίσεις διπλής κατεύθυνσης μπορεί να αποτρέψουν την επικοινωνία του εκτυπωτή με άλλες συσκευές δικτύου. Για να κάνετε αλλαγές, χρησιμοποιήστε τον πίνακα ελέγχου του εκτυπωτή.

ΣΗΜΕΙΩΣΗ: Η ρύθμιση του εκτυπωτή πρέπει να ταιριάζει με τη ρύθμιση της συσκευής δικτύου (διανομέας, μεταγωγέας, πύλη ή υπολογιστής δικτύου).

ΣΗΜΕΙΩΣΗ: Αν γίνουν αλλαγές σε αυτές τις ρυθμίσεις, ο εκτυπωτής θα απενεργοποιηθεί και θα ενεργοποιηθεί ξανά. Οι αλλαγές πρέπει να γίνονται μόνο όταν ο εκτυπωτής είναι σε κατάσταση αδράνειας.

1. Στην αρχική οθόνη στον πίνακα ελέγχου του εκτυπωτή, μεταβείτε στην εφαρμογή Ρυθμίσεις και, στη συνέχεια, επιλέξτε το εικονίδιο Ρυθμίσεις.

2. Ανοίξτε τα ακόλουθα μενού:

   α. Δικτύωση

   β. Ethernet

   γ. Ταχύτητα σύνδεσης

3. Ορίστε μία από τις ακόλουθες επιλογές:

   - Αυτόματα: Το προϊόν διαμορφώνεται αυτόματα με την υψηλότερη ταχύτητα σύνδεσης και λειτουργία επικοινωνίας που επιτρέπεται στο δίκτυο.
   - Απλή 10T: 10 megabyte ανά δευτερόλεπτο (Mbps), μονόδρομη λειτουργία
   - Πλήρης 10T: 10 Mbps, λειτουργία πλήρους εκτύπωσης διπλής όψης

- Αυτόματη 10T: 10 Mbps, λειτουργία αυτόματης εκτύπωσης διπλής όψης
- Απλή 100TX: 100 Mbps, λειτουργία μερικής εκτύπωσης διπλής όψης
- Πλήρης 100TX: 100 Mbps, λειτουργία πλήρους εκτύπωσης διπλής όψης
- Αυτόματη 100TX: 100 Mbps, λειτουργία αυτόματης εκτύπωσης διπλής όψης
- Πλήρης 1000T: 1000 Mbps, λειτουργία πλήρους εκτύπωσης διπλής όψης

4. Πατήστε το κουμπί Αποθήκευση. Ο εκτυπωτής απενεργοποιείται και έπειτα ενεργοποιείται ξανά.

Λειτουργίες ασφαλείας του εκτυπωτή

Περιορίστε την πρόσβαση στις ρυθμίσεις διαμόρφωσης, ασφαλίστε τα δεδομένα και εμποδίστε την πρόσβαση σε πολύτιμα υλικά εξαρτήματα.

Εισαγωγή

Ο εκτυπωτής διαθέτει διάφορες λειτουργίες ασφαλείας, που σας επιτρέπουν να περιορίζετε την πρόσβαση στις ρυθμίσεις διαμόρφωσης, να ασφαλίζετε τα δεδομένα και να αποτρέπετε την πρόσβαση σε πολύτιμα στοιχεία υλικού.

Δηλώσεις ασφαλείας

Διαβάστε αυτήν τη σημαντική δήλωση σχετικά με την ασφάλεια.

Ο εκτυπωτής υποστηρίζει πρότυπα ασφαλείας και συνιστώμενα πρωτόκολλα που συμβάλλουν στη διασφάλιση του εκτυπωτή, στην προστασία σημαντικών πληροφοριών στο δίκτυό σας και στην απλούστευση του τρόπου παρακολούθησης και συντήρησης του εκτυπωτή.

Εκχώρηση κωδικού πρόσβασης διαχειριστή

Εκχωρήστε κωδικό πρόσβασης διαχειριστή για πρόσβαση στον εκτυπωτή και τον Ενσωματωμένο διακομιστή Web της HP, ώστε οι μη εξουσιοδοτημένοι χρήστες να μην μπορούν να αλλάξουν τις ρυθμίσεις του εκτυπωτή.

Χρησιμοποιήστε τον Ενσωματωμένο διακομιστή Web (EWS) της HP για να ορίσετε τον κωδικό πρόσβασης

Χρησιμοποιήστε τα παρακάτω βήματα για να ορίσετε κωδικό πρόσβασης για τον εκτυπωτή.

1. Ανοίξτε τον Ενσωματωμένο διακομιστή Web (EWS) της HP:

   α. Στην αρχική οθόνη του πίνακα ελέγχου του εκτυπωτή, πατήστε το εικονίδιο πληροφοριών και, στη συνέχεια, πατήστε το εικονίδιο Ethernet για να εμφανιστεί η διεύθυνση IP ή το όνομα κεντρικού υπολογιστή.

   β. Ανοίξτε ένα πρόγραμμα περιήγησης στο Web και πληκτρολογήστε στη γραμμή διευθύνσεων τη διεύθυνση IP ή το όνομα κεντρικού υπολογιστή, ακριβώς όπως εμφανίζεται στη σελίδα διαμόρφωσης του εκτυπωτή. Πατήστε το πλήκτρο `Enter` στο πληκτρολόγιο του υπολογιστή. Θα ανοίξει ο EWS.



ΣΗΜΕΙΩΣΗ: Εάν στο πρόγραμμα περιήγησης web εμφανιστεί ένα μήνυμα που υποδεικνύει ότι η τοποθεσία Web ενδέχεται να μην είναι ασφαλής, επιλέξτε το στοιχείο για να συνεχίσετε στην τοποθεσία Web. Η πρόσβαση σε αυτήν την τοποθεσία Web δεν θα προκαλέσει ζημιά στον υπολογιστή.

2. Κάντε κλικ στην καρτέλα **Ασφάλεια**.
3. Ανοίξτε το μενού **Γενική ασφάλεια**.
4. Στην περιοχή **Ορισμός κωδικού πρόσβασης τοπικού διαχειριστή**, εισαγάγετε στο πεδίο **Όνομα χρήστη** το όνομα που θέλετε να συσχετίσετε με τον κωδικό πρόσβασης.
5. Πληκτρολογήστε τον κωδικό πρόσβασης στο πεδίο **Νέος κωδικός πρόσβασης** και πληκτρολογήστε τον ξανά στο πεδίο **Επιβεβαίωση κωδικού πρόσβασης**.

ΣΗΜΕΙΩΣΗ: Για να αλλάξετε έναν υπάρχοντα κωδικό πρόσβασης, πληκτρολογήστε τον πρώτα στο πεδίο **Παλαιός κωδικός πρόσβασης**.

6. Κάντε κλικ στο κουμπί **Apply** (Εφαρμογή).

ΣΗΜΑΝΤΙΚΟ: Σημειώστε τον κωδικό και φυλάξτε τον σε ένα ασφαλές μέρος. Ο κωδικός πρόσβασης διαχειριστή δεν μπορεί να ανακτηθεί. Αν χάσετε ή ξεχάσετε τον κωδικό πρόσβασης διαχειριστή, επικοινωνήστε με το τμήμα υποστήριξης της HP για να λάβετε την απαιτούμενη βοήθεια για την πλήρη επαναφορά του εκτυπωτή.

Κάντε κλικ εδώ για να επικοινωνήσετε με την υποστήριξη HP σχετικά με την επαναφορά του κωδικού πρόσβασης του εκτυπωτή.

Παροχή διαπιστευτηρίων πρόσβασης χρήστη στον πίνακα ελέγχου του εκτυπωτή

Για να συνδεθείτε στον πίνακα ελέγχου, ακολουθήστε τα παρακάτω βήματα.

Ορισμένες λειτουργίες στον πίνακα ελέγχου του εκτυπωτή μπορούν να προστατευτούν, ώστε να μην είναι δυνατή η χρήση τους από μη εξουσιοδοτημένα άτομα. Όταν προστατεύεται μια λειτουργία, ο εκτυπωτής σάς ζητά να συνδεθείτε για να μπορέσετε να τον χρησιμοποιήσετε. Μπορείτε επίσης να συνδεθείτε χωρίς να περιμένετε να εμφανιστεί το σχετικό μήνυμα, επιλέγοντας Είσοδος στον πίνακα ελέγχου του εκτυπωτή.

Συνήθως τα διαπιστευτήρια σύνδεσης στον εκτυπωτή είναι τα ίδια με τα διαπιστευτήρια σύνδεσης στο δίκτυο. Εάν έχετε απορίες σχετικά με τα διαπιστευτήρια που πρέπει να χρησιμοποιήσετε, συμβουλευτείτε το διαχειριστή δικτύου για αυτόν τον εκτυπωτή.

1. Στην αρχική οθόνη του πίνακα ελέγχου του εκτυπωτή, επιλέξτε Είσοδος.
2. Ακολουθήστε τις οδηγίες για να εισαγάγετε τα διαπιστευτήρια.

ΣΗΜΕΙΩΣΗ: Για την ασφάλεια του εκτυπωτή, όταν δεν σκοπεύετε να τον χρησιμοποιήσετε άλλο, επιλέξτε Έξοδος.

Ασφάλεια IP

Η ασφάλεια IP (IPsec) είναι ένα σύνολο πρωτοκόλλων που ελέγχουν την κίνηση δικτύου που βασίζεται σε IP, προς και από τον εκτυπωτή. Το IPsec παρέχει έλεγχο ταυτότητας μεταξύ κεντρικών υπολογιστών, ακεραιότητα δεδομένων και κρυπτογράφηση επικοινωνίας δικτύου.

Για εκτυπωτές που συνδέονται στο δίκτυο και διαθέτουν διακομιστή εκτύπωσης HP Jetdirect, μπορείτε να ρυθμίσετε το IPsec χρησιμοποιώντας την καρτέλα **Δικτύωση** στον ενσωματωμένο διακομιστή Web της HP.

Υποστήριξη κρυπτογράφησης: Ασφαλείς σκληροί δίσκοι HP High Performance

Ο σκληρός δίσκος παρέχει κρυπτογράφηση που βασίζεται στο υλικό ώστε να μπορείτε να αποθηκεύετε με ασφάλεια ευαίσθητα δεδομένα χωρίς να επηρεάζεται η απόδοση του εκτυπωτή. Ο σκληρός δίσκος χρησιμοποιεί το τελευταίο πρότυπο προηγμένης κρυπτογράφησης (AES) και διαθέτει ευέλικτες δυνατότητες εξοικονόμησης χρόνου και πλήρη λειτουργικότητα.

Χρησιμοποιήστε το μενού **Ασφάλεια** στον ενσωματωμένο διακομιστή Web της HP για τη διαμόρφωση του δίσκου.

Κλείδωμα του μορφοποιητή

Ο μορφοποιητής έχει μια υποδοχή, στην οποία μπορείτε να συνδέσετε ένα καλώδιο ασφαλείας.

Κλειδώνοντας το μορφοποιητή, μπορείτε να αποτρέψετε την αφαίρεση πολύτιμων στοιχείων από αυτόν.

Υποστήριξη κρυπτογράφησης: Ασφαλείς σκληροί δίσκοι HP High Performance

Ο σκληρός δίσκος παρέχει κρυπτογράφηση που βασίζεται στο υλικό ώστε να μπορείτε να αποθηκεύετε με ασφάλεια ευαίσθητα δεδομένα χωρίς να επηρεάζεται η απόδοση του εκτυπωτή. Ο σκληρός δίσκος χρησιμοποιεί το τελευταίο πρότυπο προηγμένης κρυπτογράφησης (AES) και διαθέτει ευέλικτες δυνατότητες εξοικονόμησης χρόνου και πλήρη λειτουργικότητα.

Χρησιμοποιήστε το μενού **Ασφάλεια** στον ενσωματωμένο διακομιστή Web της HP για τη διαμόρφωση του δίσκου.

Ρυθμίσεις εξοικονόμηση ενέργειας

Λεπτομέρειες σχετικά με τις ρυθμίσεις εξοικονόμησης ενέργειας που είναι διαθέσιμες για τον εκτυπωτή σας.

Εκτύπωση με τη λειτουργία EconoMode

Ο εκτυπωτής αυτός διαθέτει μια επιλογή EconoMode για την εκτύπωση πρόχειρων αντιγράφων για τα έγγραφα. Η λειτουργία EconoMode καταναλώνει λιγότερο γραφίτη. Ωστόσο, η χρήση της λειτουργίας EconoMode μπορεί επίσης να μειώσει την ποιότητα της εκτύπωσης.

Η HP δεν συνιστά τη μόνιμη χρήση της λειτουργίας EconoMode. Εάν η λειτουργία EconoMode χρησιμοποιείται συνεχώς, ο γραφίτης ενδέχεται να διαρκέσει περισσότερο από τα μηχανικά μέρη του δοχείου γραφίτη. Εάν η ποιότητα της εκτύπωσης αρχίσει να υποβαθμίζεται και δεν είναι πλέον αποδεκτή, αντικαταστήστε το δοχείο γραφίτη.

ΣΗΜΕΙΩΣΗ: Εάν αυτή η επιλογή δεν είναι διαθέσιμη στο πρόγραμμα οδήγησης εκτύπωσης, μπορείτε να τη ρυθμίσετε χρησιμοποιώντας τον πίνακα ελέγχου του εκτυπωτή.

Διαμορφώστε τη λειτουργία EconoMode από τον πίνακα ελέγχου του εκτυπωτή:

1. Από τον πίνακα ελέγχου του εκτυπωτή, ανοίξτε το μενού Ρυθμίσεις.
2. Ανοίξτε τα ακόλουθα μενού:
   α. Αντιγραφή/Εκτύπωση ή Εκτύπωση
   β. Προεπιλογές εκτύπωσης

γ. Επίπεδο ποιότητας

3. Επιλέξτε EconoMode για να απενεργοποιήσετε αυτήν τη λειτουργία.

Ρύθμιση του χρονοδιακόπτη αναστολής λειτουργίας και διαμόρφωση του εκτυπωτή, ώστε να καταναλώνει ισχύ 1 Watt ή λιγότερο

Οι ρυθμίσεις αναστολής λειτουργίας επηρεάζουν την ποσότητα της ενέργειας που καταναλώνει ο εκτυπωτής, το χρόνο ενεργοποίησης/αναστολής λειτουργίας, την ταχύτητα με την οποία ο εκτυπωτής μεταβαίνει σε κατάσταση αναστολής λειτουργίας και την ταχύτητα με την οποία ο εκτυπωτής ενεργοποιείται από την κατάσταση αναστολής λειτουργίας.

Για να διαμορφώσετε τον εκτυπωτή ώστε να καταναλώνει 1 Watt ενέργειας ή λιγότερο όταν βρίσκεται σε κατάσταση αναστολής λειτουργίας, εισαγάγετε τιμές για τις ρυθμίσεις Αναστολή λειτουργίας μετά από αδράνεια και Αυτόματη απενεργοποίηση μετά από αδράνεια.

ΣΗΜΕΙΩΣΗ: Η HP δεν συνιστά τη χρήση ρυθμίσεων πλήρους αναστολής λειτουργίας (Deep Sleep), εάν υπάρχουν εγκατεστημένες Λύσεις ασφαλείας. Σε ορισμένες περιπτώσεις, ο εκτυπωτής δεν επανενεργοποιείται από την κατάσταση πλήρους αναστολής λειτουργίας. Για περισσότερες πληροφορίες, επικοινωνήστε με τον αντιπρόσωπο της HP.

1. Στην αρχική οθόνη στον πίνακα ελέγχου του εκτυπωτή, μεταβείτε στην εφαρμογή Ρυθμίσεις και, στη συνέχεια, επιλέξτε το εικονίδιο Ρυθμίσεις.
2. Ανοίξτε τα ακόλουθα μενού:
   α. Γενικά
   β. Ρυθμίσεις ενέργειας
   γ. Ρυθμ. αναστολής λειτουργίας
3. Επιλέξτε Αναστολή λειτουργίας μετά από αδράνεια, για να καθορίσετε τον αριθμό των λεπτών που θα παραμένει ανενεργός ο εκτυπωτής προτού μεταβεί σε κατάσταση αναστολής λειτουργίας. Εισαγάγετε το κατάλληλο χρονικό διάστημα.
4. Επιλέξτε Αυτόματη απενεργοποίηση μετά από αδράνεια, για μετάβαση του εκτυπωτή σε κατάσταση μεγαλύτερης εξοικονόμησης ενέργειας μετά από μια περίοδο αναστολής λειτουργίας. Εισαγάγετε το κατάλληλο χρονικό διάστημα.

   ΣΗΜΕΙΩΣΗ: Από προεπιλογή, ο εκτυπωτής θα αποκρίνεται με αφύπνιση από την κατάσταση αυτόματης απενεργοποίησης σε οποιαδήποτε δραστηριότητα εκτός των λειτουργιών USB ή Wi-Fi. Για ρυθμίσεις μεγαλύτερης εξοικονόμησης ενέργειας, μπορείτε να ορίσετε να πραγματοποιείται αφύπνιση μόνο με το κουμπί λειτουργίας επιλέγοντας Τερματισμός λειτουργίας (αφύπνιση μόνο με το κουμπί λειτουργίας).

5. Για να αποθηκεύσετε τις ρυθμίσεις, πατήστε Τέλος.

Ρύθμιση του χρονοδιαγράμματος αναστολής λειτουργίας

Χρησιμοποιήστε τη λειτουργία Χρονοδιάγραμμα αναστολής λειτουργίας για να διαμορφώσετε τον εκτυπωτή ώστε να αφυπνίζεται αυτόματα ή να μεταβαίνει στη λειτουργία Αναστολής λειτουργίας σε καθορισμένες χρονικές στιγμές σε συγκεκριμένες ημέρες της εβδομάδας.

1. Στην αρχική οθόνη στον πίνακα ελέγχου του εκτυπωτή, μεταβείτε στην εφαρμογή Ρυθμίσεις και, στη συνέχεια, επιλέξτε το εικονίδιο Ρυθμίσεις.
2. Ανοίξτε τα ακόλουθα μενού:

α. Γενικά

β. Ρυθμίσεις ενέργειας

γ. Χρονοδιάγραμμα αναστολής

3. Επιλέξτε Νέο συμβάν και επιλέξτε τον τύπο του συμβάντος που θέλετε να προγραμματίσετε: Συμβάν αφύπνισης ή Συμβάν αναστολής λειτουργίας.

4. Για ένα συμβάν αφύπνισης ή αναστολής λειτουργίας, διαμορφώστε την ώρα και τις ημέρες της εβδομάδας για το συμβάν. Για να αποθηκεύσετε τη ρύθμιση, πατήστε Αποθήκευση.

HP Web Jetadmin

Το HP Web Jetadmin είναι ένα βραβευμένο πρωτοπόρο εργαλείο για την αποτελεσματική διαχείριση μιας ευρείας γκάμας προϊόντων δικτύου της HP, όπως εκτυπωτές, πολυλειτουργικούς εκτυπωτές και συστήματα ψηφιακής αποστολής. Αυτή η απλή λύση σας επιτρέπει να πραγματοποιείτε από απόσταση εγκατάσταση, παρακολούθηση, συντήρηση, αντιμετώπιση προβλημάτων και ασφάλιση του περιβάλλοντος εκτύπωσης και απεικόνισης — αυξάνοντας τελικά την παραγωγικότητα της επιχείρησής σας βοηθώντας σας να εξοικονομείτε χρόνο, να ελέγχετε τα κόστη και να προστατεύετε την επένδυσή σας.

Οι αναβαθμίσεις του HP Web Jetadmin γίνονται διαθέσιμες ανά χρονικά διαστήματα, ώστε να παρέχουν υποστήριξη για ειδικές λειτουργίες προϊόντων. Μεταβείτε στη διεύθυνση www.hp.com/go/webjetadmin για περισσότερες πληροφορίες.

Ενημερώσεις λογισμικού και υλικού

Η HP ενημερώνει ανά τακτά χρονικά διαστήματα τις λειτουργίες του υλικολογισμικού του εκτυπωτή. Για να επωφεληθείτε από τις πιο πρόσφατες λειτουργίες, ενημερώστε το υλικολογισμικό του εκτυπωτή.

Κάντε λήψη του πιο πρόσφατου αρχείου ενημέρωσης υλικολογισμικού από το web:

Επισκεφτείτε τη διεύθυνση www.hp.com/support/ljM631MFP, www.hp.com/support/ljM632MFP ή www.hp.com/support/ljM633MFP. Κάντε κλικ στο στοιχείο **Λογισμικό, προγράμματα οδήγησης και υλικολογισμικό**.

9 Επίλυση προβλημάτων

Αντιμετωπίστε τα προβλήματα που μπορεί να προκύψουν στον εκτυπωτή. Εντοπίστε επιπλέον πόρους για βοήθεια και τεχνική υποστήριξη.

Οι παρακάτω πληροφορίες είναι σωστές κατά τη δημοσίευση του παρόντος. Για πρόσφατες πληροφορίες, επισκεφτείτε τη διεύθυνση www.hp.com/support/ljM631MFP, www.hp.com/support/ljM632MFP ή www.hp.com/support/ljM633MFP.

Για περισσότερες πληροφορίες:

Η βοήθεια που σας παρέχει η HP για τον εκτυπωτή περιλαμβάνει τις παρακάτω πληροφορίες:

- Εγκατάσταση και διαμόρφωση
- Εκμάθηση και χρήση
- Επίλυση προβλημάτων
- Λήψη ενημερώσεων λογισμικού και υλικολογισμικού
- Συμμετοχή σε φόρουμ υποστήριξης
- Εύρεση πληροφοριών για την εγγύηση και τους κανονισμούς

Υποστήριξη πελατών

Βρείτε στοιχεία επικοινωνίας για την υποστήριξη του εκτυπωτή HP.

Πίνακας 9-1 Επιλογές υποστήριξης πελατών

Επιλογές υποστήριξης	Location (Τοποθεσία)
Λήψη τηλεφωνικής υποστήριξης για τη χώρα/περιοχή σας. Φροντίστε να έχετε έτοιμο το όνομα του εκτυπωτή, τον αριθμό σειράς, την ημερομηνία αγοράς και την περιγραφή του προβλήματος.	Οι αριθμοί τηλεφώνου για κάθε χώρα/περιοχή υπάρχουν στο φυλλάδιο που περιλαμβάνεται στη συσκευασία του εκτυπωτή σας ή στη διεύθυνση support.hp.com.
Διαδικτυακή υποστήριξη 24 ώρες το 24ωρο και λήψη βοηθητικών προγραμμάτων λογισμικού και προγραμμάτων οδήγησης.	www.hp.com/support/ljM631MFP, www.hp.com/support/ljM632MFP ή www.hp.com/support/ljM633MFP
Παραγγελία πρόσθετων συμβολαίων υπηρεσιών ή συντήρησης της HP.	www.hp.com/go/carepack
Δήλωση του εκτυπωτή.	www.register.hp.com

Σύστημα βοήθειας του πίνακα ελέγχου

Ο εκτυπωτής διαθέτει ένα ενσωματωμένο σύστημα Βοήθειας, το οποίο εξηγεί τον τρόπο χρήσης κάθε οθόνης. Για να ανοίξετε το σύστημα βοήθειας, πατήστε το κουμπί Βοήθειας στην πάνω δεξιά γωνία της οθόνης.



Για ορισμένες οθόνες, η Βοήθεια ανοίγει σε ένα γενικό μενού όπου μπορείτε να αναζητήσετε συγκεκριμένα θέματα. Μπορείτε να πραγματοποιήσετε περιήγηση στη δομή του μενού επιλέγοντας τα κουμπιά στο μενού.

Μερικές οθόνες βοήθειας περιέχουν κινούμενες εικόνες που επιδεικνύουν συγκεκριμένες διαδικασίες, όπως είναι η αποκατάσταση εμπλοκών χαρτιού.

Εάν ο εκτυπωτής ειδοποιήσει για σφάλμα ή πρόβλημα, πατήστε το κουμπί Βοήθειας για να ανοίξει ένα μήνυμα που περιγράφει το πρόβλημα. Το μήνυμα περιέχει επίσης πληροφορίες που θα σας βοηθήσουν να λύσετε το πρόβλημα.

Επαναφορά εργοστασιακών ρυθμίσεων

Η επαναφορά των ρυθμίσεων του εκτυπωτή στις εργοστασιακές προεπιλογές μπορεί να βοηθήσει στην επίλυση των προβλημάτων.

Εισαγωγή

Χρησιμοποιήστε έναν από τους παρακάτω τρόπους, για να επαναφέρετε τις αρχικές, εργοστασιακές ρυθμίσεις του εκτυπωτή.

Μέθοδος 1: Επαναφορά εργοστασιακών ρυθμίσεων από τον πίνακα ελέγχου του εκτυπωτή

Χρησιμοποιήστε τον πίνακα ελέγχου του εκτυπωτή για να επαναφέρετε τις ρυθμίσεις στις αρχικές τιμές τους.

1. Στην αρχική οθόνη στον πίνακα ελέγχου του εκτυπωτή, μεταβείτε στην εφαρμογή Ρυθμίσεις και, στη συνέχεια, επιλέξτε το εικονίδιο Ρυθμίσεις.
2. Ανοίξτε τα ακόλουθα μενού:
   α. Γενικά
   β. Επαναφορά εργοστασιακών ρυθμίσεων
3. Επιλέξτε Επαναφορά.

   Ένα μήνυμα επαλήθευσης ενημερώνει ότι με την ολοκλήρωση της λειτουργίας επαναφοράς ενδέχεται να υπάρξει απώλεια δεδομένων.

4. Επιλέξτε Επαναφορά για να ολοκληρωθεί η διαδικασία.

ΣΗΜΕΙΩΣΗ: Ο εκτυπωτής επανεκκινείται αυτόματα μετά την ολοκλήρωση της διαδικασίας επαναφοράς.

Μέθοδος 2: Επαναφορά εργοστασιακών ρυθμίσεων από τον Ενσωματωμένο διακομιστή Web της HP (μόνο για εκτυπωτές συνδεδεμένους σε δίκτυο)

Χρησιμοποιήστε τον EWS της HP για να επαναφέρετε τις αρχικές ρυθμίσεις του εκτυπωτή.

1. Στον πίνακα ελέγχου του εκτυπωτή, πατήστε το κουμπί πληροφοριών και, στη συνέχεια, επιλέξτε το εικονίδιο δικτύου για να εμφανιστεί η διεύθυνση IP ή το όνομα κεντρικού υπολογιστή.
2. Ανοίξτε την καρτέλα **General** (Γενικά).
3. Στην αριστερή πλευρά της οθόνης, κάντε κλικ στο στοιχείο **Επαναφορά εργοστασιακών ρυθμίσεων**.
4. Κάντε κλικ στο κουμπί **Επαναφορά**.

ΣΗΜΕΙΩΣΗ: Ο εκτυπωτής επανεκκινείται αυτόματα μετά την ολοκλήρωση της διαδικασίας επαναφοράς.

Στον πίνακα ελέγχου του εκτυπωτή ή στον EWS εμφανίζεται το μήνυμα "Χαμηλή στάθμη δοχείου" ή "Πολύ χαμηλή στάθμη δοχείου"

Δείτε τις πιθανές λύσεις για αυτό το πρόβλημα.

Χαμηλή στάθμη δοχείου γραφίτη: Ο εκτυπωτής υποδεικνύει πότε η στάθμη ενός δοχείου γραφίτη είναι χαμηλή. Ο υπολειπόμενος πραγματικός χρόνος ζωής του δοχείου γραφίτη μπορεί να διαφέρει. Συνιστάται να έχετε ένα ανταλλακτικό δοχείο, το οποίο θα χρησιμοποιήσετε όταν η ποιότητα εκτύπωσης του παλιού δοχείου δεν θα είναι πλέον αποδεκτή. Δεν απαιτείται άμεση αντικατάσταση του δοχείου γραφίτη.

Πολύ χαμηλή στάθμη δοχείου γραφίτη: Ο εκτυπωτής υποδεικνύει πότε η στάθμη του δοχείου γραφίτη είναι πολύ χαμηλή. Ο υπολειπόμενος πραγματικός χρόνος ζωής του δοχείου γραφίτη μπορεί να διαφέρει. Συνιστάται να έχετε ένα ανταλλακτικό δοχείο, το οποίο θα χρησιμοποιήσετε όταν η ποιότητα εκτύπωσης του παλιού δοχείου δεν θα είναι πλέον αποδεκτή. Το δοχείο γραφίτη δεν χρειάζεται να αντικατασταθεί τώρα, εκτός αν η ποιότητα εκτύπωσης δεν είναι πλέον αποδεκτή.

Η εγγύηση Premium Protection Warranty της HP λήγει όταν το δοχείο κοντεύει να λήξει. Ελέγξτε την κατάσταση ανατρέχοντας στη σελίδα κατάστασης αναλωσίμων ή στον ενσωματωμένο διακομιστή Web της HP (EWS).

Αλλαγή των ρυθμίσεων "Πολύ χαμηλή" στάθμη

Μπορείτε να αλλάξετε τον τρόπο με τον οποίο αντιδρά ο εκτυπωτής όταν η στάθμη των αναλώσιμων είναι σε κατάσταση "Πολύ χαμηλή". Δεν χρειάζεται να διαμορφώσετε εκ νέου αυτές τις ρυθμίσεις μετά την εγκατάσταση ενός νέου δοχείου γραφίτη.

Αλλαγή ρυθμίσεων "πολύ χαμηλής" στάθμης στον πίνακα ελέγχου

Αλλάξτε τη ρύθμιση στον πίνακα ελέγχου του εκτυπωτή.

1. Στην αρχική οθόνη στον πίνακα ελέγχου του εκτυπωτή, μεταβείτε στην εφαρμογή Ρυθμίσεις και, στη συνέχεια, επιλέξτε το εικονίδιο Ρυθμίσεις.
2. Ανοίξτε τα ακόλουθα μενού:

α. Διαχείριση αναλωσίμων

β. Συμπεριφ. πολύ χαμ. στάθμης

γ. Μαύρο δοχείο ή Δοχεία έγχρωμων μελανιών

3. Ορίστε μία από τις ακόλουθες επιλογές:

- Επιλέξτε Διακοπή για να ρυθμίσετε τον εκτυπωτή ώστε να διακόπτει την εκτύπωση, όταν η στάθμη του δοχείου πλησιάζει το όριο **Πολύ χαμηλή**.
- Επιλέξτε Προτροπή για συνέχεια, για να ρυθμίσετε τον εκτυπωτή ώστε να διακόπτει την εκτύπωση, όταν η στάθμη του δοχείου πλησιάζει το όριο **Πολύ χαμηλή**. Μπορείτε να επιβεβαιώσετε το μήνυμα προτροπής ή να αντικαταστήσετε το δοχείο για να συνεχιστεί η εκτύπωση.
- Επιλέξτε Συνέχεια για να ρυθμίσετε τον εκτυπωτή ώστε να σας ειδοποιεί όταν η στάθμη του δοχείου είναι πολύ χαμηλή, αλλά να συνεχίζει την εκτύπωση και μετά τη ρύθμιση **Πολύ χαμηλή** χωρίς επέμβαση. Σε αυτήν την περίπτωση, η ποιότητα της εκτύπωσης μπορεί να μην είναι ικανοποιητική.

Για εκτυπωτές με δυνατότητα φαξ

Όταν στον εκτυπωτή έχει οριστεί η επιλογή Διακοπή ή Εμφάνιση μηνύματος για συνέχεια, ενδέχεται να μην εκτυπωθούν τα φαξ όταν ο εκτυπωτής συνεχίσει την εκτύπωση. Αυτό μπορεί να συμβεί εάν ο εκτυπωτής λάβει περισσότερα φαξ από αυτά που η μνήμη μπορεί να συγκρατήσει κατά το διάστημα αναμονής.

Ο εκτυπωτής μπορεί να εκτυπώνει φαξ χωρίς διακοπή όταν περάσει το όριο "Πολύ χαμηλή", εάν ενεργοποιήσετε την επιλογή Συνέχεια για το δοχείο γραφίτη, αλλά η ποιότητα εκτύπωσης ενδέχεται να υποβαθμιστεί.

Order supplies (Παραγγελία αναλώσιμων)

Παραγγείλετε αναλώσιμα και χαρτί για τον εκτυπωτή HP.

Πίνακας 9-2 **Επιλογές παραγγελίας**

Επιλογή παραγγελίας	Πληροφορίες παραγγελίας
Παραγγελία αναλωσίμων και χαρτιού	www.hp.com
Παραγγελία μέσω αντιπροσώπου συντήρησης ή υποστήριξης	Επικοινωνήστε με έναν εξουσιοδοτημένο αντιπρόσωπο συντήρησης ή τεχνικής υποστήριξης της HP.
Παραγγελία με χρήση του Ενσωματωμένου διακομιστή Web της HP (EWS)	Για πρόσβαση, πληκτρολογήστε τη διεύθυνση IP ή το όνομα του κεντρικού υπολογιστή του εκτυπωτή στο πεδίο διευθύνσεων/URL ενός υποστηριζόμενου προγράμματος περιήγησης web στον υπολογιστή σας. Ο EWS περιέχει έναν σύνδεσμο προς την τοποθεσία Web της HP, όπου παρέχονται επιλογές για την αγορά γνήσιων αναλώσιμων HP.

Ο εκτυπωτής δεν τραβά χαρτί ή η τροφοδοσία δεν γίνεται σωστά

Χρησιμοποιήστε αυτές τις πληροφορίες εάν ο εκτυπωτής δεν λαμβάνει χαρτί από το δίσκο ή εάν λαμβάνει πολλά φύλλα χαρτιού ταυτόχρονα.

Εισαγωγή

Οι παρακάτω λύσεις μπορούν να βοηθήσουν στην επίλυση προβλημάτων, αν ο εκτυπωτής δεν τροφοδοτείται με χαρτί από τον δίσκο ή αν τροφοδοτείται με πολλά φύλλα χαρτιού ταυτόχρονα. Και στις δύο αυτές περιπτώσεις μπορεί να προκληθεί εμπλοκή χαρτιού.

Ο εκτυπωτής δεν τραβά χαρτί

Αν ο εκτυπωτής δεν τροφοδοτείται με χαρτί από το δίσκο, δοκιμάστε τις παρακάτω λύσεις:

1. Ανοίξτε τον εκτυπωτή και αφαιρέστε φύλλα χαρτιού που τυχόν έχουν μπλοκάρει. Βεβαιωθείτε ότι δεν υπάρχουν σκισμένα υπολείμματα χαρτιού στο εσωτερικό του εκτυπωτή.
2. Τοποθετήστε στο δίσκο το κατάλληλο μέγεθος χαρτιού για την εργασία.
3. Βεβαιωθείτε ότι το μέγεθος και ο τύπος του χαρτιού έχουν ρυθμιστεί σωστά στον πίνακα ελέγχου του εκτυπωτή.
4. Βεβαιωθείτε ότι οι οδηγοί χαρτιού στο δίσκο έχουν προσαρμοστεί κατάλληλα για το μέγεθος του χαρτιού. Προσαρμόστε τους οδηγούς στην κατάλληλη εσοχή του δίσκου. Το βέλος του οδηγού δίσκου πρέπει να ευθυγραμμίζεται ακριβώς με την ένδειξη στο δίσκο.

ΣΗΜΕΙΩΣΗ: Μην ρυθμίσετε τους οδηγούς χαρτιού ώστε να εφάπτονται στη στοίβα του χαρτιού. Ρυθμίστε τους στις εσοχές ή στις ενδείξεις στο δίσκο.

Στις παρακάτω εικόνες εμφανίζονται παραδείγματα των εσοχών μεγέθους χαρτιού για διάφορα μοντέλα εκτυπωτών. Οι περισσότεροι εκτυπωτές HP διαθέτουν παρόμοιες ενδείξεις.

Εικόνα 9-1 Ενδείξεις μεγέθους για το δίσκο 1 ή το δίσκο πολλών χρήσεων

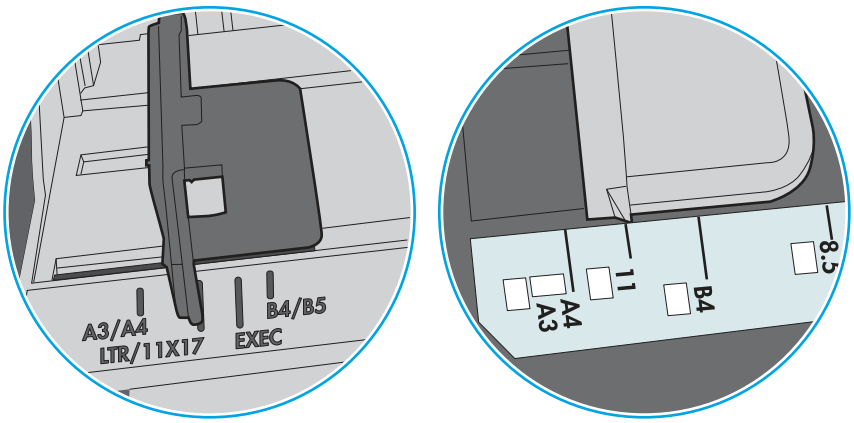

Εικόνα 9-2 Ενδείξεις μεγέθους για δίσκους κασέτας

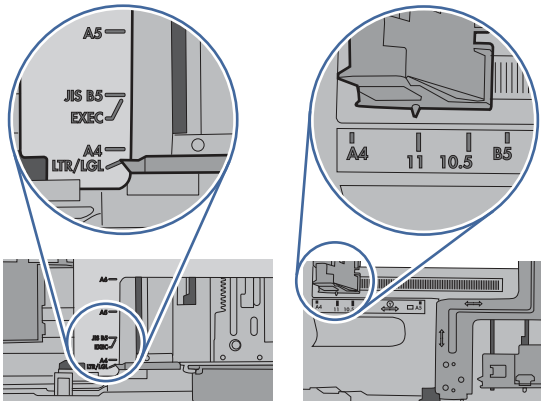

5. Βεβαιωθείτε ότι η υγρασία στο δωμάτιο ανταποκρίνεται στις προδιαγραφές για το συγκεκριμένο εκτυπωτή και ότι το χαρτί είναι αποθηκευμένο σε σφραγισμένα πακέτα. Τα περισσότερα πακέτα χαρτιού πωλούνται σε αδιάβροχο περιτύλιγμα για να προφυλάσσεται το χαρτί από την υγρασία.

   Σε περιβάλλοντα με υψηλή υγρασία, το χαρτί που βρίσκεται στην κορυφή της στοίβας στο δίσκο μπορεί να απορροφήσει υγρασία και ενδέχεται να μην έχει επίπεδη ή ομοιόμορφη εμφάνιση. Εάν συμβεί αυτό, αφαιρέστε 5 έως 10 φύλλα χαρτιού από την κορυφή της στοίβας.

   Σε περιβάλλοντα με χαμηλή υγρασία, τα φύλλα χαρτιού ενδέχεται να κολλήσουν μεταξύ τους λόγω υψηλών φορτίων στατικού ηλεκτρισμού. Εάν συμβεί αυτό, αφαιρέστε το χαρτί από το δίσκο και λυγίστε τη στοίβα, κρατώντας την από τα δύο άκρα, ώστε να σχηματίσει ένα U. Στη συνέχεια, περιστρέψτε τα άκρα προς τα κάτω για να αναστρέψετε το U. Έπειτα, κρατήστε τη στοίβα χαρτιού από τις πλευρές και επαναλάβετε τη διαδικασία. Με αυτόν τον τρόπο, μπορείτε να αποκολλήσετε μεμονωμένα φύλλα χαρτιού, χωρίς να δημιουργηθεί επιπλέον στατικός ηλεκτρισμός. Προτού την τοποθετήσετε ξανά στο δίσκο, ισιώστε τη στοίβα χαρτιού πιέζοντάς την σε ένα τραπέζι.

Εικόνα 9-3 Τεχνική για το λύγισμα της στοίβας χαρτιού

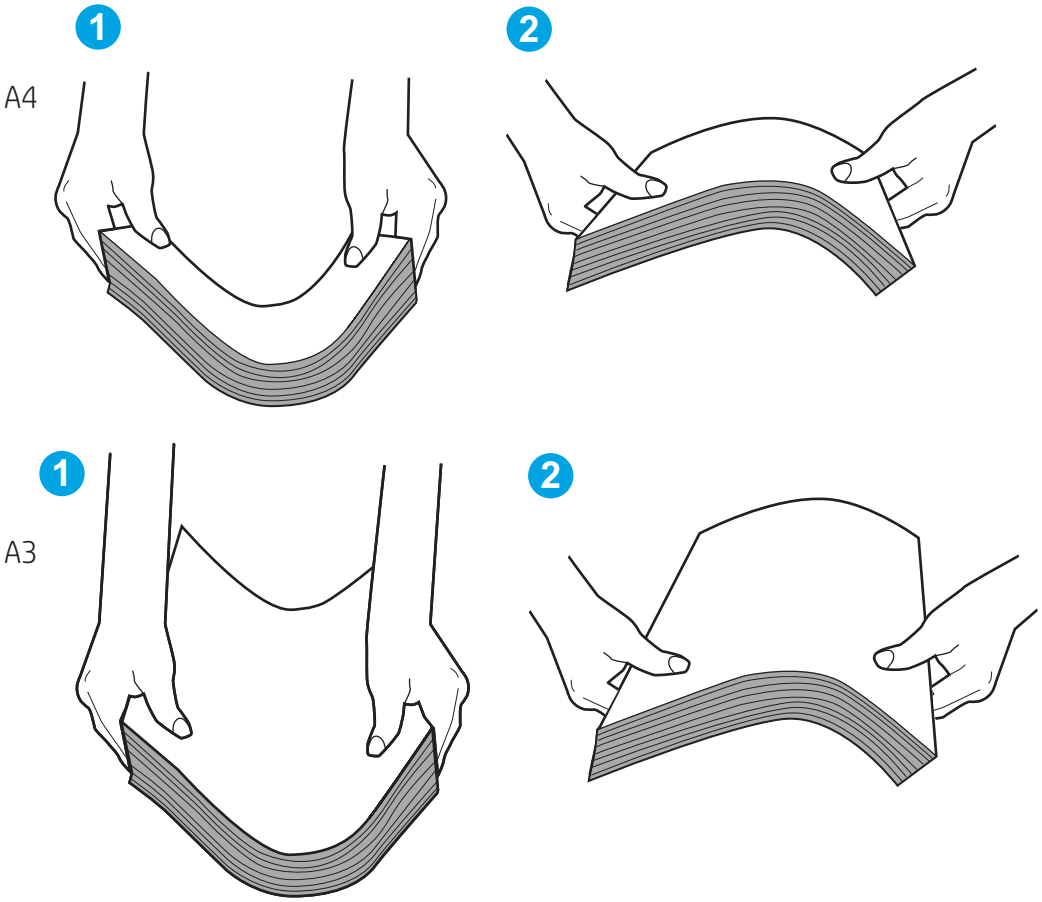

6. Ελέγξτε τον πίνακα ελέγχου του εκτυπωτή, για να δείτε αν εμφανίζεται κάποιο μήνυμα σχετικά με τη μη αυτόματη τροφοδοσία του χαρτιού. Τοποθετήστε χαρτί και συνεχίστε.
7. Οι κύλινδροι πάνω από το δίσκο ενδέχεται να έχουν λερωθεί. Καθαρίστε τους κυλίνδρους με ένα μαλακό πανί που δεν αφήνει χνούδι, βρεγμένο με ζεστό νερό. Χρησιμοποιήστε αποσταγμένο νερό, εάν είναι διαθέσιμο.

⚠ ΠΡΟΣΟΧΗ: Μην ψεκάζετε νερό απευθείας πάνω στον εκτυπωτή. Ψεκάστε ή βρέξτε το πανί και μετά στύψτε το καλά προτού καθαρίσετε τους κυλίνδρους.

Στην παρακάτω εικόνα εμφανίζονται παραδείγματα με τις θέσεις των κυλίνδρων σε διάφορους εκτυπωτές.

Εικόνα 9-4 Θέσεις κυλίνδρων για το δίσκο 1 ή το δίσκο πολλών χρήσεων

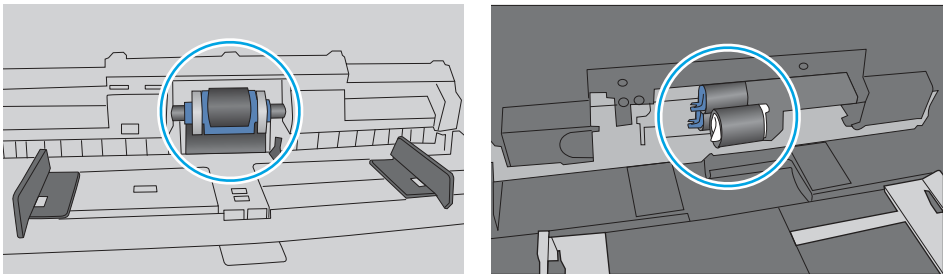

Ο εκτυπωτής τραβά πολλά φύλλα χαρτιού

Αν ο εκτυπωτής τροφοδοτείται με πολλά φύλλα χαρτιού ταυτόχρονα από το δίσκο, δοκιμάστε τις παρακάτω λύσεις:

1. Αφαιρέστε τη στοίβα χαρτιού από το δίσκο, λυγίστε την, περιστρέψτε την 180 μοίρες και αναποδογυρίστε τη. *Μην ξεφυλλίζετε το χαρτί.* Βάλτε ξανά τη στοίβα χαρτιού στο δίσκο.

ΣΗΜΕΙΩΣΗ: Το τίναγμα του χαρτιού δημιουργεί στατικό ηλεκτρισμό. Αντί να τινάξετε το χαρτί, λυγίστε τη στοίβα, κρατώντας την από τα άκρα και σηκώνοντάς τα προς τα επάνω για να σχηματίσετε ένα U. Στη συνέχεια, περιστρέψτε τα άκρα προς τα κάτω για να αναστρέψετε το U. Έπειτα, κρατήστε τη στοίβα χαρτιού από τις πλευρές και επαναλάβετε τη διαδικασία. Με αυτόν τον τρόπο, μπορείτε να αποκολλήσετε μεμονωμένα φύλλα χαρτιού, χωρίς να δημιουργηθεί επιπλέον στατικός ηλεκτρισμός. Προτού την τοποθετήσετε ξανά στο δίσκο, ισιώστε τη στοίβα χαρτιού πιέζοντάς την σε ένα τραπέζι.

Εικόνα 9-5 Τεχνική για το λύγισμα της στοίβας χαρτιού

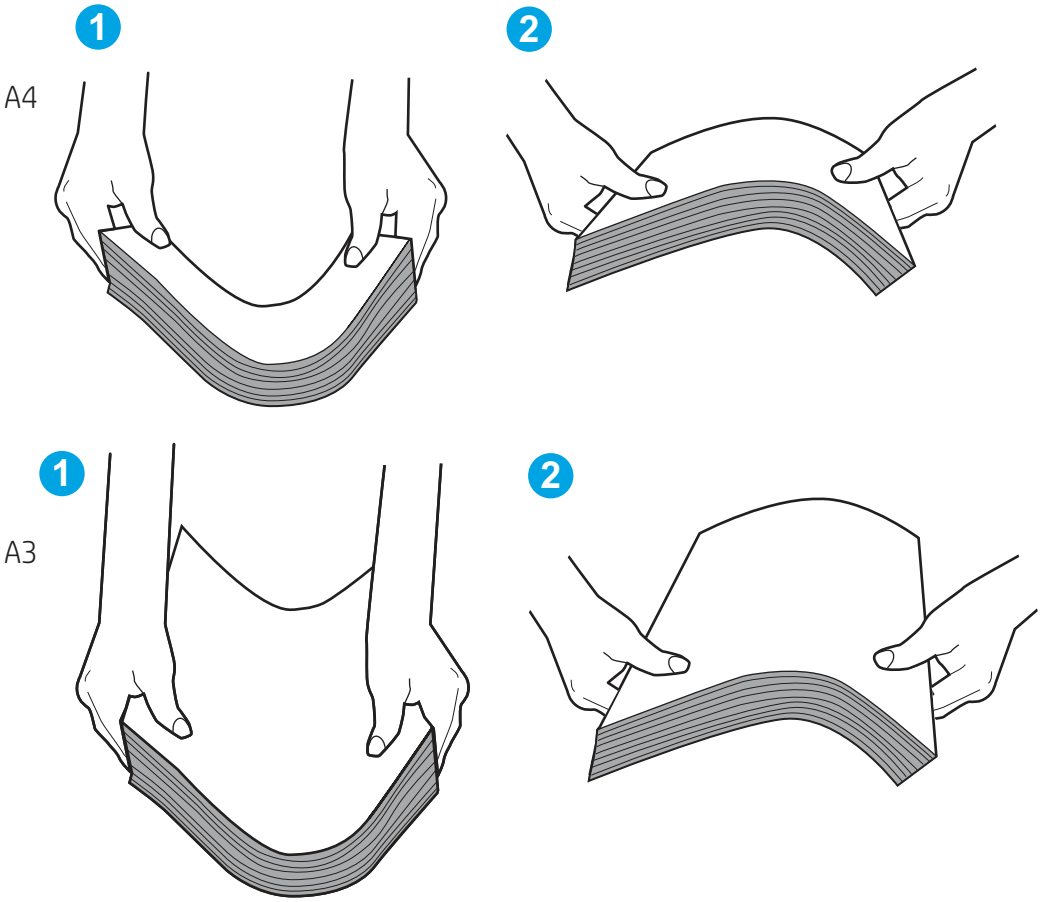

2. Χρησιμοποιείτε αποκλειστικά χαρτί που πληροί τις προδιαγραφές της HP για αυτόν τον εκτυπωτή.
3. Βεβαιωθείτε ότι η υγρασία στο δωμάτιο ανταποκρίνεται στις προδιαγραφές για το συγκεκριμένο εκτυπωτή και ότι το χαρτί είναι αποθηκευμένο σε σφραγισμένα πακέτα. Τα περισσότερα πακέτα χαρτιού πωλούνται σε αδιάβροχο περιτύλιγμα για να προφυλάσσεται το χαρτί από την υγρασία.

   Σε περιβάλλοντα με υψηλή υγρασία, το χαρτί που βρίσκεται στην κορυφή της στοίβας στο δίσκο μπορεί να απορροφήσει υγρασία και ενδέχεται να μην έχει επίπεδη ή ομοιόμορφη εμφάνιση. Εάν συμβεί αυτό, αφαιρέστε 5 έως 10 φύλλα χαρτιού από την κορυφή της στοίβας.

   Σε περιβάλλοντα με χαμηλή υγρασία, τα φύλλα χαρτιού ενδέχεται να κολλήσουν μεταξύ τους λόγω υψηλών φορτίων στατικού ηλεκτρισμού. Εάν συμβαίνει αυτό, αφαιρέστε το χαρτί από το δίσκο και λυγίστε τη στοίβα, όπως περιγράφεται παραπάνω.
4. Χρησιμοποιείτε χαρτί που δεν είναι τσαλακωμένο, διπλωμένο ή κατεστραμμένο. Αν χρειάζεται, χρησιμοποιήστε χαρτί από διαφορετικό πακέτο.
5. Ελέγξτε τις ενδείξεις ύψους στοίβας εντός του δίσκου, για να βεβαιωθείτε ότι ο δίσκος δεν είναι υπερβολικά γεμάτος. Αν είναι υπερβολικά γεμάτος, αφαιρέστε ολόκληρη τη στοίβα χαρτιού από το δίσκο, ισιώστε τη στοίβα και, στη συνέχεια, επιστρέψτε ένα μέρος του χαρτιού στο δίσκο.

   Τα παρακάτω παραδείγματα παρουσιάζουν τις ενδείξεις ύψους στοίβας στους δίσκους διαφόρων μοντέλων εκτυπωτών. Οι περισσότεροι εκτυπωτές HP διαθέτουν παρόμοιες ενδείξεις. Επίσης, βεβαιωθείτε ότι όλα τα φύλλα χαρτιού βρίσκονται κάτω από τις γλωττίδες κοντά στις ενδείξεις ύψους στοίβας. Αυτές οι γλωττίδες συγκρατούν το χαρτί στη σωστή θέση κατά την είσοδό του στον εκτυπωτή.

Εικόνα 9-6 Ενδείξεις ύψους στοίβας

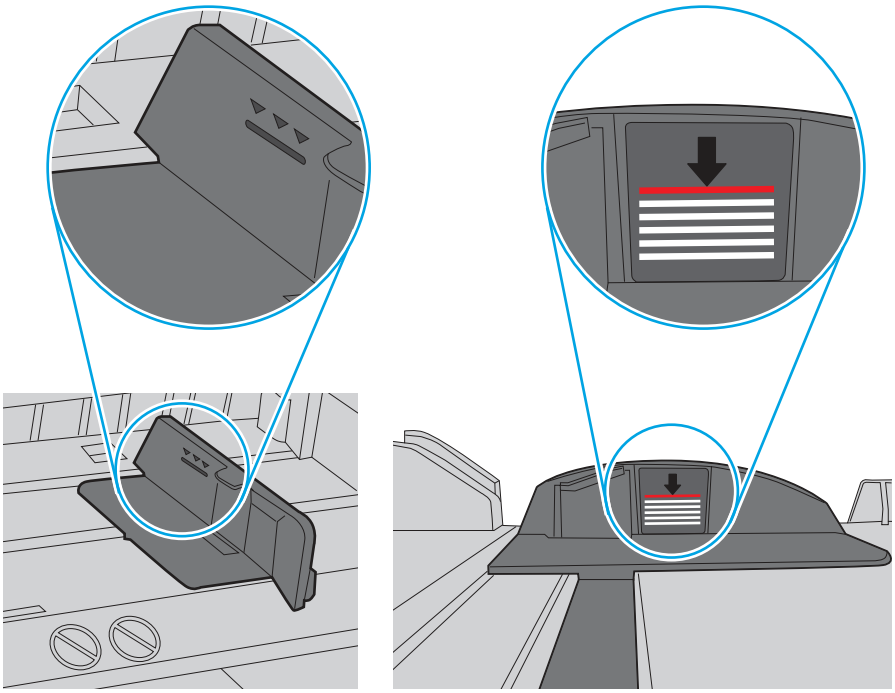

Εικόνα 9-7 Γλωττίδα για τη στοίβα χαρτιού

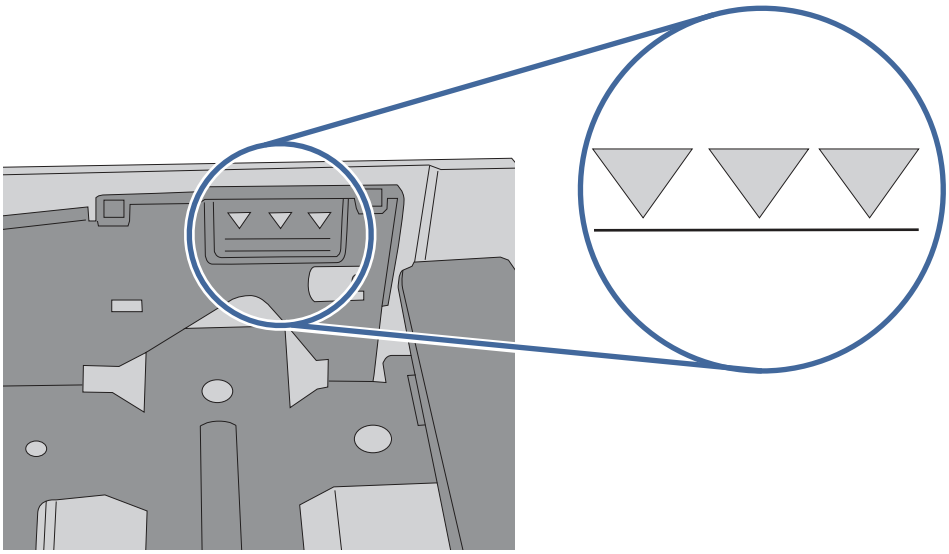

6. Βεβαιωθείτε ότι οι οδηγοί χαρτιού στο δίσκο έχουν προσαρμοστεί κατάλληλα για το μέγεθος του χαρτιού. Προσαρμόστε τους οδηγούς στην κατάλληλη εσοχή του δίσκου. Το βέλος του οδηγού δίσκου πρέπει να ευθυγραμμίζεται ακριβώς με την ένδειξη στο δίσκο.

ΣΗΜΕΙΩΣΗ: Μην ρυθμίσετε τους οδηγούς χαρτιού ώστε να εφάπτονται στη στοίβα του χαρτιού. Ρυθμίστε τους στις εσοχές ή στις ενδείξεις στο δίσκο.

Στις παρακάτω εικόνες εμφανίζονται παραδείγματα των εσοχών μεγέθους χαρτιού για διάφορα μοντέλα εκτυπωτών. Οι περισσότεροι εκτυπωτές HP διαθέτουν παρόμοιες ενδείξεις.

Εικόνα 9-8 Ενδείξεις μεγέθους για το δίσκο 1 ή το δίσκο πολλών χρήσεων

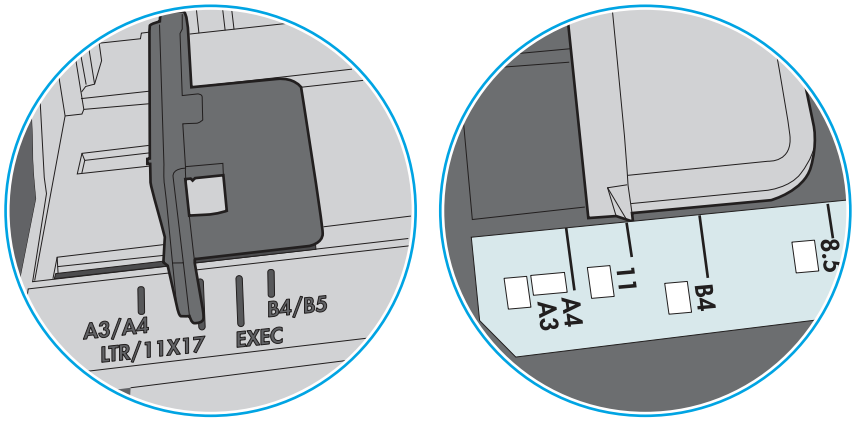

Εικόνα 9-9 Ενδείξεις μεγέθους για δίσκους κασέτας

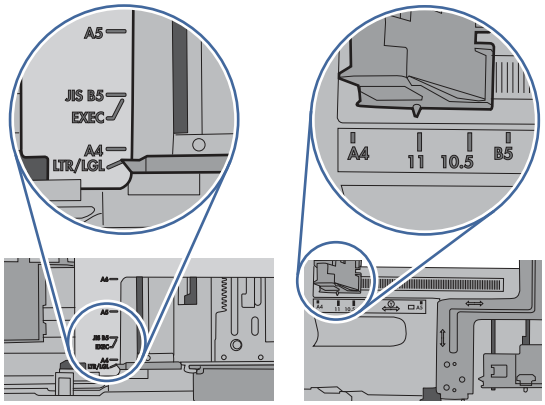

7. Βεβαιωθείτε ότι το περιβάλλον εκτύπωσης πληροί τις συνιστώμενες προδιαγραφές.

Ο τροφοδότης εγγράφων παρουσιάζει εμπλοκή, δεν διατηρεί ίσιο το φύλλο ή πιάνει πολλά φύλλα χαρτιού

Αν ο τροφοδότης εγγράφων παρουσιάζει εμπλοκή, δεν διατηρεί ίσια τα φύλλα ή πιάνει ταυτόχρονα πολλά φύλλα χαρτιού, δοκιμάστε τις παρακάτω λύσεις.

ΣΗΜΕΙΩΣΗ: Αυτές οι πληροφορίες αφορούν μόνο τους εκτυπωτές MFP.

- Ενδέχεται να υπάρχει κάτι επάνω στο πρωτότυπο, όπως κλιπ συρραφής ή αυτοκόλλητες σημειώσεις, που πρέπει να αφαιρεθεί.
- Βεβαιωθείτε ότι όλοι οι κύλινδροι είναι στη θέση τους και ότι το κάλυμμα πρόσβασης στους κυλίνδρους στο εσωτερικό του τροφοδότη εγγράφων είναι κλειστό.
- Βεβαιωθείτε ότι το επάνω κάλυμμα του τροφοδότη εγγράφων είναι κλειστό.
- Ενδέχεται να μην έχουν τοποθετηθεί σωστά οι σελίδες. Ισιώστε τις σελίδες και ρυθμίστε τους οδηγούς χαρτιού ώστε να κεντραριστεί η στοίβα.

- Οι οδηγοί χαρτιού πρέπει να ακουμπούν τις πλευρές της στοίβας χαρτιού για να λειτουργούν σωστά. Βεβαιωθείτε ότι η στοίβα χαρτιού είναι ίσια και ότι οι οδηγοί εφάπτονται στη στοίβα χαρτιού.
- Ο δίσκος εισόδου ή ο δίσκος εξόδου του τροφοδότη εγγράφων ενδέχεται να περιέχουν περισσότερες σελίδες από το μέγιστο αριθμό. Βεβαιωθείτε ότι η στοίβα χαρτιού βρίσκεται κάτω από τους οδηγούς στο δίσκο εισόδου και αφαιρέστε τις σελίδες από το δίσκο εξόδου.
- Επιβεβαιώστε ότι δεν υπάρχουν κομματάκια χαρτιού, συρραπτικά, συνδετήρες ή άλλα υπολείμματα στη διαδρομή χαρτιού.
- Καθαρίστε τους κυλίνδρους τροφοδοσίας εγγράφων και το προστατευτικό διαχωρισμού. Χρησιμοποιήστε πεπιεσμένο αέρα ή ένα καθαρό πανί που δεν αφήνει χνούδι, βρεγμένο με ζεστό νερό. Εάν η τροφοδότηση συνεχίζει να είναι προβληματική, αντικαταστήστε τους κυλίνδρους.
- Στην αρχική οθόνη του πίνακα ελέγχου του εκτυπωτή, μεταβείτε με κύλιση στο κουμπί Αναλώσιμα και πατήστε το. Ελέγξτε την κατάσταση του κιτ τροφοδότη εγγράφων και αντικαταστήστε το, εάν είναι απαραίτητο.

Αποκατάσταση εμπλοκών χαρτιού

Χρησιμοποιήστε τις παρακάτω διαδικασίες για να αποκαταστήσετε εμπλοκές χαρτιού.

Εισαγωγή

Στις παρακάτω πληροφορίες θα βρείτε και οδηγίες για την αποκατάσταση εμπλοκών χαρτιού στον εκτυπωτή.

Θέσεις εμπλοκής χαρτιού

Πληροφορίες σχετικά με τις θέσεις εμπλοκής χαρτιού.

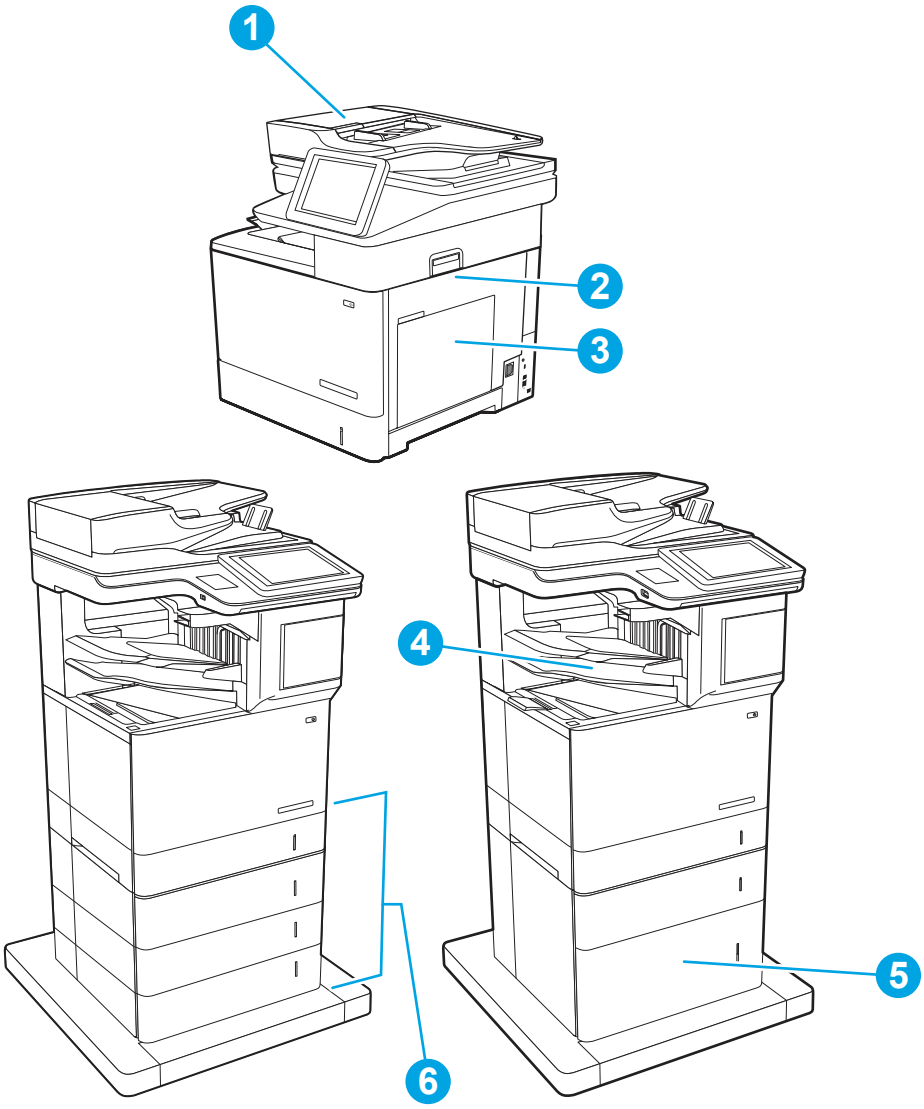

Αριθμός	Περιγραφή
1	Τροφοδότης εγγράφων
2	Εξάρτημα εκτύπωσης διπλής όψης και σταθεροποιητής γραφίτη
3	Δίσκος 1
4	Θήκη εξόδου, Γραμματοκιβώτιο συρραφής HP
5	Τροφοδότης HCI 2.000 φύλλων
6	Δίσκοι 2-5
Δεν απεικονίζεται	Εξάρτημα τροφοδοσίας φακέλων

Αυτόματη πλοήγηση για αποκατάσταση εμπλοκών χαρτιού

Ενημερωθείτε σχετικά με την αυτόματη πλοήγηση για την αποκατάσταση εμπλοκών.

Η λειτουργία αυτόματης πλοήγησης βοηθά στην αποκατάσταση εμπλοκών παρέχοντας οδηγίες βήμα προς βήμα από τον πίνακα ελέγχου.

Μόλις ολοκληρώνετε ένα βήμα, ο εκτυπωτής εμφανίζει οδηγίες για το επόμενο βήμα, έως ότου ολοκληρώσετε όλα τα βήματα της διαδικασίας.

Αντιμετωπίζετε πρόβλημα με συχνές ή επαναλαμβανόμενες εμπλοκές χαρτιού

Για να μειώσετε τον αριθμό των εμπλοκών χαρτιού, δοκιμάστε τις παρακάτω λύσεις.

1. Χρησιμοποιείτε αποκλειστικά χαρτί που πληροί τις προδιαγραφές της HP για αυτόν τον εκτυπωτή.
2. Χρησιμοποιείτε χαρτί που δεν είναι τσαλακωμένο, διπλωμένο ή κατεστραμμένο. Αν χρειάζεται, χρησιμοποιήστε χαρτί από διαφορετικό πακέτο.
3. Χρησιμοποιήστε χαρτί που δεν έχει εκτυπωθεί ή φωτοτυπηθεί προηγουμένως.
4. Βεβαιωθείτε ότι ο δίσκος δεν είναι υπερβολικά γεμάτος. Αν είναι, τότε αφαιρέστε ολόκληρη τη στοίβα χαρτιού από το δίσκο, ισιώστε τη στοίβα και, στη συνέχεια, επιστρέψτε ένα μέρος του χαρτιού στο δίσκο.
5. Βεβαιωθείτε ότι οι οδηγοί χαρτιού στο δίσκο έχουν προσαρμοστεί κατάλληλα για το μέγεθος του χαρτιού. Προσαρμόστε τους οδηγούς ώστε να εφάπτονται στη στοίβα του χαρτιού, χωρίς να το λυγίζουν.
6. Βεβαιωθείτε ότι ο δίσκος έχει τοποθετηθεί πλήρως μέσα στον εκτυπωτή.
7. Αν εκτυπώνετε σε βαρύ, ανάγλυφο ή διάτρητο χαρτί, χρησιμοποιήστε τη λειτουργία αυτόματης τροφοδοσίας και τοποθετήστε ένα φύλλο κάθε φορά.
8. Ανοίξτε το μενού Δίσκοι στον πίνακα ελέγχου του εκτυπωτή. Βεβαιωθείτε ότι ο δίσκος έχει διαμορφωθεί σωστά για τον τύπο και το μέγεθος του χαρτιού.
9. Βεβαιωθείτε ότι το περιβάλλον εκτύπωσης πληροί τις συνιστώμενες προδιαγραφές.

31.13.yz Αποκατάσταση εμπλοκών χαρτιού στον τροφοδότη εγγράφων

Ακολουθήστε τα παρακάτω βήματα αντιμετώπισης προβλημάτων με τη σειρά που παρουσιάζονται.

Συνιστώμενη ενέργεια για τους πελάτες

Χρησιμοποιήστε την παρακάτω διαδικασία για να ελέγξετε για χαρτί σε όλα τα πιθανά σημεία εμπλοκής που σχετίζονται με τον τροφοδότη εγγράφων. Όταν παρουσιαστεί εμπλοκή, στον πίνακα ελέγχου μπορεί να εμφανιστεί ένα μήνυμα και μια κινούμενη εικόνα που διευκολύνει την αποκατάσταση της εμπλοκής.

- 31.13.yz Εμπλοκή στον τροφοδότη εγγράφων

1. Ανασηκώστε την ασφάλεια του τροφοδότη εγγράφων.

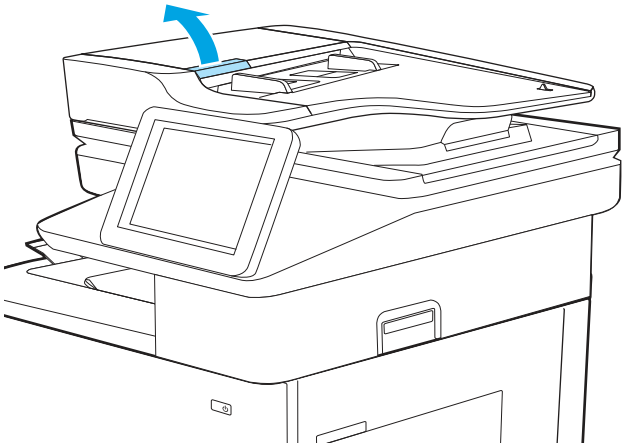

2. Ανοίξτε το κάλυμμα του τροφοδότη εγγράφων.

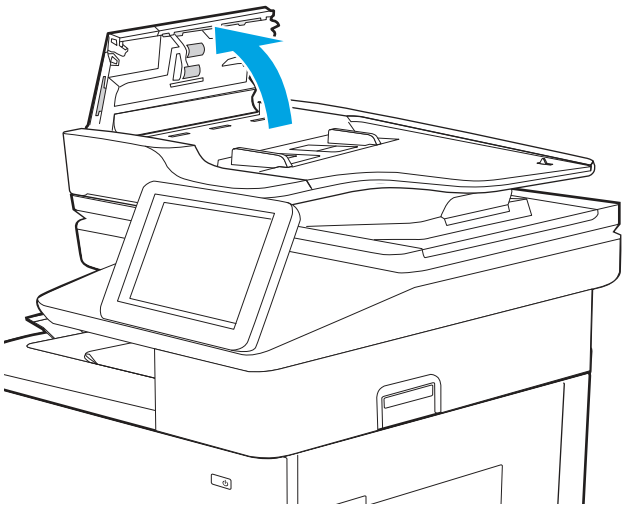

3. Αφαιρέστε προσεκτικά τυχόν μπλοκαρισμένο χαρτί.

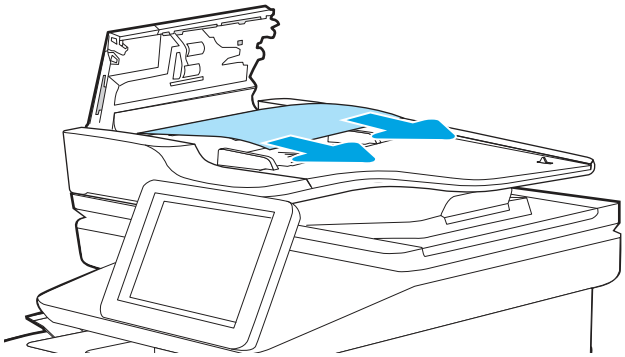

4. Κλείστε το κάλυμμα του τροφοδότη εγγράφων.

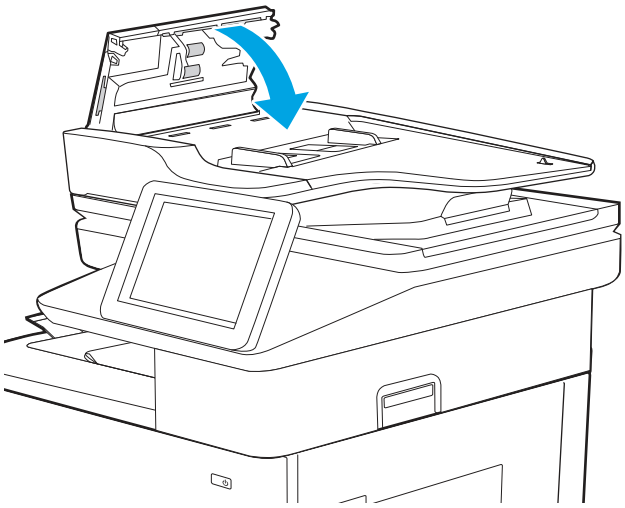

5. Αν το σφάλμα παραμένει, βεβαιωθείτε ότι το χαρτί πληροί τις προδιαγραφές του τροφοδότη εγγράφων (ADF) για τον εκτυπωτή.

   Αυτό το έγγραφο περιγράφει τα υποστηριζόμενα βάρη και μεγέθη του ADF, συμπεριλαμβανομένων βέλτιστων πρακτικών:

   HP LaserJet και PageWide Array Enterprise και Managed 500 and 600 - Χρήση του αυτόματου τροφοδότη εγγράφων (ADF)

6. Βεβαιωθείτε ότι ο δίσκος εισόδου δεν είναι υπερβολικά φορτωμένος και ότι οι οδηγοί του δίσκου έχουν ρυθμιστεί στο σωστό μέγεθος. Κατά την τοποθέτηση του χαρτιού στον δίσκο εισόδου, βεβαιωθείτε ότι η στοίβα χαρτιού είναι σωστά ευθυγραμμισμένη στο κέντρο του δίσκου. Η σωστή θέση του τοποθετούμενου χαρτιού είναι παράλληλα προς την κατεύθυνση κίνησης στη διαδρομή χαρτιού του τροφοδότη εγγράφων.

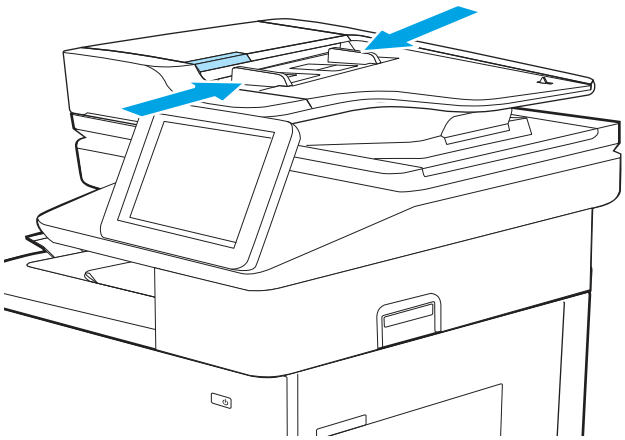

ΣΗΜΕΙΩΣΗ: Για να αποφύγετε τις εμπλοκές, αφαιρέστε όλα τα κλιπ συρραφής, τους συνδετήρες ή την ταινία από τα πρωτότυπα έγγραφα.

ΣΗΜΕΙΩΣΗ: Τα πρωτότυπα έγγραφα που έχουν εκτυπωθεί σε βαρύ γυαλιστερό χαρτί μπορεί να προκαλέσουν περισσότερες εμπλοκές σε σχέση με τα πρωτότυπα που έχουν εκτυπωθεί σε απλό χαρτί.

7. Ελέγξτε την κατάσταση των αναλωσίμων του κιτ του τροφοδότη εγγράφων.

   α. Μεταβείτε στην επιλογή **Αναλώσιμα** στον πίνακα ελέγχου και επιλέξτε την.

   β. Επιλέξτε **Κιτ τροφοδότη εγγράφων**.

   γ. Δείτε αν η κατάσταση του **Κιτ τροφοδότη εγγράφων** είναι **OK**, **Χαμηλή** ή **Πολύ χαμηλή**.

δ. Συνιστάται ο πελάτης να αντικαθιστά το κιτ τροφοδότη εγγράφων εάν η κατάσταση είναι **Χαμηλή** ή **Πολύ χαμηλή**.

Κωδικός εξαρτήματος: J8J95A/Κιτ ανταλλακτικού κυλίνδρου ADF HP 300.

Για να παραγγείλετε ανταλλακτικά, μεταβείτε στη διεύθυνση https://parts.hp.com/hpparts/

8. Ελέγξτε και καθαρίστε τους κυλίνδρους του κιτ του τροφοδότη εγγράφων και το προστατευτικό διαχωρισμού του τροφοδότη εγγράφων. Αφαιρέστε οποιαδήποτε ορατά χνούδια ή σκόνη από κάθε κύλινδρο τροφοδοσίας και από το προστατευτικό διαχωρισμού χρησιμοποιώντας ένα καθαρό πανί που δεν αφήνει χνούδι νοτισμένο με χλιαρό νερό. Για λεπτομερείς οδηγίες, ανατρέξτε στο έγγραφο Καθαρισμός των κυλίνδρων συλλογής σε εκτυπωτές HP LaserJet και PageWide.



ΣΗΜΕΙΩΣΗ: Ανασηκώστε το συγκρότημα κυλίνδρων για να φτάσετε στον δεύτερο κύλινδρο και να τον καθαρίσετε

9. Εάν είναι απαραίτητο, αντικαταστήστε τους κυλίνδρους και το προστατευτικό διαχωρισμού του κιτ τροφοδότη εγγράφων.

   Κωδικός εξαρτήματος: J8J95A/Κιτ ανταλλακτικού κυλίνδρου ADF HP 300

   Για να παραγγείλετε ανταλλακτικά, μεταβείτε στη διεύθυνση https://parts.hp.com/hpparts/

10. Αν το σφάλμα παραμένει, επικοινωνήστε με τον εξουσιοδοτημένο αντιπρόσωπο σέρβις ή υποστήριξης της HP ή με το τμήμα υποστήριξης πελατών στη διεύθυνση www.hp.com/go/contactHP.

13.B2.D1 Σφάλμα εμπλοκής στον δίσκο 1

Ακολουθήστε τα παρακάτω βήματα αντιμετώπισης προβλημάτων με τη σειρά που παρουσιάζονται.

Συνιστώμενη ενέργεια για τους πελάτες

Χρησιμοποιήστε την παρακάτω διαδικασία για να ελέγξετε για χαρτί σε όλα τα πιθανά σημεία εμπλοκής που σχετίζονται με το δίσκο 1. Όταν παρουσιαστεί εμπλοκή, στον πίνακα ελέγχου μπορεί να εμφανιστεί ένα μήνυμα και μια κινούμενη εικόνα που διευκολύνει την αποκατάσταση της εμπλοκής.

- 13.B2.D1 Εμπλοκή στη δεξιά θύρα

1. Εάν το χαρτί που έχει εμπλακεί είναι ορατό στο Δίσκο 1, αποκαταστήστε την εμπλοκή τραβώντας προσεκτικά το χαρτί ευθεία προς τα έξω.

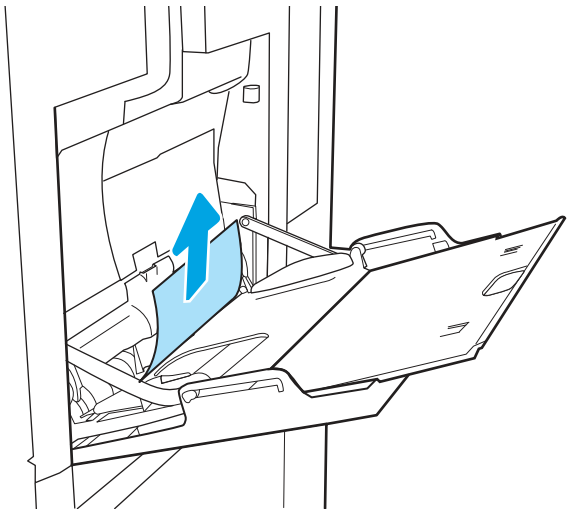

2. Εάν δεν μπορείτε να αφαιρέσετε το χαρτί ή εάν το χαρτί που έχει εμπλακεί δεν είναι ορατό στο Δίσκο 1, κλείστε το Δίσκο 1 και ανοίξτε τη δεξιά θύρα.

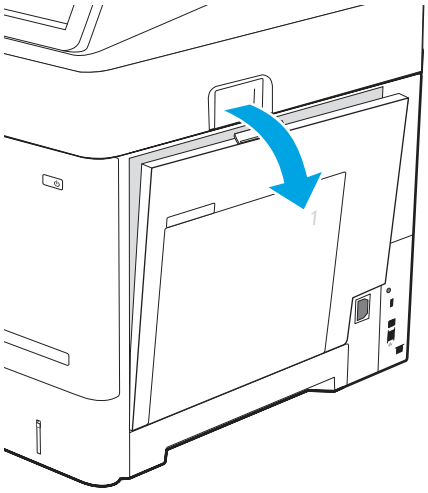

3. Τραβήξτε προσεκτικά το μπλοκαρισμένο χαρτί.

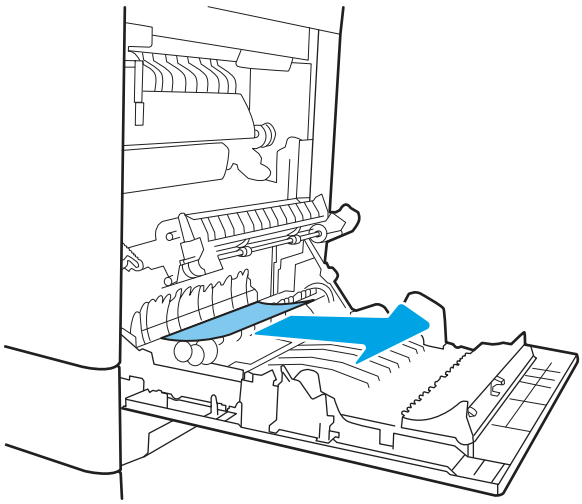

4. Εάν το χαρτί έχει προχωρήσει πιο μέσα στον εκτυπωτή, αφαιρέστε το τραβώντας το προσεκτικά προς τα έξω από το επάνω μέρος.

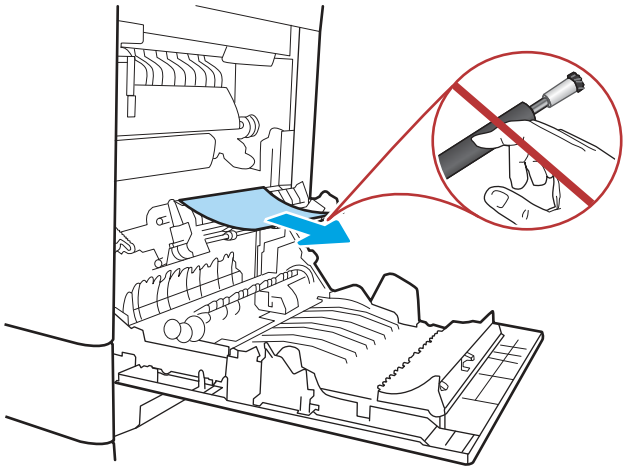

⚠ ΠΡΟΣΟΧΗ: Μην αγγίζετε τους κυλίνδρους του κυλίνδρου μεταφοράς. Οι ρύποι μπορεί να επηρεάσουν την ποιότητα εκτύπωσης.

5. Κλείστε τη δεξιά θύρα.

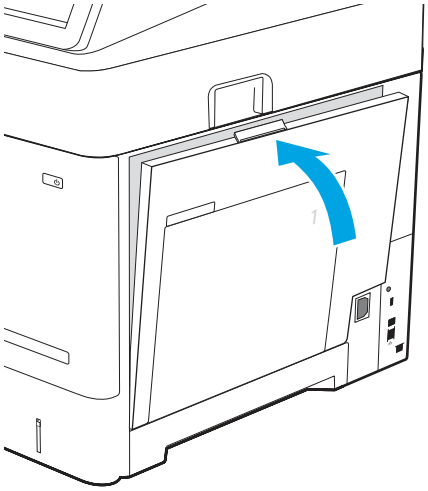

6. Αν το σφάλμα παραμένει, βεβαιωθείτε ότι ο τύπος και η ποιότητα του χαρτιού που χρησιμοποιείτε πληρούν τις προδιαγραφές της HP για τον εκτυπωτή.
7. Βεβαιωθείτε ότι οι οδηγοί χαρτιού έχουν ρυθμιστεί στο σωστό μέγεθος χαρτιού και ότι το χαρτί έχει τοποθετηθεί σωστά στον δίσκο 1, χωρίς να έχει γεμίσει υπερβολικά ο δίσκος.

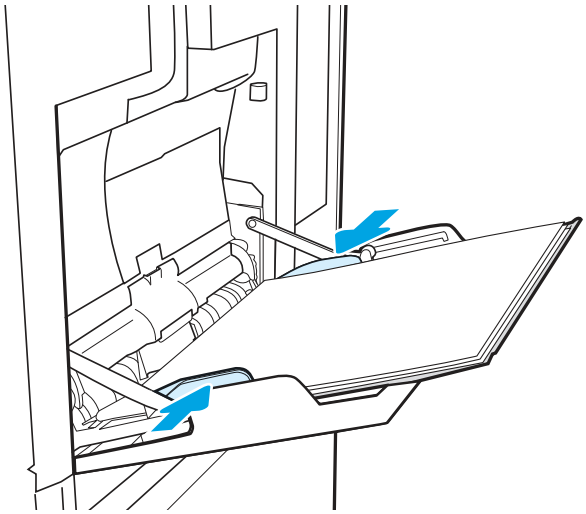

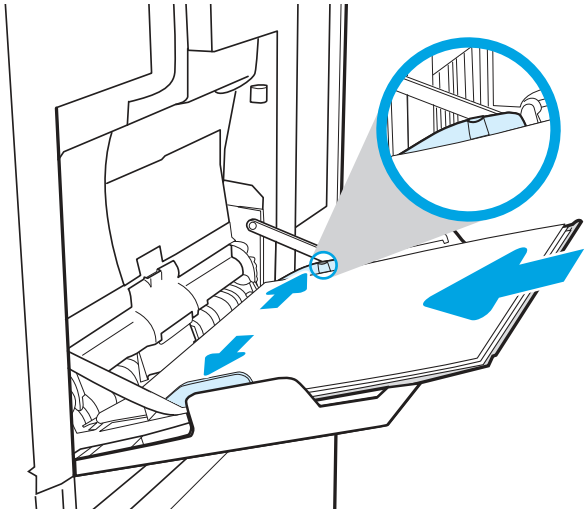

8. Καθαρίστε τον κύλινδρο συλλογής με νωτισμένο ύφασμα χωρίς χνούδια, ανάλογα με την περίπτωση.

   α. Αφαιρέστε το κάλυμμα του κυλίνδρου συλλογής του δίσκου 1. Απασφαλίστε δύο γλωττίδες (στοιχείο εικόνας 1) και μετά αφαιρέστε το κάλυμμα (στοιχείο εικόνας 2).

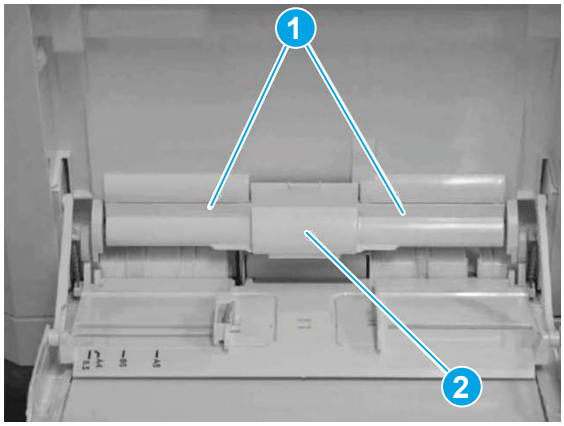

β. Καθαρίστε τον κύλινδρο συλλογής με νωτισμένο ύφασμα χωρίς χνούδια, ανάλογα με την περίπτωση.

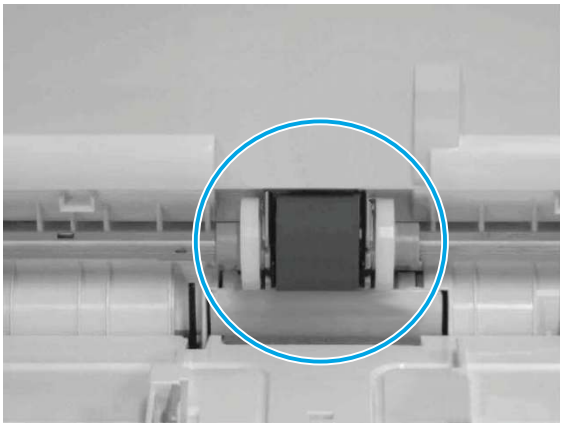

γ. Επανατοποθετήστε το κάλυμμα του κυλίνδρου συλλογής και τον δοκιμαστικό δίσκο 1.

9. Αν το σφάλμα παραμένει, επικοινωνήστε με τον εξουσιοδοτημένο αντιπρόσωπο σέρβις ή υποστήριξης της HP ή με το τμήμα υποστήριξης πελατών στη διεύθυνση www.hp.com/go/contactHP.

13.B2.D2 Σφάλμα εμπλοκής στον δίσκο 2

Ακολουθήστε τα παρακάτω βήματα αντιμετώπισης προβλημάτων με τη σειρά που παρουσιάζονται.

Συνιστώμενη ενέργεια για τους πελάτες

Χρησιμοποιήστε την παρακάτω διαδικασία για να ελέγξετε για χαρτί σε όλα τα πιθανά σημεία εμπλοκής που σχετίζονται με το δίσκο 2. Όταν παρουσιαστεί εμπλοκή, στον πίνακα ελέγχου μπορεί να εμφανιστεί ένα μήνυμα και μια κινούμενη εικόνα που διευκολύνει την αποκατάσταση της εμπλοκής.

- 13.B2.D2 Εμπλοκή στη δεξιά θύρα. Αυτό το μήνυμα εμφανίζεται αν υπάρχει πρόβλημα κατά το τράβηγμα του χαρτιού από τον δίσκο 2.

1. Αφαιρέστε εντελώς το δίσκο από τον εκτυπωτή, τραβώντας τον και ανασηκώνοντάς τον ελαφρά.

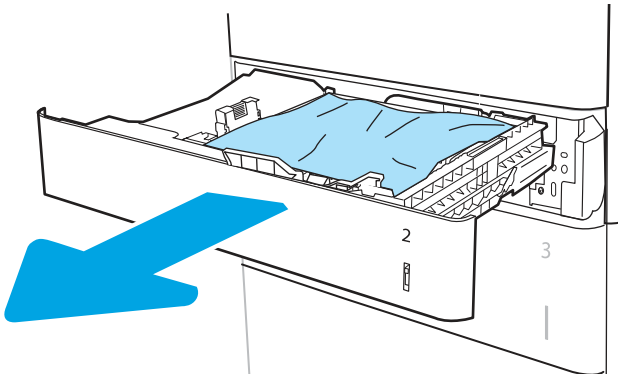

2. Βεβαιωθείτε ότι έχετε αφαιρέσει τις πορτοκαλί πλαστικές προστατευτικές ασφάλειες, εάν υπάρχουν.

3. Αφαιρέστε τα φύλλα χαρτιού που έχουν εμπλακεί ή υποστεί φθορά. Βεβαιωθείτε ότι δεν έχετε τοποθετήσει υπερβολική ποσότητα χαρτιού στο δίσκο και ότι οι οδηγοί χαρτιού έχουν ρυθμιστεί σωστά.

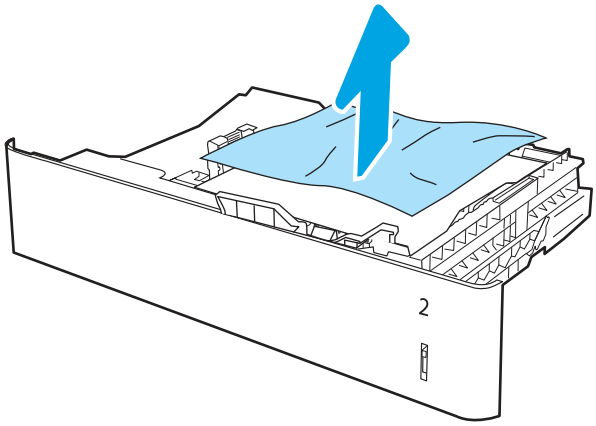

4. Αφαιρέστε προσεκτικά τυχόν χαρτί από τους κυλίνδρους τροφοδοσίας στο εσωτερικό του εκτυπωτή. Αρχικά, τραβήξτε το χαρτί προς τα αριστερά για να το απελευθερώσετε και κατόπιν τραβήξτε το προς τα εμπρός για να το αφαιρέσετε.

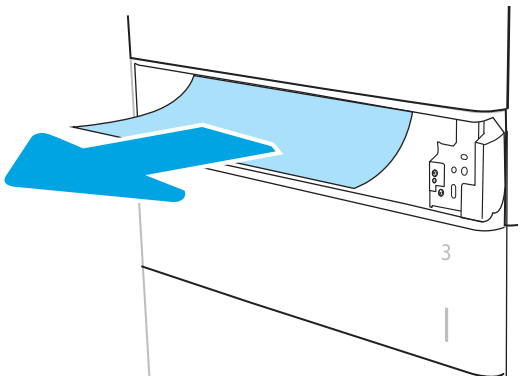

5. Τοποθετήστε και κλείστε το δίσκο.

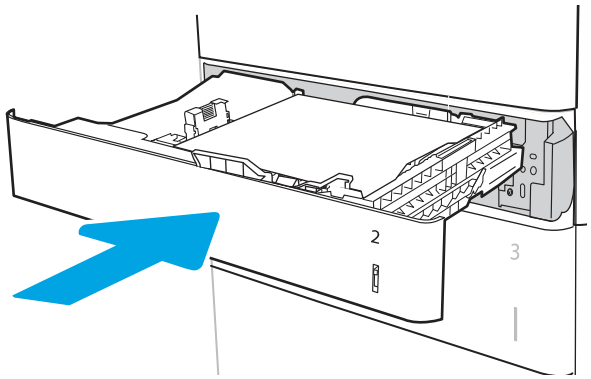

6. Ανοίξτε τη δεξιά θύρα.

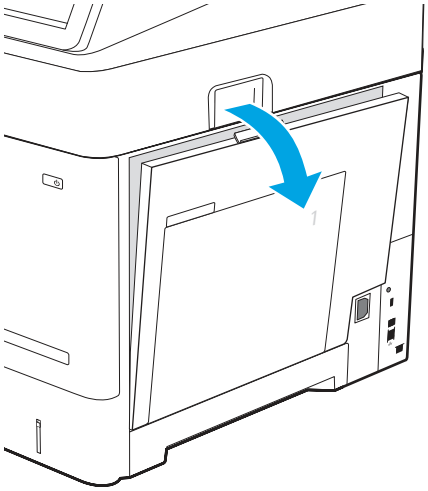

7. Ελέγξτε μήπως υπάρχει χαρτί ή οτιδήποτε που εμποδίζει τη διαδρομή του χαρτιού και αφαιρέστε το. Πιάστε και με τα δύο χέρια το χαρτί που έχει εμπλακεί και τραβήξτε το ευθεία προς τα έξω για να το αφαιρέσετε από τον εκτυπωτή.

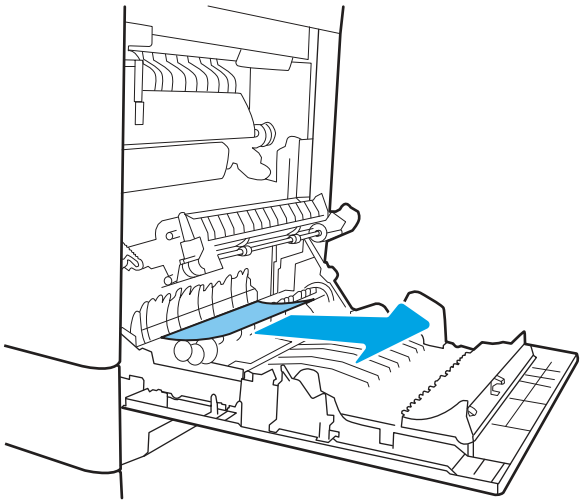

⚠ ΠΡΟΣΟΧΗ: Μην αγγίζετε τους κυλίνδρους του κυλίνδρου μεταφοράς. Οι ρύποι μπορεί να επηρεάσουν την ποιότητα εκτύπωσης.

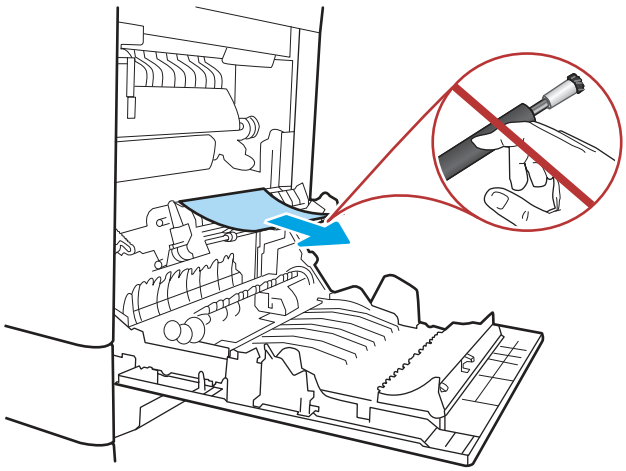

8. Κλείστε τη δεξιά θύρα για να επιτρέψετε στον εκτυπωτή να επιχειρήσει να απαλείψει το μήνυμα εμπλοκής χαρτιού.

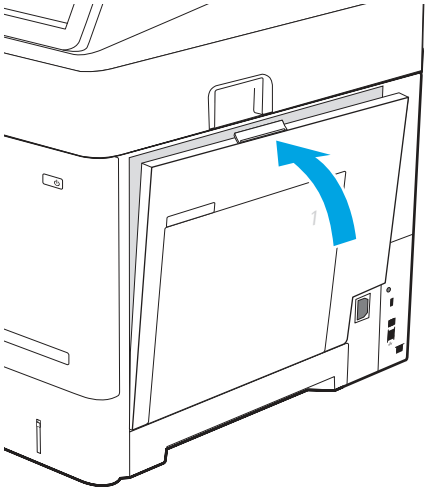

9. Αν το σφάλμα παραμένει, βεβαιωθείτε ότι ο τύπος και η ποιότητα του χαρτιού που χρησιμοποιείτε πληρούν τις προδιαγραφές της HP για τον εκτυπωτή.

ΣΗΜΕΙΩΣΗ: Για τα υποστηριζόμενα μεγέθη και τύπους χαρτιού ανατρέξτε στο έγγραφο Υποστηριζόμενα μεγέθη και τύποι χαρτιού c05495229.

10. Βεβαιωθείτε ότι οι οδηγοί πλάτους και μήκους δίσκου έχουν ρυθμιστεί στο σωστό μέγεθος χαρτιού για το χαρτί που είναι τοποθετημένο στον δίσκο.

Εικόνα 9-10 Ρύθμιση των οδηγών

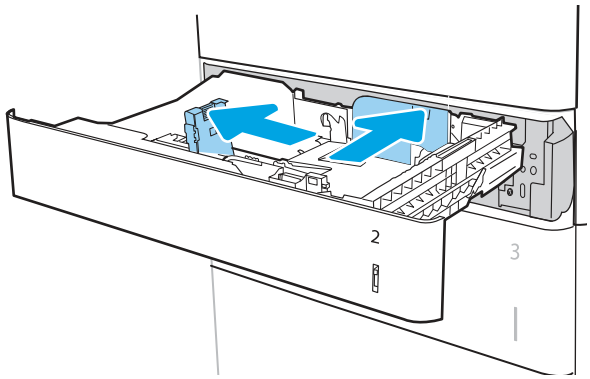

Εικόνα 9-11 Βεβαιωθείτε ότι το μέγεθος του δίσκου αντιστοιχεί στο μέγεθος του χαρτιού

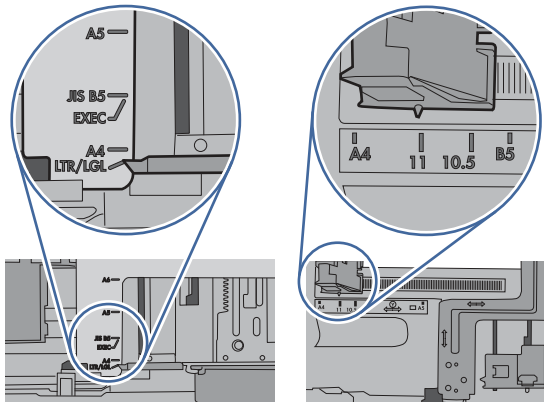

11. Βεβαιωθείτε ότι το χαρτί δεν έχει γεμίσει πάνω από το σημάδι πλήρωσης (γραμμή κάτω από τα 3 τρίγωνα). Αφαιρέστε τυχόν πλεονάζον χαρτί.

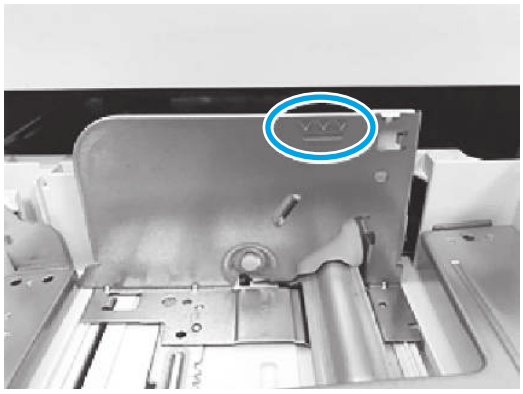

12. Εάν το σφάλμα παραμένει, καθαρίστε ή αντικαταστήστε το κιτ κυλίνδρων του δίσκου.

    Κωδικός εξαρτήματος κυλίνδρων δίσκου 2
    J8J70-67906

    Για να παραγγείλετε ανταλλακτικά, μεταβείτε στη διεύθυνση https://parts.hp.com/hpparts/

13. Αν το σφάλμα παραμένει, επικοινωνήστε με τον εξουσιοδοτημένο αντιπρόσωπο σέρβις ή υποστήριξης της HP ή με το τμήμα υποστήριξης πελατών στη διεύθυνση www.hp.com/go/contactHP.

13.A3 Σφάλμα εμπλοκής στον δίσκο 3

Ακολουθήστε τα παρακάτω βήματα αντιμετώπισης προβλημάτων με τη σειρά που παρουσιάζονται.

Συνιστώμενη ενέργεια για τους πελάτες

Χρησιμοποιήστε την παρακάτω διαδικασία για να ελέγξετε το χαρτί σε όλα τα πιθανά σημεία εμπλοκής που σχετίζονται με τους δίσκους 550 φύλλων. Όταν παρουσιαστεί εμπλοκή, στον πίνακα ελέγχου μπορεί να εμφανιστεί ένα μήνυμα και μια κινούμενη εικόνα που διευκολύνει την αποκατάσταση της εμπλοκής.

- Εμπλοκή 13.A3.A3 στον Δίσκο 3

- Εμπλοκή 13.A3.D3 στον Δίσκο 3

1. Αφαιρέστε εντελώς το δίσκο από τον εκτυπωτή, τραβώντας τον και ανασηκώνοντάς τον ελαφρά.

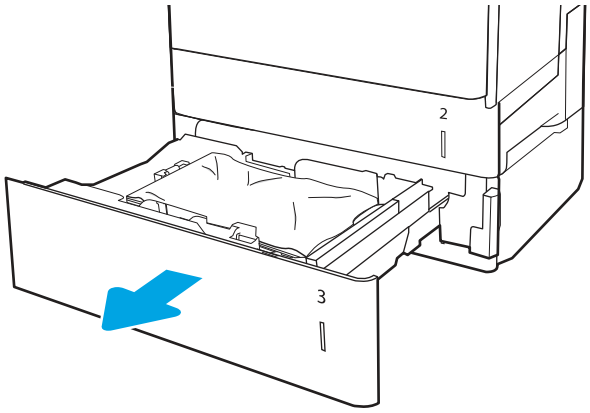

2. Αφαιρέστε τα φύλλα χαρτιού που έχουν εμπλακεί ή υποστεί φθορά. Βεβαιωθείτε ότι δεν έχετε τοποθετήσει υπερβολική ποσότητα χαρτιού στο δίσκο και ότι οι οδηγοί χαρτιού έχουν ρυθμιστεί σωστά.

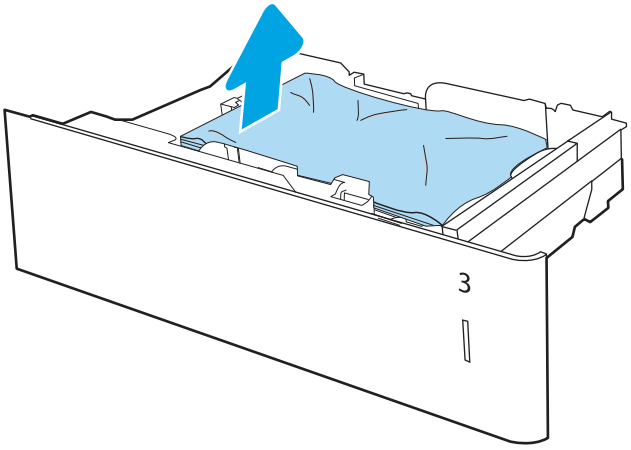

3. Αφαιρέστε τυχόν χαρτί από τους κυλίνδρους τροφοδοσίας στο εσωτερικό του εκτυπωτή. Αρχικά, τραβήξτε το χαρτί προς τα αριστερά για να το απελευθερώσετε και κατόπιν τραβήξτε το προς τα εμπρός για να το αφαιρέσετε.

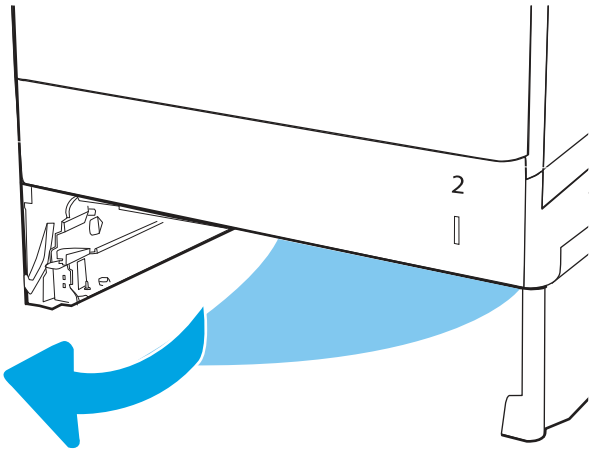

4. Τοποθετήστε και κλείστε το δίσκο.

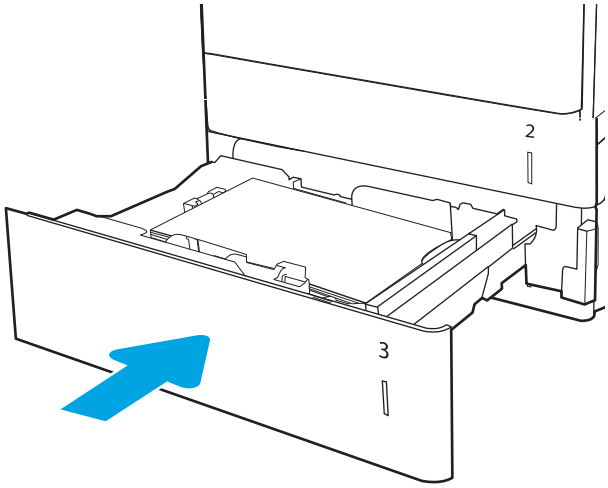

5. Ανοίξτε την κάτω δεξιά θύρα.

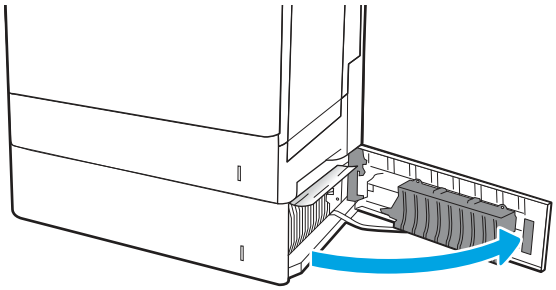

6. Τραβήξτε προσεκτικά το μπλοκαρισμένο χαρτί.

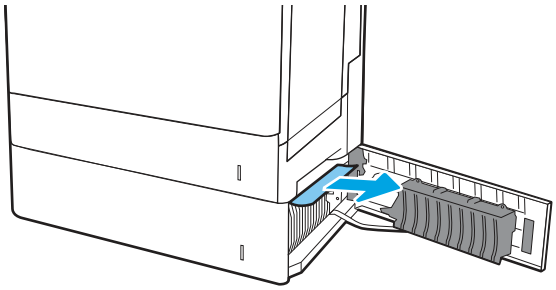

7. Κλείστε την κάτω δεξιά θύρα.

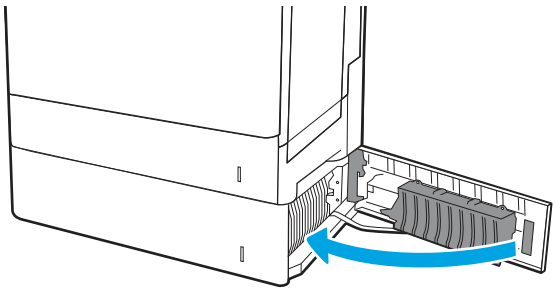

8. Ανοίξτε τη δεξιά θύρα.

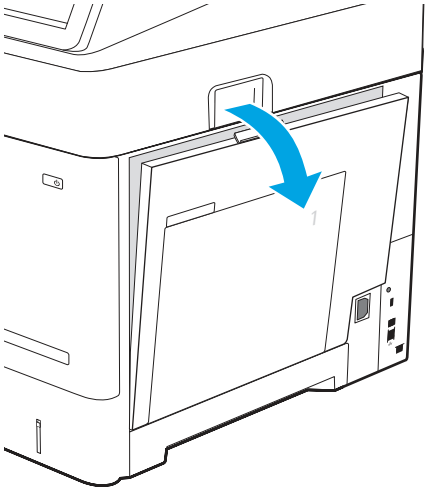

9. Ελέγξτε μήπως υπάρχει χαρτί ή οτιδήποτε που εμποδίζει τη διαδρομή του χαρτιού και αφαιρέστε το. Πιάστε και με τα δύο χέρια το χαρτί που έχει εμπλακεί και τραβήξτε το ευθεία προς τα έξω για να το αφαιρέσετε από τον εκτυπωτή.

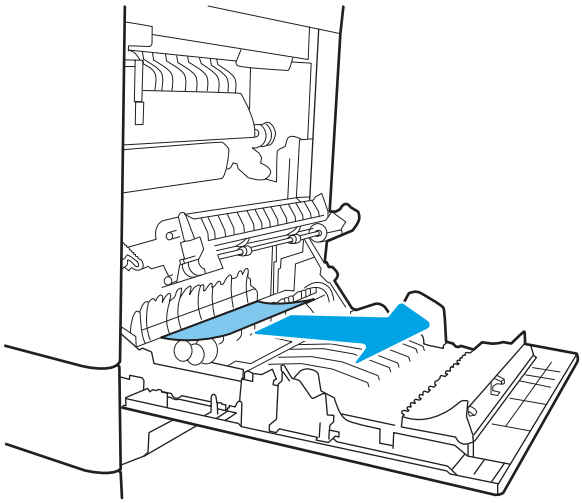

10. Κλείστε τη δεξιά θύρα για να επιτρέψετε στον εκτυπωτή να επιχειρήσει να απαλείψει το μήνυμα εμπλοκής χαρτιού.

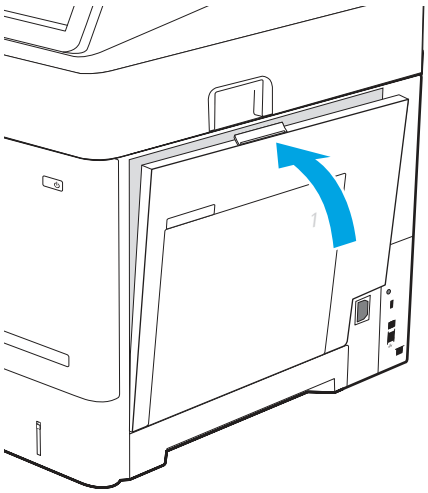

11. Αν το σφάλμα παραμένει, βεβαιωθείτε ότι ο τύπος και η ποιότητα του χαρτιού που χρησιμοποιείτε

πληρούν τις προδιαγραφές της HP για τον εκτυπωτή.

ΣΗΜΕΙΩΣΗ: Για τα υποστηριζόμενα μεγέθη και τύπους χαρτιού ανατρέξτε στο έγγραφο Υποστηριζόμενα μεγέθη και τύποι χαρτιού c05495229.

12. Βεβαιωθείτε ότι οι οδηγοί πλάτους και μήκους δίσκου έχουν ρυθμιστεί στο σωστό μέγεθος χαρτιού για το χαρτί που είναι τοποθετημένο στον δίσκο.

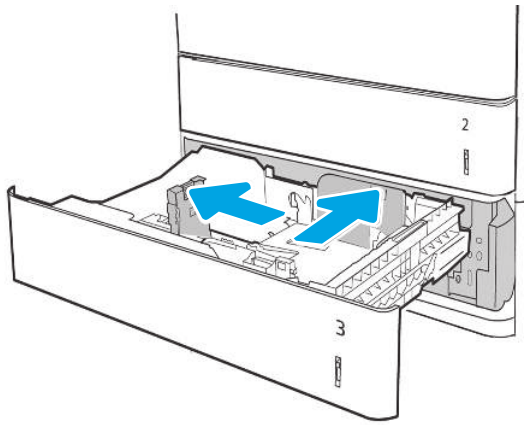

Ρύθμιση των οδηγών χαρτιού

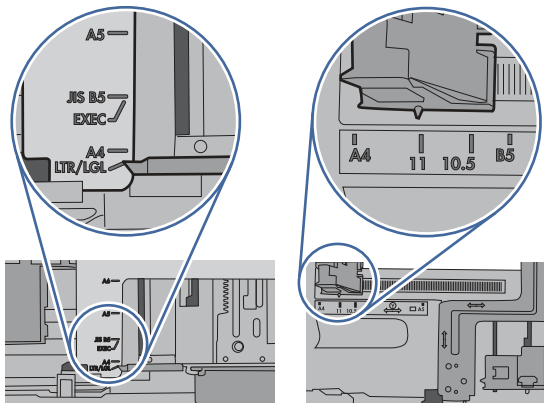

13. Βεβαιωθείτε ότι το χαρτί δεν έχει γεμίσει πάνω από το σημάδι πλήρωσης (γραμμή κάτω από τα 3 τρίγωνα). Αφαιρέστε τυχόν πλεονάζον χαρτί.

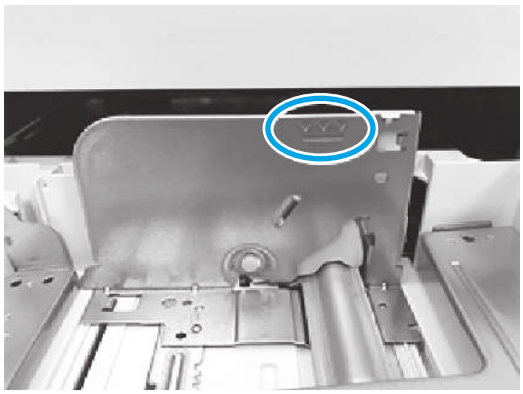

14. Καθαρίστε ή αντικαταστήστε τους κυλίνδρους παραλαβής, τροφοδοσίας και διαχωρισμού, ανάλογα με την περίπτωση.

ΣΗΜΕΙΩΣΗ: Καθαρίστε τους κυλίνδρους με νωτισμένο ύφασμα χωρίς χνούδια ή χαρτί.

Κωδικός εξαρτήματος κιτ κυλίνδρου: J8J70-67906

Για να παραγγείλετε ανταλλακτικά, μεταβείτε στη διεύθυνση https://parts.hp.com/hpparts/

15. Αν το σφάλμα παραμένει, επικοινωνήστε με τον εξουσιοδοτημένο αντιπρόσωπο σέρβις ή υποστήριξης της HP ή με το τμήμα υποστήριξης πελατών στη διεύθυνση www.hp.com/go/contactHP.

13.A4 Σφάλμα εμπλοκής στον δίσκο 4

Ακολουθήστε τα παρακάτω βήματα αντιμετώπισης προβλημάτων με τη σειρά που παρουσιάζονται.

Συνιστώμενη ενέργεια για τους πελάτες

Χρησιμοποιήστε την παρακάτω διαδικασία για να ελέγξετε το χαρτί σε όλα τα πιθανά σημεία εμπλοκής που σχετίζονται με τους δίσκους 550 φύλλων. Όταν παρουσιαστεί εμπλοκή, στον πίνακα ελέγχου μπορεί να εμφανιστεί ένα μήνυμα και μια κινούμενη εικόνα που διευκολύνει την αποκατάσταση της εμπλοκής.

- Εμπλοκή 13.A4.A4 στον Δίσκο 4
- Εμπλοκή 13.A4.D4 στον Δίσκο 4

1. Αφαιρέστε εντελώς το δίσκο από τον εκτυπωτή, τραβώντας τον και ανασηκώνοντάς τον ελαφρά.

ΣΗΜΕΙΩΣΗ: Όλοι οι δίσκοι στον τροφοδότη εγγράφων 3x550 είναι ίδιοι. Η εικόνα δείχνει τον δίσκο 3.

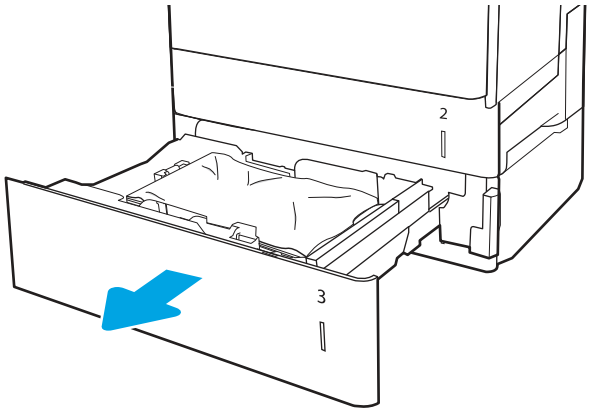

2. Αφαιρέστε τα φύλλα χαρτιού που έχουν εμπλακεί ή υποστεί φθορά. Βεβαιωθείτε ότι δεν έχετε τοποθετήσει υπερβολική ποσότητα χαρτιού στο δίσκο και ότι οι οδηγοί χαρτιού έχουν ρυθμιστεί σωστά.

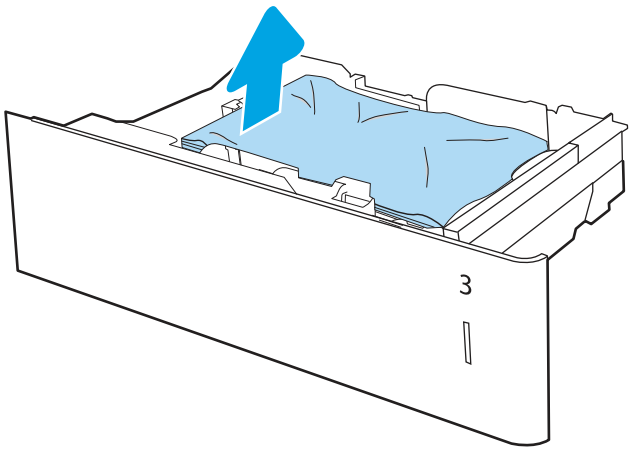

3. Αφαιρέστε τυχόν χαρτί από τους κυλίνδρους τροφοδοσίας στο εσωτερικό του εκτυπωτή. Αρχικά, τραβήξτε το χαρτί προς τα αριστερά για να το απελευθερώσετε και κατόπιν τραβήξτε το προς τα εμπρός για να το αφαιρέσετε.

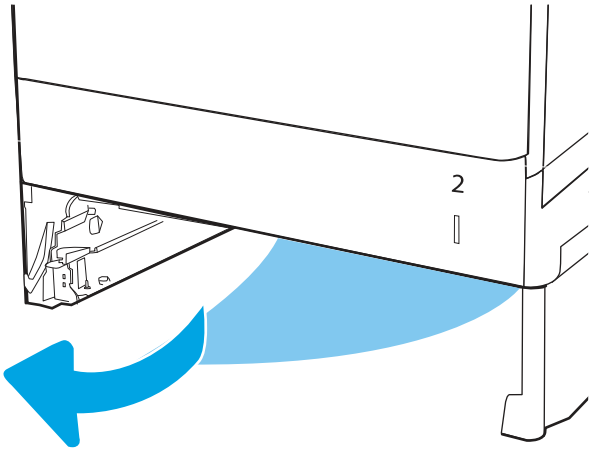

4. Τοποθετήστε και κλείστε το δίσκο.

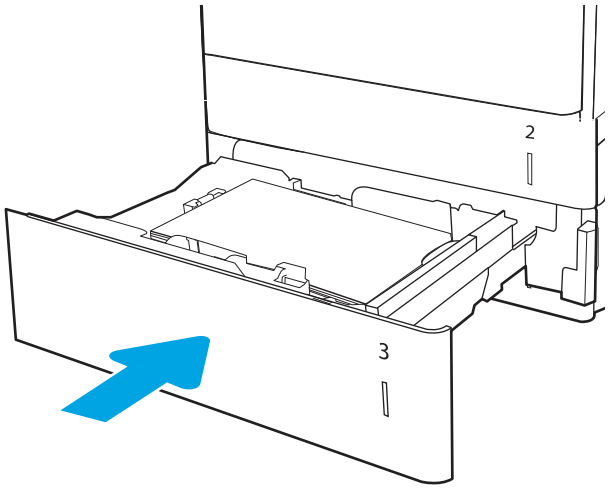

5. Ανοίξτε την κάτω δεξιά θύρα.

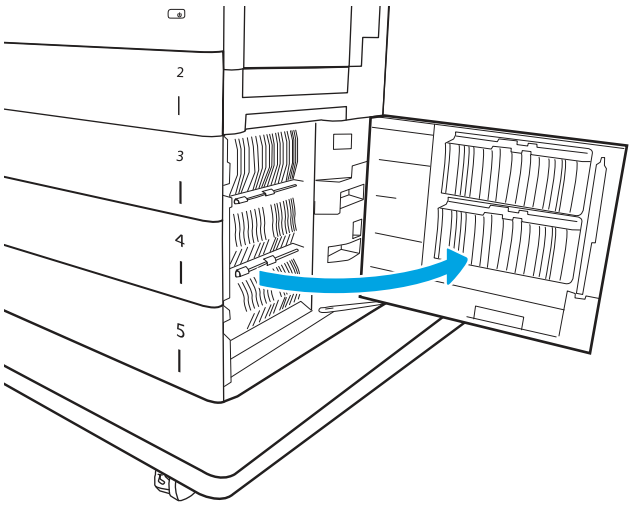

6. Τραβήξτε προσεκτικά τυχόν μπλοκαρισμένο χαρτί έξω από τον καθορισμένο δίσκο.

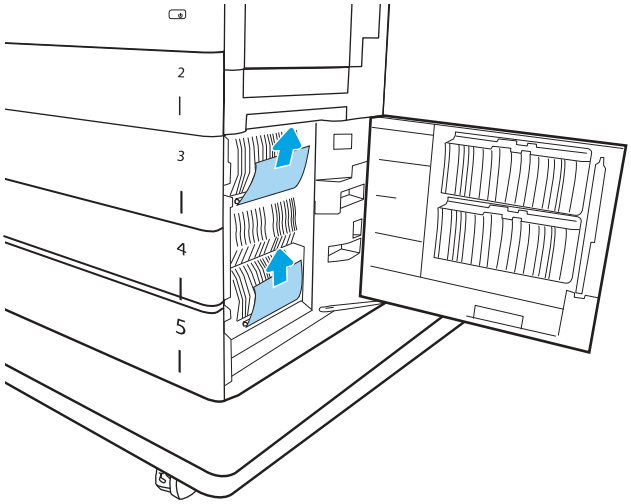

7. Κλείστε την κάτω δεξιά θύρα.
8. Ανοίξτε τη δεξιά θύρα.

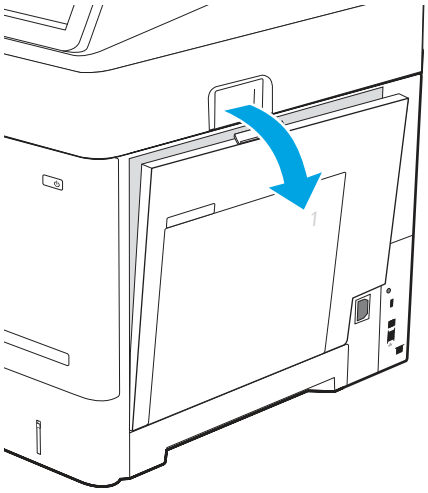

9. Ελέγξτε μήπως υπάρχει χαρτί ή οτιδήποτε που εμποδίζει τη διαδρομή του χαρτιού και αφαιρέστε το. Πιάστε και με τα δύο χέρια το χαρτί που έχει εμπλακεί και τραβήξτε το ευθεία προς τα έξω για να το αφαιρέσετε από τον εκτυπωτή.

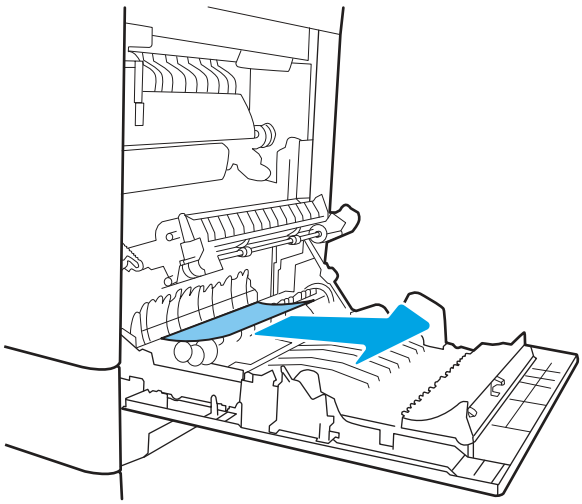

10. Κλείστε τη δεξιά θύρα για να επιτρέψετε στον εκτυπωτή να επιχειρήσει να απαλείψει το μήνυμα εμπλοκής χαρτιού.

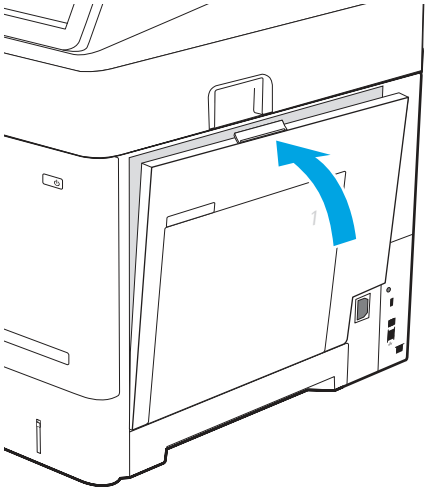

11. Αν το σφάλμα παραμένει, βεβαιωθείτε ότι ο τύπος και η ποιότητα του χαρτιού που χρησιμοποιείτε πληρούν τις προδιαγραφές της HP για τον εκτυπωτή.

ΣΗΜΕΙΩΣΗ: Για τα υποστηριζόμενα μεγέθη και τύπους χαρτιού ανατρέξτε στο έγγραφο Υποστηριζόμενα μεγέθη και τύποι χαρτιού c05495229.

12. Βεβαιωθείτε ότι οι οδηγοί πλάτους και μήκους δίσκου έχουν ρυθμιστεί στο σωστό μέγεθος χαρτιού για το χαρτί που είναι τοποθετημένο στον δίσκο.

ΣΗΜΕΙΩΣΗ: Όλοι οι δίσκοι στον τροφοδότη εγγράφων 3x550 είναι ίδιοι. Η εικόνα δείχνει τον δίσκο 3.

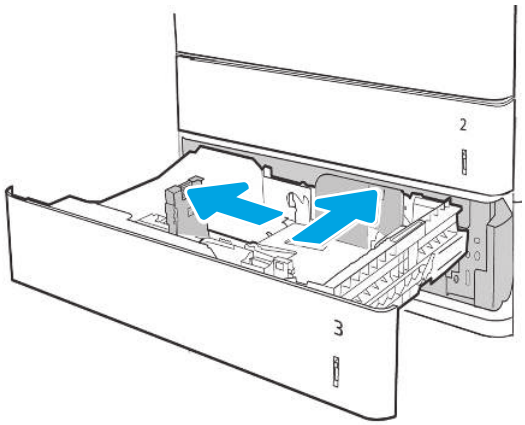

Ρυθμίστε τους οδηγούς του δίσκου.

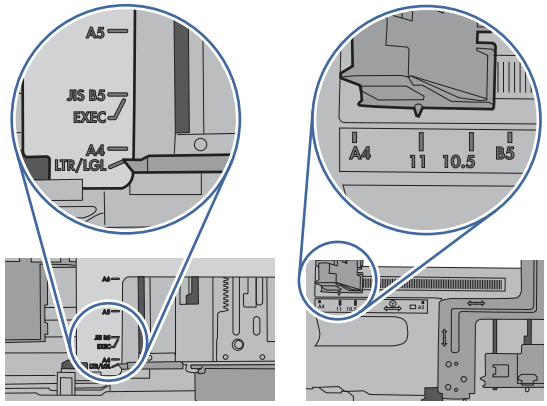

13. Βεβαιωθείτε ότι το χαρτί δεν έχει γεμίσει πάνω από το σημάδι πλήρωσης (γραμμή κάτω από τα 3 τρίγωνα). Αφαιρέστε τυχόν πλεονάζον χαρτί.

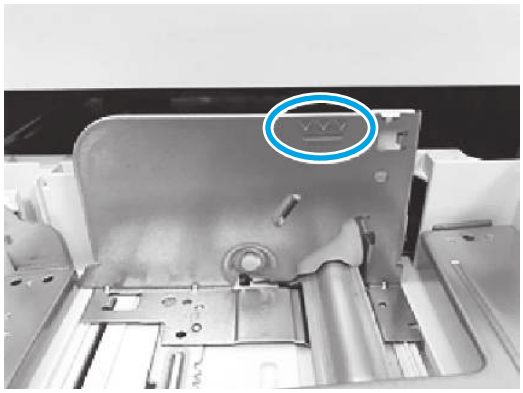

14. Καθαρίστε ή αντικαταστήστε τους κυλίνδρους παραλαβής, τροφοδοσίας και διαχωρισμού, ανάλογα με την περίπτωση.

ΣΗΜΕΙΩΣΗ: Καθαρίστε τους κυλίνδρους με νωτισμένο ύφασμα χωρίς χνούδια ή χαρτί.

Κωδικός εξαρτήματος κιτ κυλίνδρου: J8J70-67906

Για να παραγγείλετε ανταλλακτικά, μεταβείτε στη διεύθυνση https://parts.hp.com/hpparts/

15. Αν το σφάλμα παραμένει, επικοινωνήστε με τον εξουσιοδοτημένο αντιπρόσωπο σέρβις ή υποστήριξης της HP ή με το τμήμα υποστήριξης πελατών στη διεύθυνση www.hp.com/go/contactHP.

13.A4 Σφάλμα εμπλοκής στο δίσκο εισόδου υψηλής χωρητικότητας (HCI) 4

Ακολουθήστε τα παρακάτω βήματα αντιμετώπισης προβλημάτων με τη σειρά που παρουσιάζονται.

Συνιστώμενη ενέργεια για τους πελάτες

Χρησιμοποιήστε την παρακάτω διαδικασία για να πραγματοποιήσετε έλεγχο για χαρτί σε όλα τα πιθανά σημεία εμπλοκής που σχετίζονται με το δίσκο υψηλής χωρητικότητας 2.000 φύλλων. Όταν παρουσιαστεί εμπλοκή, στον πίνακα ελέγχου μπορεί να εμφανιστεί ένα μήνυμα και μια κινούμενη εικόνα που διευκολύνει την αποκατάσταση της εμπλοκής.

- Εμπλοκή 13.A4.A4 στον Δίσκο 4
- Εμπλοκή 13.A4.D4 στον Δίσκο 4

1. Ανοίξτε τον δίσκο εισόδου υψηλής χωρητικότητας.

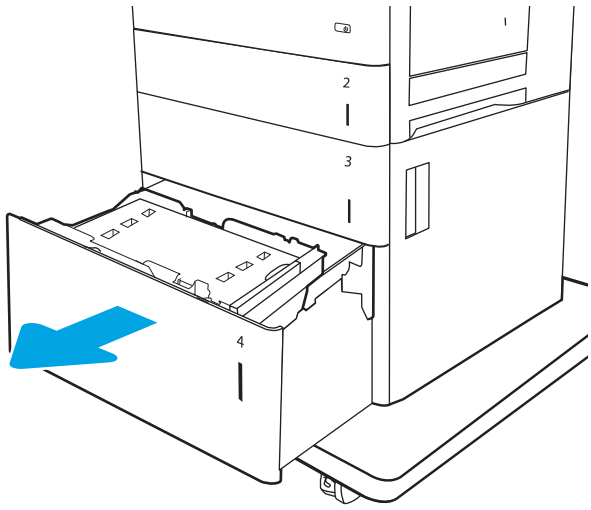

2. Αφαιρέστε τα φύλλα χαρτιού που έχουν εμπλακεί ή υποστεί φθορά. Βεβαιωθείτε ότι δεν έχετε τοποθετήσει υπερβολική ποσότητα χαρτιού στο δίσκο και ότι οι οδηγοί χαρτιού έχουν ρυθμιστεί σωστά.
3. Αφαιρέστε το χαρτί από το δίσκο.

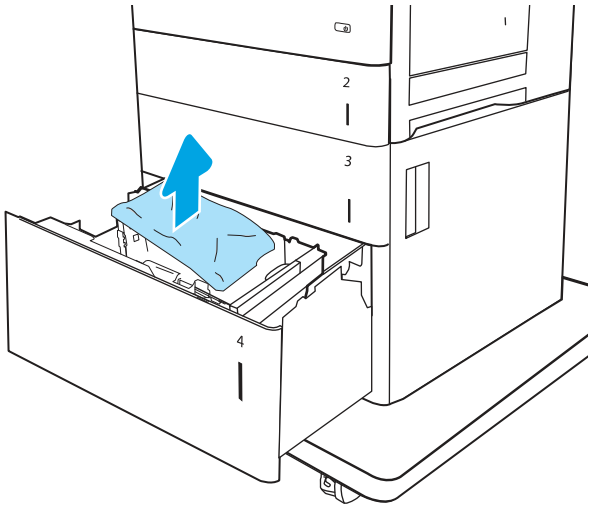

4. Πατήστε την ασφάλεια απελευθέρωσης και στις δύο πλευρές του δίσκου για να τον απελευθερώσετε.

ΣΗΜΑΝΤΙΚΟ: Υπάρχει ασφάλεια απελευθέρωσης και στις δύο πλευρές του δίσκου.

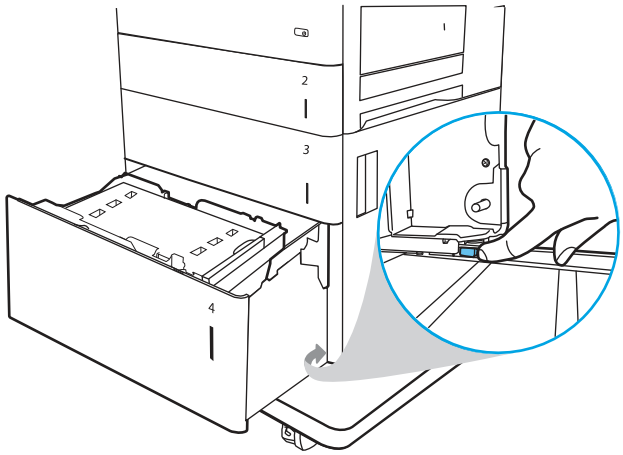

5. Ανασηκώστε το δίσκο και, στη συνέχεια, τραβήξτε τον ευθεία προς τα έξω για να τον αφαιρέσετε.

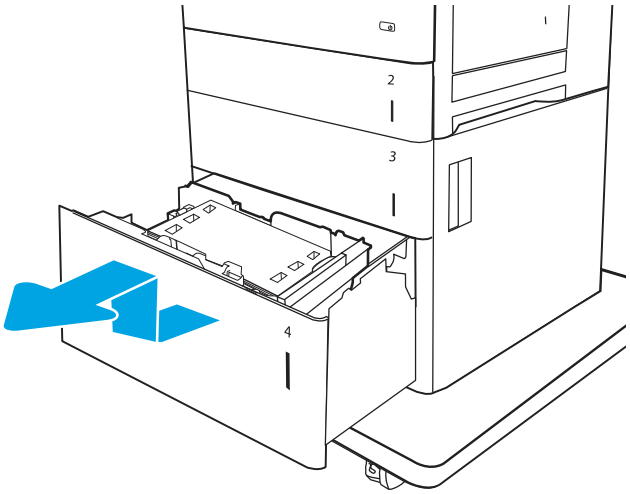

6. Εάν υπάρχει χαρτί στην περιοχή τροφοδότησης, τραβήξτε το προς τα κάτω για να το αφαιρέσετε. Αρχικά, τραβήξτε το χαρτί προς τα αριστερά για να το απελευθερώσετε και κατόπιν τραβήξτε το προς τα εμπρός για να το αφαιρέσετε.

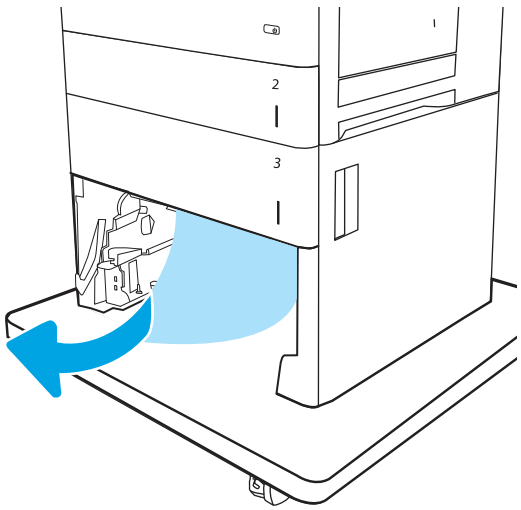

7. Βεβαιωθείτε ότι οι οδηγοί του δίσκου έχουν ρυθμιστεί για το σωστό μέγεθος χαρτιού που έχει τοποθετηθεί στον δίσκο.

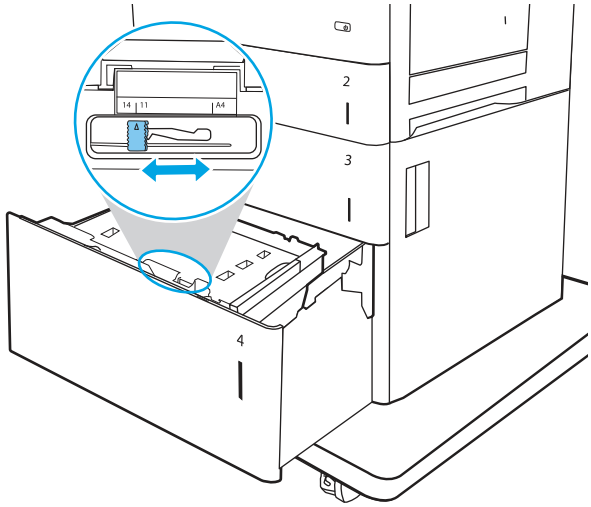

8. Επανατοποθετήστε το δίσκο και κατόπιν γεμίστε το δίσκο με πακέτα χαρτιού. Βεβαιωθείτε ότι δεν έχετε τοποθετήσει υπερβολική ποσότητα χαρτιού στο δίσκο και ότι οι οδηγοί χαρτιού έχουν ρυθμιστεί σωστά.

ΣΗΜΕΙΩΣΗ: Ο δίσκος χωράει έως και 2.500 φύλλα χαρτιού. Για βέλτιστα αποτελέσματα, τοποθετήστε ολόκληρα πακέτα χαρτιού. Αποφύγετε να χωρίσετε τα πακέτα σε μικρότερα κομμάτια.

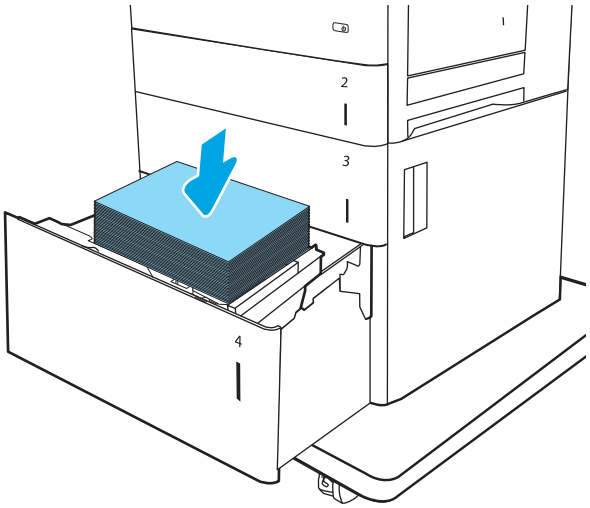

9. Κλείστε το δίσκο.

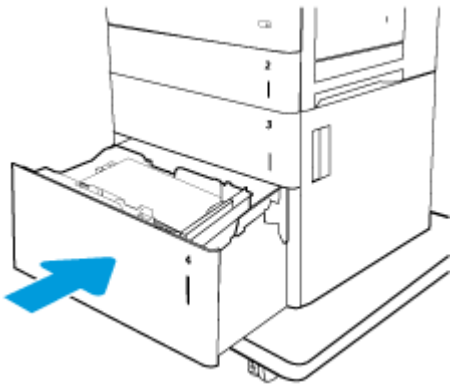

10. Ανοίξτε την κάτω δεξιά θύρα.

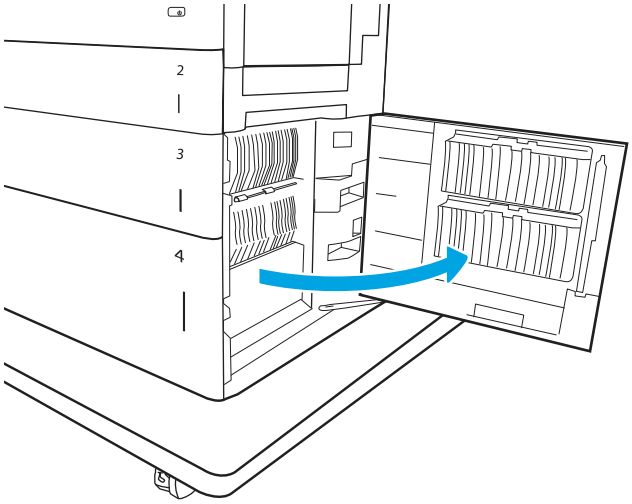

11. Αφαιρέστε τυχόν χαρτί που έχει εμπλακεί.

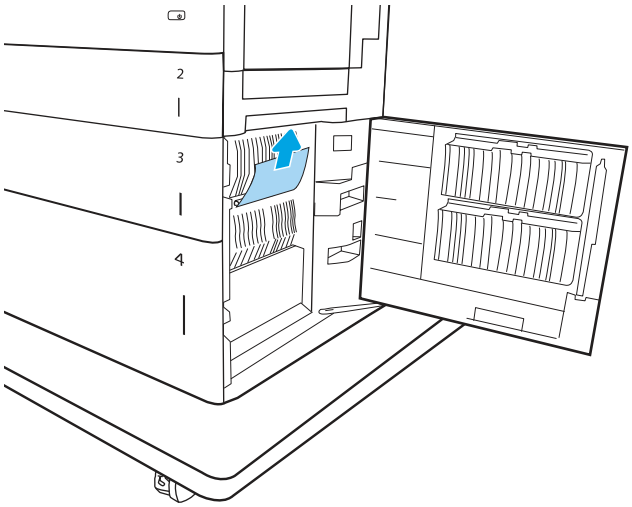

12. Κλείστε την κάτω δεξιά θύρα.

ΣΗΜΕΙΩΣΗ: Εάν, αφού αποκαταστήσετε την εμπλοκή στον πίνακα ελέγχου του εκτυπωτή, εμφανίζεται ένα μήνυμα ότι δεν υπάρχει χαρτί στο δίσκο ή ότι ο δίσκος είναι υπερβολικά γεμάτος, αφαιρέστε το δίσκο και κοιτάξτε πίσω από αυτόν για τυχόν χαρτί που έχει απομείνει.

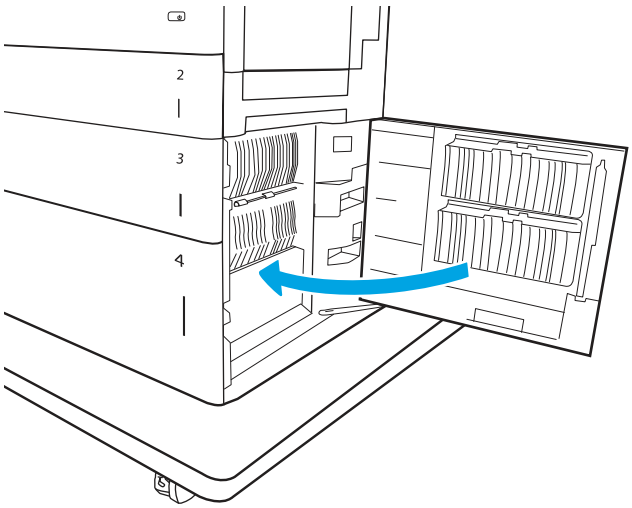

13. Καθαρίστε ή αντικαταστήστε τους κυλίνδρους παραλαβής, τροφοδοσίας και διαχωρισμού, ανάλογα με την περίπτωση.

ΣΗΜΕΙΩΣΗ: Καθαρίστε τους κυλίνδρους με νωτισμένο ύφασμα χωρίς χνούδια ή χαρτί.

Κωδικός εξαρτήματος κιτ κυλίνδρου: J8J70-67906

Για να παραγγείλετε ανταλλακτικά, μεταβείτε στη διεύθυνση https://parts.hp.com/hpparts/

14. Αν το σφάλμα παραμένει, επικοινωνήστε με τον εξουσιοδοτημένο αντιπρόσωπο σέρβις ή υποστήριξης της HP ή με το τμήμα υποστήριξης πελατών στη διεύθυνση www.hp.com/go/contactHP.

13.A5 Σφάλμα εμπλοκής στον δίσκο 5

Ακολουθήστε τα παρακάτω βήματα αντιμετώπισης προβλημάτων με τη σειρά που παρουσιάζονται.

Συνιστώμενη ενέργεια για τους πελάτες

Χρησιμοποιήστε την παρακάτω διαδικασία για να ελέγξετε το χαρτί σε όλα τα πιθανά σημεία εμπλοκής που σχετίζονται με τους δίσκους 550 φύλλων. Όταν παρουσιαστεί εμπλοκή, στον πίνακα ελέγχου μπορεί να εμφανιστεί ένα μήνυμα και μια κινούμενη εικόνα που διευκολύνει την αποκατάσταση της εμπλοκής.

- Εμπλοκή 13.A5.A5 στον Δίσκο 5
- Εμπλοκή 13.A5.D5 στον Δίσκο 5

1. Αφαιρέστε εντελώς το δίσκο από τον εκτυπωτή, τραβώντας τον και ανασηκώνοντάς τον ελαφρά.

ΣΗΜΕΙΩΣΗ: Όλοι οι δίσκοι στον τροφοδότη εγγράφων 3x550 είναι ίδιοι. Η εικόνα δείχνει τον δίσκο 3.

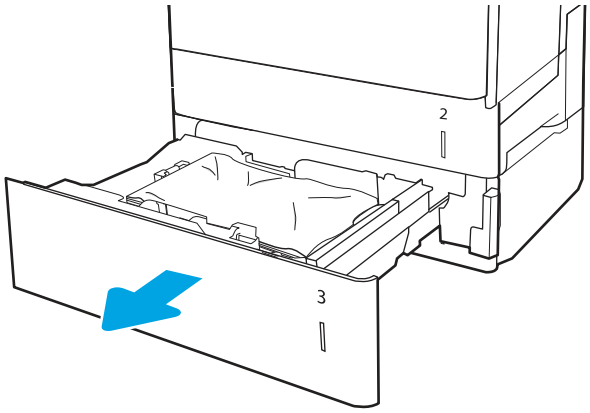

2. Αφαιρέστε τα φύλλα χαρτιού που έχουν εμπλακεί ή υποστεί φθορά. Βεβαιωθείτε ότι δεν έχετε τοποθετήσει υπερβολική ποσότητα χαρτιού στο δίσκο και ότι οι οδηγοί χαρτιού έχουν ρυθμιστεί σωστά.

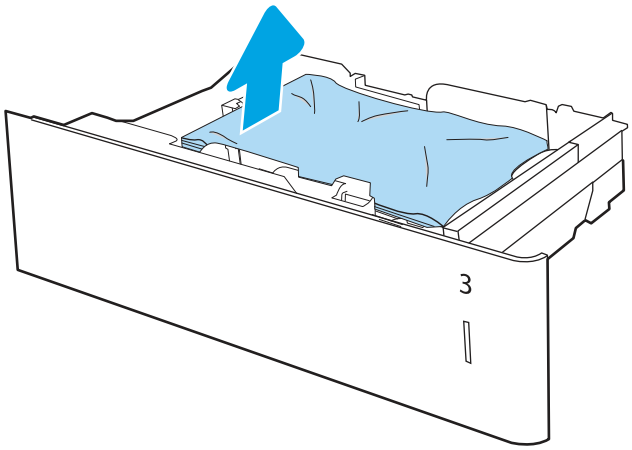

3. Αφαιρέστε τυχόν χαρτί από τους κυλίνδρους τροφοδοσίας στο εσωτερικό του εκτυπωτή. Αρχικά, τραβήξτε το χαρτί προς τα αριστερά για να το απελευθερώσετε και κατόπιν τραβήξτε το προς τα εμπρός για να το αφαιρέσετε.

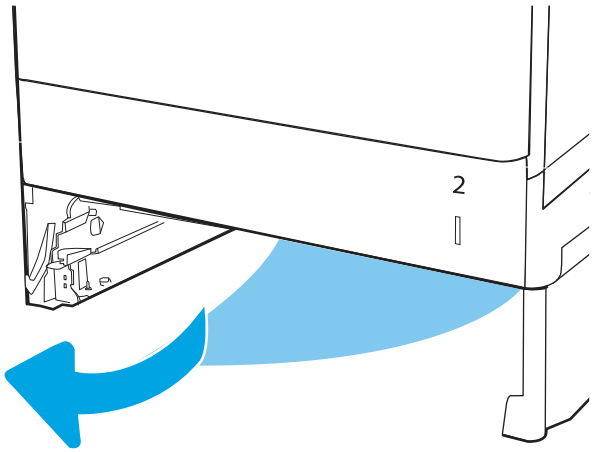

4. Τοποθετήστε και κλείστε το δίσκο.

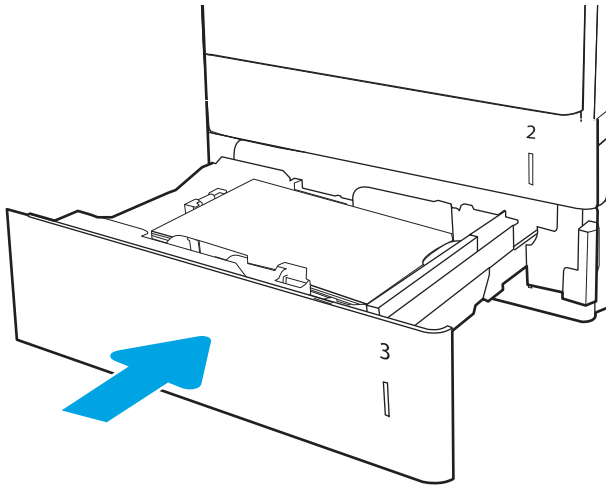

5. Ανοίξτε την κάτω δεξιά θύρα.

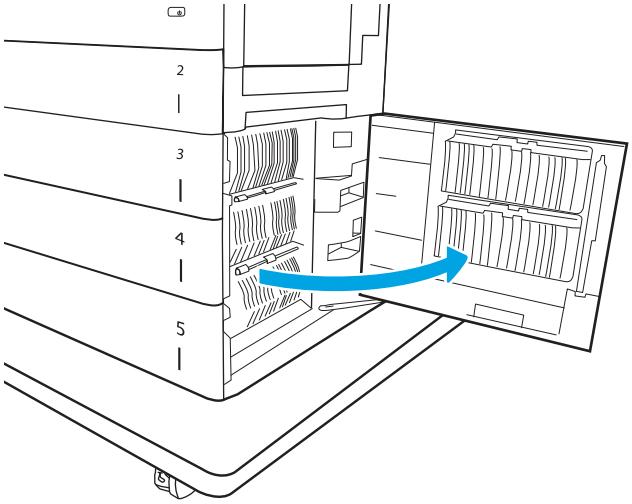

6. Τραβήξτε προσεκτικά τυχόν μπλοκαρισμένο χαρτί έξω από τον καθορισμένο δίσκο.

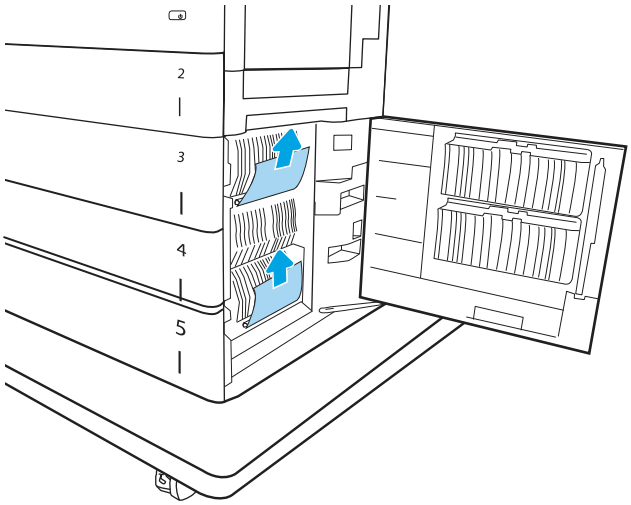

7. Κλείστε την κάτω δεξιά θύρα.
8. Ανοίξτε τη δεξιά θύρα.

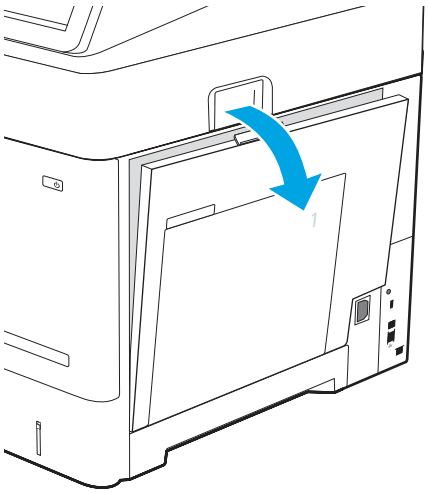

9. Ελέγξτε μήπως υπάρχει χαρτί ή οτιδήποτε που εμποδίζει τη διαδρομή του χαρτιού και αφαιρέστε το. Πιάστε και με τα δύο χέρια το χαρτί που έχει εμπλακεί και τραβήξτε το ευθεία προς τα έξω για να το αφαιρέσετε από τον εκτυπωτή.

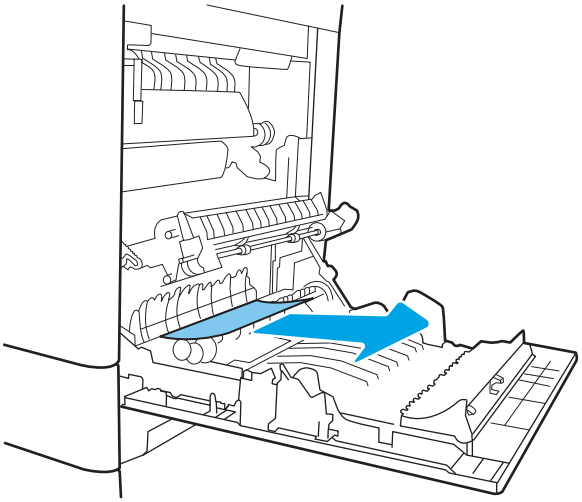

10. Κλείστε τη δεξιά θύρα για να επιτρέψετε στον εκτυπωτή να επιχειρήσει να απαλείψει το μήνυμα εμπλοκής χαρτιού.

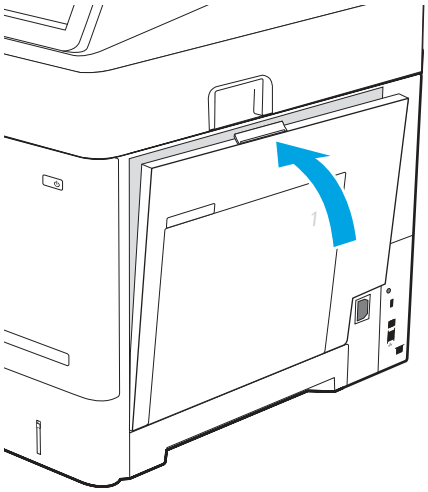

11. Αν το σφάλμα παραμένει, βεβαιωθείτε ότι ο τύπος και η ποιότητα του χαρτιού που χρησιμοποιείτε πληρούν τις προδιαγραφές της HP για τον εκτυπωτή.

ΣΗΜΕΙΩΣΗ: Για τα υποστηριζόμενα μεγέθη και τύπους χαρτιού ανατρέξτε στο έγγραφο Υποστηριζόμενα μεγέθη και τύποι χαρτιού c05495229.

12. Βεβαιωθείτε ότι οι οδηγοί πλάτους και μήκους δίσκου έχουν ρυθμιστεί στο σωστό μέγεθος χαρτιού για το χαρτί που είναι τοποθετημένο στον δίσκο.

ΣΗΜΕΙΩΣΗ: Όλοι οι δίσκοι στον τροφοδότη εγγράφων 3x550 είναι ίδιοι. Η εικόνα δείχνει τον δίσκο 3.

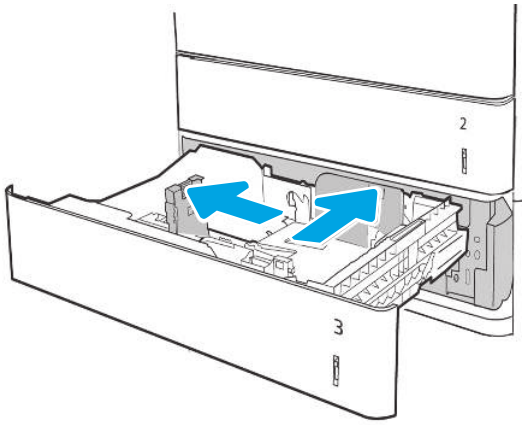

Ρυθμίστε τους οδηγούς του δίσκου.

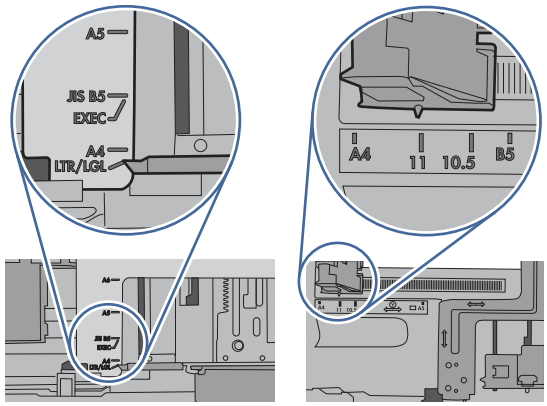

13. Βεβαιωθείτε ότι το χαρτί δεν έχει γεμίσει πάνω από το σημάδι πλήρωσης (γραμμή κάτω από τα 3 τρίγωνα). Αφαιρέστε τυχόν πλεονάζον χαρτί.

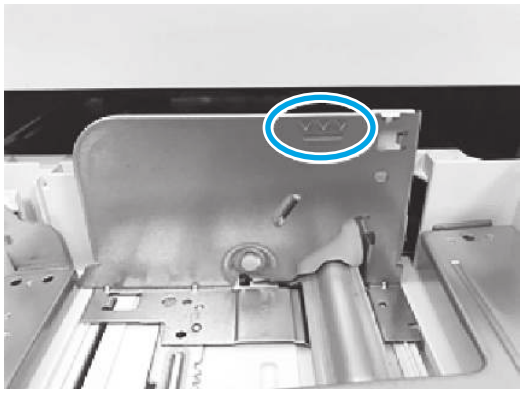

14. Καθαρίστε ή αντικαταστήστε τους κυλίνδρους παραλαβής, τροφοδοσίας και διαχωρισμού, ανάλογα με την περίπτωση.

ΣΗΜΕΙΩΣΗ: Καθαρίστε τους κυλίνδρους με νωτισμένο ύφασμα χωρίς χνούδια ή χαρτί.

Κωδικός εξαρτήματος κιτ κυλίνδρου: J8J70-67906

Για να παραγγείλετε ανταλλακτικά, μεταβείτε στη διεύθυνση https://parts.hp.com/hpparts/

15. Αν το σφάλμα παραμένει, επικοινωνήστε με τον εξουσιοδοτημένο αντιπρόσωπο σέρβις ή υποστήριξης της HP ή με το τμήμα υποστήριξης πελατών στη διεύθυνση www.hp.com/go/contactHP.

13.B2 Σφάλμα εμπλοκής στη δεξιά θύρα

Ακολουθήστε τα παρακάτω βήματα αντιμετώπισης προβλημάτων με τη σειρά που παρουσιάζονται.

Συνιστώμενη ενέργεια για τους πελάτες

Χρησιμοποιήστε την παρακάτω διαδικασία για να ελέγξετε το χαρτί στην κάτω δεξιά θύρα. Όταν παρουσιαστεί εμπλοκή, στον πίνακα ελέγχου μπορεί να εμφανιστεί ένα μήνυμα και μια κινούμενη εικόνα που διευκολύνει την αποκατάσταση της εμπλοκής.

- **13.B2.yz Εμπλοκή στη δεξιά θύρα**

  y = A ή D

  z = Δίσκος από τον οποίο γινόταν η εκτύπωση στο χαρτί.

- **13.B2.FF Εμπλοκή στη δεξιά θύρα**

1. Ανοίξτε τη δεξιά θύρα.

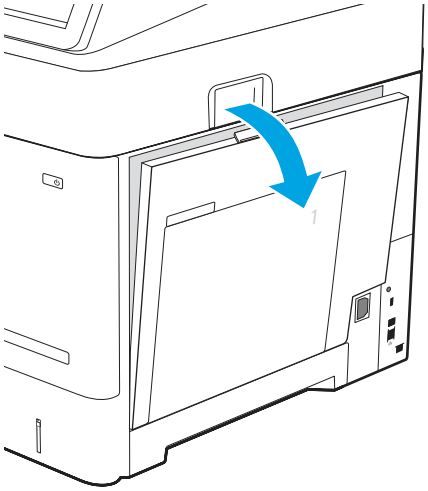

2. Αφαιρέστε προσεκτικά τυχόν μπλοκαρισμένο χαρτί.

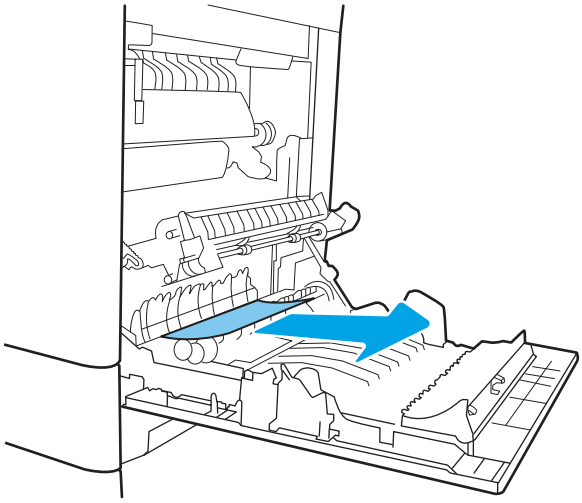

⚠ ΠΡΟΣΟΧΗ: Μην αγγίζετε τους κυλίνδρους του κυλίνδρου μεταφοράς. Οι ρύποι μπορεί να επηρεάσουν την ποιότητα εκτύπωσης.

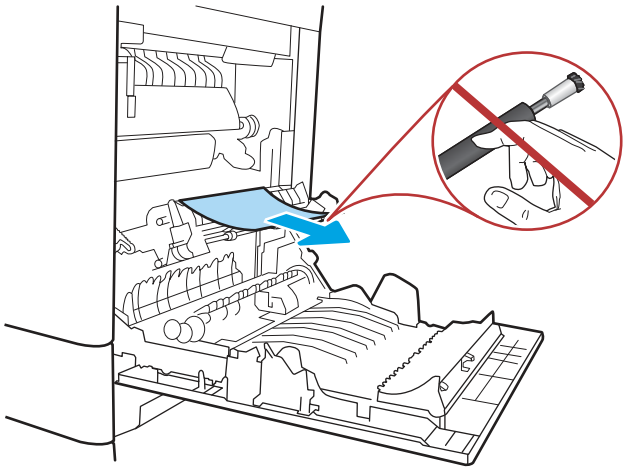

3. Κλείστε την κάτω δεξιά θύρα.

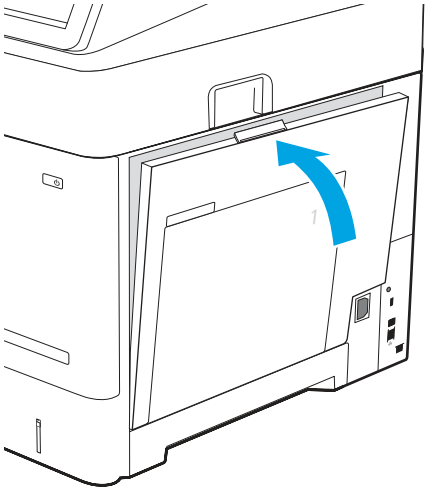

4. Βεβαιωθείτε ότι οι οδηγοί πλάτους και μήκους στον δίσκο έχουν ρυθμιστεί στο σωστό μέγεθος για το χαρτί που τοποθετείται στον δίσκο και ότι ο δίσκος δεν έχει γεμίσει πάνω από το σημάδι πλήρωσης ή πάνω από την προεξοχή που υπάρχει στον δίσκο.

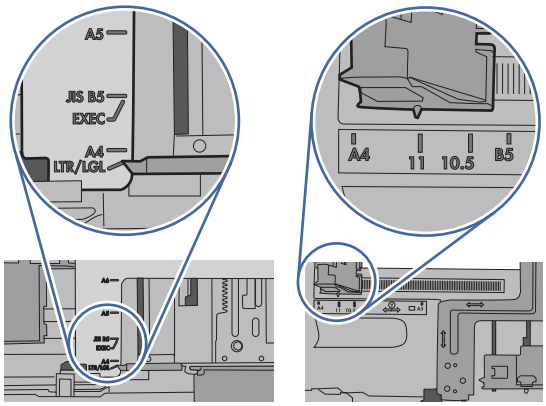

Ρυθμίστε τους οδηγούς στον δίσκο.

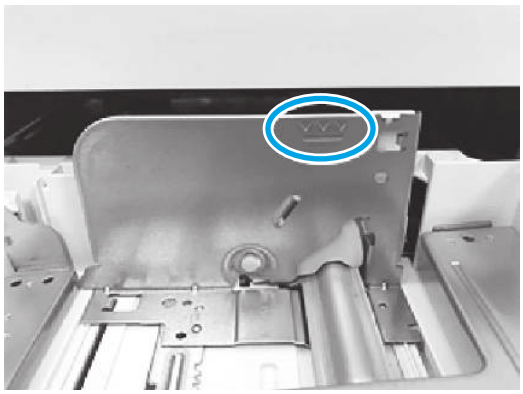

Μη γεμίζετε υπερβολικά το δίσκο.

5. Αν το σφάλμα παραμένει, βεβαιωθείτε ότι ο τύπος και η ποιότητα του χαρτιού που χρησιμοποιείτε πληρούν τις προδιαγραφές της HP για τον εκτυπωτή.

ΣΗΜΕΙΩΣΗ: Για τα μεγέθη και τους τύπους που υποστηρίζονται, βλ. Υποστηριζόμενα μεγέθη και τύποι χαρτιού c05495229.

6. Αν το σφάλμα παραμένει, επικοινωνήστε με τον εξουσιοδοτημένο αντιπρόσωπο σέρβις ή υποστήριξης της HP ή με το τμήμα υποστήριξης πελατών στη διεύθυνση www.hp.com/go/contactHP.

13.B4 Σφάλμα εμπλοκής στη δεξιά θύρα (μονάδα σταθεροποιητή γραφίτη)

Ακολουθήστε τα παρακάτω βήματα αντιμετώπισης προβλημάτων με τη σειρά που παρουσιάζονται.

Συνιστώμενη ενέργεια για τους πελάτες

Χρησιμοποιήστε την παρακάτω διαδικασία για να ελέγξετε για χαρτί σε όλα τα πιθανά σημεία εμπλοκής στο εσωτερικό της δεξιάς θύρας. Όταν παρουσιαστεί εμπλοκή, στον πίνακα ελέγχου μπορεί να εμφανιστεί ένα μήνυμα και μια κινούμενη εικόνα που διευκολύνει την αποκατάσταση της εμπλοκής.

- 13.B4.yz Εμπλοκή στη δεξιά θύρα

  y = A ή D

z = Δίσκος από τον οποίο γινόταν η εκτύπωση στο χαρτί

- 13.B4.FF Εμπλοκή στη δεξιά θύρα



⚠ ΠΡΟΣΟΧΗ: Η μονάδα σταθεροποιητή γραφίτη αναπτύσσει υψηλή θερμοκρασία όταν ο εκτυπωτής βρίσκεται σε χρήση. Περιμένετε έως ότου η διάταξη έψησης κρυώσει, προτού τη χειριστείτε.

1. Ανοίξτε τη δεξιά θύρα.

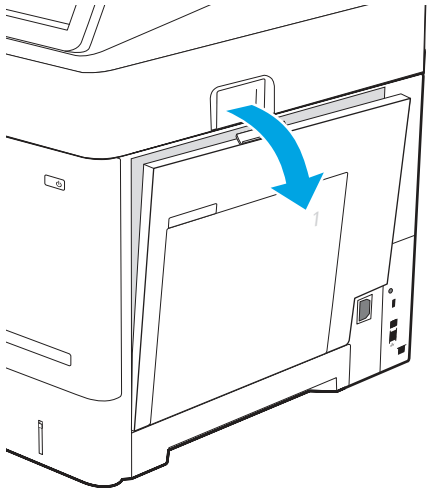

2. Αφαιρέστε προσεκτικά τυχόν μπλοκαρισμένο χαρτί.

⚠ ΠΡΟΣΟΧΗ: Μην αγγίζετε τους κυλίνδρους του κυλίνδρου μεταφοράς. Οι ρύποι μπορεί να επηρεάσουν την ποιότητα εκτύπωσης.

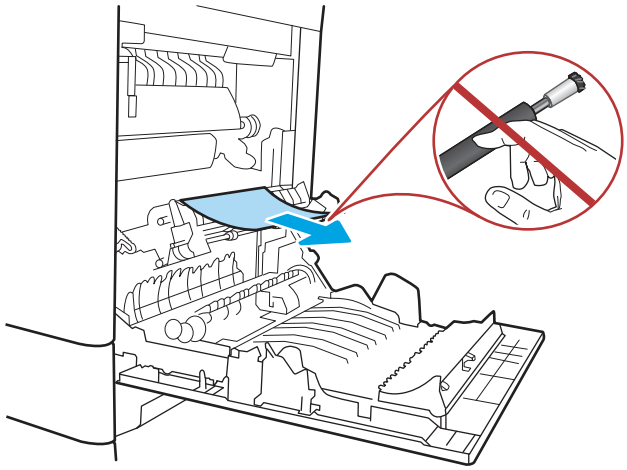

3. Κλείστε την κάτω δεξιά θύρα.

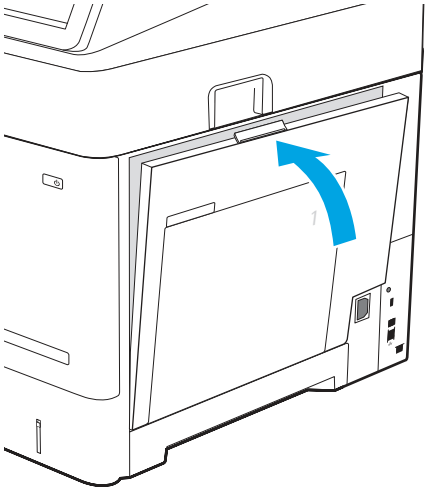

4. Αν το σφάλμα παραμένει, βεβαιωθείτε ότι ο τύπος και η ποιότητα του χαρτιού που χρησιμοποιείτε πληρούν τις προδιαγραφές της HP για τον εκτυπωτή.

ΣΗΜΕΙΩΣΗ: Για τα μεγέθη και τους τύπους που υποστηρίζονται, βλ. Υποστηριζόμενα μεγέθη και τύποι χαρτιού c05495229.

5. Αν το σφάλμα παραμένει, επικοινωνήστε με τον εξουσιοδοτημένο αντιπρόσωπο σέρβις ή υποστήριξης της HP ή με το τμήμα υποστήριξης πελατών στη διεύθυνση www.hp.com/go/contactHP.

13.B9 Σφάλμα εμπλοκής στη δεξιά θύρα (μονάδα σταθεροποιητή γραφίτη)

Ακολουθήστε τα παρακάτω βήματα αντιμετώπισης προβλημάτων με τη σειρά που παρουσιάζονται.

Συνιστώμενη ενέργεια για τους πελάτες

Χρησιμοποιήστε την παρακάτω διαδικασία για να ελέγξετε για χαρτί σε όλα τα πιθανά σημεία εμπλοκής στο εσωτερικό της δεξιάς θύρας. Όταν παρουσιαστεί εμπλοκή, στον πίνακα ελέγχου μπορεί να εμφανιστεί ένα μήνυμα και μια κινούμενη εικόνα που διευκολύνει την αποκατάσταση της εμπλοκής.

- 13.B9.yz Εμπλοκή στη δεξιά θύρα
- 13.FF.yz Εμπλοκή στη δεξιά θύρα

ΠΡΟΣΟΧΗ: Η μονάδα σταθεροποιητή γραφίτη αναπτύσσει υψηλή θερμοκρασία όταν ο εκτυπωτής βρίσκεται σε χρήση. Περιμένετε έως ότου η διάταξη έψησης κρυώσει, προτού τη χειριστείτε.

1. Ανοίξτε τη δεξιά θύρα.

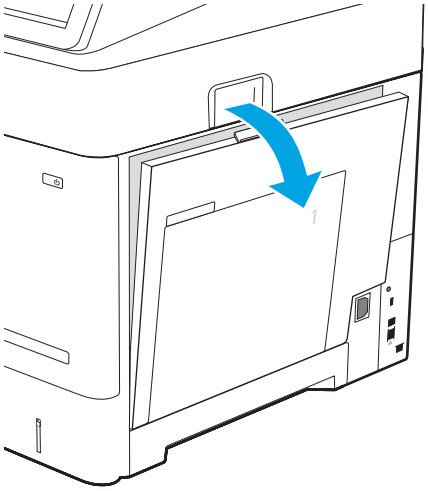

2. Εάν είναι ορατή η είσοδος χαρτιού στο κάτω μέρος του σταθεροποιητή γραφίτη, τραβήξτε προσεκτικά προς τα κάτω για να το αφαιρέσετε.

⚠ ΠΡΟΣΟΧΗ: Η μονάδα σταθεροποιητή γραφίτη αναπτύσσει υψηλή θερμοκρασία όταν ο εκτυπωτής βρίσκεται σε χρήση. Περιμένετε έως ότου η διάταξη έψησης κρυώσει, προτού τη χειριστείτε.

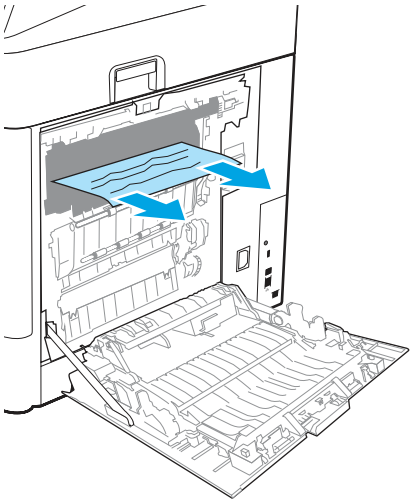

3. Εάν το χαρτί μπλοκάρει κατά την είσοδό του στο δίσκο εξόδου, τραβήξτε προσεκτικά το χαρτί προς τα κάτω για να το αφαιρέσετε.

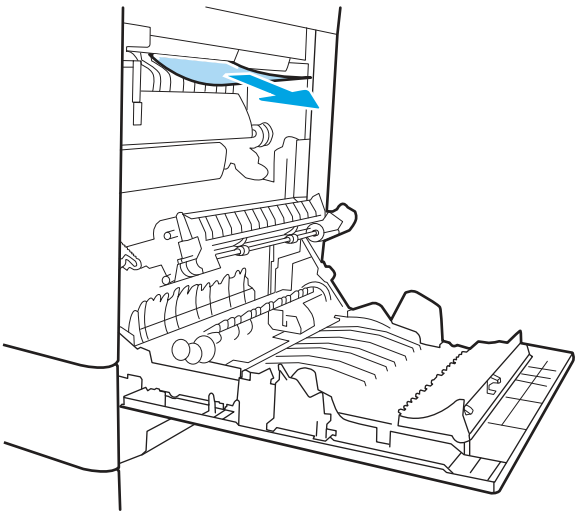

4. Το χαρτί μπορεί να έχει εμπλακεί στο εσωτερικό της μονάδας σταθεροποιητή γραφίτη, όπου δεν είναι ορατό. Πιάστε τις λαβές του σταθεροποιητή γραφίτη, ανασηκώστε ελαφρά και, στη συνέχεια, τραβήξτε ευθεία προς τα έξω για να τον αφαιρέσετε.

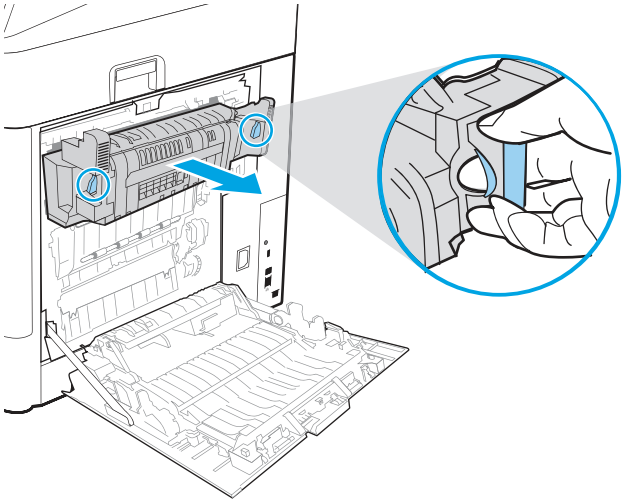

5. Ανοίξτε τη θύρα πρόσβασης για τις εμπλοκές στο σταθεροποιητή γραφίτη. Εάν υπάρχει εμπλοκή χαρτιού στο εσωτερικό του σταθεροποιητή γραφίτη, τραβήξτε προσεκτικά το χαρτί ευθεία προς τα επάνω για να το αφαιρέσετε. Εάν το χαρτί σκιστεί, αφαιρέστε όλα τα κομμάτια του.



⚠ **ΠΡΟΣΟΧΗ:** Η μονάδα σταθεροποιητή γραφίτη αναπτύσσει υψηλή θερμοκρασία όταν ο εκτυπωτής βρίσκεται σε χρήση. Περιμένετε έως ότου η διάταξη έψησης κρυώσει, προτού τη χειριστείτε.

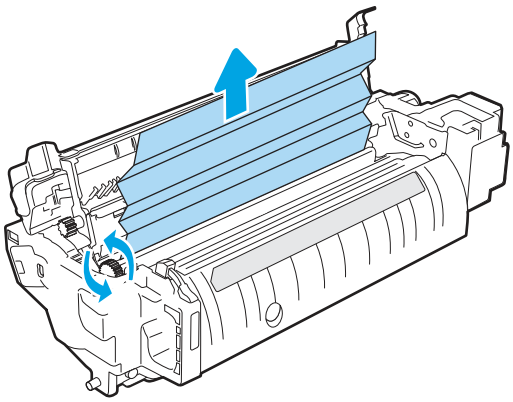

6. Κλείστε τη θύρα πρόσβασης για τις εμπλοκές στο σταθεροποιητή γραφίτη και πιέστε το σταθεροποιητή γραφίτη εντελώς μέσα στον εκτυπωτή μέχρι να ασφαλίσει στη θέση του.

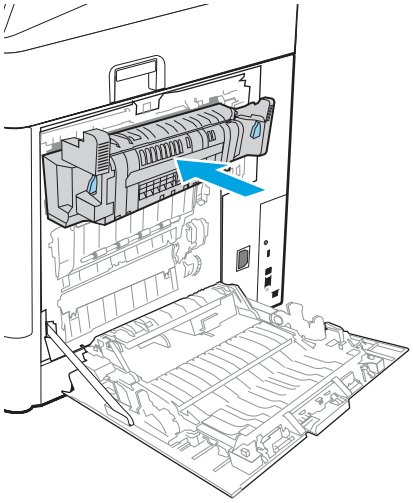

7. Κλείστε την κάτω δεξιά θύρα.

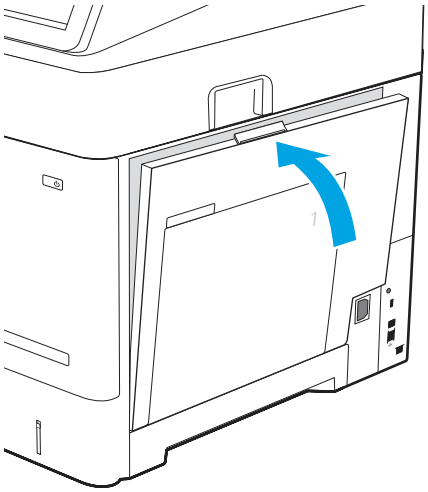

8. Αν το σφάλμα παραμένει, βεβαιωθείτε ότι ο τύπος και η ποιότητα του χαρτιού που χρησιμοποιείτε πληρούν τις προδιαγραφές της HP για τον εκτυπωτή.

ΣΗΜΕΙΩΣΗ: Για τα μεγέθη και τους τύπους που υποστηρίζονται, βλ. Υποστηριζόμενα μεγέθη και τύποι χαρτιού c05495229.

9. Αν το σφάλμα παραμένει, επικοινωνήστε με τον εξουσιοδοτημένο αντιπρόσωπο σέρβις ή υποστήριξης της HP ή με το τμήμα υποστήριξης πελατών στη διεύθυνση www.hp.com/go/contactHP.

13.D3 Σφάλμα εμπλοκής στη δεξιά θύρα (εξάρτημα εκτύπωσης διπλής όψης)

Ακολουθήστε τα παρακάτω βήματα αντιμετώπισης προβλημάτων με τη σειρά που παρουσιάζονται.

Συνιστώμενη ενέργεια για τους πελάτες

Χρησιμοποιήστε την παρακάτω διαδικασία για να ελέγξετε για χαρτί σε όλα τα πιθανά σημεία εμπλοκής στο εσωτερικό της δεξιάς θύρας. Όταν παρουσιαστεί εμπλοκή, στον πίνακα ελέγχου μπορεί να εμφανιστεί ένα μήνυμα και μια κινούμενη εικόνα που διευκολύνει την αποκατάσταση της εμπλοκής.

- 13.D3.yz Εμπλοκή στη δεξιά θύρα

1. Ανοίξτε τη δεξιά θύρα.

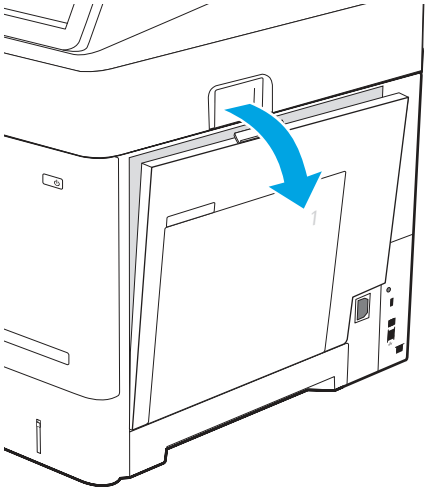

2. Εάν είναι ορατή η είσοδος χαρτιού στο κάτω μέρος του σταθεροποιητή γραφίτη, τραβήξτε προσεκτικά προς τα κάτω για να το αφαιρέσετε.

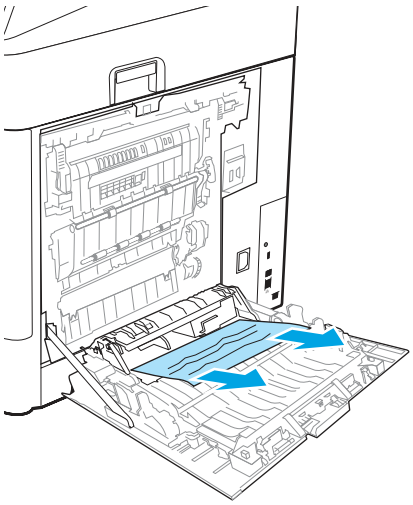

3. Εάν το χαρτί μπλοκάρει κατά την είσοδό του στο δίσκο εξόδου, τραβήξτε προσεκτικά το χαρτί προς τα κάτω για να το αφαιρέσετε.

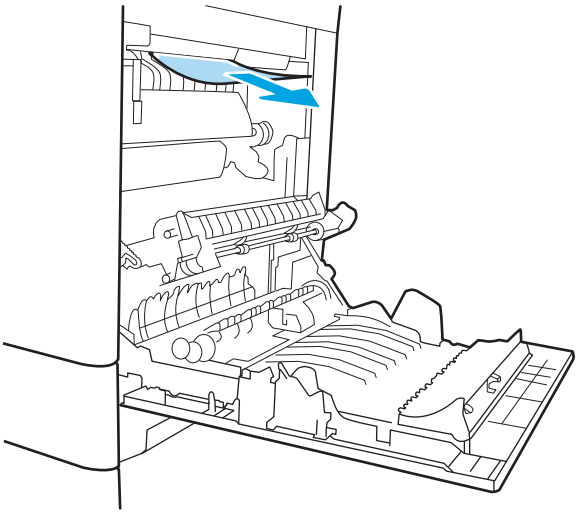

4. Κλείστε την κάτω δεξιά θύρα.

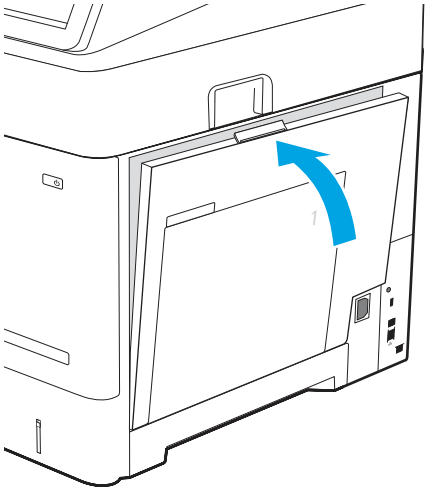

5. Αν το σφάλμα παραμένει, βεβαιωθείτε ότι ο τύπος και η ποιότητα του χαρτιού που χρησιμοποιείτε πληρούν τις προδιαγραφές της HP για τον εκτυπωτή.

ΣΗΜΕΙΩΣΗ: Για τα μεγέθη και τους τύπους που υποστηρίζονται, βλ. Υποστηριζόμενα μεγέθη και τύποι χαρτιού c05495229.

6. Αν το σφάλμα παραμένει, επικοινωνήστε με τον εξουσιοδοτημένο αντιπρόσωπο σέρβις ή υποστήριξης της HP ή με το τμήμα υποστήριξης πελατών στη διεύθυνση www.hp.com/go/contactHP.

13.E1 Σφάλμα εμπλοκής στη θήκη εξόδου

Ακολουθήστε τα παρακάτω βήματα αντιμετώπισης προβλημάτων με τη σειρά που παρουσιάζονται.

Συνιστώμενη ενέργεια για τους πελάτες

Χρησιμοποιήστε την παρακάτω διαδικασία για την αποκατάσταση εμπλοκών στο δίσκο εξόδου. Όταν παρουσιαστεί εμπλοκή, στον πίνακα ελέγχου μπορεί να εμφανιστεί ένα μήνυμα και μια κινούμενη εικόνα που διευκολύνει την αποκατάσταση της εμπλοκής.

- 13.E1.yz - Εμπλοκή στη θήκη εξόδου

1. Εάν το χαρτί είναι ορατό στη θήκη εξόδου, πιάστε το εμπρός άκρο του και αφαιρέστε το προσεκτικά.

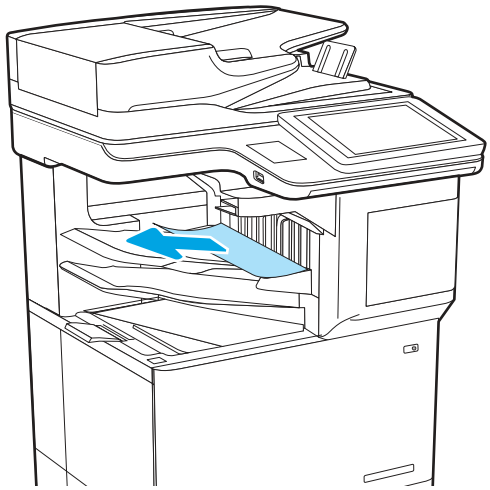

2. Ανοίξτε τη δεξιά θύρα.

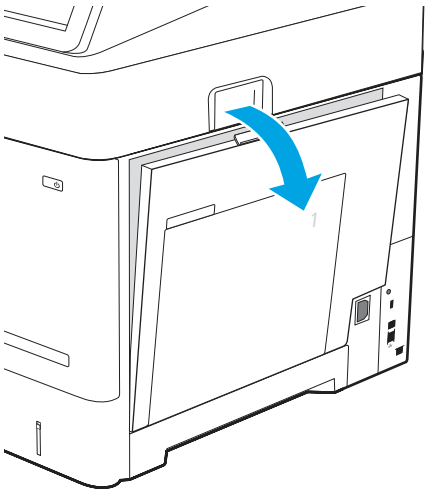

3. Εάν το χαρτί μπλοκάρει κατά την είσοδό του στο δίσκο εξόδου, τραβήξτε προσεκτικά το χαρτί προς τα κάτω για να το αφαιρέσετε.

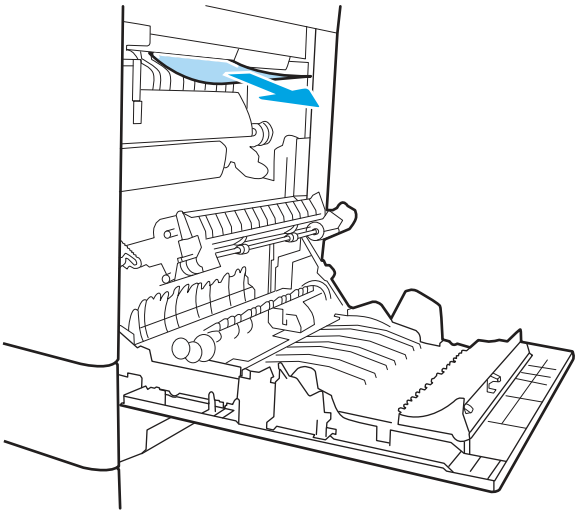

4. Κλείστε την κάτω δεξιά θύρα.

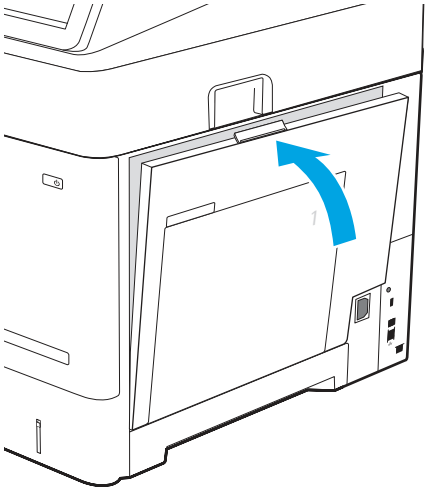

5. Αν το σφάλμα παραμένει, βεβαιωθείτε ότι ο τύπος και η ποιότητα του χαρτιού που χρησιμοποιείτε πληρούν τις προδιαγραφές της HP για τον εκτυπωτή.

ΣΗΜΕΙΩΣΗ: Για τα μεγέθη και τους τύπους που υποστηρίζονται, βλ. Υποστηριζόμενα μεγέθη και τύποι χαρτιού c05495229.

6. Αν το σφάλμα παραμένει, επικοινωνήστε με τον εξουσιοδοτημένο αντιπρόσωπο σέρβις ή υποστήριξης της HP ή με το τμήμα υποστήριξης πελατών στη διεύθυνση www.hp.com/go/contactHP.

13.60 Σφάλμα εμπλοκής στο εξάρτημα συρραφής/στοίβαξης

Ακολουθήστε τα παρακάτω βήματα αντιμετώπισης προβλημάτων με τη σειρά που παρουσιάζονται.

Χρησιμοποιήστε την παρακάτω διαδικασία για να ελέγξετε το χαρτί στη μονάδα συρραφής/στοίβαξης 3 θηκών. Όταν παρουσιαστεί εμπλοκή, στον πίνακα ελέγχου μπορεί να εμφανιστεί ένα μήνυμα και μια κινούμενη εικόνα που διευκολύνει την αποκατάσταση της εμπλοκής.

- 13.60.yz Εμπλοκή στο εξάρτημα συρραφής/στοίβαξης 3 θηκών

1. Αφαιρέστε προσεκτικά τυχόν μπλοκαρισμένο χαρτί από τις θήκες συρραφής/στοίβαξης.

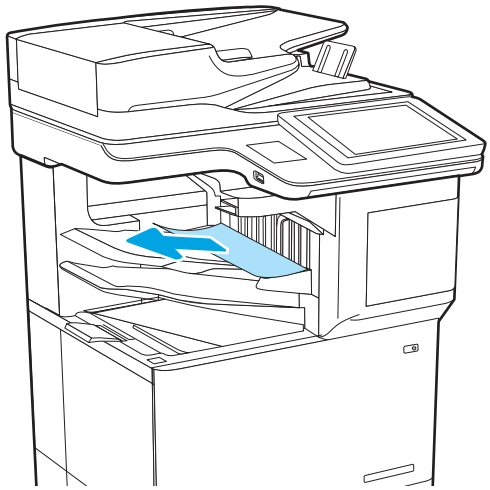

2. Open the stapler/stacker-right upper right door and gently pull paper straight out to remove paper.

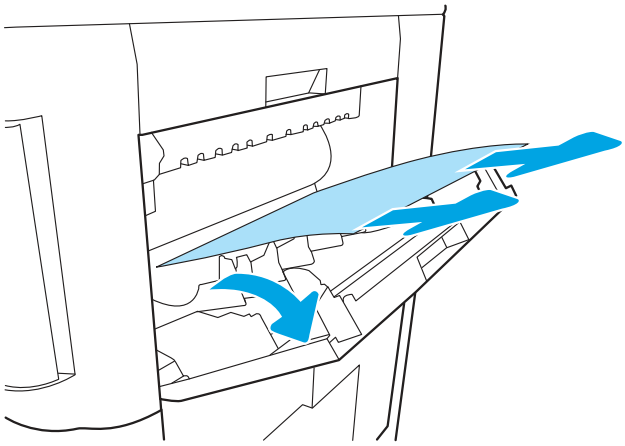

3. Κλείστε τη θύρα της μονάδας συρραφής/στοίβαξης δεξιά.

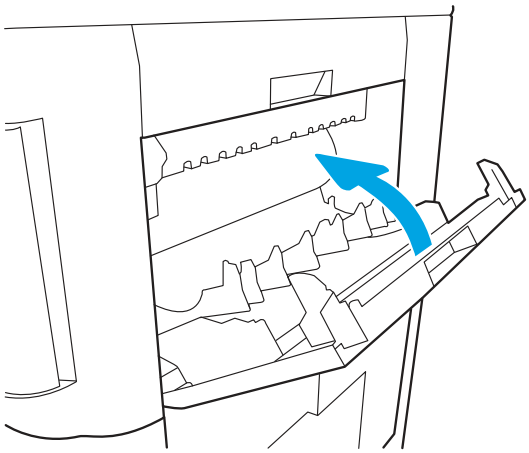

4. Ανοίξτε τη δεξιά θύρα.

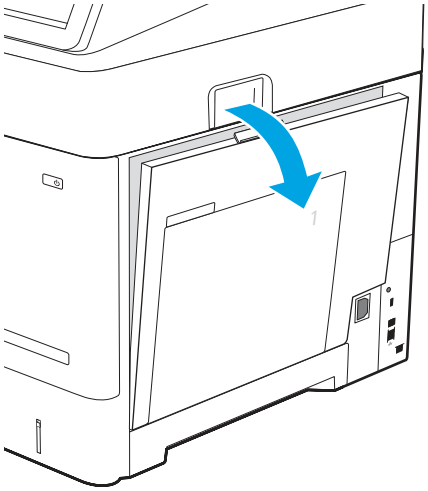

5. Εάν το χαρτί μπλοκάρει κατά την είσοδό του στο δίσκο εξόδου, τραβήξτε προσεκτικά το χαρτί προς τα κάτω για να το αφαιρέσετε.

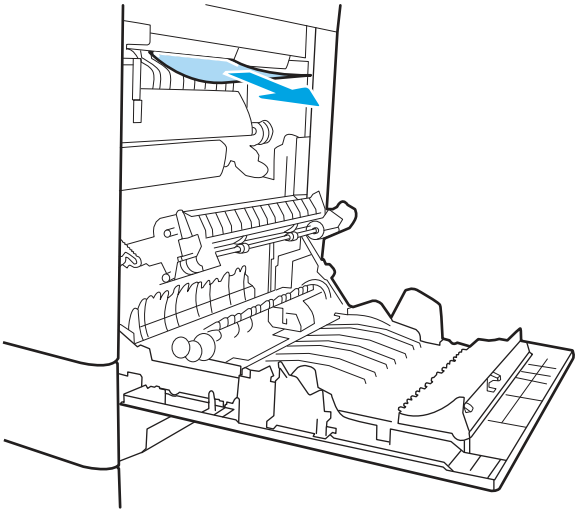

6. Κλείστε την κάτω δεξιά θύρα.

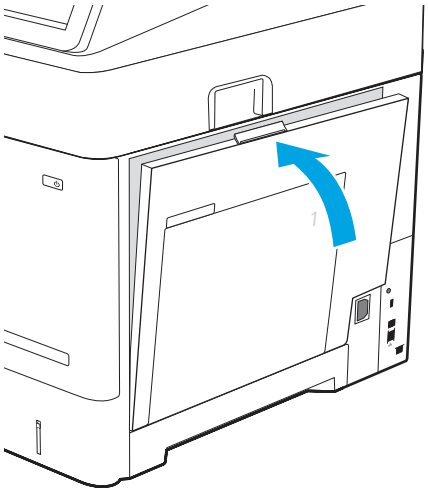

7. Αν το σφάλμα παραμένει, επικοινωνήστε με τον εξουσιοδοτημένο αντιπρόσωπο σέρβις ή υποστήριξης της HP ή με το τμήμα υποστήριξης

πελατών στη διεύθυνση www.hp.com/go/contactHP.

13.83 Σφάλμα εμπλοκής στο εξάρτημα συρραφής/στοίβαξης

Ακολουθήστε τα παρακάτω βήματα αντιμετώπισης προβλημάτων με τη σειρά που παρουσιάζονται.

Συνιστώμενη ενέργεια για τους πελάτες

Χρησιμοποιήστε την παρακάτω διαδικασία για να ελέγξετε το χαρτί στη μονάδα συρραφής/στοίβαξης 3 θηκών. Όταν παρουσιαστεί εμπλοκή, στον πίνακα ελέγχου μπορεί να εμφανιστεί ένα μήνυμα και μια κινούμενη εικόνα που διευκολύνει την αποκατάσταση της εμπλοκής.

- 13.83.yz Εμπλοκή στο εξάρτημα συρραφής/στοίβαξης 3 θηκών

1. Αφαιρέστε προσεκτικά τυχόν μπλοκαρισμένο χαρτί από τις θήκες συρραφής/στοίβαξης.

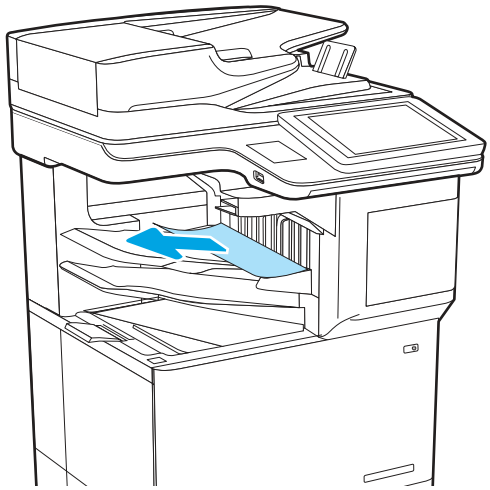

2. Ανοίξτε την επάνω δεξιά θύρα του εξαρτήματος συρραφής/στοίβαξης και τραβήξτε προσεκτικά το χαρτί ίσια προς τα έξω για να το αφαιρέσετε.

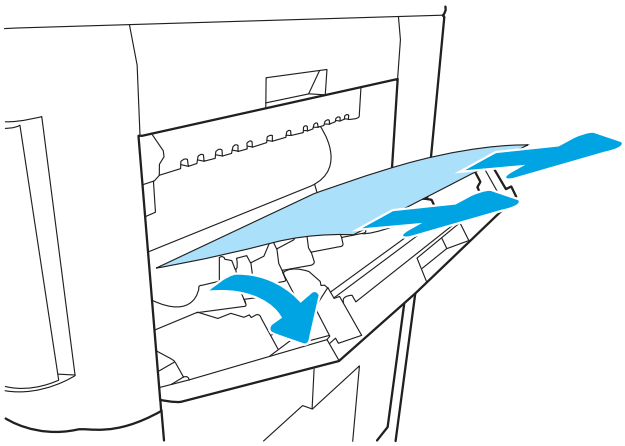

3. Κλείστε την επάνω δεξιά θύρα του εξαρτήματος συρραφής/στοίβαξης.

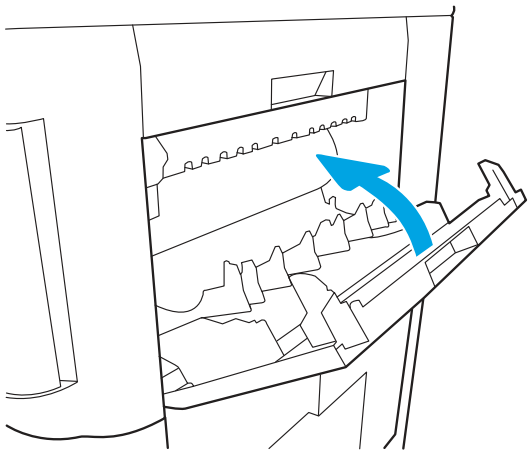

4. Ανοίξτε τη δεξιά θύρα.

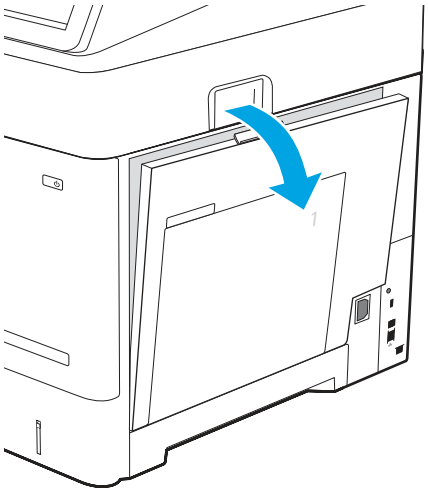

5. Εάν το χαρτί μπλοκάρει κατά την είσοδό του στο δίσκο εξόδου, τραβήξτε προσεκτικά το χαρτί προς τα κάτω για να το αφαιρέσετε.

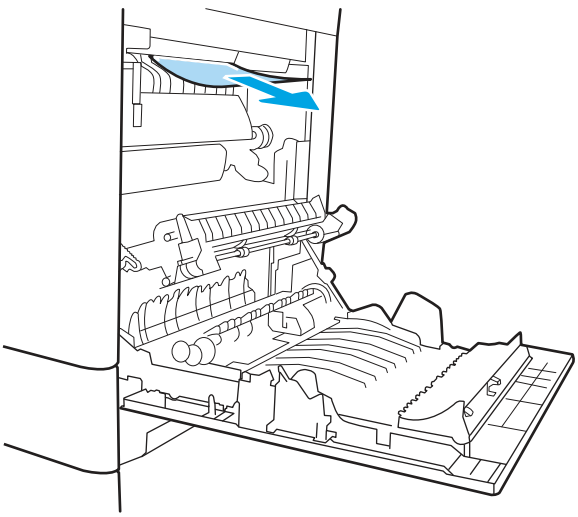

6. Κλείστε την κάτω δεξιά θύρα.

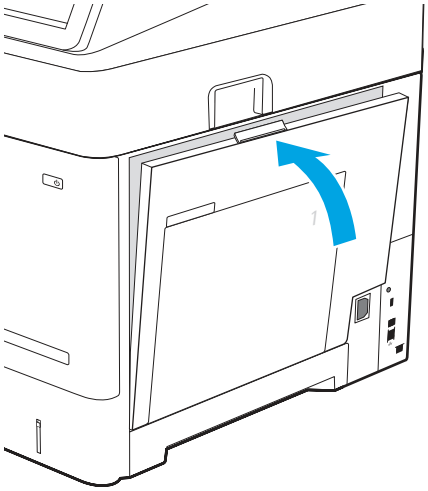

7. Αν το σφάλμα παραμένει, επικοινωνήστε με τον εξουσιοδοτημένο αντιπρόσωπο σέρβις ή υποστήριξης της HP ή με το τμήμα υποστήριξης πελατών στη διεύθυνση www.hp.com/go/contactHP.

66.80.yz Εμπλοκή κλιπ συρραφής/Δυσλειτουργία εξαρτήματος συρραφής

Ακολουθήστε τα παρακάτω βήματα αντιμετώπισης προβλημάτων με τη σειρά που παρουσιάζονται.

Συνιστώμενη ενέργεια για τους πελάτες

Χρησιμοποιήστε την παρακάτω διαδικασία για να ελέγξετε για εμπλοκές κλιπ συρραφής στο εξάρτημα συρραφής/στοίβαξης. Όταν παρουσιαστεί εμπλοκή, στον πίνακα ελέγχου μπορεί να εμφανιστεί ένα μήνυμα και μια κινούμενη εικόνα που διευκολύνει την αποκατάσταση της εμπλοκής.

- 66.80.03 Δυσλειτουργία εξαρτήματος συρραφής
- 66.80.19 Δυσλειτουργία εξαρτήματος συρραφής
- 66.80.20 Εμπλοκή κλιπ συρραφής
- 66.80.35 Δυσλειτουργία κατά την αυτόματη πλήρωση

1. Ελέγξτε τη συσκευή εξόδου για τυχόν εμπλοκές χαρτιού ή εμπόδια. Καθαρίστε το μπλοκαρισμένο χαρτί και τα τυχόν υπολείμματα, αν χρειάζεται.

2. Αφαιρέστε προσεκτικά τυχόν μπλοκαρισμένο χαρτί από τις θήκες συρραφής/στοίβαξης.

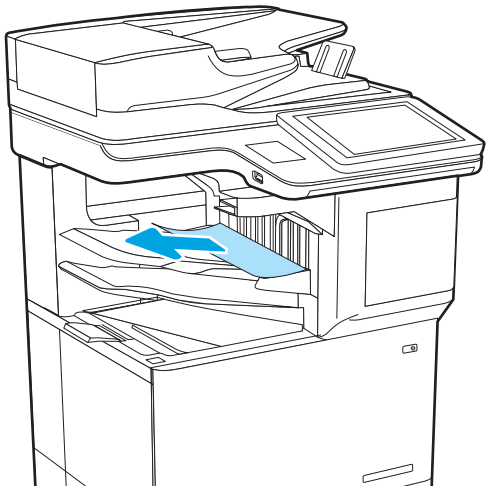

3. Ανοίξτε την επάνω δεξιά θύρα του εξαρτήματος συρραφής/στοίβαξης και τραβήξτε προσεκτικά το χαρτί ίσια προς τα έξω για να το αφαιρέσετε.

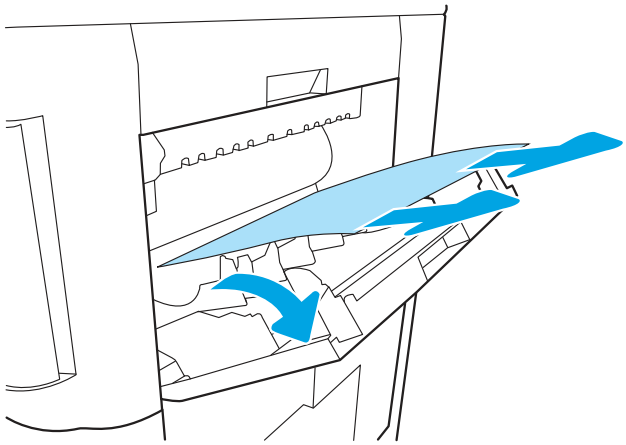

4. Κλείστε την επάνω δεξιά θύρα του εξαρτήματος συρραφής/στοίβαξης.

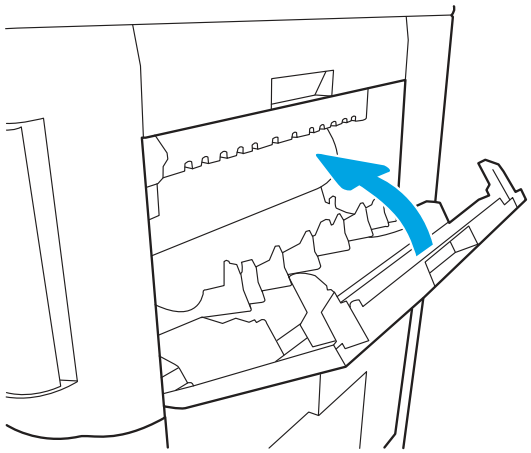

5. Αφαιρέστε την κασέτα των κλιπ συρραφής και ελέγξτε για τυχόν μπλοκαρισμένα κλιπ συρραφής. Αφαιρέστε όλα τα μπλοκαρισμένα κλιπ συρραφής.

   Ανοίξτε τη θύρα της κασέτας συνδετήρων.

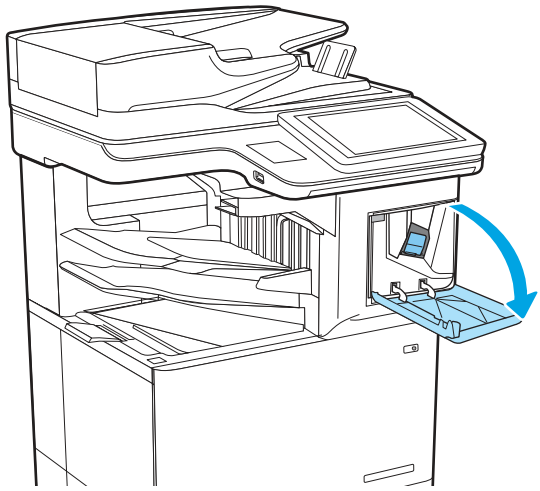

6. Αφαιρέστε την κασέτα με τα κλιπ συρραφής.

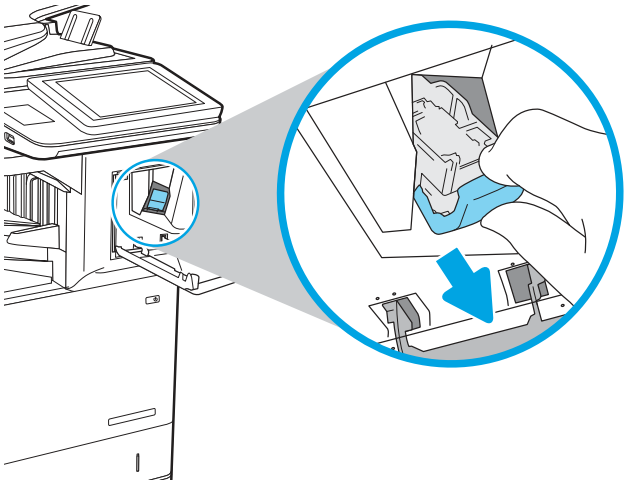

7. Ανοίξτε την κασέτα των κλιπ συρραφής και αφαιρέστε τα κλιπ που τυχόν έχουν μπλοκάρει ή υποστεί ζημιά.

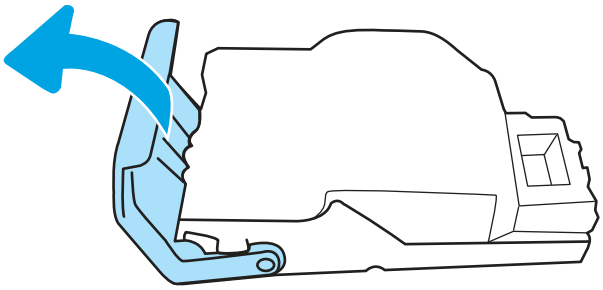

8. Κλείστε την κασέτα των κλιπ συρραφής και επανατοποθετήστε τη στη θέση της.

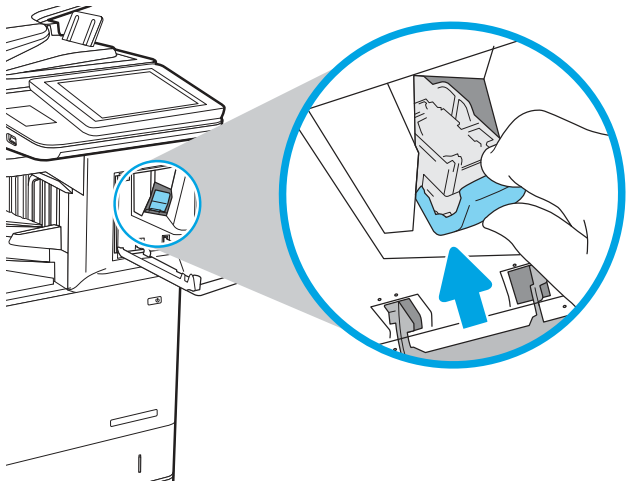

9. Κλείστε τη θύρα του εξαρτήματος συρραφής

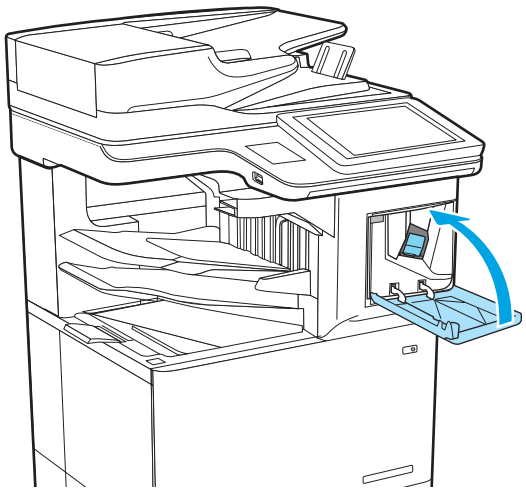

10. Εκτελέστε μια εργασία συρραφής για να δείτε αν έχει γίνει απαλοιφή του σφάλματος.
11. Αν το σφάλμα παραμένει, επικοινωνήστε με τον εξουσιοδοτημένο αντιπρόσωπο σέρβις ή υποστήριξης της HP ή με το τμήμα υποστήριξης πελατών στη διεύθυνση www.hp.com/go/contactHP.

Επίλυση προβλημάτων ποιότητας μονόχρωμης εκτύπωσης

Χρησιμοποιήστε τις παρακάτω πληροφορίες για την αντιμετώπιση προβλημάτων σχετικά με την ποιότητα εκτύπωσης και την ποιότητα εικόνας σε μονόχρωμους (ασπρόμαυρους) εκτυπωτές HP LaserJet Enterprise.

Εισαγωγή

Τα βήματα αντιμετώπισης προβλημάτων μπορούν να βοηθήσουν στη διόρθωση των παρακάτω ελαττωμάτων:

- Κενές σελίδες
- Μαύρες σελίδες

- Παραμορφωμένο χαρτί
- Ανοιχτόχρωμες ή σκούρες κάθετες γραμμές
- Ανοιχτόχρωμες ή σκούρες ραβδώσεις
- Θολή εκτύπωση
- Γκρίζο φόντο ή σκούρα εκτύπωση
- Ανοιχτόχρωμη εκτύπωση
- Ασταθής γραφίτης
- Απουσία γραφίτη
- Διασκορπισμένες κουκκίδες γραφίτη
- Λοξές εικόνες
- Κηλίδες
- Ραβδώσεις

Αντιμετώπιση προβλημάτων ποιότητας εκτύπωσης

Για την επίλυση προβλημάτων σχετικά με την ποιότητα εκτύπωσης, δοκιμάστε τα παρακάτω βήματα με τη σειρά που αναφέρονται.

Για να αντιμετωπίσετε τυχόν προβλήματα σχετικά με την εικόνα, ανατρέξτε στην ενότητα Αντιμετώπιση ελαττωμάτων εικόνας.

Ενημέρωση υλικολογισμικού εκτυπωτή

Δοκιμάστε να αναβαθμίσετε το υλικολογισμικό του εκτυπωτή.

Για οδηγίες, επισκεφθείτε τη διεύθυνση www.hp.com/support.

Εκτύπωση από διαφορετικό πρόγραμμα λογισμικού

Δοκιμάστε να εκτυπώσετε από διαφορετικό πρόγραμμα λογισμικού.

Εάν η σελίδα εκτυπώνεται σωστά, υπάρχει πρόβλημα στο πρόγραμμα λογισμικού από το οποίο εκτυπώνατε.

Έλεγχος της ρύθμισης τύπου χαρτιού για την εργασία εκτύπωσης

Ελέγξτε τη ρύθμιση τύπου χαρτιού όταν εκτυπώνετε από πρόγραμμα λογισμικού και στις εκτυπωμένες σελίδες υπάρχουν μουντζούρες, θαμπάδες, σκούρα σημεία, παραμορφωμένο χαρτί, διάσπαρτες κουκκίδες γραφίτη, ασταθής γραφίτης ή μικρές περιοχές όπου λείπει ο γραφίτης.

Έλεγχος της ρύθμισης τύπου χαρτιού στον πίνακα ελέγχου

Ελέγξτε τη ρύθμιση τύπου χαρτιού στον πίνακα ελέγχου του εκτυπωτή και αλλάξτε τη ρύθμιση, αν χρειάζεται.

1. Ανοίξτε και κλείστε τον δίσκο χαρτιού.
2. Ακολουθήστε τα μηνύματα στον πίνακα ελέγχου για να επιβεβαιώσετε ή να τροποποιήσετε τις ρυθμίσεις τύπου και μεγέθους χαρτιού για τον δίσκο.
3. Επιβεβαιώστε ότι το χαρτί που έχει τοποθετηθεί πληροί τις προδιαγραφές.

4. Προσαρμόστε τη ρύθμιση υγρασίας και αντίστασης στον πίνακα ελέγχου, ώστε να αντιστοιχεί στο περιβάλλον.

   α. Ανοίξτε τα ακόλουθα μενού:

      i. Ρυθμίσεις

      ii. Αντιγραφή/Εκτύπωση

      iii. Ποιότητα εκτύπωσης

      iv. Προσαρμογή τύπου χαρτιού

   β. Επιλέξτε τον τύπο χαρτιού που ταιριάζει με τον τύπο που έχει τοποθετηθεί στον δίσκο.

   γ. Χρησιμοποιήστε τα βέλη για να αυξήσετε ή να μειώσετε τη ρύθμιση υγρασίας και αντίστασης.

5. Βεβαιωθείτε ότι οι ρυθμίσεις του προγράμματος οδήγησης συμφωνούν με τις ρυθμίσεις του πίνακα ελέγχου.

ΣΗΜΕΙΩΣΗ: Οι ρυθμίσεις του προγράμματος οδήγησης εκτύπωσης θα παρακάμπτουν τις ρυθμίσεις του πίνακα ελέγχου.

Έλεγχος της ρύθμισης τύπου χαρτιού (Windows)

Ελέγξτε τη ρύθμιση τύπου χαρτιού για τα Windows και αλλάξτε τη ρύθμιση, όπως απαιτείται.

ΣΗΜΕΙΩΣΗ: Οι ρυθμίσεις του προγράμματος οδήγησης εκτύπωσης θα παρακάμπτουν τις ρυθμίσεις του πίνακα ελέγχου.

1. Στο πρόγραμμα λογισμικού, ορίστε την επιλογή **Εκτύπωση**.
2. Επιλέξτε τον εκτυπωτή και, στη συνέχεια, κάντε κλικ στο κουμπί **Ιδιότητες** ή **Προτιμήσεις**.
3. Κάντε κλικ στην καρτέλα **Χαρτί/Ποιότητα**.
4. Στην αναπτυσσόμενη λίστα **Τύπος χαρτιού**, κάντε κλικ στην επιλογή **Περισσότερα...**.
5. Αναπτύξτε τη λίστα επιλογών **Τύπος:**.
6. Αναπτύξτε την κατηγορία τύπων χαρτιού που ταιριάζει καλύτερα στο χαρτί σας.
7. Επιλέξτε τον τύπο χαρτιού που θέλετε να χρησιμοποιήσετε και κάντε κλικ στο κουμπί **OK**.
8. Κάντε κλικ στο κουμπί **OK** για να κλείσετε το παράθυρο διαλόγου **Ιδιότητες εγγράφου**. Στο παράθυρο διαλόγου **Εκτύπωση**, κάντε κλικ στο κουμπί **OK** για να εκτυπωθεί η εργασία.

Έλεγχος ρύθμισης τύπου χαρτιού (macOS)

Ελέγξτε τη ρύθμιση τύπου χαρτιού για macOS και αλλάξτε τη ρύθμιση, όπως απαιτείται.

1. Κάντε κλικ στο μενού **Αρχείο** και, στη συνέχεια, κάντε κλικ στην επιλογή **Εκτύπωση**.
2. Στο μενού **Εκτυπωτής**, επιλέξτε τον εκτυπωτή.
3. Από προεπιλογή, το πρόγραμμα οδήγησης εκτύπωσης εμφανίζει το μενού **Copies & Pages** (Αντίγραφα και σελίδες). Ανοίξτε την αναπτυσσόμενη λίστα μενού και κάντε κλικ στο μενού **Finishing** (Φινίρισμα).
4. Επιλέξτε έναν τύπο από την αναπτυσσόμενη λίστα **Media-type** (Τύπος μέσου εκτύπωσης).
5. Κάντε κλικ στο κουμπί **Print (Εκτύπωση)**.

Έλεγχος κατάστασης δοχείου γραφίτη

Ακολουθήστε τα παρακάτω βήματα για να ελέγξετε την υπολειπόμενη διάρκεια ζωής των δοχείων γραφίτη και, εάν ισχύει, την κατάσταση των υπόλοιπων εξαρτημάτων συντήρησης.

Βήμα 1: Εκτύπωση της σελίδας κατάστασης αναλωσίμων

Η σελίδα κατάστασης αναλωσίμων υποδεικνύει την κατάσταση του δοχείου.

1. Από την αρχική οθόνη του πίνακα ελέγχου του εκτυπωτή, επιλέξτε το μενού Αναφορές.
2. Επιλέξτε το μενού Σελίδες διαμόρφωσης/κατάστασης.
3. Επιλέξτε Σελίδα κατάστασης αναλώσιμων και, στη συνέχεια, επιλέξτε Εκτύπωση για να εκτυπώσετε τη σελίδα.

Βήμα 2: Έλεγχος της κατάστασης των αναλωσίμων

Ελέγξτε την αναφορά κατάστασης αναλωσίμων ως εξής.

1. Δείτε την αναφορά της κατάστασης αναλωσίμων για να ελέγξετε το ποσοστό της υπολειπόμενης διάρκειας ζωής των δοχείων γραφίτη και, εάν υπάρχουν, την κατάσταση των υπόλοιπων αντικαταστάσιμων εξαρτημάτων συντήρησης.

   Όταν χρησιμοποιείτε δοχείο γραφίτη που έχει φτάσει σχεδόν στο τέλος της διάρκειας ζωής του, μπορεί να παρουσιαστούν προβλήματα στην ποιότητα εκτύπωσης. Η σελίδα κατάστασης αναλώσιμων υποδεικνύει πότε κάποιο αναλώσιμο έχει πολύ χαμηλή στάθμη. Όταν ένα αναλώσιμο της HP έχει φτάσει στο όριο πολύ χαμηλής στάθμης, η εγγύηση Premium Protection της HP για το συγκεκριμένο αναλώσιμο έχει λήξει.

   Το δοχείο γραφίτη δεν χρειάζεται να αντικατασταθεί τώρα, εκτός αν η ποιότητα εκτύπωσης δεν είναι πλέον αποδεκτή. Συνιστάται να έχετε ένα ανταλλακτικό δοχείο, το οποίο θα χρησιμοποιήσετε όταν η ποιότητα εκτύπωσης του παλιού δοχείου δεν θα είναι πλέον αποδεκτή.

   Εάν διαπιστώσετε ότι χρειάζεται να αντικαταστήσετε ένα δοχείο γραφίτη ή κάποιο άλλο εξάρτημα συντήρησης, μπορείτε να βρείτε τους κωδικούς των αυθεντικών αναλώσιμων HP στη σελίδα κατάστασης αναλώσιμων.

2. Ελέγξτε εάν χρησιμοποιείτε αυθεντικό δοχείο HP.

   Τα αυθεντικά δοχεία γραφίτη της HP φέρουν την ένδειξη "HP" ή το λογότυπο της HP. Για περισσότερες πληροφορίες σχετικά με την αναγνώριση των δοχείων HP, επισκεφτείτε τη διεύθυνση www.hp.com/go/learnaboutsupplies.

Εκτύπωση σελίδας καθαρισμού

Κατά τη διάρκεια της διαδικασίας εκτύπωσης μπορεί να συσσωρευθούν χαρτί, γραφίτης και σκόνη στο εσωτερικού του εκτυπωτή, τα οποία ενδέχεται να προκαλέσουν προβλήματα ποιότητας εκτύπωσης όπως κόκκους ή πιτσιλιές γραφίτη, μουντζούρες, λωρίδες, γραμμές ή επαναλαμβανόμενα σημάδια.

Ακολουθήστε τα παρακάτω βήματα για να καθαρίσετε τη διαδρομή χαρτιού του εκτυπωτή:

1. Από την αρχική οθόνη του πίνακα ελέγχου του εκτυπωτή, επιλέξτε το μενού Εργαλεία υποστήριξης.
2. Επιλέξτε τα ακόλουθα μενού:
   α. Συντήρηση
   β. Βαθμονόμηση/Καθαρισμός
   γ. Σελίδα καθαρισμού

3. Για να εκτυπώσετε τη σελίδα, επιλέξτε Εκτύπωση.

   Θα εμφανιστεί το μήνυμα **Γίνεται καθαρισμός...** στον πίνακα ελέγχου του εκτυπωτή. Η διαδικασία καθαρισμού διαρκεί μερικά λεπτά. Μην απενεργοποιήσετε τον εκτυπωτή μέχρι να ολοκληρωθεί η διαδικασία καθαρισμού. Όταν τελειώσει, πετάξτε την εκτυπωμένη σελίδα.

Οπτικός έλεγχος των δοχείων γραφίτη

Ακολουθήστε τα παρακάτω βήματα για να επιθεωρήσετε κάθε δοχείο γραφίτη:

1. Αφαιρέστε το δοχείο γραφίτη από τον εκτυπωτή και βεβαιωθείτε ότι έχει αφαιρεθεί η ταινία σφράγισης.
2. Ελέγξτε το τσιπ της μνήμης για τυχόν ζημιά.
3. Εξετάστε την επιφάνεια του πράσινου τυμπάνου απεικόνισης.

⚠ ΠΡΟΣΟΧΗ: Μην αγγίξετε το τύμπανο απεικόνισης. Τα δαχτυλικά αποτυπώματα στο τύμπανο απεικόνισης μπορεί να οδηγήσουν σε προβλήματα ποιότητας εκτύπωσης.

4. Αν δείτε γρατσουνιές, δακτυλιές ή άλλη ζημιά στο τύμπανο απεικόνισης, αντικαταστήστε το δοχείο γραφίτη.
5. Τοποθετήστε ξανά το δοχείο γραφίτη και εκτυπώστε μερικές σελίδες για να δείτε αν έχει επιλυθεί το πρόβλημα.

Έλεγχος χαρτιού και περιβάλλοντος εκτύπωσης

Χρησιμοποιήστε τις παρακάτω πληροφορίες για να ελέγξετε το επιλεγμένο χαρτί και το περιβάλλον εκτύπωσης.

Βήμα 1: Χρησιμοποιήστε χαρτί που πληροί τις προδιαγραφές της HP

Ορισμένα προβλήματα στην ποιότητα εκτύπωσης οφείλονται στη χρήση χαρτιού που δεν πληροί τις προδιαγραφές της HP.

- Χρησιμοποιείτε πάντα τύπο και βάρος χαρτιού που υποστηρίζονται από τον συγκεκριμένο εκτυπωτή.
- Για το καλύτερο δυνατό αποτέλεσμα, να χρησιμοποιείτε καλής ποιότητας χαρτί, χωρίς κοψίματα, σκισίματα, κηλίδες, σκόνη, ασταθή επιφάνεια, τσαλακώματα, κενά, συνδετήρες και κυρτές ή τσαλακωμένες άκρες.
- Χρησιμοποιείτε χαρτί που δεν έχει εκτυπωθεί προηγουμένως.
- Χρησιμοποιήστε χαρτί που δεν περιέχει μεταλλικό υλικό, όπως χρυσόσκονη.
- Χρησιμοποιήστε χαρτί που έχει σχεδιαστεί ειδικά για εκτυπωτές λέιζερ. Μην χρησιμοποιείτε χαρτί που έχει σχεδιαστεί μόνο για εκτυπωτές ψεκασμού.
- Μην χρησιμοποιείτε πολύ τραχύ χαρτί. Αν χρησιμοποιήσετε πιο απαλό χαρτί, η ποιότητα εκτύπωσης θα είναι καλύτερη.

Βήμα 2: Έλεγχος του περιβάλλοντος

Το περιβάλλον μπορεί να επηρεάσει άμεσα την ποιότητα εκτύπωσης και αποτελεί συνηθισμένη αιτία για προβλήματα ποιότητας εκτύπωσης ή τροφοδοσίας χαρτιού. Δοκιμάστε τις παρακάτω λύσεις:

- Απομακρύνετε τον εκτυπωτή από σημεία με ρεύματα αέρα, όπως ανοιχτά παράθυρα, πόρτες ή αεραγωγοί κλιματισμού.

- Βεβαιωθείτε ότι ο εκτυπωτής δεν είναι εκτεθειμένος σε θερμοκρασίες ή υγρασία εκτός των προδιαγραφών.
- Μην τοποθετείτε τον εκτυπωτή σε περιορισμένο χώρο, όπως ντουλάπια.
- Τοποθετήστε τον εκτυπωτή σε σταθερή, επίπεδη επιφάνεια.
- Αφαιρέστε οτιδήποτε εμποδίζει τους αεραγωγούς του εκτυπωτή. Πρέπει να διασφαλίζεται η καλή ροή αέρα σε όλες τις πλευρές του εκτυπωτή, συμπεριλαμβανομένου και του επάνω μέρους.
- Προστατεύστε τον εκτυπωτή από ακαθαρσίες, σκόνη, ατμό, γράσο ή άλλα στοιχεία που μεταφέρονται μέσω του αέρα και τα οποία μπορούν να αφήσουν κατάλοιπα στο εσωτερικό του εκτυπωτή.

Βήμα 3: Ρύθμιση ευθυγράμμισης μεμονωμένου δίσκου

Ακολουθήστε τα παρακάτω βήματα εάν το κείμενο ή οι εικόνες δεν έχουν κεντραριστεί ή ευθυγραμμιστεί σωστά στην εκτυπωμένη σελίδα, όταν εκτυπώνετε από συγκεκριμένους δίσκους.

1. Από την αρχική οθόνη του πίνακα ελέγχου του εκτυπωτή, επιλέξτε το μενού Ρυθμίσεις.
2. Επιλέξτε τα ακόλουθα μενού:
   α. Αντιγραφή/Εκτύπωση ή Εκτύπωση
   β. Ποιότ. εκτύπ.
   γ. Δήλωση εικόνας
3. Επιλέξτε Δίσκος και, στη συνέχεια, επιλέξτε το δίσκο που θέλετε να προσαρμόσετε.
4. Επιλέξτε Εκτύπωση δοκιμαστικής σελίδας και, στη συνέχεια, ακολουθήστε τις οδηγίες που εμφανίζονται στις εκτυπωμένες σελίδες.
5. Επιλέξτε ξανά Εκτύπωση δοκιμαστικής σελίδας για να επαληθεύσετε τα αποτελέσματα και, στη συνέχεια, κάντε και άλλες προσαρμογές, εάν χρειάζεται.
6. Για να αποθηκεύσετε τις νέες ρυθμίσεις, επιλέξτε Τέλος.

Δοκιμή διαφορετικού προγράμματος οδήγησης εκτύπωσης

Δοκιμάστε ένα διαφορετικό πρόγραμμα οδήγησης εκτύπωσης, αν εκτυπώνετε από πρόγραμμα λογισμικού και οι εκτυπωμένες σελίδες εμφανίζουν μη αναμενόμενες γραμμές σε γραφικά, κείμενο που λείπει, γραφικά που λείπουν, λανθασμένη μορφοποίηση ή αντικατεστημένες γραμματοσειρές.

Κάντε λήψη οποιουδήποτε από τα παρακάτω προγράμματα οδήγησης από την τοποθεσία της HP στο Web: www.hp.com/support/ljM631MFP, www.hp.com/support/ljM632MFP ή www.hp.com/support/ljM633MFP.

Πίνακας 9-3 Προγράμματα οδήγησης εκτύπωσης

Πρόγραμμα οδήγησης	Περιγραφή
Πρόγραμμα οδήγησης HP PCL.6	Αν είναι διαθέσιμο, αυτό το πρόγραμμα οδήγησης εκτύπωσης για τον συγκεκριμένο εκτυπωτή υποστηρίζει παλαιότερα λειτουργικά συστήματα, όπως τα Windows XP και τα Windows Vista. Για να δείτε μια λίστα των υποστηριζόμενων λειτουργικών συστημάτων, επισκεφθείτε τη διεύθυνση www.hp.com/go/support.
Πρόγραμμα οδήγησης HP PCL 6	Αυτό το πρόγραμμα οδήγησης εκτύπωσης για τον συγκεκριμένο εκτυπωτή υποστηρίζει τα Windows 7 και νεότερα λειτουργικά συστήματα που υποστηρίζουν τα προγράμματα οδήγησης της έκδοσης 3. Για να δείτε μια λίστα των υποστηριζόμενων λειτουργικών συστημάτων, επισκεφθείτε τη διεύθυνση www.hp.com/go/support.

Πίνακας 9-3 Προγράμματα οδήγησης εκτύπωσης (συνέχεια)

Πρόγραμμα οδήγησης	Περιγραφή
Πρόγραμμα οδήγησης HP PCL-6	Αυτό το πρόγραμμα οδήγησης εκτύπωσης για το συγκεκριμένο προϊόν υποστηρίζει τα Windows 8 και νεότερα λειτουργικά συστήματα που υποστηρίζουν τα προγράμματα οδήγησης της έκδοσης 4. Για να δείτε μια λίστα των υποστηριζόμενων λειτουργικών συστημάτων, επισκεφθείτε τη διεύθυνση www.hp.com/go/support.
Πρόγραμμα οδήγησης HP UPD PS	• Συνιστάται για εκτυπώσεις με προγράμματα λογισμικού Adobe ή με άλλα προγράμματα λογισμικού γραφικών • Παρέχει υποστήριξη για εκτύπωση με εξομοίωση Postscript ή για γραμματοσειρές Postscript flash
HP UPD PCL 6	• Συνιστάται για την εκτύπωση σε όλα τα περιβάλλοντα Windows • Παρέχει τη συνολικά βέλτιστη ταχύτητα, ποιότητα εκτύπωσης και υποστήριξη δυνατότητας εκτυπωτή για τους περισσότερους χρήστες • Έχει σχεδιαστεί ώστε να ευθυγραμμίζεται με τη Διασύνδεση συσκευών γραφικών των Windows (GDI) για βέλτιστη ταχύτητα σε περιβάλλοντα Windows • Ενδέχεται να μην είναι πλήρως συμβατό με προσαρμοσμένα και άλλων κατασκευαστών προγράμματα λογισμικού που βασίζονται στο PCL 5

Έλεγχος ρυθμίσεων λειτουργίας EconoMode

Η HP δεν συνιστά τη μόνιμη χρήση της λειτουργίας EconoMode. Εάν η λειτουργία EconoMode χρησιμοποιείται συνεχώς, ο γραφίτης ενδέχεται να διαρκέσει περισσότερο από τα μηχανικά μέρη του δοχείου γραφίτη. Εάν η ποιότητα της εκτύπωσης αρχίσει να υποβαθμίζεται και δεν είναι πλέον αποδεκτή, αντικαταστήστε το δοχείο γραφίτη.

ΣΗΜΕΙΩΣΗ: Η λειτουργία είναι διαθέσιμη με το πρόγραμμα οδήγησης εκτυπωτή PCL 6 για Windows. Αν δεν χρησιμοποιείτε αυτό το πρόγραμμα οδήγησης, μπορείτε να ενεργοποιήσετε τη λειτουργία μέσω του ενσωματωμένου διακομιστή web της HP.

Ακολουθήστε αυτά τα βήματα αν ολόκληρη η σελίδα είναι πολύ σκούρα ή πολύ ανοιχτόχρωμη.

1. Στο πρόγραμμα λογισμικού, ορίστε την επιλογή **Εκτύπωση**.
2. Επιλέξτε τον εκτυπωτή και, στη συνέχεια, κάντε κλικ στο κουμπί **Ιδιότητες** ή **Προτιμήσεις**.
3. Κάντε κλικ στην καρτέλα **Χαρτί/Ποιότητα** και βρείτε την περιοχή **Ποιότητα εκτύπωσης**.
4. Εάν ολόκληρη η σελίδα είναι πολύ σκούρα, χρησιμοποιήστε τις εξής ρυθμίσεις:
   - Επιλέξτε **600 dpi**, αν είναι διαθέσιμο.
   - Επιλέξτε το πλαίσιο ελέγχου **EconoMode**, για να ενεργοποιήσετε τη λειτουργία.

   Εάν ολόκληρη η σελίδα είναι πολύ ανοιχτόχρωμη, χρησιμοποιήστε τις εξής ρυθμίσεις:
   - Επιλέξτε **FastRes 1200**, αν είναι διαθέσιμο.
   - Αποεπιλέξτε το πλαίσιο ελέγχου **EconoMode**, για να απενεργοποιήσετε τη λειτουργία.
5. Κάντε κλικ στο κουμπί **OK** για να κλείσετε το παράθυρο διαλόγου **Ιδιότητες εγγράφου**. Στο παράθυρο διαλόγου **Εκτύπωση**, κάντε κλικ στο κουμπί **OK** για να εκτυπωθεί η εργασία.

Προσαρμογή πυκνότητας εκτύπωσης

Ολοκληρώστε τα παρακάτω βήματα για να προσαρμόσετε την πυκνότητα της εκτύπωσης.

1. Από την αρχική οθόνη του πίνακα ελέγχου του εκτυπωτή, επιλέξτε το μενού Ρυθμίσεις.
2. Ανοίξτε τα ακόλουθα μενού:
   α. Αντιγραφή/Εκτύπωση ή Εκτύπωση
   β. Ποιότ. εκτύπ.
   γ. Πυκνότητα γραφίτη
3. Μετακινήστε το ρυθμιστικό είτε προς την ένδειξη Μικρότερη ή Μεγαλύτερη για τη ρύθμιση πυκνότητας που θέλετε.

Αντιμετώπιση ελαττωμάτων εικόνας

Διαβάστε παραδείγματα ελαττωμάτων εικόνας και βήματα για να διορθώσετε αυτά τα ελαττώματα.

Πίνακας 9-4 Πίνακας γρήγορης αναφοράς ελαττωμάτων εικόνας

Δείγμα	Περιγραφή	Πιθανές λύσεις
Πίνακας 9-11 Ανοιχτόχρωμη εκτύπωση στη σελίδα 227	Πίνακας 9-9 Γκρίζο φόντο ή σκούρα εκτύπωση στη σελίδα 226	Πίνακας 9-7 Κενή σελίδα — Δεν εκτυπώνεται τίποτε στη σελίδα 225
		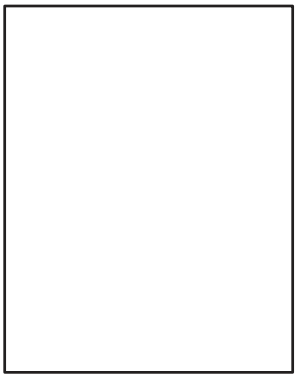
Πίνακας 9-6 Μαύρη σελίδα στη σελίδα 224	Πίνακας 9-5 Ελαττώματα με ζώνες στη σελίδα 224	Πίνακας 9-13 Ελαττώματα λωρίδων στη σελίδα 228
	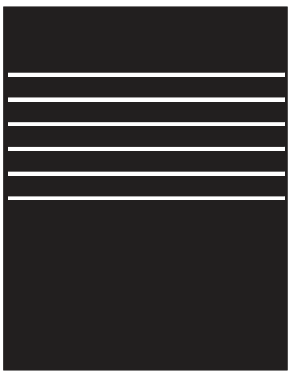	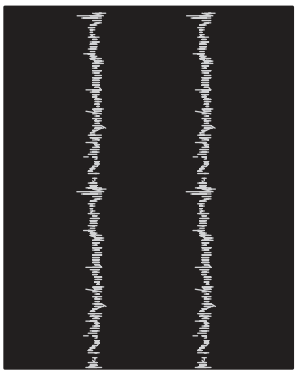

Πίνακας 9-4 Πίνακας γρήγορης αναφοράς ελαττωμάτων εικόνας (συνέχεια)

Δείγμα	Περιγραφή	Πιθανές λύσεις
Πίνακας 9-8 Ελαττώματα εφαρμογής/σύντηξης στη σελίδα 225	Πίνακας 9-10 Ελαττώματα τοποθέτησης εικόνας στη σελίδα 226	Πίνακας 9-12 Ελαττώματα εξόδου στη σελίδα 227
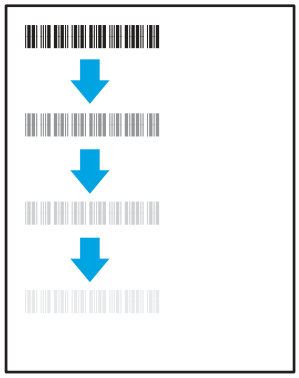		

Τα ελαττώματα εικόνας, ανεξάρτητα από την αιτία, μπορούν συχνά να επιλυθούν ακολουθώντας τα ίδια βήματα. Ακολουθήστε τα παρακάτω βήματα ως αφετηρία για την επίλυση προβλημάτων με ελαττώματα εικόνας.

1. Επανεκτυπώστε το έγγραφο. Τα ελαττώματα στην ποιότητα εκτύπωσης μπορεί να είναι παροδικά από τη φύση τους ή μπορεί διορθωθούν πλήρως με τη συνεχή εκτύπωση.
2. Ελέγξτε την κατάσταση του δοχείου ή των δοχείων. Εάν η στάθμη ενός δοχείου είναι **Πολύ χαμηλή** (έχει περάσει η καθορισμένη διάρκεια ζωής του), αντικαταστήστε το δοχείο.
3. Βεβαιωθείτε ότι οι ρυθμίσεις του προγράμματος οδήγησης και της λειτουργίας εκτύπωσης του δίσκου ταιριάζουν με το μέσο εκτύπωσης που είναι τοποθετημένο στο δίσκο. Δοκιμάστε να χρησιμοποιήσετε διαφορετικό μέσο εκτύπωσης ή διαφορετικό δίσκο. Δοκιμάστε να χρησιμοποιήσετε διαφορετική λειτουργία εκτύπωσης.
4. Βεβαιωθείτε ότι ο εκτυπωτής βρίσκεται εντός του εύρους θερμοκρασίας/υγρασίας λειτουργίας που υποστηρίζεται.
5. Βεβαιωθείτε ότι ο τύπος, το μέγεθος και το βάρος του χαρτιού υποστηρίζονται από τον εκτυπωτή. Ανατρέξτε στην τοποθεσία support.hp.com για μια λίστα με τα υποστηριζόμενα μεγέθη και τύπους χαρτιού για τον εκτυπωτή.

ΣΗΜΕΙΩΣΗ: Ο όρος "σύντηξη" είναι το μέρος της διαδικασίας εκτύπωσης όπου ο γραφίτης επικάθεται πάνω στο χαρτί.

Τα παρακάτω παραδείγματα αφορούν χαρτί μεγέθους Letter που έχει περάσει από τον εκτυπωτή με την κοντή πλευρά πρώτη.

Πίνακας 9-5 Ελαττώματα με ζώνες

Δείγμα	Περιγραφή	Πιθανές λύσεις
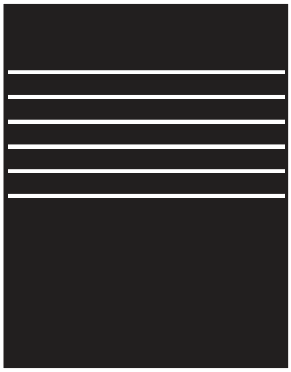	Σκουρόχρωμες ή ανοιχτόχρωμες γραμμές που επαναλαμβάνονται προς τα κάτω κατά μήκος της σελίδας και είναι ευρείες ζώνες ή/και ρέουσες ζώνες. Μπορεί να είναι αιχμηρές ή απαλές. Το ελάττωμα εμφανίζεται μόνο σε περιοχές γεμίσματος, όχι σε κείμενο ή σε τμήματα χωρίς εκτυπωμένο περιεχόμενο.	1. Επανεκτυπώστε το έγγραφο. 2. Δοκιμάστε να εκτυπώσετε από διαφορετικό δίσκο. 3. Αντικαταστήστε την κασέτα. 4. Χρησιμοποιήστε διαφορετικό τύπο χαρτιού. 5. **Μόνο στα μοντέλα Enterprise:** Από την αρχική οθόνη του πίνακα ελέγχου του εκτυπωτή, μεταβείτε στο μενού Προσαρμογή τύπων χαρτιού και, στη συνέχεια, επιλέξτε έναν τρόπο λειτουργίας εκτύπωσης που έχει σχεδιαστεί για ένα λίγο πιο βαρύ μέσο εκτύπωσης από αυτό που χρησιμοποιείτε. Αυτό μειώνει την ταχύτητα εκτύπωσης και ενδέχεται να βελτιώσει την ποιότητα εκτύπωσης. 6. Αν το πρόβλημα παραμένει, μεταβείτε στην τοποθεσία support.hp.com.

Πίνακας 9-6 Μαύρη σελίδα

Δείγμα	Περιγραφή	Πιθανές λύσεις
	Ολόκληρη η εκτυπωμένη σελίδα είναι μαύρη.	1. Ελέγξτε οπτικά το δοχείο για να δείτε αν έχει ζημιά. 2. Βεβαιωθείτε το δοχείο έχει τοποθετηθεί σωστά. 3. Αντικαταστήστε την κασέτα. 4. Αν το πρόβλημα παραμένει, μεταβείτε στην τοποθεσία support.hp.com.

Πίνακας 9-7 Κενή σελίδα — Δεν εκτυπώνεται τίποτε

Δείγμα	Περιγραφή	Πιθανές λύσεις
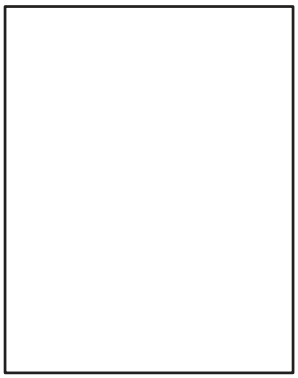	Η σελίδα είναι εντελώς κενή και δεν περιέχει εκτυπωμένο περιεχόμενο.	1. Βεβαιωθείτε ότι τα δοχεία είναι γνήσια δοχεία HP. 2. Βεβαιωθείτε το δοχείο έχει τοποθετηθεί σωστά. 3. Εκτυπώστε με διαφορετικό δοχείο. 4. Ελέγξτε τον τύπο του χαρτιού στο δίσκο χαρτιού και προσαρμόστε τις ρυθμίσεις του εκτυπωτή ανάλογα. Εάν χρειάζεται, επιλέξτε πιο ελαφρύ τύπο χαρτιού. 5. Αν το πρόβλημα παραμένει, μεταβείτε στην τοποθεσία support.hp.com.

Πίνακας 9-8 Ελαττώματα εφαρμογής/σύντηξης

Δείγμα	Περιγραφή	Πιθανές λύσεις
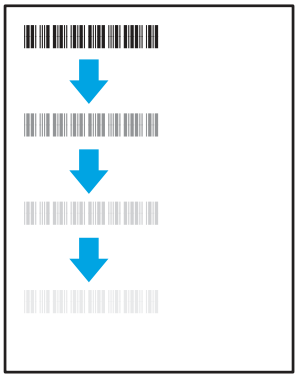	Ελαφρές σκιές ή αποκλίσεις της εικόνας που επαναλαμβάνονται προς τα κάτω στη σελίδα. Η επαναλαμβανόμενη εικόνα μπορεί να ξεθωριάζει μετά από κάθε εμφάνιση.	1. Επανεκτυπώστε το έγγραφο. 2. Ελέγξτε τον τύπο του χαρτιού στο δίσκο χαρτιού και προσαρμόστε τις ρυθμίσεις του εκτυπωτή ανάλογα. Εάν χρειάζεται, επιλέξτε πιο ελαφρύ τύπο χαρτιού. 3. Αν το πρόβλημα παραμένει, μεταβείτε στην τοποθεσία support.hp.com.
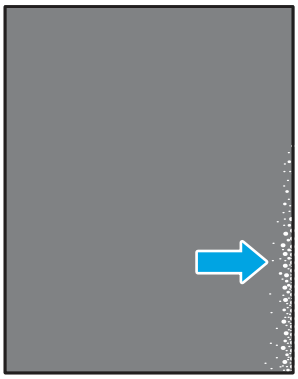	Ο γραφίτης τρίβεται και αφαιρείται κατά μήκος και των δύο όψεων της σελίδας. Αυτό το ελάττωμα είναι πιο συνηθισμένο στις άκρες των εργασιών με μεγάλη κάλυψη και σε ελαφρούς τύπους χαρτιού, αλλά μπορεί να προκύψει οπουδήποτε στη σελίδα.	1. Επανεκτυπώστε το έγγραφο. 2. Ελέγξτε τον τύπο του χαρτιού στο δίσκο χαρτιού και προσαρμόστε τις ρυθμίσεις του εκτυπωτή ανάλογα. Εάν χρειάζεται, επιλέξτε πιο βαρύ τύπο χαρτιού. 3. **Μόνο στα μοντέλα Enterprise:** Από τον πίνακα ελέγχου του εκτυπωτή, μεταβείτε στο μενού Από άκρη σε άκρη και έπειτα επιλέξτε Κανονικό. Επανεκτυπώστε το έγγραφο. 4. **Μόνο στα μοντέλα Enterprise:** Στον πίνακα ελέγχου του εκτυπωτή, επιλέξτε Αυτόματη συμπερίληψη περιθωρίων και έπειτα επανεκτυπώστε το έγγραφο. 5. Αν το πρόβλημα παραμένει, μεταβείτε στην τοποθεσία support.hp.com.

Πίνακας 9-9 Γκρίζο φόντο ή σκούρα εκτύπωση

Δείγμα	Περιγραφή	Πιθανές λύσεις
	Η εικόνα ή το κείμενο είναι πιο σκούρο από το αναμενόμενο ή/και το φόντο είναι γκριζαρισμένο.	1. Βεβαιωθείτε ότι το χαρτί στους δίσκους δεν έχει ήδη περάσει από τον εκτυπωτή. 2. Χρησιμοποιήστε διαφορετικό τύπο χαρτιού. 3. Επανεκτυπώστε το έγγραφο. 4. **Μόνο στα μοντέλα ασπρόμαυρης εκτύπωσης:** Από την αρχική οθόνη του πίνακα ελέγχου του εκτυπωτή, μεταβείτε στο μενού Προσαρμογή πυκνότητας γραφίτη και, στη συνέχεια, ρυθμίστε την πυκνότητα του γραφίτη σε χαμηλότερο επίπεδο. 5. Βεβαιωθείτε ότι ο εκτυπωτής βρίσκεται εντός του εύρους θερμοκρασίας και υγρασίας λειτουργίας που υποστηρίζεται. 6. Αντικαταστήστε την κασέτα. 7. Αν το πρόβλημα παραμένει, μεταβείτε στην τοποθεσία support.hp.com.

Πίνακας 9-10 Ελαττώματα τοποθέτησης εικόνας

Δείγμα	Περιγραφή	Πιθανές λύσεις
	Η εικόνα δεν είναι κεντραρισμένη ή είναι τοποθετημένη στρεβλά στη σελίδα. Το ελάττωμα παρουσιάζεται όταν το χαρτί δεν έχει τοποθετηθεί σωστά, όταν τραβιέται από το δίσκο και κινείται στη διαδρομή χαρτιού.	1. Επανεκτυπώστε το έγγραφο. 2. Αφαιρέστε το χαρτί και επανατοποθετήστε χαρτί στο δίσκο. Βεβαιωθείτε ότι όλα τα άκρα του χαρτιού είναι ομοιόμορφα τοποθετημένα σε όλες τις πλευρές. 3. Βεβαιωθείτε ότι το επάνω μέρος της στοίβας χαρτιού βρίσκεται κάτω από την ένδειξη γεμάτου δίσκου. Μη γεμίζετε υπερβολικά το δίσκο. 4. Βεβαιωθείτε ότι οι οδηγοί χαρτιού έχουν ρυθμιστεί για το σωστό μέγεθος χαρτιού. Μην ρυθμίσετε τους οδηγούς χαρτιού ώστε να εφάπτονται στη στοίβα του χαρτιού. Ρυθμίστε τους στις εσοχές ή στις ενδείξεις στο δίσκο. 5. Αν το πρόβλημα παραμένει, μεταβείτε στην τοποθεσία support.hp.com.

Πίνακας 9-11 Ανοιχτόχρωμη εκτύπωση

Δείγμα	Περιγραφή	Πιθανές λύσεις
	Το εκτυπωμένο περιεχόμενο σε ολόκληρη τη σελίδα είναι ανοιχτόχρωμο ή ξεθωριασμένο.	1. Επανεκτυπώστε το έγγραφο. 2. Αφαιρέστε το δοχείο και, στη συνέχεια, ανακινήστε το για να ανακατανεμηθεί ο γραφίτης. Επανατοποθετήστε τα δοχεία γραφίτη στον εκτυπωτή και κλείστε το κάλυμμα. Για τη γραφική απεικόνιση αυτής της διαδικασίας, ανατρέξτε στην ενότητα *Αντικατάσταση των δοχείων γραφίτη*. 3. **Μόνο στα μοντέλα ασπρόμαυρης εκτύπωσης:** Βεβαιωθείτε ότι η ρύθμιση EconoMode είναι απενεργοποιημένη τόσο στον πίνακα ελέγχου του εκτυπωτή όσο και στο πρόγραμμα οδήγησης εκτύπωσης. 4. Βεβαιωθείτε το δοχείο έχει τοποθετηθεί σωστά. 5. Εκτυπώστε μια σελίδα κατάστασης αναλωσίμων και ελέγξτε την υπολειπόμενη διάρκεια ζωής και τη χρήση του δοχείου. 6. Αντικαταστήστε την κασέτα. 7. Αν το πρόβλημα παραμένει, μεταβείτε στην τοποθεσία support.hp.com.

Πίνακας 9-12 Ελαττώματα εξόδου

Δείγμα	Περιγραφή	Πιθανές λύσεις
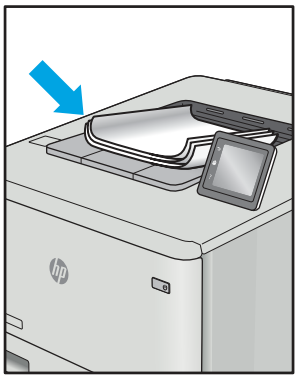	Οι εκτυπωμένες σελίδες έχουν κυρτωμένα άκρα. Το κυρτωμένο άκρο μπορεί να βρίσκεται στην κοντή ή στη μακριά πλευρά του χαρτιού. Είναι πιθανοί δύο τύποι κύρτωσης: • **Θετική κύρτωση:** Το χαρτί είναι κυρτωμένο προς την εκτυπωμένη πλευρά. Το ελάττωμα παρουσιάζεται σε ξηρά περιβάλλοντα ή κατά την εκτύπωση σελίδων με υψηλή κάλυψη. • **Αρνητική κύρτωση:** Το χαρτί είναι κυρτωμένο προς την αντίθετη πλευρά της εκτύπωσης. Το ελάττωμα παρουσιάζεται σε περιβάλλοντα με υψηλή υγρασία ή κατά την εκτύπωση σελίδων με χαμηλή κάλυψη.	1. Επανεκτυπώστε το έγγραφο. 2. **Θετική κύρτωση:** Από τον πίνακα ελέγχου του εκτυπωτή, επιλέξτε βαρύτερο χαρτί. Το βαρύτερο χαρτί δημιουργεί υψηλότερη θερμοκρασία για την εκτύπωση. **Αρνητική κύρτωση:** Από τον πίνακα ελέγχου του εκτυπωτή, επιλέξτε ελαφρύτερο χαρτί. Το ελαφρύτερο χαρτί δημιουργεί χαμηλότερη θερμοκρασία για την εκτύπωση. Δοκιμάστε να αποθηκεύσετε το χαρτί σε ξηρό περιβάλλον πριν από τη χρήση ή χρησιμοποιήστε χαρτί που μόλις αποσυσκευάσατε. 3. Εκτυπώστε σε λειτουργία εκτύπωσης διπλής όψης. 4. Αν το πρόβλημα παραμένει, μεταβείτε στην τοποθεσία support.hp.com.

Πίνακας 9-12 Ελαττώματα εξόδου (συνέχεια)

Δείγμα	Περιγραφή	Πιθανές λύσεις
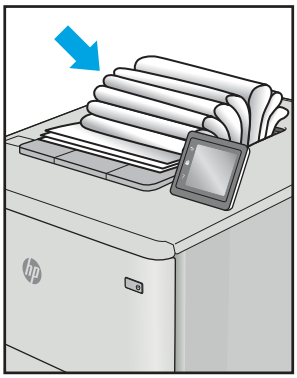	Το χαρτί δεν στοιβάζεται καλά στο δίσκο εξόδου. Η στοίβα ενδέχεται να είναι ανομοιόμορφη, στρεβλή ή οι σελίδες να ωθούνται έξω από το δίσκο και να πέφτουν στο δάπεδο. Οποιαδήποτε από τις ακόλουθες συνθήκες μπορεί να προκαλέσει αυτό το ελάττωμα: • Υπερβολική κύρτωση του χαρτιού • Το χαρτί στο δίσκο έχει πτυχώσεις ή είναι παραμορφωμένο • Το χαρτί είναι ένας μη τυπικός τύπος χαρτιού, όπως φάκελοι • Ο δίσκος εξόδου είναι υπερβολικά γεμάτος	1. Επανεκτυπώστε το έγγραφο. 2. Ανοίξτε την επέκταση της κασέτας εξόδου. 3. Εάν το ελάττωμα οφείλεται σε υπερβολική κύρτωση του χαρτιού, ανατρέξτε στα βήματα της αντιμετώπισης προβλημάτων "Κύρτωση στην έξοδο". 4. Χρησιμοποιήστε διαφορετικό τύπο χαρτιού. 5. Χρησιμοποιήστε χαρτί που μόλις αποσυσκευάσατε. 6. Αφαιρέστε το χαρτί από το δίσκο εξόδου, προτού γεμίσει υπερβολικά ο δίσκος. 7. Αν το πρόβλημα παραμένει, μεταβείτε στην τοποθεσία support.hp.com.

Πίνακας 9-13 Ελαττώματα λωρίδων

Δείγμα	Περιγραφή	Πιθανές λύσεις
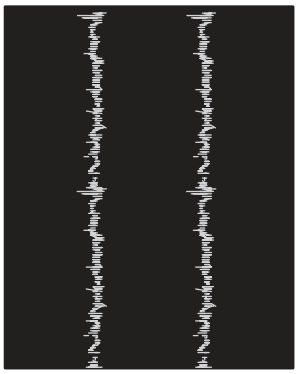	Ανοιχτόχρωμες κατακόρυφες ραβδώσεις που συνήθως εκτείνονται σε ολόκληρο το μήκος της σελίδας. Το ελάττωμα εμφανίζεται μόνο σε περιοχές γεμίσματος, όχι σε κείμενο ή σε τμήματα χωρίς εκτυπωμένο περιεχόμενο.	1. Επανεκτυπώστε το έγγραφο. 2. Αφαιρέστε το δοχείο και, στη συνέχεια, ανακινήστε το για να ανακατανεμηθεί ο γραφίτης. Επανατοποθετήστε τα δοχεία γραφίτη στον εκτυπωτή και κλείστε το κάλυμμα. Για τη γραφική απεικόνιση αυτής της διαδικασίας, ανατρέξτε στην ενότητα *Αντικατάσταση των δοχείων γραφίτη*. 3. Αν το πρόβλημα παραμένει, μεταβείτε στην τοποθεσία support.hp.com. **ΣΗΜΕΙΩΣΗ:** Όταν το περιβάλλον εκτύπωσης είναι εκτός του καθορισμένου εύρους θερμοκρασίας ή υγρασίας, ενδέχεται να προκύψουν τόσο ανοιχτόχρωμες όσο και σκούρες κάθετες γραμμές. Ανατρέξτε στις προδιαγραφές περιβάλλοντος του εκτυπωτή σας για τα επιτρεπόμενα επίπεδα θερμοκρασίας και υγρασίας.

Πίνακας 9-13 Ελαττώματα λωρίδων (συνέχεια)

Δείγμα	Περιγραφή	Πιθανές λύσεις
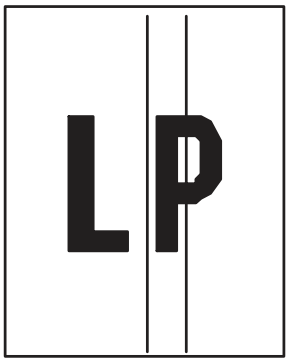	Σκούρες κατακόρυφες γραμμές που εμφανίζονται προς τα κάτω κατά μήκος της σελίδας. Το ελάττωμα μπορεί να εμφανίζεται οπουδήποτε στη σελίδα, σε περιοχές γεμίσματος ή σε τμήματα που δεν υπάρχει εκτυπωμένο περιεχόμενο.	1. Επανεκτυπώστε το έγγραφο. 2. Αφαιρέστε το δοχείο και, στη συνέχεια, ανακινήστε το για να ανακατανεμηθεί ο γραφίτης. Επανατοποθετήστε τα δοχεία γραφίτη στον εκτυπωτή και κλείστε το κάλυμμα. Για τη γραφική απεικόνιση αυτής της διαδικασίας, ανατρέξτε στην ενότητα *Αντικατάσταση των δοχείων γραφίτη*. 3. Εκτύπωση σελίδας καθαρισμού. 4. Ελέγξτε τη στάθμη του γραφίτη στο δοχείο. 5. Αν το πρόβλημα παραμένει, μεταβείτε στην τοποθεσία support.hp.com.

Βελτίωση ποιότητας εικόνας αντιγράφου

Εάν ο εκτυπωτής εμφανίζει προβλήματα με την ποιότητα των αντιγράφων, δοκιμάστε τις παρακάτω λύσεις με τη σειρά που παρουσιάζονται για να λύσετε το πρόβλημα.

Δοκιμάστε πρώτα αυτά τα απλά βήματα:

- Χρησιμοποιήστε τον επίπεδο σαρωτή και όχι τον τροφοδότη εγγράφων.
- Να χρησιμοποιείτε πρωτότυπα υψηλής ποιότητας.
- Κατά τη χρήση του τροφοδότη εγγράφων, τοποθετήστε το πρωτότυπο έγγραφο στον τροφοδότη σωστά χρησιμοποιώντας τους οδηγούς χαρτιού, για να αποφύγετε τη δημιουργία θολών ή στραβών εικόνων.

Εάν το πρόβλημα παραμένει, δοκιμάστε αυτές τις πρόσθετες λύσεις. Εάν το πρόβλημα δεν επιδιορθώνεται, ανατρέξτε στην ενότητα "Βελτίωση ποιότητας εκτύπωσης" για περαιτέρω λύσεις.

Έλεγχος της γυάλινης επιφάνειας για σκόνη και αποτυπώματα

Πληροφορίες σχετικά με την επίλυση προβλημάτων από υπολείμματα που επηρεάζουν την ποιότητα αντιγραφής.

Με την πάροδο του χρόνου, μπορεί να συγκεντρώνονται κόκκοι υπολειμμάτων στη λευκή πλαστική ενισχυτική επένδυση της γυάλινης επιφάνεια του σαρωτή και του τροφοδότη εγγράφων, με αποτέλεσμα να προκύπτουν ατέλειες στην εκτύπωση. Χρησιμοποιήστε την παρακάτω διαδικασία για καθαρισμό του σαρωτή, εάν οι εκτυπωμένες σελίδες έχουν λωρίδες, ανεπιθύμητες γραμμές, μαύρες κουκκίδες, κακή ποιότητα εκτύπωσης ή μη καθαρό κείμενο.

1. Πατήστε το κουμπί λειτουργίας, για να απενεργοποιήσετε τον εκτυπωτή και, στη συνέχεια, αποσυνδέστε το καλώδιο τροφοδοσίας από την πρίζα.

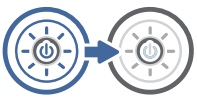

2. Ανοίξτε το κάλυμμα του σαρωτή.

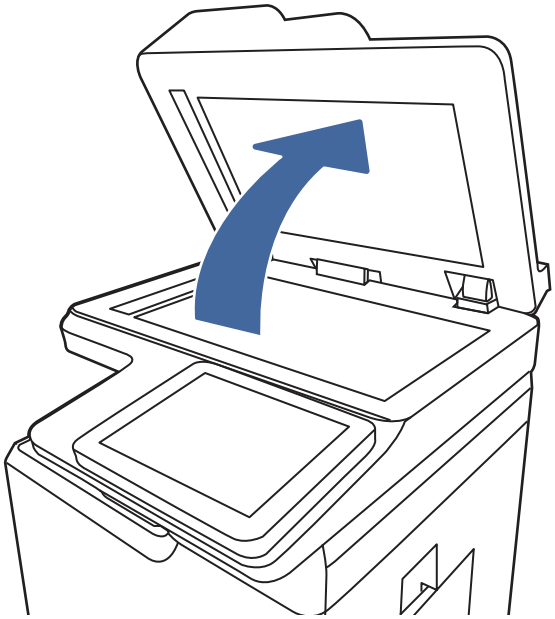

3. Καθαρίστε τη γυάλινη επιφάνεια (1) και τις λωρίδες τροφοδότη εγγράφων του σαρωτή (2, 3) με ένα μαλακό πανί ή ένα σφουγγάρι εμποτισμένο με μη δραστικό καθαριστικό για γυάλινες επιφάνειες.

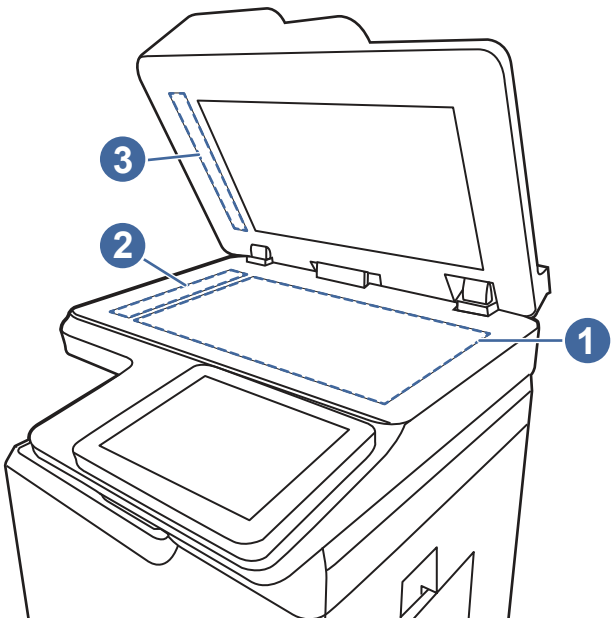

⚠ ΠΡΟΣΟΧΗ: Μην χρησιμοποιείτε στιλβωτικά, ακετόνη, βενζόλιο, αμμωνία, αιθυλική αλκοόλη ή τετραχλωράνθρακα σε οποιοδήποτε εξάρτημα του εκτυπωτή. Μπορεί να προκληθεί ζημιά στον εκτυπωτή. Μην ρίχνετε υγρά απευθείας στη γυάλινη επιφάνεια ή στην πλάκα. Ενδέχεται να περάσουν στο εσωτερικό και να προκαλέσουν ζημιά στον εκτυπωτή.

ΣΗΜΕΙΩΣΗ: Εάν αντιμετωπίζετε προβλήματα λόγω της ύπαρξης γραμμών στα αντίγραφα όταν χρησιμοποιείτε τον τροφοδότη εγγράφων, φροντίστε να καθαρίσετε τις μικρές γυάλινες λωρίδες στην αριστερή πλευρά του σαρωτή (2, 3).

4. Στεγνώστε τη γυάλινη επιφάνεια και τα πλαστικά μέρη με σαμουά ή σφουγγάρι για να αποφευχθεί η δημιουργία στιγμάτων.

5. Συνδέστε το καλώδιο τροφοδοσίας σε μια πρίζα και, στη συνέχεια, πατήστε το κουμπί λειτουργίας για να ενεργοποιήσετε τον εκτυπωτή.

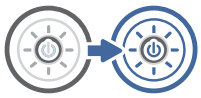

Βαθμονόμηση του σαρωτή

Η βαθμονόμηση είναι μια διαδικασία που βελτιστοποιεί την ποιότητα της σάρωσης.

ΣΗΜΕΙΩΣΗ: Κατά τη χρήση του τροφοδότη εγγράφων, φροντίστε να προσαρμόσετε τους οδηγούς στο δίσκο εισόδου, ώστε να εφάπτονται στο πρωτότυπο έγγραφο.

1. Στην αρχική οθόνη του πίνακα ελέγχου του εκτυπωτή, μεταβείτε στην εφαρμογή Εργαλεία υποστήριξης και επιλέξτε το εικονίδιο Εργαλεία υποστήριξης.

2. Ανοίξτε τα ακόλουθα μενού:

   α. Συντήρηση

   β. Βαθμονόμηση/Καθαρισμός

   γ. Βαθμονόμηση σαρωτή

3. Πατήστε το κουμπί Έναρξη, για να ξεκινήσει η διαδικασία βαθμονόμησης. Ακολουθήστε τις οδηγίες που εμφανίζονται στην οθόνη.

4. Περιμένετε μέχρι να ολοκληρωθεί η βαθμονόμηση του εκτυπωτή και κατόπιν δοκιμάστε να επαναλάβετε την αντιγραφή.

Έλεγχος ρυθμίσεων χαρτιού

Εάν στις αντιγραμμένες σελίδες υπάρχουν κηλίδες, θαμπές ή σκούρες περιοχές, σημεία παραμόρφωσης του χαρτιού ή περιοχές όπου έχει στάξει χρωστική, ακολουθήστε τα παρακάτω βήματα.

Έλεγχος των επιλογών για το χαρτί

Χρησιμοποιήστε τα παρακάτω βήματα για να ελέγξετε τις επιλογές χαρτιού.

1. Στην αρχική οθόνη του πίνακα ελέγχου του εκτυπωτή, μεταβείτε στην εφαρμογή Αντιγραφή και, στη συνέχεια, επιλέξτε το εικονίδιο Αντιγραφή.

2. Επιλέξτε Επιλογές και κατόπιν μεταβείτε στην επιλογή Επιλογή χαρτιού και επιλέξτε την.

3. Επιλέξτε Μέγεθος χαρτιού και, στη συνέχεια, επιλέξτε ένα από τα προκαθορισμένα στοιχεία.

4. Επιλέξτε Τύπος χαρτιού και, στη συνέχεια, επιλέξτε ένα από τα προκαθορισμένα στοιχεία.

5. Επιλέξτε Δίσκος χαρτιού και, στη συνέχεια, επιλέξτε ένα από τα προκαθορισμένα στοιχεία.

6. Επιλέξτε Τέλος για να αποθηκεύσετε τις επιλογές σας για το χαρτί.

Έλεγχος των ρυθμίσεων προσαρμογής εικόνας

Προσαρμόστε τις ρυθμίσεις στο μενού Αντιγραφή για να βελτιστοποιήσετε την ποιότητα της εικόνας.

- Ευκρίνεια: Επιλέξτε εάν θέλετε ευκρινέστερη ή πιο απαλή εικόνα. Για παράδειγμα, με την αύξηση της ευκρίνειας το κείμενο εμφανίζεται πιο καθαρό, ενώ με τη μείωσή της οι φωτογραφίες είναι πιο ομαλές.
- Σκουρότητα: Αυξήστε ή μειώστε την ποσότητα του άσπρου και του μαύρου στα χρώματα των σαρωμένων εικόνων.
- Αντίθεση: Αυξήστε ή μειώστε τη διαφορά μεταξύ του πιο φωτεινού και πιο σκούρου χρώματος στη σελίδα.
- Καθαρισμός φόντου: Αφαιρέσετε τα αχνά χρώματα από το φόντο των σαρωμένων εικόνων. Για παράδειγμα, εάν το πρωτότυπο έγγραφο έχει εκτυπωθεί σε έγχρωμο χαρτί, χρησιμοποιήστε αυτήν τη λειτουργία για να φωτίσετε το φόντο χωρίς να επηρεαστεί η σκουρότητα της εικόνας.
- Αυτόματος τόνος: Υπάρχει μόνο σε εκτυπωτές Flow. Ο εκτυπωτής προσαρμόζει αυτόματα τις ρυθμίσεις Σκουρότητα, Αντίθεση και Εκκαθάριση φόντου στις καταλληλότερες τιμές για το έγγραφο που σαρώνεται.

1. Στην αρχική οθόνη του πίνακα ελέγχου του εκτυπωτή, μεταβείτε στην εφαρμογή Αντιγραφή και, στη συνέχεια, επιλέξτε το εικονίδιο Αντιγραφή.
2. Επιλέξτε Επιλογές και κατόπιν μεταβείτε στην επιλογή Προσαρμογή εικόνας και επιλέξτε την.
3. Προσαρμόστε τα επίπεδα με τα ρυθμιστικά και επιλέξτε Τέλος.
4. Επιλέξτε Αντιγραφή για να ξεκινήσετε την εργασία αντιγραφής.

ΣΗΜΕΙΩΣΗ: Αυτές οι ρυθμίσεις είναι προσωρινές. Αφού ολοκληρώσετε την εργασία, ο εκτυπωτής επιστρέφει στις προεπιλεγμένες ρυθμίσεις.

Βελτιστοποίηση ποιότητας αντιγραφής για κείμενο ή εικόνες

Βελτιστοποιήστε την εργασία αντιγραφής για τον τύπο της εικόνας που αντιγράφετε: κείμενο, γραφικά ή φωτογραφίες.

1. Στην αρχική οθόνη του πίνακα ελέγχου του εκτυπωτή, μεταβείτε στην εφαρμογή Αντιγραφή και, στη συνέχεια, επιλέξτε το εικονίδιο Αντιγραφή.
2. Επιλέξτε Επιλογές και μετά επιλέξτε Βελτιστοποίηση κειμένου/εικόνας.
3. Ορίστε μία από τις προκαθορισμένες επιλογές.
4. Επιλέξτε Αντιγραφή για να ξεκινήσετε την εργασία αντιγραφής.

ΣΗΜΕΙΩΣΗ: Αυτές οι ρυθμίσεις είναι προσωρινές. Αφού ολοκληρώσετε την εργασία, ο εκτυπωτής επιστρέφει στις προεπιλεγμένες ρυθμίσεις.

Αντιγραφή από άκρη σε άκρη

Χρησιμοποιήστε αυτό το χαρακτηριστικό για να αποφύγετε τις σκιές που μπορεί να εμφανιστούν κατά μήκος των άκρων των αντιγράφων, όταν το πρωτότυπο έγγραφο είναι εκτυπωμένο κοντά στα άκρα.

1. Στην αρχική οθόνη του πίνακα ελέγχου του εκτυπωτή, μεταβείτε στην εφαρμογή Αντιγραφή και, στη συνέχεια, επιλέξτε το εικονίδιο Αντιγραφή.
2. Επιλέξτε Επιλογές και κατόπιν επιλέξτε Από άκρη σε άκρη.

3. Ορίστε την επιλογή Από άκρη σε άκρη, εάν το πρωτότυπο έγγραφο είναι εκτυπωμένο κοντά στις άκρες του χαρτιού.

4. Επιλέξτε Αντιγραφή για να ξεκινήσετε την εργασία αντιγραφής.

Βελτίωση ποιότητας εικόνας σάρωσης

Δοκιμάστε τις παρακάτω βασικές λύσεις για να βελτιώσετε την ποιότητα της σαρωμένης εικόνας.

- Χρησιμοποιήστε τον επίπεδο σαρωτή και όχι τον τροφοδότη εγγράφων.
- Να χρησιμοποιείτε πρωτότυπα υψηλής ποιότητας.
- Κατά τη χρήση του τροφοδότη εγγράφων, τοποθετήστε το πρωτότυπο έγγραφο στον τροφοδότη σωστά χρησιμοποιώντας τους οδηγούς χαρτιού, για να αποφύγετε τη δημιουργία θολών ή στραβών εικόνων.

Εάν το πρόβλημα παραμένει, δοκιμάστε αυτές τις πρόσθετες λύσεις. Εάν το πρόβλημα δεν επιδιορθώνεται, ανατρέξτε στην ενότητα "Βελτίωση ποιότητας εκτύπωσης" για περαιτέρω λύσεις.

Έλεγχος της γυάλινης επιφάνειας για σκόνη και αποτυπώματα

Πληροφορίες σχετικά με την επίλυση προβλημάτων από υπολείμματα που επηρεάζουν την ποιότητα αντιγραφής.

Με την πάροδο του χρόνου, μπορεί να συγκεντρώνονται κόκκοι υπολειμμάτων στη λευκή πλαστική ενισχυτική επένδυση της γυάλινης επιφάνεια του σαρωτή και του τροφοδότη εγγράφων, με αποτέλεσμα να προκύπτουν ατέλειες στην εκτύπωση. Χρησιμοποιήστε την παρακάτω διαδικασία για καθαρισμό του σαρωτή, εάν οι εκτυπωμένες σελίδες έχουν λωρίδες, ανεπιθύμητες γραμμές, μαύρες κουκκίδες, κακή ποιότητα εκτύπωσης ή μη καθαρό κείμενο.

1. Πατήστε το κουμπί λειτουργίας, για να απενεργοποιήσετε τον εκτυπωτή και, στη συνέχεια, αποσυνδέστε το καλώδιο τροφοδοσίας από την πρίζα.

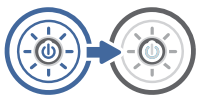

2. Ανοίξτε το κάλυμμα του σαρωτή.

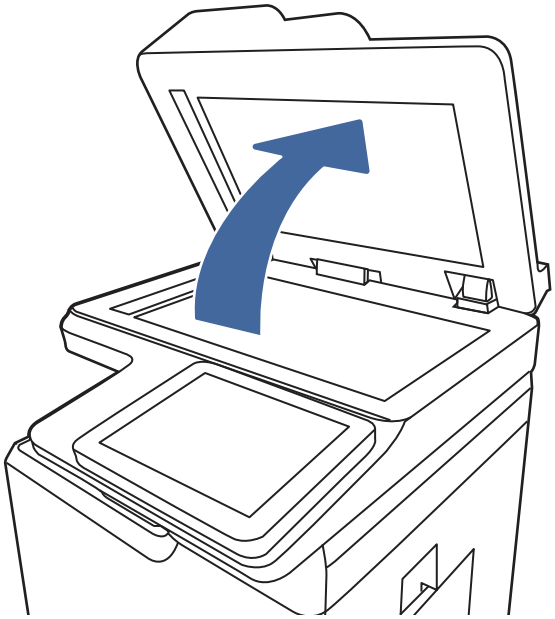

3. Καθαρίστε τη γυάλινη επιφάνεια (1) και τις λωρίδες τροφοδότη εγγράφων του σαρωτή (2, 3) με ένα μαλακό πανί ή ένα σφουγγάρι εμποτισμένο με μη δραστικό καθαριστικό για γυάλινες επιφάνειες.

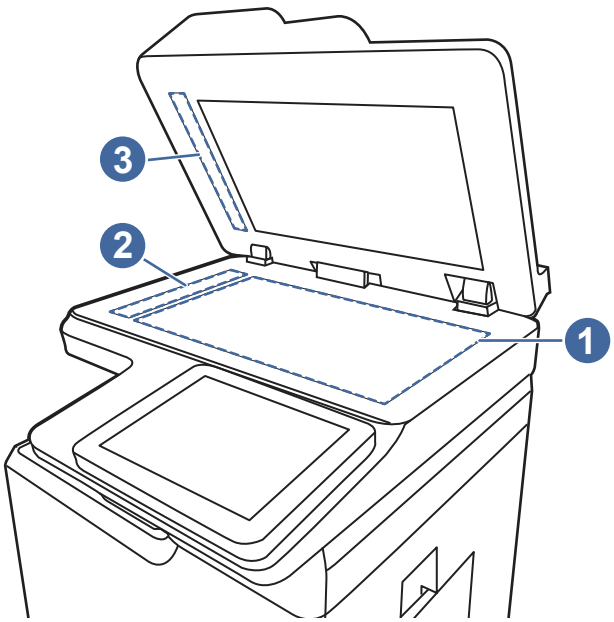

⚠ ΠΡΟΣΟΧΗ: Μην χρησιμοποιείτε στιλβωτικά, ακετόνη, βενζόλιο, αμμωνία, αιθυλική αλκοόλη ή τετραχλωράνθρακα σε οποιοδήποτε εξάρτημα του εκτυπωτή. Μπορεί να προκληθεί ζημιά στον εκτυπωτή. Μην ρίχνετε υγρά απευθείας στη γυάλινη επιφάνεια ή στην πλάκα. Ενδέχεται να περάσουν στο εσωτερικό και να προκαλέσουν ζημιά στον εκτυπωτή.

ΣΗΜΕΙΩΣΗ: Εάν αντιμετωπίζετε προβλήματα λόγω της ύπαρξης γραμμών στα αντίγραφα όταν χρησιμοποιείτε τον τροφοδότη εγγράφων, φροντίστε να καθαρίσετε τις μικρές γυάλινες λωρίδες στην αριστερή πλευρά του σαρωτή (2, 3).

4. Στεγνώστε τη γυάλινη επιφάνεια και τα πλαστικά μέρη με σαμουά ή σφουγγάρι για να αποφευχθεί η δημιουργία στιγμάτων.
5. Συνδέστε το καλώδιο τροφοδοσίας σε μια πρίζα και, στη συνέχεια, πατήστε το κουμπί λειτουργίας για να ενεργοποιήσετε τον εκτυπωτή.

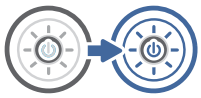

Έλεγχος ρυθμίσεων ανάλυσης

Ακολουθήστε τα παρακάτω βήματα για να προσαρμόσετε τη ρύθμιση ανάλυσης. Η ρύθμιση της ανάλυσης σε υψηλή τιμή αυξάνει το μέγεθος και το χρόνο σάρωσης του αρχείου.

1. Στην αρχική οθόνη του πίνακα ελέγχου του εκτυπωτή, μεταβείτε στην εφαρμογή Σάρωση και, στη συνέχεια, επιλέξτε το εικονίδιο Σάρωσης.
2. Επιλέξτε μία από τις εξής λειτουργίες σάρωσης:
   - Σάρωση σε email
   - Σάρωση σε φάκελο δικτύου
   - Σάρωση σε μονάδα USB
   - Σάρωση στο SharePoint®
3. Επιλέξτε Επιλογές και μετά επιλέξτε Τύπος και ανάλυση αρχείου.
4. Επιλέξτε μία από τις προκαθορισμένες τιμές για την Ανάλυση και κατόπιν επιλέξτε Τέλος.
5. Επιλέξτε Αποστολή ή Αποθήκευση για να ξεκινήσετε τη σάρωση.

Έλεγχος ρυθμίσεων χρωμάτων

Ακολουθήστε τα παρακάτω βήματα για να προσαρμόσετε τη ρύθμιση χρώματος.

1. Στην αρχική οθόνη του πίνακα ελέγχου του εκτυπωτή, μεταβείτε στην εφαρμογή Σάρωση και, στη συνέχεια, επιλέξτε το εικονίδιο Σάρωσης.
2. Επιλέξτε μία από τις εξής λειτουργίες σάρωσης:
   - Αποθήκευση στη μνήμη της συσκευής
   - Σάρωση σε email
   - Σάρωση σε φάκελο δικτύου
   - Σάρωση σε USB
   - Σάρωση στο SharePoint®
3. Πατήστε το κουμπί Επιλογές.
4. Στο παράθυρο "Επιλογές", μεταβείτε με κύλιση και επιλέξτε Έγχρωμη/Ασπρόμαυρη.
5. Ορίστε μία από τις προκαθορισμένες επιλογές.
6. Πατήστε το κουμπί Αποστολή.

Έλεγχος των ρυθμίσεων προσαρμογής εικόνας

Προσαρμόστε τις ρυθμίσεις στο μενού Σάρωση για να βελτιστοποιήσετε την ποιότητα της εικόνας.

- Ευκρίνεια: Επιλέξτε εάν θέλετε ευκρινέστερη ή πιο απαλή εικόνα. Για παράδειγμα, με την αύξηση της ευκρίνειας το κείμενο εμφανίζεται πιο καθαρό, ενώ με τη μείωσή της οι φωτογραφίες είναι πιο ομαλές.
- Σκουρότητα: Αυξήστε ή μειώστε την ποσότητα του άσπρου και του μαύρου στα χρώματα των σαρωμένων εικόνων.
- Αντίθεση: Αυξήστε ή μειώστε τη διαφορά μεταξύ του πιο φωτεινού και πιο σκούρου χρώματος στη σελίδα.
- Καθαρισμός φόντου: Αφαιρέσετε τα αχνά χρώματα από το φόντο των σαρωμένων εικόνων. Για παράδειγμα, εάν το πρωτότυπο έγγραφο έχει εκτυπωθεί σε έγχρωμο χαρτί, χρησιμοποιήστε αυτήν τη λειτουργία για να φωτίσετε το φόντο χωρίς να επηρεαστεί η σκουρότητα της εικόνας.
- Αυτόματος τόνος: Υπάρχει μόνο σε εκτυπωτές Flow. Ο εκτυπωτής προσαρμόζει αυτόματα τις ρυθμίσεις Σκουρότητα, Αντίθεση και Εκκαθάριση φόντου στις καταλληλότερες τιμές για το έγγραφο που σαρώνεται.

1. Στην αρχική οθόνη του πίνακα ελέγχου του εκτυπωτή, μεταβείτε στην εφαρμογή Σάρωση και, στη συνέχεια, επιλέξτε το εικονίδιο Σάρωσης.
2. Επιλέξτε μία από τις εξής λειτουργίες σάρωσης:
   - Σάρωση σε email
   - Σάρωση σε φάκελο δικτύου
   - Σάρωση σε μονάδα USB
   - Σάρωση σε χώρο αποθήκ. εργασιών
   - Σάρωση στο SharePoint®
3. Επιλέξτε Επιλογές και κατόπιν επιλέξτε Προσαρμογή εικόνας.
4. Προσαρμόστε τα επίπεδα με τα ρυθμιστικά και μετά επιλέξτε το κουμπί Τέλος.
5. Επιλέξτε Αποστολή ή Αποθήκευση για να ξεκινήσετε τη σάρωση.

ΣΗΜΕΙΩΣΗ: Αυτές οι ρυθμίσεις είναι προσωρινές. Αφού ολοκληρώσετε την εργασία, ο εκτυπωτής επιστρέφει στις προεπιλεγμένες ρυθμίσεις.

Βελτιστοποίηση ποιότητας σάρωσης για κείμενο ή εικόνες

Βελτιστοποιήστε την εργασία σάρωσης για τον τύπο της εικόνας που σαρώνετε: κείμενο, γραφικά ή φωτογραφίες.

1. Στην αρχική οθόνη του πίνακα ελέγχου του εκτυπωτή, μεταβείτε στην εφαρμογή Σάρωση και, στη συνέχεια, επιλέξτε το εικονίδιο Σάρωσης.
2. Επιλέξτε μία από τις εξής λειτουργίες σάρωσης:
   - Σάρωση σε email
   - Σάρωση σε φάκελο δικτύου
   - Σάρωση σε μονάδα USB
   - Σάρωση σε χώρο αποθήκ. εργασιών

- Σάρωση στο SharePoint®

3. Επιλέξτε Επιλογές και μετά επιλέξτε Βελτιστοποίηση κειμένου/εικόνας.
4. Ορίστε μία από τις προκαθορισμένες επιλογές.
5. Επιλέξτε Αποστολή ή Αποθήκευση για να ξεκινήσετε τη σάρωση.

ΣΗΜΕΙΩΣΗ: Αυτές οι ρυθμίσεις είναι προσωρινές. Αφού ολοκληρώσετε την εργασία, ο εκτυπωτής επιστρέφει στις προεπιλεγμένες ρυθμίσεις.

Έλεγχος των ρυθμίσεων ποιότητας αποτελέσματος

Αυτή η ρύθμιση προσαρμόζει το επίπεδο συμπίεσης κατά την αποθήκευση του αρχείου. Για την υψηλότερη ποιότητα, επιλέξτε την υψηλότερη ρύθμιση.

1. Στην αρχική οθόνη του πίνακα ελέγχου του εκτυπωτή, μεταβείτε στην εφαρμογή Σάρωση και, στη συνέχεια, επιλέξτε το εικονίδιο Σάρωσης.
2. Επιλέξτε μία από τις εξής λειτουργίες σάρωσης:
   - Σάρωση σε email
   - Σάρωση σε φάκελο δικτύου
   - Σάρωση σε μονάδα USB
   - Σάρωση στο SharePoint®
3. Επιλέξτε Επιλογές και μετά επιλέξτε Τύπος και ανάλυση αρχείου.
4. Επιλέξτε μία από τις προκαθορισμένες τιμές για την Ποιότητα και μέγεθος αρχείου και κατόπιν επιλέξτε Τέλος.
5. Επιλέξτε Αποστολή ή Αποθήκευση για να ξεκινήσετε τη σάρωση.

Βελτίωση ποιότητας εικόνας φαξ

Εάν ο εκτυπωτής εμφανίζει προβλήματα με την ποιότητα των φαξ, δοκιμάστε τις παρακάτω λύσεις με τη σειρά που παρουσιάζονται για να λύσετε το πρόβλημα.

Δοκιμάστε πρώτα αυτά τα απλά βήματα:

- Χρησιμοποιήστε τον επίπεδο σαρωτή και όχι τον τροφοδότη εγγράφων.
- Να χρησιμοποιείτε πρωτότυπα υψηλής ποιότητας.
- Κατά τη χρήση του τροφοδότη εγγράφων, τοποθετήστε το πρωτότυπο έγγραφο στον τροφοδότη σωστά χρησιμοποιώντας τους οδηγούς χαρτιού, για να αποφύγετε τη δημιουργία θολών ή στραβών εικόνων.

Εάν το πρόβλημα παραμένει, δοκιμάστε αυτές τις πρόσθετες λύσεις. Εάν το πρόβλημα δεν επιδιορθώνεται, ανατρέξτε στην ενότητα "Βελτίωση ποιότητας εκτύπωσης" για περαιτέρω λύσεις.

Έλεγχος της γυάλινης επιφάνειας για σκόνη και αποτυπώματα

Πληροφορίες σχετικά με την επίλυση προβλημάτων από υπολείμματα που επηρεάζουν την ποιότητα αντιγραφής.

Με την πάροδο του χρόνου, μπορεί να συγκεντρώνονται κόκκοι υπολειμμάτων στη λευκή πλαστική ενισχυτική επένδυση της γυάλινης επιφάνεια του σαρωτή και του τροφοδότη εγγράφων, με αποτέλεσμα να προκύπτουν ατέλειες στην εκτύπωση. Χρησιμοποιήστε την παρακάτω διαδικασία για καθαρισμό του σαρωτή, εάν οι εκτυπωμένες σελίδες έχουν λωρίδες, ανεπιθύμητες γραμμές, μαύρες κουκκίδες, κακή ποιότητα εκτύπωσης ή μη καθαρό κείμενο.

1. Πατήστε το κουμπί λειτουργίας, για να απενεργοποιήσετε τον εκτυπωτή και, στη συνέχεια, αποσυνδέστε το καλώδιο τροφοδοσίας από την πρίζα.

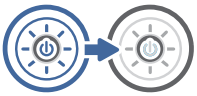

2. Ανοίξτε το κάλυμμα του σαρωτή.

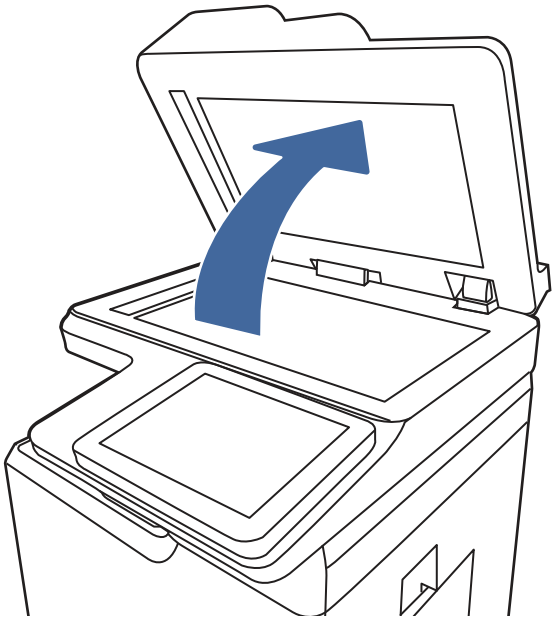

3. Καθαρίστε τη γυάλινη επιφάνεια (1) και τις λωρίδες τροφοδότη εγγράφων του σαρωτή (2, 3) με ένα μαλακό πανί ή ένα σφουγγάρι εμποτισμένο με μη δραστικό καθαριστικό για γυάλινες επιφάνειες.

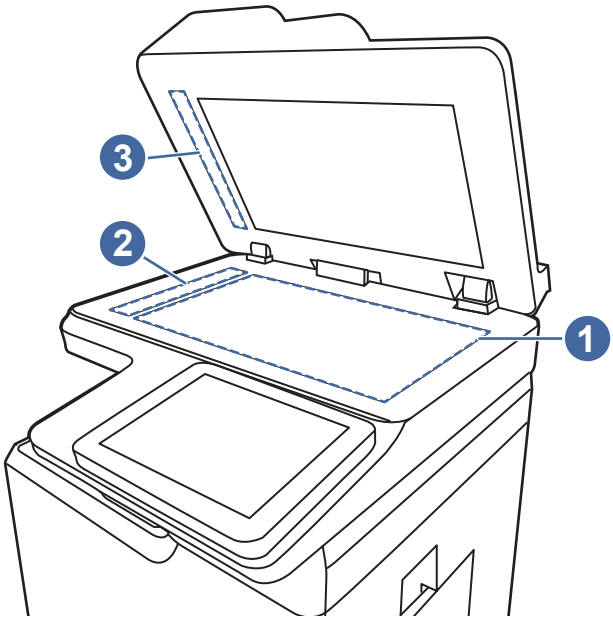

⚠ ΠΡΟΣΟΧΗ: Μην χρησιμοποιείτε στιλβωτικά, ακετόνη, βενζόλιο, αμμωνία, αιθυλική αλκοόλη ή τετραχλωράνθρακα σε οποιοδήποτε εξάρτημα του εκτυπωτή. Μπορεί να προκληθεί ζημιά στον εκτυπωτή. Μην ρίχνετε υγρά απευθείας στη γυάλινη επιφάνεια ή στην πλάκα. Ενδέχεται να περάσουν στο εσωτερικό και να προκαλέσουν ζημιά στον εκτυπωτή.

ΣΗΜΕΙΩΣΗ: Εάν αντιμετωπίζετε προβλήματα λόγω της ύπαρξης γραμμών στα αντίγραφα όταν χρησιμοποιείτε τον τροφοδότη εγγράφων, φροντίστε να καθαρίσετε τις μικρές γυάλινες λωρίδες στην αριστερή πλευρά του σαρωτή (2, 3).

4. Στεγνώστε τη γυάλινη επιφάνεια και τα πλαστικά μέρη με σαμουά ή σφουγγάρι για να αποφευχθεί η δημιουργία στιγμάτων.

5. Συνδέστε το καλώδιο τροφοδοσίας σε μια πρίζα και, στη συνέχεια, πατήστε το κουμπί λειτουργίας για να ενεργοποιήσετε τον εκτυπωτή.

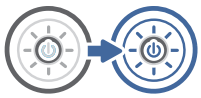

Έλεγχος των ρυθμίσεων ανάλυσης φαξ αποστολής

Ρυθμίστε κατάλληλα την ανάλυση για τα εξερχόμενα φαξ. Η υψηλότερη ρύθμιση ανάλυσης αυξάνει το μέγεθος και το χρόνο αποστολής των φαξ.

1. Στην αρχική οθόνη του πίνακα ελέγχου του εκτυπωτή, μεταβείτε στην εφαρμογή Φαξ και, στη συνέχεια, επιλέξτε το εικονίδιο Φαξ.

2. Πατήστε Επιλογές.

3. Στο παράθυρο "Επιλογές", μεταβείτε με κύλιση και επιλέξτε Ανάλυση.

4. Επιλέξτε μία από τις προκαθορισμένες τιμές και κατόπιν επιλέξτε Αποστολή για να στείλετε το φαξ.

Έλεγχος των ρυθμίσεων προσαρμογής εικόνας

Προσαρμόστε τις ρυθμίσεις στο μενού Φαξ για να βελτιστοποιήσετε την ποιότητα της εικόνας.

- Ευκρίνεια: Επιλέξτε εάν θέλετε ευκρινέστερη ή πιο απαλή εικόνα. Για παράδειγμα, με την αύξηση της ευκρίνειας το κείμενο εμφανίζεται πιο καθαρό, ενώ με τη μείωσή της οι φωτογραφίες είναι πιο ομαλές.
- Σκουρότητα: Αυξήστε ή μειώστε την ποσότητα του άσπρου και του μαύρου στα χρώματα των σαρωμένων εικόνων.
- Αντίθεση: Αυξήστε ή μειώστε τη διαφορά μεταξύ του πιο φωτεινού και πιο σκούρου χρώματος στη σελίδα.
- Καθαρισμός φόντου: Αφαιρέσετε τα αχνά χρώματα από το φόντο των σαρωμένων εικόνων. Για παράδειγμα, εάν το πρωτότυπο έγγραφο έχει εκτυπωθεί σε έγχρωμο χαρτί, χρησιμοποιήστε αυτήν τη λειτουργία για να φωτίσετε το φόντο χωρίς να επηρεαστεί η σκουρότητα της εικόνας.
- Αυτόματος τόνος: Υπάρχει μόνο σε εκτυπωτές Flow. Ο εκτυπωτής προσαρμόζει αυτόματα τις ρυθμίσεις Σκουρότητα, Αντίθεση και Εκκαθάριση φόντου στις καταλληλότερες τιμές για το έγγραφο που σαρώνεται.

1. Στην αρχική οθόνη του πίνακα ελέγχου του εκτυπωτή, μεταβείτε στην εφαρμογή Φαξ και, στη συνέχεια, επιλέξτε το εικονίδιο Φαξ.
2. Πατήστε Επιλογές.
3. Στο παράθυρο "Επιλογές", μεταβείτε με κύλιση στην επιλογή Προσαρμογή εικόνας και πατήστε την.
4. Προσαρμόστε τα επίπεδα με τα ρυθμιστικά και μετά επιλέξτε το κουμπί Τέλος.
5. Επιλέξτε Αποστολή για να στείλετε το φαξ.

ΣΗΜΕΙΩΣΗ: Αυτές οι ρυθμίσεις είναι προσωρινές. Αφού ολοκληρώσετε την εργασία, ο εκτυπωτής επιστρέφει στις προεπιλεγμένες ρυθμίσεις.

Βελτιστοποίηση ποιότητας φαξ για κείμενο ή εικόνες

Βελτιστοποιήστε την εργασία φαξ για τον τύπο της εικόνας που σαρώνετε: κείμενο, γραφικά ή φωτογραφίες.

1. Στην αρχική οθόνη του πίνακα ελέγχου του εκτυπωτή, μεταβείτε στην εφαρμογή Φαξ και, στη συνέχεια, επιλέξτε το εικονίδιο Φαξ.
2. Πατήστε Επιλογές.
3. Στο παράθυρο "Επιλογές", μεταβείτε με κύλιση και επιλέξτε Βελτιστοποίηση κειμένου/εικόνας.
4. Ορίστε μία από τις προκαθορισμένες επιλογές.
5. Επιλέξτε Αποστολή για να στείλετε το φαξ.

ΣΗΜΕΙΩΣΗ: Αυτές οι ρυθμίσεις είναι προσωρινές. Αφού ολοκληρώσετε την εργασία, ο εκτυπωτής επιστρέφει στις προεπιλεγμένες ρυθμίσεις.

Έλεγχος της ρύθμισης διόρθωσης σφαλμάτων

Βεβαιωθείτε ότι η ρύθμιση Λειτουργία διόρθωσης σφαλμάτων είναι ενεργοποιημένη. Αυτή η ρύθμιση μπορεί να βελτιώσει την ποιότητα της εικόνας.

1. Στην αρχική οθόνη στον πίνακα ελέγχου του εκτυπωτή, μεταβείτε στην εφαρμογή Ρυθμίσεις και, στη συνέχεια, επιλέξτε το εικονίδιο Ρυθμίσεις.

2. Ανοίξτε τα ακόλουθα μενού:

   α. Φαξ

   β. Ρυθμίσεις αποστολής φαξ

   γ. Γενικές ρυθμίσεις αποστολής φαξ

3. Επιλέξτε το στοιχείο Λειτουργία διόρθωσης σφαλμάτων. Πατήστε το κουμπί Τέλος.

Έλεγχος ρύθμισης προσαρμογής στη σελίδα

Εάν η ρύθμιση Προσαρμογή στη σελίδα είναι ενεργοποιημένη και το εισερχόμενο φαξ είναι μεγαλύτερο από το προεπιλεγμένο μέγεθος χαρτιού, ο εκτυπωτής θα προσπαθήσει να προσαρμόσει τις διαστάσεις της εικόνας σε αυτήν τη σελίδα. Εάν αυτή η ρύθμιση είναι απενεργοποιημένη, οι μεγαλύτερες εικόνες χωρίζονται σε πολλές σελίδες.

1. Στην αρχική οθόνη στον πίνακα ελέγχου του εκτυπωτή, μεταβείτε στην εφαρμογή Ρυθμίσεις και, στη συνέχεια, επιλέξτε το εικονίδιο Ρυθμίσεις.

2. Ανοίξτε τα ακόλουθα μενού:

   α. Φαξ

   β. Ρυθμίσεις λήψης φαξ

   γ. Προεπιλογ. εργασιών

   δ. Προσαρμογή στη σελίδα

3. Επιλέξτε Ενεργοποίηση για να ενεργοποιήσετε τη ρύθμιση ή Απενεργοποίηση για να την απενεργοποιήσετε.

Αποστολή σε άλλη συσκευή φαξ

Το πρόβλημα μπορεί να οφείλεται στις ρυθμίσεις του μηχανήματος φαξ ή την κατάσταση των αναλωσίμων.

Δοκιμάστε να στείλετε το φαξ σε ένα διαφορετικό μηχάνημα φαξ. Εάν η ποιότητα του φαξ είναι καλύτερη, το πρόβλημα σχετίζεται με τις ρυθμίσεις της συσκευής φαξ του αρχικού παραλήπτη ή με την κατάσταση των αναλώσιμων.

Έλεγχος συσκευής φαξ αποστολέα

Δοκιμάστε τα παρακάτω για να ελέγξετε τη συσκευή φαξ του αποστολέα.

Ζητήστε από τον αποστολέα να δοκιμάσει να στείλει από διαφορετική συσκευή φαξ. Εάν η ποιότητα του φαξ είναι καλύτερη, υπάρχει πρόβλημα στη συσκευή φαξ του αποστολέα. Εάν δεν υπάρχει διαθέσιμη κάποια διαφορετική συσκευή φαξ, ζητήστε από τον αποστολέα να σκεφτεί το ενδεχόμενο να πραγματοποιήσει τις παρακάτω αλλαγές:

- Βεβαιωθείτε ότι το πρωτότυπο έγγραφο βρίσκεται σε λευκό (και όχι χρωματιστό) χαρτί.
- Αυξήστε τις τιμές στις ρυθμίσεις για την ανάλυση, το επίπεδο της ποιότητας ή την αντίθεση του φαξ.
- Εάν είναι δυνατόν, στείλτε το φαξ από ένα πρόγραμμα λογισμικού υπολογιστή.

Επίλυση προβλημάτων ενσύρματου δικτύου

Ελέγξτε τις παρακάτω πληροφορίες για να επιλύσετε προβλήματα που σχετίζονται με το ενσύρματο δίκτυο.

Εισαγωγή

Ορισμένοι τύποι προβλημάτων μπορεί να υποδεικνύουν ότι υπάρχει κάποιο πρόβλημα επικοινωνίας δικτύου. Αυτά τα προβλήματα περιλαμβάνουν τα παρακάτω ζητήματα:

Κακή ενσύρματη σύνδεση

Ελέγξτε τις συνδέσεις των καλωδίων.

1. Βεβαιωθείτε ότι ο εκτυπωτής είναι συνδεδεμένος στη σωστή θύρα δικτύου μέσω καλωδίου με κατάλληλο μήκος.
2. Βεβαιωθείτε ότι οι συνδέσεις καλωδίου είναι σταθερές.
3. Ελέγξτε τη σύνδεση θύρας δικτύου στο πίσω μέρος του εκτυπωτή και βεβαιωθείτε ότι η κίτρινη λυχνία αναβοσβήνει υποδεικνύοντας κυκλοφορία δικτύου και ότι η πράσινη λυχνία κατάστασης σύνδεσης είναι σταθερά αναμμένη υποδεικνύοντας σύνδεση δικτύου.
4. Εάν το πρόβλημα παραμένει, δοκιμάστε ένα διαφορετικό καλώδιο ή μια διαφορετική θύρα στο διανομέα.

Ο υπολογιστής δεν μπορεί να επικοινωνήσει με τον εκτυπωτή

Βεβαιωθείτε ότι ο εκτυπωτής επικοινωνεί με το δίκτυο και τον υπολογιστή σας.

1. Για να ελέγξετε την επικοινωνία του δικτύου, κάντε ping στο δίκτυο.
   α. Ανοίξτε μια γραμμή εντολών στον υπολογιστή.
      - Στα Windows, πατήστε **Έναρξη**, επιλέξτε **Εκτέλεση**, πληκτρολογήστε `cmd` και πατήστε `Enter`.
      - Σε macOS, επιλέξτε **Εφαρμογές** και έπειτα **Βοηθητικά προγράμματα** και ανοίξτε το στοιχείο **Τερματικό**.

   β. Πληκτρολογήστε πρώτα `ping` και έπειτα τη διεύθυνση IP του εκτυπωτή.

   γ. Εάν στο παράθυρο εμφανίζονται οι χρόνοι αποστολής και επιστροφής, τότε το δίκτυο λειτουργεί.
2. Αν η εντολή ping απέτυχε, βεβαιωθείτε ότι οι διανομείς του δικτύου είναι ενεργοποιημένοι και, στη συνέχεια, βεβαιωθείτε ότι οι ρυθμίσεις δικτύου, ο εκτυπωτής και ο υπολογιστής έχουν διαμορφωθεί για το ίδιο δίκτυο (επίσης γνωστό ως υποδίκτυο).
3. Ανοίξτε τις ιδιότητες του εκτυπωτή και κάντε κλικ στην καρτέλα **Θύρες**. Βεβαιωθείτε ότι είναι επιλεγμένη η τρέχουσα διεύθυνση IP του εκτυπωτή. Η διεύθυνση IP του εκτυπωτή εμφανίζεται στη σελίδα διαμόρφωσης του εκτυπωτή.
4. Αν χρησιμοποιήσατε την τυπική θύρα TCP/IP της HP κατά την εγκατάσταση του εκτυπωτή, επιλέξτε το πλαίσιο με την ετικέτα **Εκτύπωση πάντα σε αυτόν τον εκτυπωτή, ακόμα και αν αλλάζει η διεύθυνση IP**.
5. Α η εγκατάσταση του εκτυπωτή έγινε με μια τυπική θύρα TCP/IP της Microsoft, χρησιμοποιήστε το όνομα κεντρικού υπολογιστή του εκτυπωτή αντί της διεύθυνσης IP.
6. Εάν η διεύθυνση IP είναι σωστή, διαγράψτε τον εκτυπωτή και, στη συνέχεια, προσθέστε τον πάλι.

7. Επανεγκαταστήστε το λογισμικό και το πρόγραμμα οδήγησης του εκτυπωτή.

Ο εκτυπωτής χρησιμοποιεί εσφαλμένες ρυθμίσεις σύνδεσης και διπλής όψης για το δίκτυο

Η HP συνιστά να αφήνετε αυτές τις ρυθμίσεις στην αυτόματη λειτουργία (η προεπιλεγμένη ρύθμιση). Αν αλλάξετε αυτές τις ρυθμίσεις, πρέπει επίσης να τις αλλάξετε για το δίκτυό σας.

Τα προβλήματα συμβατότητας μπορεί να οφείλονται σε νέα προγράμματα.

Βεβαιωθείτε ότι τυχόν νέα προγράμματα λογισμικού εγκαταστάθηκαν σωστά και ότι χρησιμοποιούν το σωστό πρόγραμμα οδήγησης εκτυπωτή.

Ο υπολογιστής ή ο σταθμός εργασίας μπορεί να μην έχει ρυθμιστεί σωστά

Η λανθασμένη διαμόρφωση του υπολογιστή μπορεί να προκαλέσει προβλήματα στην εκτύπωση.

1. Ελέγξτε τα προγράμματα οδήγησης δικτύου, τα προγράμματα οδήγησης εκτύπωσης και τις ρυθμίσεις αναδρομολόγησης δικτύου.
2. Βεβαιωθείτε ότι το λειτουργικό σύστημα έχει διαμορφωθεί σωστά.

Ο εκτυπωτής έχει απενεργοποιηθεί ή κάποιες άλλες ρυθμίσεις δικτύου είναι εσφαλμένες

Ελέγξτε τις ρυθμίσεις δικτύου.

1. Ελέγξτε τις σελίδες διαμόρφωσης/δικτύωσης του εκτυπωτή, για να δείτε την κατάσταση των ρυθμίσεων δικτύου και τα πρωτόκολλα.
2. Τροποποιήστε τις ρυθμίσεις δικτύου, εάν απαιτείται.

Επίλυση προβλημάτων ασύρματου δικτύου

Ελέγξτε τις παρακάτω πληροφορίες για να επιλύσετε προβλήματα που σχετίζονται με το ασύρματο δίκτυο.

Εισαγωγή

Χρησιμοποιήστε τις πληροφορίες αντιμετώπισης προβλημάτων για να βοηθηθείτε κατά την επίλυση προβλημάτων.

ΣΗΜΕΙΩΣΗ: Για να διαπιστώσετε εάν οι λειτουργίες εκτύπωσης HP NFC, Wi-Fi, BLE ή άλλες δυνατότητες ασύρματης εκτύπωσης είναι ενεργοποιημένες στον εκτυπωτή, εκτυπώστε μια σελίδα διαμόρφωσης από τον πίνακα ελέγχου του εκτυπωτή.

ΣΗΜΕΙΩΣΗ: Σε περίπτωση περιοδικής απώλειας της συνδεσιμότητας με το δίκτυο, ενημερώστε πρώτα το υλικολογισμικό του εκτυπωτή. Για οδηγίες σχετικά με την ενημέρωση του υλικολογισμικού του εκτυπωτή, επισκεφθείτε τη διεύθυνση http://support.hp.com, κάντε αναζήτηση για τον εκτυπωτή σας και κατόπιν κάντε αναζήτηση για "ενημέρωση του υλικολογισμικού".

Λίστα ελέγχου ασύρματης συνδεσιμότητας

Χρησιμοποιήστε τη λίστα ελέγχου για να επιλύσετε προβλήματα που σχετίζονται με την ασύρματη σύνδεση.

- Στους εκτυπωτές που δεν υποστηρίζουν ταυτόχρονη ενσύρματη και ασύρματη σύνδεση, επιβεβαιώστε ότι το καλώδιο δικτύου δεν είναι συνδεδεμένο.
- Βεβαιωθείτε ότι ο εκτυπωτής και ο ασύρματος δρομολογητής έχουν ενεργοποιηθεί και τροφοδοτούνται με ρεύμα. Επίσης, βεβαιωθείτε ότι ο ασύρματος δέκτης του εκτυπωτή έχει ενεργοποιηθεί. (Η ένδειξη ασύρματου δικτύου παραμένει σταθερά αναμμένη όταν ο εκτυπωτής είναι συνδεδεμένος σε ασύρματο δίκτυο και αναβοσβήνει όταν εκτελεί αναζήτηση για ασύρματο δίκτυο.)
- Επιβεβαιώστε ότι το αναγνωριστικό συνόλου υπηρεσιών (SSID) είναι σωστό:
  - Για ασύρματη σύνδεση στο δίκτυό σας, επιβεβαιώστε ότι η φορητή συσκευή συνδέεται στο σωστό δρομολογητή/σημείο πρόσβασης.
  - Για σύνδεση Wi-Fi Direct, εκτυπώστε μια σελίδα διαμόρφωσης για να προσδιορίσετε το SSID του εκτυπωτή.

  Αν δεν είστε σίγουροι για την ορθότητα του SSID, εκτελέστε ξανά τη ρύθμιση της ασύρματης σύνδεσης.
- Στα προστατευμένα δίκτυα, βεβαιωθείτε ότι τα στοιχεία ασφαλείας είναι σωστά. Αν τα στοιχεία ασφαλείας είναι εσφαλμένα, εκτελέστε ξανά τη ρύθμιση της ασύρματης σύνδεσης.
- Αν το ασύρματο δίκτυο λειτουργεί σωστά, προσπελάστε άλλους υπολογιστές στο ασύρματο δίκτυο. Αν το δίκτυο έχει πρόσβαση στο Internet, συνδεθείτε στο Internet μέσω ασύρματης σύνδεσης.
- Βεβαιωθείτε ότι η μέθοδος κρυπτογράφησης (AES ή TKIP) του εκτυπωτή είναι η ίδια με τη μέθοδο του σημείου ασύρματης πρόσβασης (σε δίκτυα με ασφάλεια WPA).
- Βεβαιωθείτε ότι ο εκτυπωτής βρίσκεται εντός της εμβέλειας του ασύρματου δικτύου. Στα περισσότερα δίκτυα, ο εκτυπωτής πρέπει να βρίσκεται σε ακτίνα 30 μέτρων από το σημείο ασύρματης πρόσβασης (ασύρματος δρομολογητής).
- Βεβαιωθείτε ότι το σήμα της ασύρματης σύνδεσης δεν εμποδίζεται. Αφαιρέστε τυχόν μεγάλα μεταλλικά αντικείμενα ανάμεσα στο σημείο πρόσβασης και στον εκτυπωτή. Βεβαιωθείτε ότι ο εκτυπωτής και το σημείο ασύρματης πρόσβασης δεν χωρίζονται μεταξύ τους με στύλους, τοίχους ή κολόνες από μέταλλο ή τσιμέντο.
- Βεβαιωθείτε ότι ο εκτυπωτής βρίσκεται μακριά από ηλεκτρονικές συσκευές που μπορεί να προκαλέσουν παρεμβολές στο σήμα της ασύρματης σύνδεσης. Πολλές συσκευές μπορούν να προκαλέσουν παρεμβολές στο σήμα της ασύρματης σύνδεσης (π.χ. μοτέρ, ασύρματα τηλέφωνα, κάμερες συστημάτων ασφαλείας, άλλα ασύρματα δίκτυα και μερικές συσκευές Bluetooth).
- Για υπολογιστές που συνδέονται στον ασύρματο εκτυπωτή:
  - Βεβαιωθείτε ότι το πρόγραμμα οδήγησης εκτύπωσης έχει εγκατασταθεί στον υπολογιστή.
  - Βεβαιωθείτε ότι έχετε επιλέξει την κατάλληλη θύρα του εκτυπωτή.
  - Βεβαιωθείτε ότι ο υπολογιστής και ο εκτυπωτής συνδέονται στο ίδιο ασύρματο δίκτυο.
  - Εάν στο περιβάλλον σας υπάρχουν πολλά σήματα ασύρματης επικοινωνίας και ο εκτυπωτής χρειάζεται να υποστηρίζει δίκτυα με διπλή ζώνη συχνοτήτων, δηλ. 2,4 GHz και 5 GHz, εγκαταστήστε το εξάρτημα διακομιστή εκτύπωσης HP Jetdirect 2900nw.
  - Για macOS, βεβαιωθείτε ότι ο ασύρματος δρομολογητής υποστηρίζει το Bonjour.

Όταν ολοκληρωθεί η ρύθμιση παραμέτρων της ασύρματης σύνδεσης, ο εκτυπωτής δεν εκτυπώνει

Επίλυση προβλημάτων μεταξύ του υπολογιστή και του εκτυπωτή.

1. Βεβαιωθείτε ότι ο εκτυπωτής είναι ενεργοποιημένος και σε κατάσταση ετοιμότητας.
2. Απενεργοποιήστε τυχόν τείχη προστασίας άλλου κατασκευαστή στον υπολογιστή.
3. Βεβαιωθείτε ότι το ασύρματο δίκτυο λειτουργεί σωστά.
4. Βεβαιωθείτε ότι ο υπολογιστής λειτουργεί σωστά. Αν χρειαστεί, επανεκκινήστε τον υπολογιστή.
5. Βεβαιωθείτε ότι μπορείτε να ανοίξετε τον Ενσωματωμένο διακομιστή Web της HP του εκτυπωτή από έναν υπολογιστή στο δίκτυο.

Ο εκτυπωτής δεν εκτυπώνει, ενώ στον υπολογιστή έχει εγκατασταθεί τείχος προστασίας άλλου κατασκευαστή

Βεβαιωθείτε ότι δεν υπάρχει τείχος προστασίας που εμποδίζει την ασύρματη επικοινωνία.

1. Ενημερώστε το τείχος προστασίας με τις πιο πρόσφατες ενημερώσεις από τον κατασκευαστή.
2. Εάν τα προγράμματα ζητούν πρόσβαση από το τείχος προστασίας, κατά την εγκατάσταση του εκτυπωτή ή κατά την εκτύπωση, φροντίστε να επιτρέψετε την εκτέλεση των προγραμμάτων.
3. Απενεργοποιήστε προσωρινά το τείχος προστασίας και, στη συνέχεια, εγκαταστήστε τον ασύρματο εκτυπωτή στον υπολογιστή. Όταν ολοκληρώσετε την εγκατάσταση της ασύρματης σύνδεσης, ενεργοποιήστε το τείχος προστασίας.

Η ασύρματη σύνδεση δεν λειτουργεί μετά τη μετακίνηση του ασύρματου δρομολογητή ή του εκτυπωτή

Βεβαιωθείτε ότι οι ρυθμίσεις εκτυπωτή και δικτύου είναι σωστές.

1. Βεβαιωθείτε ότι ο δρομολογητής ή ο εκτυπωτής συνδέεται στο ίδιο δίκτυο με τον υπολογιστή.
2. Εκτυπώστε μια σελίδα διαμόρφωσης.
3. Συγκρίνετε το αναγνωριστικό συνόλου υπηρεσιών (SSID) της σελίδας διαμόρφωσης με το SSID της διαμόρφωσης του εκτυπωτή για τον υπολογιστή.
4. Αν οι κωδικοί δεν είναι ίδιοι, οι συσκευές δεν συνδέονται στο ίδιο δίκτυο. Διαμορφώστε ξανά τη ρύθμιση ασύρματης λειτουργίας του εκτυπωτή.

Δεν είναι δυνατή η σύνδεση περισσότερων υπολογιστών στον ασύρματο εκτυπωτή

Ολοκληρώστε τα ακόλουθα βήματα για να επιλύσετε προβλήματα σύνδεσης.

1. Βεβαιωθείτε ότι οι υπόλοιποι υπολογιστές βρίσκονται εντός της ακτίνας ασύρματης κάλυψης και ότι το σήμα δεν εμποδίζεται. Στα περισσότερα δίκτυα, η ακτίνα ασύρματης κάλυψης είναι 30 μέτρα από το σημείο ασύρματης πρόσβασης.
2. Βεβαιωθείτε ότι ο εκτυπωτής είναι ενεργοποιημένος και σε κατάσταση ετοιμότητας.
3. Βεβαιωθείτε ότι δεν υπάρχουν περισσότεροι από 5 ταυτόχρονοι χρήστες του Wireless Print Direct.
4. Απενεργοποιήστε τυχόν τείχη προστασίας άλλου κατασκευαστή στον υπολογιστή.

5. Βεβαιωθείτε ότι το ασύρματο δίκτυο λειτουργεί σωστά.
6. Βεβαιωθείτε ότι ο υπολογιστής λειτουργεί σωστά. Αν χρειαστεί, επανεκκινήστε τον υπολογιστή.

Ο ασύρματος εκτυπωτής χάνει την επικοινωνία κατά τη σύνδεσή του σε VPN

Συνήθως, δεν μπορείτε να συνδέεστε ταυτόχρονα σε VPN και σε άλλα δίκτυα.

Το δίκτυο δεν εμφανίζεται στη λίστα ασύρματων δικτύων

Αν το δίκτυο δεν εμφανίζεται στη λίστα ασύρματων δικτύων στον υπολογιστή ή την κινητή συσκευή σας, ακολουθήστε τα παρακάτω βήματα.

- Βεβαιωθείτε ότι ο ασύρματος δρομολογητής έχει ενεργοποιηθεί και τροφοδοτείται με ρεύμα.
- Το δίκτυο μπορεί να μην είναι ορατό. Ωστόσο, μπορείτε να συνδεθείτε σε μη ορατό δίκτυο. Βεβαιωθείτε ότι ο δρομολογητής/το σημείο πρόσβασης γνωστοποιεί το SSID: Ελέγξτε αν το συγκεκριμένο SSID περιλαμβάνεται στα διαθέσιμα δίκτυα που εντοπίζει η φορητή συσκευή σας.

Το ασύρματο δίκτυο δεν λειτουργεί

Ολοκληρώστε τα ακόλουθα βήματα για να βεβαιωθείτε ότι το δίκτυο λειτουργεί σωστά.

1. Στους εκτυπωτές που δεν υποστηρίζουν ταυτόχρονη ενσύρματη και ασύρματη σύνδεση, βεβαιωθείτε ότι το καλώδιο δικτύου είναι αποσυνδεδεμένο.
2. Για να εξετάσετε αν το δίκτυο έχει χάσει την επικοινωνία, συνδέστε κι άλλες συσκευές στο δίκτυο.
3. Για να ελέγξετε την επικοινωνία του δικτύου, κάντε ping στο δίκτυο.
   α. Ανοίξτε μια γραμμή εντολών στον υπολογιστή.
      - Στα Windows, πατήστε **Έναρξη**, επιλέξτε **Εκτέλεση**, πληκτρολογήστε `cmd` και πατήστε `Enter`.
      - Σε macOS, επιλέξτε **Εφαρμογές** και έπειτα **Βοηθητικά προγράμματα** και ανοίξτε το στοιχείο **Τερματικό**.

   β. Πληκτρολογήστε `ping` και μετά τη διεύθυνση IP του δρομολογητή.

   γ. Εάν στο παράθυρο εμφανίζονται οι χρόνοι αποστολής και επιστροφής, τότε το δίκτυο λειτουργεί.
4. Βεβαιωθείτε ότι ο δρομολογητής ή ο εκτυπωτής συνδέεται στο ίδιο δίκτυο με τον υπολογιστή.
   α. Εκτυπώστε μια σελίδα διαμόρφωσης.

   β. Συγκρίνετε το αναγνωριστικό συνόλου υπηρεσιών (SSID) της αναφοράς διαμόρφωσης με το SSID στη διαμόρφωση του εκτυπωτή για τον υπολογιστή.

   γ. Αν οι κωδικοί δεν είναι ίδιοι, οι συσκευές δεν συνδέονται στο ίδιο δίκτυο. Διαμορφώστε ξανά τη ρύθμιση ασύρματης λειτουργίας του εκτυπωτή.

Μείωση παρεμβολών σε ασύρματο δίκτυο

Ακολουθήστε τις παρακάτω συμβουλές, για να μειώσετε τις παρεμβολές ενός ασύρματου δικτύου:

- Διατηρήστε τις ασύρματες συσκευές μακριά από μεγάλα μεταλλικά αντικείμενα (π.χ. αρχειοθήκες) και άλλες ηλεκτρομαγνητικές συσκευές (π.χ. φούρνοι μικροκυμάτων και ασύρματα τηλέφωνα). Αυτά τα αντικείμενα διακόπτουν τα ραδιοηλεκτρικά σήματα.

- Διατηρήστε τις ασύρματες συσκευές μακριά από μεγάλους τοίχους και άλλα κτίσματα. Αυτά τα αντικείμενα απορροφούν τα ραδιοκύματα και μειώνουν την ισχύ του σήματος.
- Τοποθετήστε τον ασύρματο δρομολογητή σε κεντρικό σημείο, σε οπτική επαφή με τους ασύρματους εκτυπωτές του δικτύου.

Επίλυση προβλημάτων φαξ

Χρησιμοποιήστε τις ακόλουθες ενότητες για την επίλυση προβλημάτων που αφορούν τις λειτουργίες φαξ του εκτυπωτή.

Λίστα ελέγχου για την επίλυση προβλημάτων φαξ

Χρησιμοποιήστε την παρακάτω λίστα ελέγχου για να αναγνωρίσετε την αιτία τυχόν προβλημάτων που αντιμετωπίζετε και τα οποία σχετίζονται με το φαξ:

- **Χρησιμοποιείτε το καλώδιο φαξ που παρέχεται με το εξάρτημα φαξ;** Η συμμόρφωση του εξαρτήματος φαξ με τις προδιαγραφές λειτουργίας και RJ11 έχει ελεγχθεί με το παρεχόμενο καλώδιο φαξ. Μην το αντικαταστήσετε με κάποιο άλλο καλώδιο φαξ. Το εξάρτημα αναλογικού φαξ χρειάζεται ένα αναλογικό καλώδιο φαξ. Επίσης, χρειάζεται αναλογική τηλεφωνική σύνδεση.
- **Είναι το βύσμα της γραμμής φαξ/τηλεφώνου σωστά τοποθετημένο στην έξοδο του εξαρτήματος φαξ;** Βεβαιωθείτε ότι το τηλεφωνικό βύσμα είναι σωστά τοποθετημένο στην έξοδο. Τοποθετήστε το βύσμα στην έξοδο ώστε να ασφαλίσει στη θέση του (κλικ).

ΣΗΜΕΙΩΣΗ: Βεβαιωθείτε ότι το βύσμα του τηλεφώνου έχει συνδεθεί στη θύρα φαξ και όχι στη θύρα δικτύου. Οι θύρες είναι παρόμοιες.

- **Λειτουργεί κανονικά η τηλεφωνική πρίζα;** Βεβαιωθείτε ότι υπάρχει σήμα συνδέοντας μια τηλεφωνική συσκευή στην πρίζα. Μπορείτε να ακούσετε σήμα και να πραγματοποιήσετε ή να λάβετε τηλεφωνική κλήση;

Τι τύπο τηλεφωνικής γραμμής χρησιμοποιείτε;

Βεβαιωθείτε ποιος είναι ο τύπος της τηλεφωνικής γραμμής που χρησιμοποιείτε και διαβάστε τις συστάσεις για τον συγκεκριμένο τύπο γραμμής.

- **Αποκλειστική γραμμή:** Μια τυπική αναλογική γραμμή φαξ/τηλεφώνου, η οποία χρησιμοποιείται αποκλειστικά για τη λήψη ή την αποστολή φαξ.

ΣΗΜΕΙΩΣΗ: Η τηλεφωνική γραμμή πρέπει να χρησιμοποιείται μόνο για φαξ μέσω του εκτυπωτή και όχι από άλλους τύπους τηλεφωνικών συσκευών. Τα παραδείγματα περιλαμβάνουν συστήματα συναγερμού που χρησιμοποιούν την τηλεφωνική γραμμή για την αποστολή ειδοποιήσεων σε εταιρείες παρακολούθησης.

- **Σύστημα PBX:** Τηλεφωνικό κέντρο για επαγγελματική χρήση. Οι τυπικές οικιακές τηλεφωνικές συσκευές και το εξάρτημα φαξ χρησιμοποιούν αναλογικό τηλεφωνικό σήμα. Ορισμένα συστήματα PBX είναι ψηφιακά και ίσως να μην είναι συμβατά με το εξάρτημα φαξ. Μπορεί να είναι απαραίτητη η χρήση της διασύνδεσης ενός αναλογικού τηλεφωνικού προσαρμογέα (ATA), για να συνδέσετε τη συσκευή φαξ με ψηφιακά συστήματα PBX.

- **Γραμμές διαδοχικής σύνδεσης:** Δυνατότητα τηλεφωνικού συστήματος, με την οποία μια νέα κλήση "μεταβιβάζεται διαδοχικά" στην επόμενη διαθέσιμη γραμμή, όταν η πρώτη εισερχόμενη γραμμή είναι κατειλημμένη. Δοκιμάστε να συνδέσετε τον εκτυπωτή στην πρώτη εισερχόμενη τηλεφωνική γραμμή. Το εξάρτημα φαξ θα απαντήσει στην κλήση έπειτα από τον αριθμό κουδουνισμάτων που έχει οριστεί στη ρύθμιση κουδουνισμάτων πριν από την απάντηση.

Χρησιμοποιείτε συσκευή προστασίας από την υπέρταση;

Μπορείτε να παρεμβάλλετε μια συσκευή προστασίας από την υπέρταση ανάμεσα στην πρίζα της τηλεφωνικής γραμμής και στο εξάρτημα φαξ, για προστασία από τη διέλευση ηλεκτρικού ρεύματος μέσω των τηλεφωνικών γραμμών. Αυτές οι συσκευές μπορεί να προκαλέσουν προβλήματα στην επικοινωνία μέσω φαξ, υποβαθμίζοντας την ποιότητα του τηλεφωνικού σήματος.

Εάν έχετε προβλήματα με την αποστολή ή τη λήψη φαξ και χρησιμοποιείτε μία από αυτές τις συσκευές, συνδέστε τον εκτυπωτή απευθείας στην πρίζα τηλεφώνου στον τοίχο, για να διαπιστώσετε εάν το πρόβλημα οφείλεται στη συσκευή προστασίας από την υπέρταση.

Χρησιμοποιείτε υπηρεσία τηλεφωνητή της τηλεφωνικής εταιρείας ή αυτόματο τηλεφωνητή;

Εάν η ρύθμιση κουδουνισμάτων πριν από την απάντηση για την υπηρεσία τηλεφωνητή είναι χαμηλότερη από τη ρύθμιση κουδουνισμάτων πριν από την απάντηση του εξαρτήματος φαξ, οι κλήσεις θα απαντώνται από την υπηρεσία τηλεφωνητή και το εξάρτημα φαξ δεν θα μπορεί να λαμβάνει φαξ.

Εάν η ρύθμιση κουδουνισμάτων πριν από την απάντηση για το εξάρτημα φαξ είναι χαμηλότερη από τη ρύθμιση της υπηρεσίας τηλεφωνητή, όλες οι κλήσεις θα απαντώνται από το εξάρτημα φαξ.

Η τηλεφωνική σας γραμμή διαθέτει δυνατότητα αναμονής κλήσης;

Εάν η τηλεφωνική γραμμή φαξ έχει ενεργοποιημένη τη δυνατότητα αναμονής κλήσης, μια ειδοποίηση αναμονής κλήσης μπορεί να διακόψει μια κλήση φαξ που βρίσκεται σε εξέλιξη, πράγμα που προκαλεί σφάλμα επικοινωνίας.

Επιβεβαιώστε ότι η δυνατότητα αναμονής κλήσης δεν είναι ενεργή στην τηλεφωνική γραμμή φαξ.

Έλεγχος της κατάστασης του εξαρτήματος φαξ

Εάν το αναλογικό εξάρτημα φαξ δεν λειτουργεί, εκτυπώστε μια αναφορά Σελίδα διαμόρφωσης για να ελέγξετε την κατάστασή του.

1. Στην αρχική οθόνη, μεταβείτε με κύλιση στην επιλογή Αναφορές και πατήστε την.
2. Ανοίξτε τα ακόλουθα μενού:
   α. Σελ. διαμόρφ./κατάστ.
   β. Σελίδα ρυθμίσεων
3. Πατήστε το κουμπί Εκτύπωση για να εκτυπώσετε την αναφορά ή πατήστε το κουμπί Προβολή για να προβάλετε την αναφορά στην οθόνη. Η αναφορά αποτελείται από διάφορες σελίδες.

> **ΣΗΜΕΙΩΣΗ:** Η διεύθυνση IP του εκτυπωτή ή το όνομα κεντρικού υπολογιστή εμφανίζεται στη σελίδα Jetdirect.

4. Ελέγξτε την κατάσταση του μόντεμ στην ενότητα εξαρτήματος φαξ της σελίδας διαμόρφωσης, κάτω από την επικεφαλίδα "Πληροφορίες υλικού". Στον παρακάτω πίνακα επισημαίνονται οι πιθανές καταστάσεις και οι ενδεδειγμένες λύσεις.

ΣΗΜΕΙΩΣΗ: Εάν δεν εκτυπώνεται η σελίδα εξαρτήματος φαξ, ενδέχεται να υπάρχει κάποιο πρόβλημα με το καλώδιο αναλογικού φαξ. Εάν χρησιμοποιείτε φαξ μέσω τοπικού δικτύου (LAN) ή μέσω Internet, αυτές οι διαμορφώσεις θα μπορούσαν να απενεργοποιούν τη λειτουργία.

Πίνακας 9-14 Επίλυση προβλημάτων εξαρτήματος αναλογικού φαξ

Κατάσταση	Πιθανές λύσεις
Σε λειτουργία/Ενεργοποιημένο[1]	Το αναλογικό εξάρτημα φαξ είναι εγκατεστημένο και έτοιμο.
Σε λειτουργία/Απενεργοποιημένο[1]	Το εξάρτημα φαξ είναι εγκατεστημένο, αλλά δεν έχετε διαμορφώσει ακόμη τις απαιτούμενες ρυθμίσεις φαξ. Το εξάρτημα φαξ είναι εγκατεστημένο και σε λειτουργία. Ωστόσο, το βοηθητικό πρόγραμμα HP Digital Sending έχει απενεργοποιήσει τη λειτουργία φαξ του εκτυπωτή ή έχει ενεργοποιήσει το φαξ μέσω τοπικού δικτύου (LAN). Όταν είναι ενεργοποιημένη η λειτουργία φαξ μέσω τοπικού δικτύου (LAN), η λειτουργία αναλογικού φαξ απενεργοποιείται. Μόνο μία από τις λειτουργίες φαξ μέσω τοπικού δικτύου (LAN) ή αναλογικού φαξ μπορεί να είναι ενεργοποιημένη. ΣΗΜΕΙΩΣΗ: Εάν έχει ενεργοποιηθεί το φαξ μέσω τοπικού δικτύου (LAN), η λειτουργία Σάρωση σε φαξ δεν είναι διαθέσιμη στον πίνακα ελέγχου του εκτυπωτή.
Δεν λειτουργεί / Ενεργοποιημένο/Απενεργοποιημένο[1]	Ο εκτυπωτής εντόπισε βλάβη στο υλικολογισμικό. Αναβαθμίστε το υλικολογισμικό.
Βλάβη / Ενεργοποιημένο/Απενεργοποιημένο[1]	Το εξάρτημα φαξ απέτυχε. Επανατοποθετήστε την κάρτα εξαρτήματος φαξ και ελέγξτε για λυγισμένες ακίδες. Εάν η κατάσταση παραμένει ΒΛΑΒΗ, αντικαταστήστε την κάρτα του εξαρτήματος αναλογικού φαξ.

1 Η κατάσταση ΕΝΕΡΓΟΠΟΙΗΜΕΝΟ υποδεικνύει ότι το εξάρτημα αναλογικού φαξ είναι ενεργοποιημένο, ενώ η κατάσταση ΑΠΕΝΕΡΓΟΠΟΙΗΜΕΝΟ υποδεικνύει ότι το φαξ μέσω τοπικού δικτύου (LAN) είναι ενεργοποιημένο (το αναλογικό φαξ είναι απενεργοποιημένο).

Γενικά προβλήματα φαξ

Πληροφορίες σχετικά με λύσεις για συνηθισμένα προβλήματα φαξ.

Η αποστολή φαξ απέτυχε

Επαληθεύστε το πρόβλημα φαξ και δοκιμάστε τη συνιστώμενη λύση.

Η συμπίεση JBIG είναι ενεργοποιημένη και η συσκευή φαξ του παραλήπτη δεν διαθέτει τη δυνατότητα JBIG.

Απενεργοποιήστε τη ρύθμιση JBIG.

Δεν εμφανίζεται το κουμπί του βιβλίου διευθύνσεων φαξ

Επαληθεύστε το πρόβλημα φαξ και δοκιμάστε τη συνιστώμενη λύση.

Καμία από τις επαφές στη λίστα επιλεγμένων επαφών δεν έχει στοιχεία αποστολής φαξ. Προσθέστε τις απαραίτητες πληροφορίες για το φαξ.

Δεν είναι δυνατό να εντοπιστούν οι ρυθμίσεις φαξ στο HP Web Jetadmin

Επαληθεύστε το πρόβλημα φαξ και δοκιμάστε τη συνιστώμενη λύση.

Οι ρυθμίσεις φαξ στο HP Web Jetadmin βρίσκονται στο αναπτυσσόμενο μενού της σελίδας κατάστασης της συσκευής.

Επιλέξτε **Ψηφιακή αποστολή και φαξ** από το αναπτυσσόμενο μενού.

Η κεφαλίδα τοποθετείται στο επάνω μέρος της σελίδας, όταν η λειτουργία επικάλυψης είναι ενεργοποιημένη

Αυτό το πρόβλημα φαξ αποτελεί μέρος της κανονικής λειτουργίας.

Για όλα τα προωθημένα φαξ, ο εκτυπωτής τοποθετεί την κεφαλίδα επικάλυψης στο επάνω μέρος μιας σελίδας.

Η λειτουργία είναι κανονική.

Στο πλαίσιο παραληπτών υπάρχει συνδυασμός ονομάτων και αριθμών

Αυτό το πρόβλημα φαξ αποτελεί μέρος της κανονικής λειτουργίας.

Μπορούν να εμφανίζονται τόσο τα ονόματα όσο και οι αριθμοί, ανάλογα με την προέλευσή τους. Το βιβλίο διευθύνσεων φαξ περιλαμβάνει ονόματα και όλες οι υπόλοιπες βάσεις δεδομένων περιλαμβάνουν αριθμούς.

Η λειτουργία είναι κανονική.

Ένα φαξ μίας σελίδας εκτυπώνεται σε δύο σελίδες

Επαληθεύστε το πρόβλημα φαξ και δοκιμάστε τη συνιστώμενη λύση.

Η κεφαλίδα φαξ προστίθεται στο επάνω μέρος του φαξ, ωθώντας το κείμενο στην επόμενη σελίδα.

Για να εκτυπώσετε ένα φαξ μίας σελίδας σε μία μόνο σελίδα, ρυθμίστε την κεφαλίδα επικάλυψης στη λειτουργία επικάλυψης ή αλλάξτε τη ρύθμιση προσαρμογής στη σελίδα.

Ένα έγγραφο σταματά στον τροφοδότη εγγράφων κατά την αποστολή του φαξ

Επαληθεύστε το πρόβλημα φαξ και δοκιμάστε τη συνιστώμενη λύση.

Παρουσιάστηκε εμπλοκή στον τροφοδότη εγγράφων.

Αφαιρέστε το μπλοκαρισμένο χαρτί και στείλτε ξανά το φαξ.

Η ένταση ήχου του εξαρτήματος φαξ είναι πολύ υψηλή ή πολύ χαμηλή

Επαληθεύστε το πρόβλημα φαξ και δοκιμάστε τη συνιστώμενη λύση.

Η ρύθμιση της έντασης του ήχου χρειάζεται προσαρμογή.

Ρυθμίστε την ένταση ήχου στο μενού Ρυθμίσεις αποστολής φαξ και στο μενού Ρυθμίσεις λήψης φαξ.

Ευρετήριο

Α

ακουστικές προδιαγραφές 17
αναλώσιμα
  Αντικατάσταση δοχείων γραφίτη 45
  αντικατάσταση κλιπ συρραφής 50
  Ενσωματωμένος web server της HP 141
  επισκόπηση 36
  κωδικοί εξαρτημάτων 38
  παραγγελία 36
  ρυθμίσεις χαμηλού ορίου 155
  χρήση με χαμηλή στάθμη 155
ανταλλακτικά
  κωδικοί εξαρτημάτων 38
αντιγραφή
  βελτιστοποίηση για κείμενο ή εικόνες 229
  επισκόπηση 69
αντιγραφή από άκρη σε άκρη 229
αντικατάσταση
  δοχεία γραφίτη 45
  συρραπτικά 50
αντιμετώπιση προβλημάτων
  ασύρματο δίκτυο 243
  έλεγχος κατάστασης δοχείου γραφίτη 216, 218
  εμπλοκές 164, 166
  ενσύρματο δίκτυο 242
  επισκόπηση 153
  προβλήματα δικτύου 242
  προβλήματα τροφοδότησης χαρτιού 156
αξεσουάρ
  επισκόπηση 36
  κωδικοί εξαρτημάτων 36
  παραγγελία 36
απαιτήσεις προγράμματος περιήγησης
  Ενσωματωμένος web server της HP 133
απαιτήσεις προγράμματος περιήγησης στο Web
  Ενσωματωμένος web server της HP 133
απαιτήσεις συστήματος
  Ενσωματωμένος web server της HP 133
απαιτούμενες ρυθμίσεις
  φαξ 124
αποθηκευμένες εργασίες
  δημιουργία (Mac) 59
  δημιουργία (Windows) 59
  διαγραφή 59, 62
  εκτύπωση 59, 62
αποθήκευση εργασιών
  στα Windows 59
αποθήκευση εργασιών
  εκτύπωσης 59, 60
αποθήκευση, εργασία
  ρυθμίσεις Mac 59
αποστολή σε email
  αποστολή εγγράφων 113
αριθμός προϊόντος
  θέση 3
ασύρματο δίκτυο
  αντιμετώπιση προβλημάτων 243
ασφάλεια
  κρυπτογραφημένος σκληρός δίσκος 148, 150
Ασφάλεια IP 148, 149
αυτόματη εκτύπωση διπλής όψης
  ρυθμίσεις (Windows) 53

Β

βαθμονομήστε
  Σαρωτής 229
βάρος, εκτυπωτής 14
βάση
  κωδικός εξαρτήματος 36
βελτιστοποίηση εικόνων αντιγράφων 229
βελτιστοποίηση εικόνων φαξ 237
βελτιστοποίηση σαρωμένων εικόνων 233
βοήθεια, πίνακας ελέγχου 153

Γ

γενική διαμόρφωση
  Ενσωματωμένος διακομιστής Web της HP 133, 135, 136
γνήσια δοχεία HP 39, 40
γυάλινη επιφάνεια,
  καθαρισμός 229, 233, 237

Δ

δεξιά θύρα
  εμπλοκές 164
διαγραφή
  αποθηκευμένες εργασίες 59, 62
διακομιστής ασύρματων εκτυπώσεων
  κωδικός εξαρτήματος 36
διακόπτης λειτουργίας
  εντοπισμός 2
διαστάσεις, εκτυπωτής 14
διαφάνειες
  εκτύπωση (Windows) 53
διαχείριση δικτύου 145
διαχείριση του εκτυπωτή
  επισκόπηση 133
διεύθυνση IPv4 146
διεύθυνση IPv6 146
δίκτυα
  διεύθυνση IPv4 146
  διεύθυνση IPv6 146
  μάσκα υποδικτύου 146
  προεπιλεγμένη πύλη 146
  υποστηρίζεται 8
  HP Web Jetadmin 152
δίκτυο
  όνομα εκτυπωτή, αλλαγή 145
  ρυθμίσεις, αλλαγή 145
  ρυθμίσεις, προβολή 145
δίσκοι
  εντοπισμός 2
  περιλαμβάνεται 8
  χρήση εναλλακτικής λειτουργίας επιστολόχαρτου 23, 26
  χωρητικότητα 8
Δίσκοι 550 φύλλων
  εμπλοκές 164
δίσκοι χαρτιού
  επισκόπηση 19
  κωδικοί εξαρτημάτων 36
δίσκοι χαρτιού 550 φύλλων
  κωδικοί εξαρτημάτων 36
Δίσκος 1
  εμπλοκές 164

προσανατολισμός χαρτιού 19, 21
τοποθέτηση φακέλων 29
Δίσκος 2
εμπλοκές 164
Δίσκος 2 και δίσκοι 550 φύλλων
προσανατολισμός χαρτιού 23, 25
φόρτωση 23
δίσκος εισόδου υψηλής χωρητικότητας 2.000 φύλλων
αποκατάσταση εμπλοκών 164
προσανατολισμός χαρτιού 27
φόρτωση 27
δίσκος εξόδου
αποκατάσταση εμπλοκών 164
εντοπισμός 2
δοχεία
κωδικοί παραγγελίας 45
δοχεία γραφίτη
αντικατάσταση 45
εξαρτήματα 45
κωδικοί εξαρτημάτων 38
κωδικοί παραγγελίας 45
δοχείο
αντικατάσταση 45
δοχείο γραφίτη
ρυθμίσεις χαμηλού ορίου 155
χρήση με χαμηλή στάθμη 155

E

ειδικό χαρτί
εκτύπωση (Windows) 53
εκτύπωση
από εξαρτήματα αποθήκευσης USB 66
αποθηκευμένες εργασίες 59, 62
επισκόπηση 53
εκτύπωση διπλής όψης
μη αυτόματα (Mac) 57
μη αυτόματα (Windows) 53
ρυθμίσεις (Windows) 53
Mac 57
Windows 53
Εκτύπωση μέσω επικοινωνίας κοντινού πεδίου 63, 64
εκτύπωση μέσω εύκολα προσβάσιμης θύρας USB 66
εκτύπωση μέσω φορητών συσκευών
Συσκευές Android 63, 66
εκτύπωση μέσω φορητών συσκευών, υποστηριζόμενο λογισμικό 14
εκτύπωση στις δύο όψεις
μη αυτόματα, Windows 53
ρυθμίσεις (Windows) 53
Mac 57
Windows 53
εκτυπωτής
επισκόπηση 1
εμπλοκές
αιτίες 164, 166
αυτόματη πλοήγηση 164, 165
δεξιά θύρα 164
Δίσκοι 550 φύλλων 164
Δίσκος 1 164
Δίσκος 2 164
δίσκος εισόδου υψηλής χωρητικότητας 2.000 φύλλων 164
δίσκος εξόδου 164
θέσεις 164
κάτω δεξιά θύρα 164
κλιπ συρραφής στη μονάδα συρραφής/στοίβαξης 3 θηκών 164
μονάδα συρραφής/στοίβαξης 164
σταθεροποιητής γραφίτη 164
τροφοδότης εγγράφων 164
εμπλοκές κλιπ συρραφής
Μονάδα συρραφής/στοίβαξης 3 θηκών 164
εμπλοκές χαρτιού
δεξιά θύρα 164
Δίσκοι 550 φύλλων 164
Δίσκος 1 164
Δίσκος 2 164
δίσκος εισόδου υψηλής χωρητικότητας 2.000 φύλλων 164
δίσκος εξόδου 164
θέσεις 164
κάτω δεξιά θύρα 164
μονάδα συρραφής/στοίβαξης 164
σταθεροποιητής γραφίτη 164
τροφοδότης εγγράφων 164
εναλλακτική λειτουργία
επιστολόχαρτου 19, 23, 26, 27
Ενσωματωμένος διακομιστής Web
αλλαγή ονόματος εκτυπωτή 145
αλλαγή ρυθμίσεων δικτύου 145
άνοιγμα 145
Ενσωματωμένος διακομιστής Web (EWS)
δυνατότητες 133
εκχώρηση κωδικών πρόσβασης 148
σύνδεση δικτύου 133
Ενσωματωμένος διακομιστής Web της HP
αλλαγή ονόματος εκτυπωτή 145
αλλαγή ρυθμίσεων δικτύου 145
άνοιγμα 145
γενική διαμόρφωση 133, 135, 136
εργαλεία αντιμετώπισης προβλημάτων 133, 135, 141
λίστα άλλων συνδέσεων 133, 135, 137
σελίδες πληροφοριών 133, 135
Υπηρ.Web HP 133, 135, 142
Ενσωματωμένος διακομιστής Web της HP (EWS)
δυνατότητες 133
σύνδεση δικτύου 133
Ενσωματωμένος web server της HP
αναλώσιμα 141
ρυθμίσεις αντιγραφής 133, 135, 137
ρυθμίσεις ασφαλείας 133, 135, 141
ρυθμίσεις δικτύου 133, 135, 143
ρυθμίσεις εκτύπωσης 133, 135, 137
ρυθμίσεις σάρωσης 133, 135, 138
ρυθμίσεις φαξ 133, 135, 140
ρυθμίσεις ψηφιακής αποστολής 133, 135, 138
εξάρτημα θυρίδας συρραφής 32
εξάρτημα NFC
κωδικός εξαρτήματος 36
εξαρτήματα
επισκόπηση 36
εξαρτήματα αποθήκευσης USB
εκτύπωση από 66
Εξερεύνηση, υποστηριζόμενες εκδόσεις
Ενσωματωμένος web server της HP 133
Εξυπηρέτηση πελατών HP 153
Επαγγελματικές λύσεις HP JetAdvantage 122
επαναφορά εργοστασιακών ρυθμίσεων 154
εργαλεία αντιμετώπισης προβλημάτων
Ενσωματωμένος διακομιστής Web της HP 133, 135, 141

εργασίες, αποθηκευμένες
δημιουργία (Windows) 59
διαγραφή 59, 62
εκτύπωση 59, 62
ρυθμίσεις Mac 59
ετικέτα, προσανατολισμός 30
ετικέτες
εκτύπωση (Windows) 53
εκτύπωση σε 30
ετικέτες, τοποθέτηση 30

Η

ηλεκτρικές προδιαγραφές 17

Θ

θήκη, έξοδος
εντοπισμός 2
Θύρα εκτύπωσης USB 2.0 Hi-Speed
εντοπισμός 4
θύρα φαξ
εντοπισμός 4
Θύρα LAN
εντοπισμός 4
Θύρα RJ-45
εντοπισμός 4
Θύρα USB
ενεργοποίηση 66, 67
εντοπισμός 4
θύρες
εντοπισμός 4
θύρες διασύνδεσης
εντοπισμός 4
θύρες USB, προαιρετικό
κωδικός εξαρτήματος 36

Ι

ιδιωτική εκτύπωση 59, 60

Κ

καθαρισμός
γυάλινη επιφάνεια 229, 233, 237
διαδρομή χαρτιού 216
καθυστέρηση αναστολής λειτουργίας
ρύθμιση 150
κατάσταση, σελίδα εξαρτήματος
φαξ 247
κάτω δεξιά θύρα
αποκατάσταση εμπλοκών 164
κλείδωμα
μορφοποιητής 148, 150
Κουμπί αρχικής οθόνης
εντοπισμός 5
Κουμπί βοήθειας
εντοπισμός 5
Κουμπί εισόδου
εντοπισμός 5
κουμπί ενεργοποίησης/
απενεργοποίησης
εντοπισμός 2
Κουμπί εξόδου
εντοπισμός 5
κωδικοί εξαρτημάτων
αναλώσιμα 38
ανταλλακτικά 38
αξεσουάρ 36
δοχεία γραφίτη 38

Λ

λειτουργικά συστήματα,
υποστηριζόμενα 12
λίστα άλλων συνδέσεων
Ενσωματωμένος διακομιστής Web της HP 133, 135, 137
λίστα ελέγχου
ασύρματη συνδεσιμότητα 243
Λογισμικό HP ePrint 63

Μ

μάσκα υποδικτύου 146
μέσα εκτύπωσης
τοποθέτηση στο Δίσκο 1 19
μη αυτόματη εκτύπωση διπλής όψης
Mac 57
Windows 53
μικρά περιθώρια 229
μνήμη
περιλαμβάνεται 8
μον. συρραφής
ορισμός προεπιλεγμένης θέσης συρραφής 32
μονάδα συλλογής γραφίτη
εντοπισμός 3
μονάδα συρραφής/στοίβαξης
αποκατάσταση εμπλοκών 164
διαμόρφωση του τρόπου λειτουργίας 32, 33
Μονάδα συρραφής/στοίβαξης 3 θηκών
εκκαθάριση εμπλοκών στη μονάδα συρραφής 164
μορφοποιητής
εντοπισμός 3

Ο

οθόνη αφής
εντοπισμός λειτουργιών 5

Π

παραγγελία
αναλώσιμα και εξαρτήματα 36
παρεμβολές ασύρματου
δικτύου 243, 246
περιθώρια, μικρά
αντιγραφή 229
πίνακας ελέγχου
βοήθεια 153
εντοπισμός 2
εντοπισμός λειτουργιών 5
ποιότητα εικόνας
έλεγχος κατάστασης δοχείου γραφίτη 216, 218
Πολιτική δοχείων 39, 40
πολλές σελίδες ανά φύλλο
εκτύπωση (Mac) 57
εκτύπωση (Windows) 53
προβλήματα έλξης χαρτιού
επίλυση 156, 157, 160
προβλήματα τροφοδότησης 247, 249
προδιαγραφές
ηλεκτρικές και ακουστικές 17
προεπιλεγμένη πύλη, ρύθμιση 146
προστασία δοχείων 39, 42
Προστασία δοχείων 39, 42
πύλη, ρύθμιση προεπιλογής 146

Ρ

ρυθμίσεις
επαναφορά εργοστασιακών (προεπιλεγμένων) ρυθμίσεων 154
φαξ 125, 131
ρυθμίσεις αμφίδρομης λειτουργίας δικτύου, αλλαγή 147
ρυθμίσεις αντιγραφής
Ενσωματωμένος web server της HP 133, 135, 137
ρυθμίσεις ασφαλείας
Ενσωματωμένος web server της HP 133, 135, 141
ρυθμίσεις δικτύου
Ενσωματωμένος web server της HP 133, 135, 143
ρυθμίσεις εκτύπωσης
Ενσωματωμένος web server της HP 133, 135, 137

ρυθμίσεις προγράμματος οδήγησης
για Mac
Αποθήκευση εργασιών 59
ρυθμίσεις σάρωσης
Ενσωματωμένος web server της
HP 133, 135, 138
ρυθμίσεις ταχύτητας σύνδεσης
δικτύου, αλλαγή 147
ρυθμίσεις φαξ
απαιτείται 124
Ενσωματωμένος web server της
HP 133, 135, 140
ρυθμίσεις ψηφιακής αποστολής
Ενσωματωμένος web server της
HP 133, 135, 138
ρύθμιση λειτουργίας
EconoMode 216

Σ

σάρωση
βελτιστοποίηση για κείμενο ή
εικόνες 233
επισκόπηση 74
Σάρωση σε μονάδα USB 120
ενεργοποίηση 109
σάρωση σε φάκελο 116
Σάρωση σε φάκελο δικτύου 116
αρχική ρύθμιση 91
σάρωση σε email
αποστολή εγγράφων 113
σάρωση σε USB 120
Σαρωτής
βαθμονομήστε 229
καθαρισμός γυάλινης
επιφάνειας 229, 233, 237
σειριακός αριθμός
εντοπισμός 3
σελίδες ανά λεπτό 8
σελίδες ανά φύλλο
επιλογή (Windows) 53
με επιλογή (Mac) 57
σελίδες πληροφοριών
Ενσωματωμένος διακομιστής Web
της HP 133, 135
σκληροί δίσκοι
κρυπτογραφημένοι 148, 150
σκληρός δίσκος
κωδικός εξαρτήματος 36
σταθεροποιητής γραφίτη
εμπλοκές 164
στοίβαξη
διαμόρφωση του τρόπου
λειτουργίας 32, 33
σύνδεση τροφοδοσίας
εντοπισμός 3
συρραπτικά
αντικατάσταση 50
συρραφή
διαμόρφωση του τρόπου
λειτουργίας 32, 33
ορισμός προεπιλεγμένης
θέσης 32
συσκευές ψηφιακής αποστολής
αποστολή εγγράφων 113
φάκελοι 116
USB 120
Συσκευές Android
εκτύπωση από 63, 66

Τ

ταχύτητα, βελτιστοποίηση 150
τεχνική υποστήριξη
ηλεκτρονική 153
τοπικό δίκτυο (LAN)
εντοπισμός 4
τοποθεσίες Web
υποστήριξη πελατών 153
HP Web Jetadmin, λήψη 152
τροφοδοσία
κατανάλωση 17
τροφοδότης εγγράφων
εμπλοκές 164
προβλήματα τροφοδότησης
χαρτιού 156, 163
τύποι χαρτιού
με επιλογή (Mac) 57
τύπος χαρτιού
επιλογή (Windows) 53

Υ

Υπηρ.Web HP
ενεργοποίηση 133, 135, 142
Υποστηριζόμενα λειτουργικά
συστήματα 12
υποστήριξη
ηλεκτρονική 153
υποστήριξη πελατών
ηλεκτρονική 153

Φ

φάκελοι
αποστολή σε 116
προσανατολισμός 19, 21, 29
φόρτωση 29
φάκελος δικτύου, σάρωση σε 116
φαξ
απαιτούμενες ρυθμίσεις 124
αποκλεισμός 131
βελτιστοποίηση για κείμενο ή
εικόνες 237
επισκόπηση 124
λήψης φαξ 124
προβλήματα
τροφοδότησης 247, 249
ρυθμίσεις 125, 131
φόρτωση
χαρτί στο Δίσκο 1 19
χαρτί στον δίσκο εισόδου υψηλής
χωρητικότητας 2.000
φύλλων 27
χαρτιού στο Δίσκο 2 και τους
δίσκους 550 φύλλων 23

Χ

χαρτί
Δίσκος 1 προσανατολισμός 19,
21
εμπλοκές 164, 166
επιλογή 216, 219
προσανατολισμός δίσκου εισόδου
υψηλής χωρητικότητας 2.000
φύλλων 27
προσανατολισμός στο Δίσκο 2 και
στους δίσκους 550
φύλλων 23, 25
τοποθέτηση στο Δίσκο 1 19
τοποθέτηση του δίσκου εισόδου
υψηλής χωρητικότητας 2.000
φύλλων 27
τοποθέτηση χαρτιού στο Δίσκο 2
και τους δίσκους 550
φύλλων 23
χαρτί, παραγγελία 36
χρήση ενέργειας 150
χρήση ενέργειας,
βελτιστοποίηση 150

A

AirPrint 63, 65

B

Bonjour
αναγνώριση 133

C

chip μνήμης (γραφίτης)
εντοπισμός 45

E

Ethernet (RJ-45)
    εντοπισμός 4

H

HP ePrint 63
HP Web Jetadmin 152

I

Internet Explorer, υποστηριζόμενες
    εκδόσεις
    Ενσωματωμένος web server της
        HP 133
IPsec 148, 149

J

Jetadmin, HP Web 152
JetAdvantage 122

N

Netscape Navigator, υποστηριζόμενες
    εκδόσεις
    Ενσωματωμένος web server της
        HP 133
NFC, σύνδεση και εκτύπωση 63, 64

O

online βοήθεια, πίνακας
    ελέγχου 153
online υποστήριξη 153

T

TCP/IP
    μη αυτόματη ρύθμιση
        παραμέτρων IPv4 146
    μη αυτόματη ρύθμιση
        παραμέτρων IPv6 146

U

USB
    αποστολή σε 120

W

Wi-Fi Direct Print 14, 63, 64